Общество с ограниченной ответственностью
«НОВЫЕ РЕСУРСЫ»

Заказчик – **ПАО «Нижнекамскнефтехим»**

«Строительство производства этилбензола мощностью 350 тыс. тонн в год и производства стирола мощностью 400 тыс. тонн в год», «Строительство производства полистирола мощностью 250 тыс. тонн в год и Строительство общезаводского хозяйства для производства полистирола мощностью 250 тыс. тонн в год и производства этилбензола мощностью 350 тыс. тонн в год и производства стирола мощностью 400 тыс. тонн в год»

ПРОЕКТНАЯ ДОКУМЕНТАЦИЯ

Раздел 4. Конструктивные решения

Часть 1. Производство полистирола
и объекты общезаводского хозяйства

Книга 2. Графическая часть

NKNH21002-ПС-ЭБСМ-КР1.2

Том 4.1.2

2024

Общество с ограниченной ответственностью
«НОВЫЕ РЕСУРСЫ»

Заказчик – **ПАО «Нижнекамскнефтехим»**

«Строительство производства этилбензола мощностью 350 тыс. тонн в год и производства стирола мощностью 400 тыс. тонн в год», «Строительство производства полистирола мощностью 250 тыс. тонн в год и Строительство общезаводского хозяйства для производства полистирола мощностью 250 тыс. тонн в год и производства этилбензола мощностью 350 тыс. тонн в год и производства стирола мощностью 400 тыс. тонн в год»

ПРОЕКТНАЯ ДОКУМЕНТАЦИЯ

Раздел 4. Конструктивные решения

Часть 1. Производство полистирола
и объекты общезаводского хозяйства

Книга 2. Графическая часть

NKNH21002-ПС-ЭБСМ-КР1.2

Том 4.1.2

Руководитель проектов **А.А. Стариков**
(подпись, дата)

Главный инженер проекта **Д.И. Вавилов**
(подпись, дата)

2024

Взам. инв. №	
Подп. и дата	
Инв. № подл.	00054763

СОДЕРЖАНИЕ ТОМА

Обозначение	Наименование	Примечание
NKNH21002-РР-СП	Состав проектной документации	Выпускается отдельным томом 0
NKNH21002-ПС-ЭБСМ-КР1.2-С	Содержание тома 4.1.2	Лист 2
	Раздел 4. Конструктивные решения	
	Часть 1. Производство полистирола и объекты общезаводского хозяйства	
NKNH21002-ПС-ЭБСМ-КР1.2	Книга 2. Графическая часть	
3101	Узел приготовления шихты	
NKNH21002-ПС-ЭБСМ-КР1.2-3101-КЖ-0001	Узел приготовления шихты. Схема свайного поля. Инженерно-геологический разрез по скважинам ***	
NKNH21002-ПС-ЭБСМ-КР1.2-3101-КЖ-0002	Узел приготовления шихты. Схема расположения ростверков. Ростверк монолитный РСм***	
NKNH21002-ПС-ЭБСМ-КР1.2-3101-КЖ-0003	Узел приготовления шихты. Схема устройства монолитного каркаса, стен и покрытия	
NKNH21002-ПС-ЭБСМ-КР1.2-3101-КЖ-0004	Узел приготовления шихты. Схема устройства плиты пола	
NKNH21002-ПС-ЭБСМ-КР1.2-3101-КМ-0001	Узел приготовления шихты. Схемы устройства металлического каркаса	
NKNH21002-ПС-ЭБСМ-КР1.2-3101-КМ-0002	Узел приготовления шихты. Схемы устройства металлического каркаса	
NKNH21002-ПС-ЭБСМ-КР1.2-3101-КМ-0003	Узел приготовления шихты. Сечения ***	
NKNH21002-ПС-ЭБСМ-КР1.2-3101-КМ-0004	Узел приготовления шихты. Узлы ***	
NKNH21002-ПС-ЭБСМ-КР1.2-3101-КЖ-0005	Узел приготовления шихты. Схемы устройства перекрытия по несъемной опалубке	
NKNH21002-ПС-ЭБСМ-КР1.2-3101-КЖ-0006	Узел подготовки сырья. Схема свайного поля. Инженерно-геологический разрез по скважинам **	
NKNH21002-ПС-ЭБСМ-КР1.2-3101-КЖ-0007	Узел подготовки сырья. Схема расположения ростверков. Ростверк монолитный РСм***	
NKNH21002-ПС-ЭБСМ-КР1.2-3101-КЖ-0008	Узел подготовки сырья. Фундамент под оборудование	
NKNH21002-ПС-ЭБСМ-КР1.2-3101-КЖ-0009	Узел подготовки сырья. Схема устройства плиты пола	
NKNH21002-ПС-ЭБСМ-КР1.2-3101-КМ-0005	Узел подготовки сырья. Схемы устройства металлического каркаса	

Обозначение	Наименование	Примечание
NKNH21002-ПС-ЭБСМ-КР1.2-3101-КМ-0006	Узел подготовки сырья. Схемы устройства металлического каркаса	
NKNH21002-ПС-ЭБСМ-КР1.2-3101-КМ-0007	Узел подготовки сырья. Сечения ***	
NKNH21002-ПС-ЭБСМ-КР1.2-3101-КМ-0008	Узел подготовки сырья. Узлы ***	
NKNH21002-ПС-ЭБСМ-КР1.2-3101-КЖ-0010	Узел подготовки сырья. Схемы устройства перекрытия по несъемной опалубке	
NKNH21002-ПС-ЭБСМ-КР1.2-3101-АР-0001	Фасад 1-3. Фасад 3-1. Фасад А-И. Фасад И-А	
NKNH21002-ПС-ЭБСМ-КР1.2-3101-АР-0002	План на отм. 0,000	
NKNH21002-ПС-ЭБСМ-КР1.2-3101-АР-0003	План на отм. +4,050	
NKNH21002-ПС-ЭБСМ-КР1.2-3101-АР-0004	План на отм. +8,100	
NKNH21002-ПС-ЭБСМ-КР1.2-3101-АР-0005	План на отм. +12,000	
NKNH21002-ПС-ЭБСМ-КР1.2-3101-АР-0006	План кровли на отм. +18,210. План кровли на отм. +22,560	
NKNH21002-ПС-ЭБСМ-КР1.2-3101-АР-0007	Разрез 1-1. Разрез 2-2. Разрез 3-3	
3102.3104	Узел полимеризации №6	
NKNH21002-ПС-ЭБСМ-КР1.2-3102, 3104-КЖ-0001	Схема свайного поля	
NKNH21002-ПС-ЭБСМ-КР1.2-3102, 3104-КЖ-0002	Инженерно-геологический разрез по скважинам СКВ 11, СКВ 14	
NKNH21002-ПС-ЭБСМ-КР1.2-3102, 3104-КЖ-0003	Схема расположения ростверков. Схема рсположения плиты пола на отм. 0,000	
NKNH21002-ПС-ЭБСМ-КР1.2-3102, 3104-КЖ-0004	Схема расположения элементов монолитного каркаса в осях А - Г / 1 -6 на отм. +8.000. Разрезы 1-1, 2-2	
NKNH21002-ПС-ЭБСМ-КР1.2-3102, 3104-КЖ-0005	Разрезы 3-3, 4-4	
NKNH21002-ПС-ЭБСМ-КР1.2-3102, 3104-КЖ-0006	Схема расположения элементов монолитного каркаса в осях А - Г / 1 - 6 на отм. +12.000; +19.000	
NKNH21002-ПС-ЭБСМ-КР1.2-3102, 3104-КЖ-0007	Схема расположения монолитной плиты ППм2; ППм3 на отм. +8.000; 12.000	
NKNH21002-ПС-ЭБСМ-КР1.2-3102, 3104-КЖ-0008	Схема расположения монолитной плиты ППм4 на отм. +19.000	
NKNH21002-ПС-ЭБСМ-КР1.2-3102, 3104-КЖ-0009	Схема расположения дополнительного армирования верхней и нижней зоны вдоль цифровых и буквенных осей на отм. +8.000; +12.000; +19.000	
NKNH21002-ПС-ЭБСМ-КР1.2-3102, 3104-КЖ-0010	Лестничная клетка ЛК1. Фундамент лестничной клетки ФЛК1. Инженерно-геологический разрез по	

Обозначение	Наименование	Примечание
	скважинам СКВ16 и СКВ 20	
NKNH21002-ПС-ЭБСМ-КР1.2-3102, 3104-КМ-0001	Схема расположения элементов на отм. +13.800. Разрезы 1-1...5-5	
NKNH21002-ПС-ЭБСМ-КР1.2-3102, 3104-КМ-0002	Схема расположения элементов на отм. +3.300; +4.800; +9.300; +15.700; +20.500; +27.000. Разрезы 6-6...13-13	
NKNH21002-ПС-ЭБСМ-КР1.2-3102, 3104-КМ-0003	Схема расположения монорельсов на отм. +6.500; +24.500. Разрезы 13-13...15-15	
NKNH21002-ПС-ЭБСМ-КР1.2-3102, 3104-КМ-0004	Узлы 1-9	
NKNH21002-ПС-ЭБСМ-КР1.2-3102, 3104-КМ-0005	Лестничная клетка ЛК1. Схема расположения элементов на отм. +0,200; +8,000; +12,000; +19,000; +25,000	
NKNH21002-ПС-ЭБСМ-КР1.2-3102, 3104-КМ-0006	ЛЛестничная клетка ЛК1. Разрезы 1-1...3-3. Вид А. Узлы 1,2	
3103.3105	Узел дегазации №6	
NKNH21002-ПС-ЭБСМ-КР1.2-3103, 3105-КЖ-0001	Схема свайного поля	
NKNH21002-ПС-ЭБСМ-КР1.2-3103, 3105-КЖ-0002	Инженерно-геологический разрез по скважинам СКВ 6, СКВ 10	
NKNH21002-ПС-ЭБСМ-КР1.2-3103, 3105-КЖ-0003	Схема расположения растверков. Схема расположения плиты пола на отм. 0.000	
NKNH21002-ПС-ЭБСМ-КР1.2-3103, 3105-КЖ-0004	Схема расположения элементов монолитного каркаса в осях А-Г/1-3 на отм. +8.000. Разрезы 1-1, 2-2	
NKNH21002-ПС-ЭБСМ-КР1.2-3103, 3105-КЖ-0005	Схема расположения элементов монолитного каркаса на отм. +12.000, +19.000, +25.000	
NKNH21002-ПС-ЭБСМ-КР1.2-3103, 3105-КЖ-0006	Схема расположения плит перекрытия на отм. +8.000, +12.000, +19.000, +25.000	
NKNH21002-ПС-ЭБСМ-КР1.2-3103, 3105-КЖ-0007	Схема расположения дополнительного армирования верхней и нижней зоны вдоль цифровых и буквенных осей на отм. +8.000, +12.000, +19.000, +25.000	
NKNH21002-ПС-ЭБСМ-КР1.2-3103, 3105-КМ-0001	Схема расположения элементов на отм. +8.000, +12.000, +25,000. Разрезы 1-1...15-15	
NKNH21002-ПС-ЭБСМ-КР1.2-3103, 3105-КМ-0002	Схема расположения монорельсов	
NKNH21002-ПС-ЭБСМ-КР1.2-3103, 3105-КМ-0003	Узлы 1-14	
3106	Узел гранулирования	
NKNH21002-ПС-ЭБСМ-КР1.2-3106-КЖ-0001	Схема расположения свай	
NKNH21002-ПС-ЭБСМ-КР1.2-3106-КЖ-0002	Инженерно-геологический разрез по скважинам СКВ 3, СКВ 8, СКВ 12	

Обозначение	Наименование	Примечание
NKNH21002-ПС-ЭБСМ-КР1.2-3106-КЖ-0003	Схема расположения ростверков	
NKNH21002-ПС-ЭБСМ-КР1.2-3106-КЖ-0004	Схема расположения плиты пола на отм. +0,200	
NKNH21002-ПС-ЭБСМ-КР1.2-3106-КЖ-0005	Схема расположения колонн площадок под оборудование, схема расположения ригелей площадок под оборудование	
NKNH21002-ПС-ЭБСМ-КР1.2-3106-КЖ-0006	Схема расположения плит перекрытия площадок под оборудование	
NKNH21002-ПС-ЭБСМ-КР1.2-3106-КЖ-0007	Схема устройства плиты по несъемной опалубке в осях 1-2/А-В на отм. +5,200, +10,400	
NKNH21002-ПС-ЭБСМ-КР1.2-3106-КМ-0001	Схемы расположения колонн, вертикальных связей и элементов на отм. +5,000, +10,200	
NKNH21002-ПС-ЭБСМ-КР1.2-3106-КМ-0002	Схемы раположения связей по покрытию и прогонов	
NKNH21002-ПС-ЭБСМ-КР1.2-3106-КМ-0003	Схема расположения монорельсов. Разрезы 1-1, 2-2	
NKNH21002-ПС-ЭБСМ-КР1.2-3106-КМ-0004	Разрезы 3-3, 4-4	
NKNH21002-ПС-ЭБСМ-КР1.2-3106-КМ-0005	Узлы 1, 2	
NKNH21002-ПС-ЭБСМ-КР1.2-3106-КМ-0006	Узлы 3…5	
NKNH21002-ПС-ЭБСМ-КР1.2-3106-АР-0001	Фасады 1-8, А-В	
NKNH21002-ПС-ЭБСМ-КР1.2-3106-АР-0002	Фасады 8-1, В-А	
NKNH21002-ПС-ЭБСМ-КР1.2-3106-АР-0003	План на отм. 0,000	
NKNH21002-ПС-ЭБСМ-КР1.2-3106-АР-0004	План на отм. +5,200, +8,000. Фрагмент плана на отм. +10,400	
NKNH21002-ПС-ЭБСМ-КР1.2-3106-АР-0005	План кровли	
NKNH21002-ПС-ЭБСМ-КР1.2-3106-АР-0006	Разрезы 1-1, 2-2	
NKNH21002-ПС-ЭБСМ-КР1.2-3106-АР-0007	Разрезы 3-3, 4-4	
3107	Узел нагрева МТН	
NKNH21002-ПС-ЭБСМ-КР1.2-3107-КЖ-0001	Схема расположения свай	
NKNH21002-ПС-ЭБСМ-КР1.2-3107-КЖ-0002	Инженерно-геологический разрез по скважинам СКВ 54-р, СКВ 53-р, СКВ 26, СКВ 21, СКВ 18	
NKNH21002-ПС-ЭБСМ-КР1.2-3107-КЖ-0003	Схема расположения ростверков	
NKNH21002-ПС-ЭБСМ-КР1.2-3107-КЖ-0004	Схема расположения плиты пола на отм. +0,150	

Обозначение	Наименование	Примечание
NKNH21002-ПС-ЭБСМ-КР1.2-3107-КЖ-0005	Схема расположения плиты Пм2	
NKNH21002-ПС-ЭБСМ-КР1.2-3107-КЖ-0006	Схема расположения колонн, балок	
NKNH21002-ПС-ЭБСМ-КР1.2-3107-КЖ-0007	Схема расположения плиты перекрытия на отм. +6,000	
NKNH21002-ПС-ЭБСМ-КР1.2-3107-КЖ-0008	Схема расположения плиты покрытия на отм. +14,000	
NKNH21002-ПС-ЭБСМ-КР1.2-3107-КМ-0001	Печи HF-6401, HF-7401. Схемы расположения ограждения оборудования на отм. +0,150; площадок на отм. +1,000	
NKNH21002-ПС-ЭБСМ-КР1.2-3107-КМ-0002	Этажерка. Схемы расположения стоек и ограждений на отм. +6,000; площадок на отм. +8,100; +10,800	
NKNH21002-ПС-ЭБСМ-КР1.2-3107-КМ-0003	Этажерка. Схемы расположения крановых балок на отм. +3,900, +12,000	
NKNH21002-ПС-ЭБСМ-КР1.2-3107-КМ-0004	Этажерка. Узлы 1...3	
3108	Узел дозирования инициатора и меркаптана	
NKNH21002-ПС-ЭБСМ-КР1.2-3108-КЖ-0001	Схема свайного поля	
NKNH21002-ПС-ЭБСМ-КР1.2-3108-КЖ-0002	Инженерно-геологический разрез по скважинам СКВ 34 - СКВ 22	
NKNH21002-ПС-ЭБСМ-КР1.2-3108-КЖ-0003	Схема расположения ростверков, плиты пола на отм. -0,100. Разрезы 1-1...3-3	
NKNH21002-ПС-ЭБСМ-КР1.2-3108-КМ-0001	Схема расположения основных элементов металлического каркаса на отм. 0,000. Разрезы 1-1, 2-2	
NKNH21002-ПС-ЭБСМ-КР1.2-3108-КМ-0002	Схема расположения основных элементов металлического каркаса на отм. +6,760. Схема расположения прогонов	
NKNH21002-ПС-ЭБСМ-КР1.2-3108-КМ-0003	Узлы 1...6. Сечения 1-1...7-7	
NKNH21002-ПС-ЭБСМ-КР1.2-3108-АР-0001	Фасады 1-2, А-Г, 2-1, Г-А	
NKNH21002-ПС-ЭБСМ-КР1.2-3108-АР-0002	План на отм. +0,200, +0,350. План кровли. Разрезы 1-1, 2-2	
3109	Блок подготовки сырья	
NKNH21002-ПС-ЭБСМ-КР1.2-3109-КЖ-0001	Инженнерно-геологический разрез по скважинам Скв.50 - Скв.64	
NKNH21002-ПС-ЭБСМ-КР1.2-3109-КЖ-0002	Схема расположения фундаментов	
NKNH21002-ПС-ЭБСМ-КР1.2-3109-КЖ-0003	Планы на отм. 0,000; +7.000. Схемы армирования	

Взам. инв. №

Подп. и дата

Инв. № подл. 00054763

Изм.	Кол.уч.	Лист	№док	Подп.	Дата	NKNH21002-ПС-ЭБСМ-КР1.2	Лист 5

Обозначение	Наименование	Примечание
NKNH21002-ПС-ЭБСМ-КР1.2-3109-КЖ-0004	Схема расположения элементов на отм. +6.300	
NKNH21002-ПС-ЭБСМ-КР1.2-3109-КЖ-0005	Этажерка - 2. Схема расположения свай	
NKNH21002-ПС-ЭБСМ-КР1.2-3109-КЖ-0006	Этажерка - 2. Инженерно-геологичекий разрез по скважинам СКВ с-78-п - СКВ с-40-п	
NKNH21002-ПС-ЭБСМ-КР1.2-3109-КМ-0001	Планы на отм. 0,000; +7.000	
NKNH21002-ПС-ЭБСМ-КР1.2-3109-КЖ-0007	Этажерка - 2. Схема расположения плиты на отм. -1,000	
NKNH21002-ПС-ЭБСМ-КР1.2-3109-КЖ-0008	Этажерка - 2. Схема расположения плиты пола на отм. 0,000	
NKNH21002-ПС-ЭБСМ-КР1.2-3109-КЖ-0009	Этажерка - 2. Схема расположения балок перекрытия на отм. +3,200, +4,600	
NKNH21002-ПС-ЭБСМ-КР1.2-3109-КЖ-0010	Этажерка - 2. Схема расположения плиты перекрытия на отм. +3,200	
NKNH21002-ПС-ЭБСМ-КР1.2-3109-КЖ-0011	Этажерка - 2. Схема расположения плиты плиты пола на отм. +4,600	
NKNH21002-ПС-ЭБСМ-КР1.2-3109-КЖ-0012	Этажерка - 2. Схема расположения балок перекрытия на отм. +5,900, +10,000	
NKNH21002-ПС-ЭБСМ-КР1.2-3109-КЖ-0013	Этажерка - 2. Схема расположения плиты пола на отм. +5,900	
NKNH21002-ПС-ЭБСМ-КР1.2-3109-КЖ-0014	Этажерка - 2. Схема расположения плиты перекрытия на отм. +10,000	
NKNH21002-ПС-ЭБСМ-КР1.2-3109-КЖ-0015	Этажерка-2. Разрез по оси В, 5	
NKNH21002-ПС-ЭБСМ-КР1.2-3109-КМ-0002	Этажерка-2. Схема расположения металлических конструкций на отм. +14,000, 14,900, +15,000, +16,300	
NKNH21002-ПС-ЭБСМ-КР1.2-3109-КМ-0003	Этажерка-2. Разрез по оси В, 5	
3110	Транспортировка продукта	
NKNH21002-ПС-ЭБСМ-КР1.2-3110-КЖ-0001	Силосный блок. Схема свайного поля	
NKNH21002-ПС-ЭБСМ-КР1.2-3110-КЖ-0002	Силосный блок. Инженерно-геологический разрез по скважинам СКВ 4, СКВ с-36п (арх), СКВ 1	
NKNH21002-ПС-ЭБСМ-КР1.2-3110-КЖ-0003	Силосный блок. Схема расположения ростверков	
NKNH21002-ПС-ЭБСМ-КР1.2-3110-КЖ-0004	Силосный блок. Ростверки РМ1. РМ2	
NKNH21002-ПС-ЭБСМ-КР1.2-3110-КЖ-0005	Силосный блок. Ростверки РМ3, РМ4, РМ5	
NKNH21002-ПС-ЭБСМ-КР1.2-3110-КЖ-0006	Силосный блок. Схема расположения колонн на отм. 0.000.	
NKNH21002-ПС-ЭБСМ-КР1.2-3110-КЖ-0007	Силосный блок. Разрез 1-1	

Обозначение	Наименование	Примечание
NKNH21002-ПС-ЭБСМ-КР1.2-3110-КЖ-0008	Силосный блок. Разрезы 2-2, 3-3. Колонны КМ1...КМ6	
NKNH21002-ПС-ЭБСМ-КР1.2-3110-КЖ-0009	Силосный блок. Схема расположения элементов плиты перекрытия ПМ1 на отм.+11.500	
NKNH21002-ПС-ЭБСМ-КР1.2-3110-КЖ-0010	Силосный блок. Схема верхнего и нижнего армирования плиты перекрытия на отм.+11.500. Сечения 1-1.2-2	
NKNH21002-ПС-ЭБСМ-КР1.2-3110-КЖ-0011	Силосный блок. Схема расположения ригелей Р1 на отм.+11.500. Ригель Р1	
NKNH21002-ПС-ЭБСМ-КР1.2-3110-КЖ-0012	Силосный блок. Схема расположения плиты ПМ2 на отм. +6,000 в осях А-Б;4-6. Сечения 1-1, 2-2	
NKNH21002-ПС-ЭБСМ-КР1.2-3110-КМ-0013	Силосный блок. Схема расположения плиты перекрытия ПМ4 на отм.+8,500 в осях Б-Е; 9-10. Схема армирования верхней и нижней зоны плиты	
NKNH21002-ПС-ЭБСМ-КР1.2-3110-КЖ-0014	Силосный блок. Схема расположения плиты перекрытия ПМ3 на отм.+15,000 в осях Б-Е; 9-10. Сечение 1-1	
NKNH21002-ПС-ЭБСМ-КР1.2-3110-КЖ-0015	Силосный блок. Схема расположения плиты перекрытия ПМ5 на отм.+8,500 в осях Ж-Е; 4-6. Схема армирования верхней и нижней зоны плиты	
NKNH21002-ПС-ЭБСМ-КР1.2-3110-КЖ-0016	Силос.3110. Сечения 1-1, 2-2	
NKNH21002-ПС-ЭБСМ-КР1.2-3110-КЖ-0017	Силосный блок. Схема расположения плиты перекрытия ПМ6 на отм.+8,500 в осях Ж-Е;6-9. Сечение 1-1,2-2	
NKNH21002-ПС-ЭБСМ-КР1.2-3110-КЖ-0018	Силосный блок. Схема расположения плиты перекрытия ПМ7 на отм.+3,400 в осях Б-Е; 4-9. Сечения 1-1,2-2	
NKNH21002-ПС-ЭБСМ-КР1.2-3110-КЖ-0019	Силосный блок. Схема расположения плиты перекрытия ПМ8 на отм.+13,500 в осях Д-Г;1-2. Сечение 1-1	
NKNH21002-ПС-ЭБСМ-КР1.2-3110-КЖ-0020	Силосный блок. Схема расположения плиты перекрытия ПМ9 на отм.+27,000 в осях Д-Г;1-3. Сечение 1-1	
NKNH21002-ПС-ЭБСМ-КР1.2-3110-КЖ-0021	Силосный блок. Схема расположения плиты перекрытия ПМ10 на отм.+32,000 в осях Д-Г;1-3. Сечение 1-1	
NKNH21002-ПС-ЭБСМ-КР1.2-3110-КЖ-0022	Силосный блок. Схема расположения плиты пола Пп1 на отм. 0,000.	
NKNH21002-ПС-ЭБСМ-КР1.2-3110-КМ-0001	Силосный блок. Схема расположения элементов перекрытия на отм.+23,000 в осях Д-Г;1-3. Узлы 1,2.3	
NKNH21002-ПС-ЭБСМ-КР1.2-3110-КМ-0002	Силосный блок. Схема расположения элементов перекрытия на отм.+5,300;+9,300 (верх настила) в осях Г-Д; 1-3. Схема расположения элементов перекрытия на отм.+3,400 (верх настила) в осях	

Обозначение	Наименование	Примечание
	Е-Ж; 4-6; Е-Б; 9-10. Узел 1	
NKNH21002-ПС-ЭБСМ-КР1.2-3110-КМ-0003	Силосный блок. Схема расположения элементов перекрытия на отм. +6,700 (низ подкранового пути) в осях Е-Ж; 6-9. на отм. +8,500 в осях 6-7; Е-Ж	
NKNH21002-ПС-ЭБСМ-КР1.2-3110-КМ-0004	Силосный блок. Схема расположения элементов перекрытия на отм. +11,700 (низ подкравых путей) в осях А-Б; 4-6. Схема расположения элементов перекрытия на отм. +4,700 (низ подкранового пути) в осях А-Б; 4-6	
3111.3112	Внутрицеховая эстакада А. Внутрицеховая эстакада В	
NKNH21002-ПС-ЭБСМ-КР1.2-3111, 3112-КЖ-0001	Эстакада в осях 2-5. Схема расположения фундаментов. Фундаменты ФМ1, ФМ2. Инженерно-геологический разрез по скважине СКВ с-8п	
NKNH21002-ПС-ЭБСМ-КР1.2-3111, 3112-КЖ-0002	Эстакада в осях 2-5. Схема расположения ригелей на отм. +6,000. Ригель РМ1	
NKNH21002-ПС-ЭБСМ-КР1.2-3111, 3112-КМ-0001	Эстакада в осях 2-5. Схемы расположения элементов на отм. +6,000; +9,500; +13,000	
NKNH21002-ПС-ЭБСМ-КР1.2-3111, 3112-КМ-0002	Эстакада в осях 2-5. Схемы расположения элементов на отм. +16,500; +20,000; +23,000	
NKNH21002-ПС-ЭБСМ-КР1.2-3111, 3112-КМ-0003	Эстакада в осях 2-5. Схемы расположения элементов на отм. +25,800; +28,600. Схемы расположения прогонов покрытия и кабельных полок	
NKNH21002-ПС-ЭБСМ-КР1.2-3111, 3112-КМ-0004	Эстакада в осях 2-5. Схемы расположения переходных площадок и площадок обслуживания	
NKNH21002-ПС-ЭБСМ-КР1.2-3111, 3112-КМ-0005	Эстакада в осях 2-5. Сечения А-А; Б-Б; В-В	
NKNH21002-ПС-ЭБСМ-КР1.2-3111, 3112-КМ-0006	Эстакада в осях 2-5. Узлы 1…5	
1402	Товарный парк ЛВЖ с насосной	
NKNH21002-ПС-ЭБСМ-КР1.2-1402-КЖ-0001	Открытая насосная. Схема расположения свай	
NKNH21002-ПС-ЭБСМ-КР1.2-1402-КЖ-0002	Открытая насосная. Схемы расположения ростверков и фундаментов под оборудование, плиты ПМ-1 на отм. 0,000	
NKNH21002-ПС-ЭБСМ-КР1.2-1402-КЖ-0003	Открытая насосная. Ростверки РсМ1, РсМ2	
NKNH21002-ПС-ЭБСМ-КР1.2-1402-КЖ-0004	Схема расположения фундаментов под резервуары, стенки каре и монолитной плиты	
NKNH21002-ПС-ЭБСМ-КР1.2-1402-КЖ-0005	Схема расположения свай для фундаментов ФМ1, ФМ2, ФМ3	
NKNH21002-ПС-ЭБСМ-КР1.2-1402-КЖ-0006	Фундаменты ФМ1, ФМ2, ФМ3. Сечения 1-1...3-3	

Обозначение	Наименование	Примечание
NKNH21002-ПС-ЭБСМ-КР1.2-1402-КЖ-0007	Инженерно-геологический разрез по скважинам СКВ 126, СКВ 130	
NKNH21002-ПС-ЭБСМ-КР1.2-1402-КЖ-0008	Эстакада. Схема расположения фундаментов	
NKNH21002-ПС-ЭБСМ-КР1.2-1402-КЖ-0009	Эстакада. Схема расположения ригелей и колонн	
NKNH21002-ПС-ЭБСМ-КР1.2-1402-КЖ-0010	Приямок дренажной емкости FA-1311. Инженерно-геологический разрез по скважине 121	
NKNH21002-ПС-ЭБСМ-КР1.2-1402-КМ-0001	Открытая насосная. Схема расположенияколонн и связей. Схема расположения балок покрытия и связей. Схема расположения прогонов покрытия. Сечение 1-1	
NKNH21002-ПС-ЭБСМ-КР1.2-1402-КМ-0002	Открытая насосная. Сечения 2-2, 3-3. Узлы 2 …4	
NKNH21002-ПС-ЭБСМ-КР1.2-1402-КМ-0003	Открытая насосная. Схема расположения подкранового пути	
NKNH21002-ПС-ЭБСМ-КР1.2-1402-КМ-0004	Эстакада. Схемы расположения металличенских элементов на отм.+1,000; +5,000; +8,000	
NKNH21002-ПС-ЭБСМ-КР1.2-1402-КМ-0005	Эстакада. Схема расположения металличенских элементов на отм.+11,000; +14,000	
NKNH21002-ПС-ЭБСМ-КР1.2-1402-КМ-0006	Эстакада. Схемы расположения элементов покрытия, прогонов. Узлы 1 …3	
NKNH21002-ПС-ЭБСМ-КР1.2-1402-КМ-0007	Эстакада. Разрезы 1-1 …4-4	
1702	Автомобильная наливная эстакада	
NKNH21002-ПС-ЭБСМ-КР1.2-1702-КЖ-0001	Схема расположения фундаментов. Фундамент монолитный Фм1. Инженерно-геологический разрез по скважинам СКВ. 212 и СКВ. 211	
NKNH21002-ПС-ЭБСМ-КР1.2-1702-КМ-0001	Схемы расположения колонн и связей, балок и распорок покрытия, прогонов и связей покрытия. Сечения 1-1, 2-2, 3-3. Узлы 1, 2	
3402	Площадка для хранения некондиционного полистирола	
NKNH21002-ПС-ЭБСМ-КР1.2-3402-КЖ-0001	Схема расположения фундаментов. Фундамент ФМ1. Инженерно-геологический разрез по скважине СКВ209	
NKNH21002-ПС-ЭБСМ-КР1.2-3402-КЖ-0002	Схема расположения плиты пола П1. Узлы 1; 2. Сечения 1-1, 2-2	
NKNH21002-ПС-ЭБСМ-КР1.2-3402-КМ-0001	Схема расположения элементов каркаса. Узлы 1 … 3. Сечения 1-1 … 2-2	
2601	Межцеховые комбинированные эстакады за границами установок	
NKNH21002-ПС-ЭБСМ-КР1.2-2601-КЖ-0001	Эстакада в осях 40-41; 93-94. Схема расположения свай. Инженерно-геологический разрез по скаживне СКВ 8-р	

Обозначение	Наименование	Примечание
NKNH21002-ПС-ЭБСМ-КР1.2-2601-КЖ-0002	Эстакада в осях 40-41; 93-94. Схема расположения фундаментов. Фундаменты ФМ1, ФМ2	
NKNH21002-ПС-ЭБСМ-КР1.2-2601-КЖ-0003	Эстакада в осях 40-41; 93-94. Схема расположения ригелей на отм. +7,000. Ригель РМ1.	
NKNH21002-ПС-ЭБСМ-КР1.2-2601-КМ-0001	Эстакада в осях 40-41; 93-94. Схемы расположения элементов на отм. +3,500; +7,000; +10,500	
NKNH21002-ПС-ЭБСМ-КР1.2-2601-КМ-0002	Эстакада в осях 40-41; 93-94. Схемы расположения элементов на отм. +14,000; +17,500; +21,000. Схема расположения переходных площадок	
NKNH21002-ПС-ЭБСМ-КР1.2-2601-КМ-0003	Эстакада в осях 40-41; 93-94. Схемы расположения элементов на отм. +24,000; +26,800. Схемы расположения прогонов покрытия и площадок обслуживания	
NKNH21002-ПС-ЭБСМ-КР1.2-2601-КМ-0004	Эстакада в осях 40-41; 93-94. Сечения А-А; Б-Б; В-В	
NKNH21002-ПС-ЭБСМ-КР1.2-2601-КМ-0005	Эстакада в осях 40-41; 93-94. Схема расположения кабельных полок	
NKNH21002-ПС-ЭБСМ-КР1.2-2601-КМ-0006	Эстакада в осях 40-41; 93-94. Узлы 1…5	
NKNH21002-ПС-ЭБСМ-КР1.2-2601-КЖ-0004	Эстакада в осях 50-53. Схема расположения фундаментов. Фундамент ФМ1	
NKNH21002-ПС-ЭБСМ-КР1.2-2601-КЖ-0005	Эстакада в осях 50-53. Схема расположения ригелей на отм. +7,000. Ригель РМ1.	
NKNH21002-ПС-ЭБСМ-КР1.2-2601-КМ-0007	Эстакада в осях 50-53. Схемы расположения элементов на отм +7,000; +10,500; +14,000	
NKNH21002-ПС-ЭБСМ-КР1.2-2601-КМ-0008	Эстакада в осях 50-53. Схемы расположения элементов на отм +18,000; +20,800. Схемы расположения прогонов покрытия и кабельных полок	
NKNH21002-ПС-ЭБСМ-КР1.2-2601-КМ-0009	Эстакада в осях 50-53. Схемы расположения проходных и обслуживающих площадок	
NKNH21002-ПС-ЭБСМ-КР1.2-2601-КМ-0010	Эстакада в осях 50-53. Сечения А-А; Б-Б	
NKNH21002-ПС-ЭБСМ-КР1.2-2601-КМ-0011	Эстакада в осях 50-53. Узлы 1…5	
NKNH21002-ПС-ЭБСМ-КР1.2-2601-КЖ-0006	Эстакада в осях 219...224. Схема расположения фундаментов и колонн. Инженерно-геологический разрез скважине 242	
NKNH21002-ПС-ЭБСМ-КР1.2-2601-КЖ-0007	Эстакада в осях 219...224. Схема расположения монолитных ригелей Р1. Узел 1	
NKNH21002-ПС-ЭБСМ-КР1.2-2601-КЖ-0008	Эстакада в осях 219...224. Сечения 1-1, 2-2	
NKNH21002-ПС-ЭБСМ-КР1.2-2601-КЖ-0009	Эстакада в осях 219...224. Фундамент ФМ1. Сечения 1-1, 2-2	

Обозначение	Наименование	Примечание
NKNH21002-ПС-ЭБСМ-КР1.2-2601-КЖ-0010	Эстакада в осях 219...224. Колонна К1. Опалубка. Армирование. Узел 1. Сечения 1-1, 2-2	
NKNH21002-ПС-ЭБСМ-КР1.2-2601-КМ-0012	Эстакада в осях 219…224.	
NKNH21002-ПС-ЭБСМ-КР1.2-2601-КМ-0013	Участок 3. Схема устройства металического каркаса	
2820	КИТСО (ОЗХ)	
NKNH21002-ПС-ЭБСМ-КР1.2-2820-КЖ-0001	Ограждение. Схема расположения элементов ограждения. Часть 1	
NKNH21002-ПС-ЭБСМ-КР1.2-2820-КЖ-0002	Ограждение. Схема расположения элементов ограждения. Часть 2	
NKNH21002-ПС-ЭБСМ-КР1.2-2820-КЖ-0003	Ограждение. Схема расположения элементов ограждения. Часть 3	
2311	Блок подогрева теплоносителя (антифриз)	
NKNH21002-ПС-ЭБСМ-КР1.2-2311-КЖ-0001	Открытая насосная. Схема расположения фундаментов. Фундамент монолитный ФМ1	
NKNH21002-ПС-ЭБСМ-КР1.2-2311-КЖ-0002	Открытая насосная. Схема устройства плиты пола ПлМ1 на отм. 0,000	
NKNH21002-ПС-ЭБСМ-КР1.2-2311-КМ-0001	Открытая насосная. Схема расположения основных элементов металлического каркаса, прогонов и подкранового пути	
NKNH21002-ПС-ЭБСМ-КР1.2-2311-КМ-0002	Открытая насосная. Сечения 1-1...5-5	
NKNH21002-ПС-ЭБСМ-КР1.2-2311-КМ-0003	Открытая насосная. Узлы 1...4	
NKNH21002-ПС-ЭБСМ-КР1.2-2311-КЖ-0003	Этажерка 1. Схема устройства фундаментной плиты	
NKNH21002-ПС-ЭБСМ-КР1.2-2311-КЖ-0004	Этажерка 1. Схема расположения плиты пола на отм. 0,000	
NKNH21002-ПС-ЭБСМ-КР1.2-2311-КЖ-0005	Этажерка 1. Схема расположения плиты перекрытия на отм. +7,000; +20,000. Колонна К2, Балка Б1, Б2	
NKNH21002-ПС-ЭБСМ-КР1.2-2311-КМ-0004	Этажерка 1. Схема расположения площадок обслуживания и подкрановых балок на отм 0,000, +7,000, +20,000	
NKNH21002-ПС-ЭБСМ-КР1.2-2311-КЖ-0009	Анализаторная. Фундаментная плита ФП1	
NKNH21002-ПС-ЭБСМ-КР1.2-2311-КМ-0005	Анализаторная. Каркас	
NKNH21002-ПС-ЭБСМ-КР1.2-2311-КМ-0006	Анализаторная. Узлы ***	
NKNH21002-ПС-ЭБСМ-КР1.2-2311-КЖ-0010	FA-3001. Приямок	
2304	Факельное хозяйство. Факельная установка	

Взам. инв. №

Подп. и дата

Инв. № подл. 00054763

Обозначение	Наименование	Примечание
NKNH21002-ПС-ЭБСМ-КР1.2-2304-КЖ-0001	Схема расположения свай	
NKNH21002-ПС-ЭБСМ-КР1.2-2304-КЖ-0002	Схема расположения ростверков РсМ1	
NKNH21002-ПС-ЭБСМ-КР1.2-2304-КМ-0001	Схема расположения металлических элементов факела на отм. 0,000	
2305	Факельное хозяйство. Площадка факельных сепараторов	
NKNH21002-ПС-ЭБСМ-КР1.2-2305-КЖ-0001	Этажерка. Компоновочная схема. Ситуационный план	
NKNH21002-ПС-ЭБСМ-КР1.2-2305-КЖ-0002	Этажерка. Схема расположения монолитных фундаментов, плиты пола на отм. 0.000. Монолитные фундаменты ФМ-1, ФМ-2	
NKNH21002-ПС-ЭБСМ-КР1.2-2305-КЖ-0003	Этажерка. Инженерно-геологический разрез по скважинам СКВ. 216, СКВ. 218.	
NKNH21002-ПС-ЭБСМ-КР1.2-2305-КЖ-0004	Этажерка. Схема расположения элементов монолитного каркаса на отм. +6.000	
NKNH21002-ПС-ЭБСМ-КР1.2-2305-КЖ-0005	Этажерка. Схема устройства плиты покрытия. Опалубочный чертёж. Армирование в нижней и верхней зонах.	
NKNH21002-ПС-ЭБСМ-КР1.2-2305-КМ-0001	Этажерка. Схема расположения подкранового пути	
NKNH21002-ПС-ЭБСМ-КР1.2-2305-КМ-0002	Этажерка. Узлы 1...3 сечения 1-1, 2-2	
2306.2307	Насосная станция оборотного водоснабжения и реагентное хозяйство. Градирня	
NKNH21002-ПС-ЭБСМ-КР1.2-2306, 2307-КЖ-0001	Схема свайного поля	
NKNH21002-ПС-ЭБСМ-КР1.2-2306, 2307-КЖ-0002	Инженерно-геологический разрез по скважинам СКВ с-258п (арх.), СКВ 192, СКВ 193, СКВ 191, СКВ 153А, СКВ 153	
NKNH21002-ПС-ЭБСМ-КР1.2-2306, 2307-КЖ-0003	Схема расположения фундаментов	
NKNH21002-ПС-ЭБСМ-КР1.2-2306, 2307-КЖ-0004	Ростверки монолитные РМ1…РМ6	
NKNH21002-ПС-ЭБСМ-КР1.2-2306, 2307-КЖ-0005	Схема расположения монолитных колонн и ригилей. Колонна КМ1. Ригели РМ1…РМ3	
NKNH21002-ПС-ЭБСМ-КР1.2-2306, 2307-КЖ-0006	Схема расположения монолитной плиты (днища) и стен на отм. +2,100. Сечения 1-1, 2-2. Узел А	
NKNH21002-ПС-ЭБСМ-КР1.2-2306, 2307-КЖ-0007	Схема расложения монолитных стен и пилонов на отм. -3,400. Схема расположения плиты(крышки) +4,500 в осях 15-16. Узел 1. Сечения 5-5, А-А	
NKNH21002-ПС-ЭБСМ-КР1.2-2306, 2307-КЖ-0008	Разрезы 1-1...4-4. Узел дополнительного армирования отверстий в стенах	

Взам. инв. №

Подп. и дата

Инв. № подл. 00054763

Обозначение	Наименование	Примечание
NKNH21002-ПС-ЭБСМ-КР1.2-2306, 2307-КЖ-0009	Схема расположения плиты пола в осях 17-25. Сечение 1-1	
NKNH21002-ПС-ЭБСМ-КР1.2-2306, 2307-КЖ-0010	Схема устройства фундамента под насосы	
NKNH21002-ПС-ЭБСМ-КР1.2-2306, 2307-КМ-0001	Схема расположения металлических элементов каркаса на отм. +0,150. Схема элементов по нижнему поясу ферм	
NKNH21002-ПС-ЭБСМ-КР1.2-2306, 2307-КМ-0002	Схема расположения элементов по верхнему поясу ферм. Схема расположения прогонов покрытия	
NKNH21002-ПС-ЭБСМ-КР1.2-2306, 2307-КМ-0003	Схема расположения конструкций подкрановых путей	
NKNH21002-ПС-ЭБСМ-КР1.2-2306, 2307-КМ-0004	Сечения 1-1 … 4-4	
NKNH21002-ПС-ЭБСМ-КР1.2-2306, 2307-КМ-0005	Узлы 1 … 5	
NKNH21002-ПС-ЭБСМ-КР1.2-2306,2307-КМ-0006	Ферма ФС1, ФС2	
2302	Насосная противопожарного водоснабжения	
NKNH21002-ПС-ЭБСМ-КР1.2-2302-КЖ-0001	Схема расположения фундаментов на отм. -2,350 в осях 1 - 7 / А - В. Схема расположения плиты пола на отм. -0,100. Разрез 1-1	
NKNH21002-ПС-ЭБСМ-КР1.2-2302-КЖ-0002	Инженерно-геологический разрез по скважинам СКВ156, СКВ190	
NKNH21002-ПС-ЭБСМ-КР1.2-2302-КМ-0001	Схема расположения колонн на отм. 0,000 в осях 1 - 7 / А - В. Разрезы 1-1...4-4	
NKNH21002-ПС-ЭБСМ-КР1.2-2302-КМ-0002	Схема расположения прогонов в осях 1 - 7 / А - В. Разрезы 5-5, 6-6. Узлы 1, 2. Сечения 7-7...10-10	
NKNH21002-ПС-ЭБСМ-КР1.2-2302-КМ-0003	Узлы 3...7. Сечения 11-11...16-16	
NKNH21002-ПС-ЭБСМ-КР1.2-2302-КЖ-0003	Фундамент ФМ-1, ФМ-2, ФМ-3. Разрезы 2-2...7-7	
2301	Резервуары хранения противопожарного запаса	
NKNH21002-ПС-ЭБСМ-КР1.2-2301-КЖ-0001	Схема устройства фундамента под оборудование. Инженерно-геологический разрез по скважинам***	
2201	Аппаратная	
NKNH21002-ПС-ЭБСМ-КР1.2-2201-АР-0001	Фасад 1-7. Фасад 7-1. Фасад А-Д. Фасад Д-А	
NKNH21002-ПС-ЭБСМ-КР1.2-2201-АР-0002	План на отм. 0,000, +1,200. План на отм. +3,800, +4,020, +4,500	
NKNH21002-ПС-ЭБСМ-КР1.2-2201-АР-0003	План кровли	
NKNH21002-ПС-ЭБСМ-КР1.2-2201-АР-0004	Разрез 1-1. Разрез 2-2	

Обозначение	Наименование	Примечание
NKNH21002-ПС-ЭБСМ-КР1.2-2201-КЖ-0001	Схема устройства фундаментной плиты	
NKNH21002-ПС-ЭБСМ-КР1.2-2201-КЖ-0002	Схема расположения скважин СКВ 7 - СКВ с-164п	
NKNH21002-ПС-ЭБСМ-КР1.2-2201-КЖ-0003	Схема расположения колонн и монолитных стен на отм. 0,000	
NKNH21002-ПС-ЭБСМ-КР1.2-2201-КЖ-0004	Схема расположения плиты перекрытия и балок покрытия на отм. +7,100	
2202	Здание электроустановок	
NKNH21002-ПС-ЭБСМ-КР1.2-2202-КМ-0002	Схема расположения основных элементов металлического каркаса на отм +4,750, +9,580	
NKNH21002-ПС-ЭБСМ-КР1.2-2202-КМ-0003	Схема расположения прогонов	
NKNH21002-ПС-ЭБСМ-КР1.2-2202-КМ-0004	Разрез 1-1	
NKNH21002-ПС-ЭБСМ-КР1.2-2202-КМ-0005	Разрезы 2-2, 3-3, 4-4	
NKNH21002-ПС-ЭБСМ-КР1.2-2202-КМ-0006	Узлы 1...12. Сечения 1-1...13-13	
NKNH21002-ПС-ЭБСМ-КР1.2-2202-КЖ-0001	Схема расположения фундаментов. Фундамент монолитный ФМ1, ФМ2.	
NKNH21002-ПС-ЭБСМ-КР1.2-2202-КЖ-0002	Инженерно-геологический разрез по скважинам СКВ с-167п - СКВ с-165-п	
NKNH21002-ПС-ЭБСМ-КР1.2-2202-КЖ-0003	Схема расположения монолитных плит пола на отм -0,100	
NKNH21002-ПС-ЭБСМ-КР1.2-2202-КЖ-0004	Схема расположения плиты перекрытия по несъемной опалубке на отм +3,950	
NKNH21002-ПС-ЭБСМ-КР1.2-2202-АР-0001	Фасад 1-7, А-Л	
NKNH21002-ПС-ЭБСМ-КР1.2-2202-АР-0002	Фасад Л-А, 7-1	
NKNH21002-ПС-ЭБСМ-КР1.2-2202-АР-0003	План на отм.0,000	
NKNH21002-ПС-ЭБСМ-КР1.2-2202-АР-0004	План на отм.+4,000	
NKNH21002-ПС-ЭБСМ-КР1.2-2202-АР-0005	План кровли	
NKNH21002-ПС-ЭБСМ-КР1.2-2202-АР-0006	Разрезы 1-1...3-3	
2303	Здание электроустановок (ОЗХ)	
NKNH21002-ПС-ЭБСМ-КР1.2-2203-КЖ-0002	Инженерно-геологический разрез по скважинам СКВ 201, СКВ 200	
NKNH21002-ПС-ЭБСМ-КР1.2-2203-КМ-0001	Схема расположения элементов металлического каркаса на отм. 0,000 в осях 1 - 6 / А - Г. Разрез 1-1	

Обозначение	Наименование	Примечание
NKNH21002-ПС-ЭБСМ-КР1.2-2203-КМ-0002	Схема расположения элементов металлического каркаса на отм. 3,750 в осях 1 - 6 / А - Г. Разрез 2-2	
NKNH21002-ПС-ЭБСМ-КР1.2-2203-КМ-0003	Схема расположения элементов металлического каркаса на отм. 9,750 в осях 1 - 6 / А - Г. Разрезы 3-3, 4-4	
NKNH21002-ПС-ЭБСМ-КР1.2-2203-КМ-0004	Узлы 1-5	
NKNH21002-ПС-ЭБСМ-КР1.2-2203-КЖ-0003	Схема расположения ростверков, плиты пола на отм. -0,100. Ростверк РсМ1. Разрезы 1-1...5-5	
NKNH21002-ПС-ЭБСМ-КР1.2-2203-КЖ-0004	Схема устройства плиты перекрытия по несъемной опалубке в осях 1-6/А-Г на отм. +3,950	
2308	Канализационно-насосная станция бытовой канализации	
NKNH21002-ПС-ЭБСМ-КР1.2-2308-КЖ-0001	Фундаментная плита	
2818	Станция захоложенной воды	
NKNH21002-ПС-ЭБСМ-КР1.2-2818-КЖ-0001	Этажерка. Схема расположения фундаментов. Схема расположения плиты пола. Фундамент ФМ1	
NKNH21002-ПС-ЭБСМ-КР1.2-2818-КЖ-0002	Этажерка. Инженерно-геологический разрез по скважинам СКВ 208, СКВ 204, СКВ 203	
NKNH21002-ПС-ЭБСМ-КР1.2-2818-КЖ-0003	Этажерка. Схема расположения монолитного каркаса в осях 1-5/А-В	
NKNH21002-ПС-ЭБСМ-КР1.2-2818-КЖ-0004	Этажерка. Схема расположения плиты перекрытия на отм. +8,500.	
NKNH21002-ПС-ЭБСМ-КР1.2-2818-КЖ-0005	Этажерка. Колонны КМ1, КМ2, КМ3. Опалубка и армирование	
NKNH21002-ПС-ЭБСМ-КР1.2-2818-КМ-0001	Этажерка. Схема расположения элементов на отм. 0,000, +8,500	
NKNH21002-ПС-ЭБСМ-КР1.2-2818-КМ-0002	Этажерка. Схема расположения элементов на отм. +10,600, +11,700, +12,700, +15,200, +17,700	
NKNH21002-ПС-ЭБСМ-КР1.2-2818-КМ-0003	Этажерка. Схема расположения подкрановых балок и элементов кабельных конструкций	
NKNH21002-ПС-ЭБСМ-КР1.2-2818-КМ-0004	Этажерка. Узлы 1...3	
2610	Межцеховые комбинированные эстакады	
NKNH21002-ПС-ЭБСМ-КР1.2-2610-КМ-0001	Усиление верхнего яруса эстакады в осях 6497-6498	
2701	Платформенные автомобильные весы коммерческого учета	
NKNH21002-ПС-ЭБСМ-КР1.2-2701-КЖ-0001	Схема расположения фундаментов и бетонных покрытий	
NKNH21002-ПС-ЭБСМ-КР1.2-2701-КЖ-0002	Инженерно-геологический разрез по скважинам СКВ 253, СКВ 254, СКВ 255	

Обозначение	Наименование	Примечание
NKNH21002-ПС-ЭБСМ-КР1.2-2701-КЖ-0003	Фундамент ФМ1	
NKNH21002-ПС-ЭБСМ-КР1.2-2701-КЖ-0004	Бетонные покрытия БП1, БП2, БП3	
NKNH21002-ПС-ЭБСМ-КР1.2-2701-КЖ-0005	Здание весовщика. Фундаментная плита ФП1. Инженерно-геологический разрез по скважине 255	
NKNH21002-ПС-ЭБСМ-КР1.2-2701-КМ-0001	Здание весовщика. Схема расположения элементов основания блок-бокса. Схема расположения элементов каркаса. Козырек К1. Узлы 1,2	
NKNH21002-ПС-ЭБСМ-КР1.2-2701-АР-0001	Здание весовщика. Фасады 1-2, А-Г, 2-1, Г-А	
NKNH21002-ПС-ЭБСМ-КР1.2-2701-АР-0002	Здание весовщика. План на отм. 0,000	
NKNH21002-ПС-ЭБСМ-КР1.2-2701-АР-0003	Здание весовщика. План кровли, Разрез 1-1, Разрез 2-2	
1703	Железнодорожная сливо-наливная эстакада	
NKNH21002-ПС-ЭБСМ-КР1.2-1703-КЖ-0001	Открытая насосная. Схема расположения фундаментов. Фундаменты ФМ1, ФМ2. Ситуационный план. Инженерно-геологический разрез по скважине СКВ221	
NKNH21002-ПС-ЭБСМ-КР1.2-1703-КЖ-0002	Открытая насосная. Схема расположения плиты ПлМ1	
NKNH21002-ПС-ЭБСМ-КР1.2-1703-КЖ-0003	Эстакада. Схема расположения фундаментов . Фундамент ФМ1. Инженернр-геологический разрез по скважине СКВ224	
NKNH21002-ПС-ЭБСМ-КР1.2-1703-КЖ-0004	Схема расположения железобетонных плит	
NKNH21002-ПС-ЭБСМ-КР1.2-1703-КЖ-0005	Плиты ПМ1, ПМ2, П3	
NKNH21002-ПС-ЭБСМ-КР1.2-1703-КЖ-0006	Схема расположения элементов бетонной площадки в осях 16-31	
NKNH21002-ПС-ЭБСМ-КР1.2-1703-КЖ-0007	Схема расположения элементов бетонной площадки в осях 1-16	
NKNH21002-ПС-ЭБСМ-КР1.2-1703-КМ-0001	Открытая насосная. Схема расположения основных элементов металлического каркаса, прогонов, подкранового пути	
NKNH21002-ПС-ЭБСМ-КР1.2-1703-КМ-0002	Открытая насосная. Узлы 1 … 4	
NKNH21002-ПС-ЭБСМ-КР1.2-1703-КМ-0003	Эстакада. Схемы расположения металлических элементов эстакады на отм.0,000;+4,000; +8,000	
NKNH21002-ПС-ЭБСМ-КР1.2-1703-КМ-0004	Эстакада. Сечения 1-1 … 3-3. Фермы Ф1 ... Ф5. Узлы 1 … 5	
3404	Склад готовой продукции	

Взам. инв. №

Подп. и дата

Инв. № подл. 00054763

Обозначение	Наименование	Примечание
NKNH21002-ПС-ЭБСМ-КР1.2-3404-КЖ-0001	Схема расположения фундаментов в осях 18-38/А-Р	
NKNH21002-ПС-ЭБСМ-КР1.2-3404-КЖ-0002	Фундаменты монолитные ФМ1, ФМ2, ФМ3, ФМ4	
NKNH21002-ПС-ЭБСМ-КР1.2-3404-КЖ-0003	Схемы расположения стен и перекрытий в осях 36-38/А-В	
NKNH21002-ПС-ЭБСМ-КР1.2-3404-КМ-0001	Схема расположения колонн и вертикальных связей в осях 18-38/А-Р	
NKNH21002-ПС-ЭБСМ-КР1.2-3404-КМ-0002	Схема расположения элементов в уровне нижнего пояса ферм в осях 18-38/А-Р	
NKNH21002-ПС-ЭБСМ-КР1.2-3404-КМ-0003	Схема расположения элементов в уровне верхнего пояса ферм в осях 18-38/А-Р	
NKNH21002-ПС-ЭБСМ-КР1.2-3404-КМ-0004	Схема расположения прогонов покрытия в осях 18-38/А-Р	
NKNH21002-ПС-ЭБСМ-КР1.2-3404-КМ-0005	Сечение 1-1, 2-2	
NKNH21002-ПС-ЭБСМ-КР1.2-3404-КМ-0006	Сечение 3-3, 4-4, 5-5	
NKNH21002-ПС-ЭБСМ-КР1.2-3404-КМ-0007	Фермы Ф1...Ф4	
NKNH21002-ПС-ЭБСМ-КР1.2-3404-КЖ-0004	Схема расположения фундаментов в осях 1-17/А-Р	
NKNH21002-ПС-ЭБСМ-КР1.2-3404-КЖ-0005	Фундаменты монолитные ФМ1...ФМ9	
NKNH21002-ПС-ЭБСМ-КР1.2-3404-КЖ-0006	Схема расположения колонн и стен в осях 1-17/А-Ж, 1-17/Н-Р. Колонны КМ1...КМ10	
NKNH21002-ПС-ЭБСМ-КР1.2-3404-КЖ-0007	Схема расположения колонн и стен в осях 18-38/Ж-Н	
NKNH21002-ПС-ЭБСМ-КР1.2-3404-КЖ-0008	Вид А. Сечения 1-1, 2-2, 3-3	
NKNH21002-ПС-ЭБСМ-КР1.2-3404-КЖ-0009	Схема расположения балок в осях 1-17/Н-Р. Схема устройства плиты перерытия на отм. +5,800 в осях 1-17/Н-Р	
NKNH21002-ПС-ЭБСМ-КР1.2-3404-КЖ-0010	Схема расположения балок в осях 1-11/А-Е. Схема устройства плиты перерытия на отм. +5,800 в осях 1-11/А-Е	
NKNH21002-ПС-ЭБСМ-КР1.2-3404-КЖ-0011	Схема устройства плиты перекрытия по несъемной опалубке на отм. +10,460 в осях 1-11/А-Е	
NKNH21002-ПС-ЭБСМ-КР1.2-3404-КЖ-0012	Схема расположения балок в осях 11-17/А-Ж. Схема устройства плиты перекрытия в осях 11-17/А-Ж на отм. +6,200	
NKNH21002-ПС-ЭБСМ-КР1.2-3404-КЖ-0013	Схема устройства плиты пола в осях 1-17	
NKNH21002-ПС-ЭБСМ-КР1.2-3404-КЖ-0014	Схема устройства плиты пола в осях 18-38	
NKNH21002-ПС-ЭБСМ-КР1.2-	Схема расположения балок на отм. +12,000.	

Взам. инв. №

Подп. и дата

Инв. № подл. 00054763

Изм.	Кол.уч.	Лист	№док	Подп.	Дата

NKNH21002-ПС-ЭБСМ-КР1.2

Лист 17

Обозначение	Наименование	Примечание
3404-КЖ-0015	Сечение 1-1…3-3	
NKNH21002-ПС-ЭБСМ-КР1.2-3404-КЖ-0016	Воздухозаборная труба ТВ1. Схема расположения свай. Ростверк РМ-ТВ1. Инженерно-геологический разрез по скважине Скв. 162	
NKNH21002-ПС-ЭБСМ-КР1.2-3404-КЖ-0017	Воздухозаборная труба ТВ2. Схема расположения свай. Ростверк РМ-ТВ2.	
NKNH21002-ПС-ЭБСМ-КР1.2-3404-КМ-0008	Схемы расположения элементов в осях 1-17/Н-Р	
NKNH21002-ПС-ЭБСМ-КР1.2-3404-КМ-0009	Схемы расположения элементов в осях 1-17/Н-Р	
NKNH21002-ПС-ЭБСМ-КР1.2-3404-КМ-0010	Сечения 1-1…4-4	
NKNH21002-ПС-ЭБСМ-КР1.2-3404-КМ-0011	Схема расположения элементов в уровне нижнего пояса ферм в осях 1-17/Ж-Н	
NKNH21002-ПС-ЭБСМ-КР1.2-3404-КМ-0012	Схема расположения элементов в уровне верхнего пояса ферм в осях 1-17/Ж-Н	
NKNH21002-ПС-ЭБСМ-КР1.2-3404-КМ-0013	Схема расположения прогонов покрытия в осях 1-17/Ж-Н	
NKNH21002-ПС-ЭБСМ-КР1.2-3404-КМ-0014	Сечения 1-1…3-3	
NKNH21002-ПС-ЭБСМ-КР1.2-3404-КМ-0015	Сечения 4-4…6-6	
NKNH21002-ПС-ЭБСМ-КР1.2-3404-КМ-0016	Схемы расположения элементов по нижнему и верхнему поясам ферм в осях 1-17/А-Ж	
NKNH21002-ПС-ЭБСМ-КР1.2-3404-КМ-0017	Схема расположения прогонов покрытия в осях 1-17/А-Ж	
NKNH21002-ПС-ЭБСМ-КР1.2-3404-КМ-0018	Сечения 1-1…3-3	
NKNH21002-ПС-ЭБСМ-КР1.2-3404-КМ-0019	Фермы Ф1...Ф4	
NKNH21002-ПС-ЭБСМ-КР1.2-3404-КМ-0020	Схемы расположения конструкций на отм. +20,870, +26,070, +31,170, +33,670, +36,670. Сечения 1-1 ... 3-3	
NKNH21002-ПС-ЭБСМ-КР1.2-3404-КМ-0021	Воздухозаборная труба ТВ1. Схема расположения воздухозаборной трубы ТВ1. Вид А. Узлы 1...4.	
NKNH21002-ПС-ЭБСМ-КР1.2-3404-КМ-0022	Воздухозаборная труба ТВ2. Схема расположения воздухозаборной трубы ТВ2. Вид А. Узлы 1...4.	
NKNH21002-ПС-ЭБСМ-КР1.2-3404-АР-0001	Фасады 1-38, А-Р	
NKNH21002-ПС-ЭБСМ-КР1.2-3404-АР-0002	Фасады 38-1, Р-А	
NKNH21002-ПС-ЭБСМ-КР1.2-3404-АР-0003	План на отм. 0,000	

Взам. инв. №

Подп. и дата

Инв. № подл. 00054763

Обозначение	Наименование	Примечание
NKNH21002-ПС-ЭБСМ-КР1.2-3404-АР-0004	План на отм.+3,000; +3,250; +5,800	
NKNH21002-ПС-ЭБСМ-КР1.2-3404-АР-0005	План кровли	
NKNH21002-ПС-ЭБСМ-КР1.2-3404-АР-0006	Разрезы 1-1, 2-2	
NKNH21002-ПС-ЭБСМ-КР1.2-3404-АР-0007	Разрезы 3-3...5-5; 7-7	
NKNH21002-ПС-ЭБСМ-КР1.2-3404-АР-0008	План этажерки в осях 1/ И/2-М/1; 2/1-3/1 / И/2-Л/1. Разрез 6-6	
23/24	Контрольно-пропускной пункт № 23/24	
NKNH21002-ПС-ЭБСМ-КР1.2-23/24-КЖ-0001	КПП №23/24. Схема расположения монолитных конструкций на отм. 0.000; -1.200. Сечения 1-1, 2-2	
NKNH21002-ПС-ЭБСМ-КР1.2-23/24-КЖ-0002	КПП 23/24. Фундаментная плита. Инженерно-геологический разрез по скважинам СКВ 251, СКВ 252	
NKNH21002-ПС-ЭБСМ-КР1.2-23/24-КЖ-0003	КПП 23/24. Плита перекрытия низ на отм. +4,300	
NKNH21002-ПС-ЭБСМ-КР1.2-23/24-КЖ-0004	КПП №23/24. Схемы армирования стен	
1401	Промежуточный парк ЛВЖ и ГЖ	
NKNH21002-ПС-ЭБСМ-КР1.2-1401-КЖ-0001	Открытая насосная. Схема расположения свай. Инженерно-геологический разрез по СКВ с-215п (арх)	
NKNH21002-ПС-ЭБСМ-КР1.2-1401-КЖ-0002	Открытая насосная. Схема расположения ростверков. Ростверки Рм1. Рм2	
NKNH21002-ПС-ЭБСМ-КР1.2-1401-КЖ-0003	Открытая насосная. Схема расположения плиты пола на отм. 0,000	
NKNH21002-ПС-ЭБСМ-КР1.2-1401-КМ-0001	Открытая насосная. Схема расположения элементов металлического каркаса на отм. +6,000;+7,700. Разрезы 3-3,4-4	
NKNH21002-ПС-ЭБСМ-КР1.2-1401-КМ-0002	Открытая насосная. Схема расположения балок покрытия. Разрез 1-1	
NKNH21002-ПС-ЭБСМ-КР1.2-1401-КМ-0003	Открытая насосная. Разрезы 2-2, 5-5	
NKNH21002-ПС-ЭБСМ-КР1.2-1401-КМ-0004	Открытая насосная 1401. Узлы 1…4	
NKNH21002-ПС-ЭБСМ-КР1.2-1401-КЖ-0004	Схема расположения фундаментов под резервуары и стенки каре	
NKNH21002-ПС-ЭБСМ-КР1.2-1401-КЖ-0005	Схема расположения свай для фундаментов ФМ1, ФМ2, ФМ3	
NKNH21002-ПС-ЭБСМ-КР1.2-1401-КЖ-0006	Фундаменты ФМ1, ФМ2, ФМ3. Сечения 1-1...3-3	
NKNH21002-ПС-ЭБСМ-КР1.2-1401-КЖ-0007	Инженерно-геологический разрез по скважинам СКВ 160, СКВ 159, СКВ 157, СКВ 154	

Обозначение	Наименование	Примечание
NKNH21002-ПС-ЭБСМ-КР1.2-1401-КЖ-0008	Эстакада в осях 1...12. Схема расположения фундаментов. Схема расположения балок на отм. +3,600. Узел 1. Сечение 3-3	
NKNH21002-ПС-ЭБСМ-КР1.2-1401-КЖ-0009	Эстакада в осях 1...12. Сечения 1-1, 2-2. Инженерно-геологический разрез по скважинам с-214 и СКВ 151	
NKNH21002-ПС-ЭБСМ-КР1.2-1401-КЖ-0010	Эстакада в осях 1...12. Фундамент ФМ1	
NKNH21002-ПС-ЭБСМ-КР1.2-1401-КМ-0005	Эстакада 1401. Участок 1 в осях 1-12. Схема расположения элементов каркаса отм. +3,600. Схема расположения площадок и лестниц	
NKNH21002-ПС-ЭБСМ-КР1.2-1401-КМ-0006	Эстакада 1401. Участок 1 в осях 1-12. Схемы расположения балок и горизонтальных связей на отм. +6,800	
NKNH21002-ПС-ЭБСМ-КР1.2-1401-КМ-0007	Эстакада 1401. Участок 1 в осях 1-12. Схема расположения элементов каркаса отм. +10,000;+14,000. Схема расположения балок, связей на отм.+17,000	
NKNH21002-ПС-ЭБСМ-КР1.2-1401-КМ-0008	Эстакада 1401. Участок 1 в осях 1-12. Схема расположения конструкций кабельной галереи на отм. +17.000. Узлы 1...5. Сечения 1-1...6-6	
NKNH21002-ПС-ЭБСМ-КР1.2-1401-КЖ-0011	Эстакада в осях 13...26. Схема расположения фундаментов. Фундамент монолитный Фм1. Инженерно-геологический разрез по скважинам СКВ. 147 и СКВ. 152. Узел 1	
NKNH21002-ПС-ЭБСМ-КР1.2-1401-КЖ-0012	Эстакада в осях 13...26. Схема расположения ригелей и колонн. Ригель Рм1. Колонна монолитная Км1	
NKNH21002-ПС-ЭБСМ-КР1.2-1401-КМ-0009	Эстакада в осях 13...26. Схема расположения элементов на отм. +1,400; +4,300. Схема расположения площадки на отм. +2,200	
NKNH21002-ПС-ЭБСМ-КР1.2-1401-КМ-0010	Эстакада в осях 13...26. Схема расположения элементов на отм. +7,200; +9,000; +12,000	
NKNH21002-ПС-ЭБСМ-КР1.2-1401-КМ-0011	Эстакада в осях 13...26. Схемы расположения элементов кабельной галереи, прогонов покрытия кабельной галереи. Сечение 1-1. Узлы 1, 2	
NKNH21002-ПС-ЭБСМ-КР1.2-1401-КМ-0012	Эстакада в осях 13...26. Сечение 2-2. Узлы 3 и 4	
1405	Насосная	
NKNH21002-ПС-ЭБСМ-КР1.2-1405-КЖ-0001	Открытая насосная. Схема расположения фундаментов. Фундаменты ФМ***. Инженерно-геологический разрез по скважинам ***	
NKNH21002-ПС-ЭБСМ-КР1.2-1405-КЖ-0002	Открытая насосная. Схема устройства плиты пола на отм.***	

Обозначение	Наименование	Примечание
NKNH21002-ПС-ЭБСМ-КР1.2-1405-КМ-0001	Открытая насосная. Схема асположения основных элементов металлического каркаса, прогонов и балок подкранового пути	
NKNH21002-ПС-ЭБСМ-КР1.2-1405-КМ-0002	Открытая насосная. Сечения 1-1 … 5-5	
NKNH21002-ПС-ЭБСМ-КР1.2-1405-КМ-0003	Открытая насосная. Узлы***	
2401	Площадка хранения производственных отходов	
NKNH21002-ПС-ЭБСМ-КР1.2-2401-КЖ-0001	Схема расположения фундаментов. Фундамент монолитный Фм***	
NKNH21002-ПС-ЭБСМ-КР1.2-2401-КЖ-0002	Инженерно-геологический разрез по скважинам ***	
NKNH21002-ПС-ЭБСМ-КР1.2-2401-КЖ-0003	Схема устройства плиты пола на отм.***	
NKNH21002-ПС-ЭБСМ-КР1.2-2401-КМ-0001	Схемы расположения элементов металического каркаса и стеновых прогонов, расположения балок покрытия и связевых элементов, прогонов. Сечения 1-1 … 3-3	
NKNH21002-ПС-ЭБСМ-КР1.2-2401-КМ-0002	Узлы ***	

Фасад 1-4

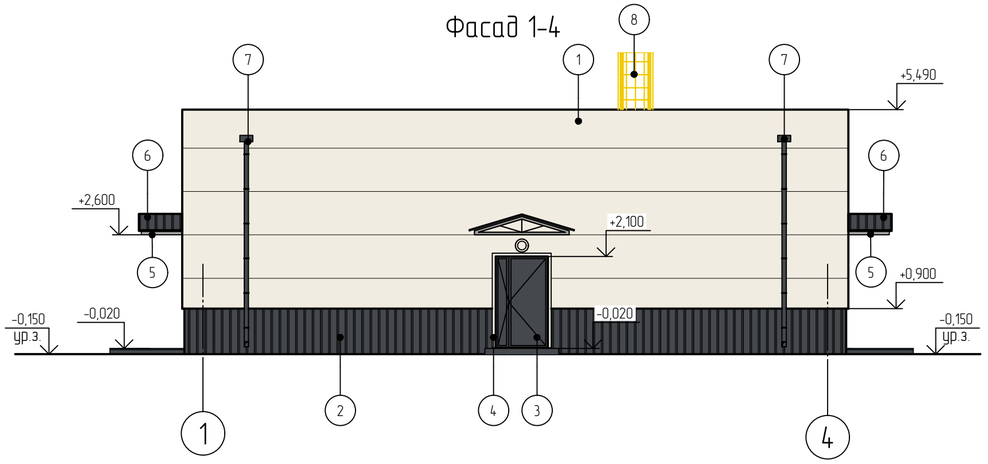

Фасад В-А

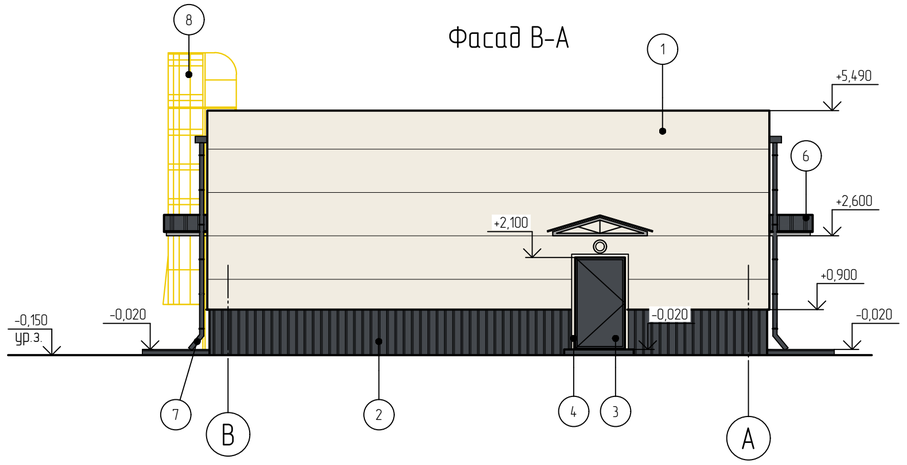

Фасад 4-1

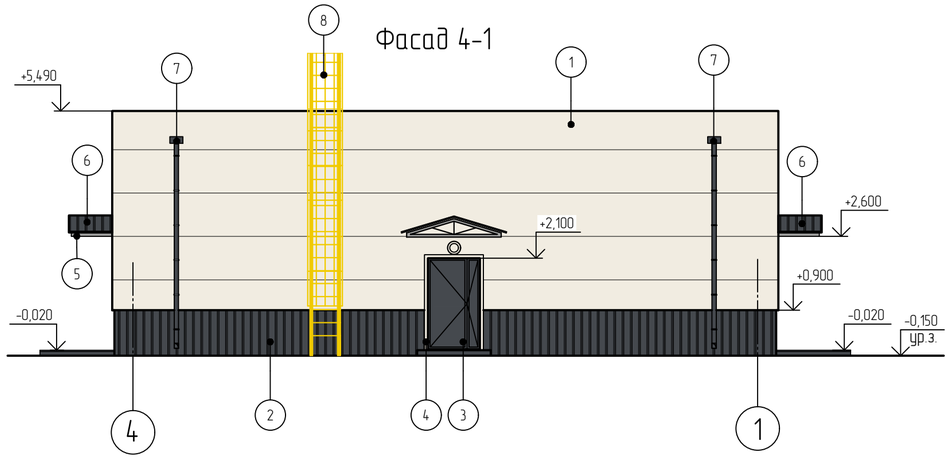

Фасад А-В

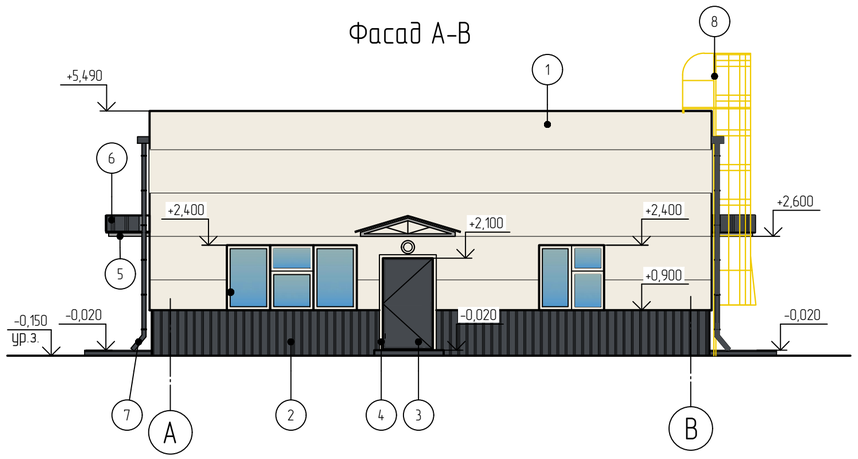

Ведомость отделки фасадов

Поз. отделки	Наименование элемента фасада	Наименование материала отделки	Наименование и номер эталона цвета или образец колера	Примечание
1	Стены	Стеновые трехслойные металлические сэндвич-панели с полимерным покрытием	RAL 9010	Белый
2	Цоколь	Металлический профилированный лист с полимерным покрытием	RAL 7024	Графитовый серый
3	Двери, ворота металлические	Окраска порошковой краской	RAL 7024	Графитовый серый
4	Обрамление дверных, оконных проемов	Листовая оцинкованная сталь с полимерным покрытием	RAL 9010	Белый
5	Металлические элементы козырьков	Стальные с полимерным покрытием	RAL 9006	Бело-алюминиевый
6	Козырьки	Металлический профилированный настил с полимерным покрытием	RAL 7024	Графитовый серый
7	Элементы водосточной системы	Листовая оцинкованная сталь толщиной не менее 0,7 мм с полимерным покрытием	RAL 7024	Графитовый серый
8	Металлические элементы ограждений лестниц	Лакокрасочное покрытие	RAL 1023	Транспортно-желтый
	Фасонные элементы: нащельники, фартуки, отливы и т.п. Цвет нащельника принимать по цвету основной конструкции.	Листовая оцинкованная сталь толщиной не менее 0,7 мм с полимерным покрытием	RAL 7024	Графитовый серый
			RAL 9010	Белый

Условные обозначения

○ - Светильник наружного освещения (настенный)

Взам. инв. №

Подп. и дата

Инв. № подл. 00053979

Изм.	Кол.уч.	Лист	№док.	Подпись	Дата
Разраб.		Потапова			25.10.24
Рук. гр.		Фанян			25.10.24
Гл. спец.		Навикова			25.10.24
Н. контр.					25.10.24
ГИП		Вавилов			25.10.24

NKNH21002-ПС-ЭБСМ-АР1.2-23/24-АР-0001

«Строительство производства этилбензола мощностью 350 тыс. тонн в год и производства стирола мощностью 400 тыс. тонн в год», «Строительство производства полистирола мощностью 250 тыс. тонн в год и Строительство общезаводского хозяйства для производства полистирола мощностью 250 тыс. тонн в год и производства этилбензола мощностью 350 тыс. тонн в год и производства стирола мощностью 400 тыс. тонн в год»

Контрольно-пропускной пункт № 23/24

Стадия	Лист	Листов
П		1

Фасады 1-4, В-А, 4-1, А-В

СИБУР НОВЫЕ РЕСУРСЫ

NKNH21002-ПС-ЭБСМ-АР1.2-23_24-АР-0001_0_0_RU.dwg

Формат А2

План на отм. 0,000

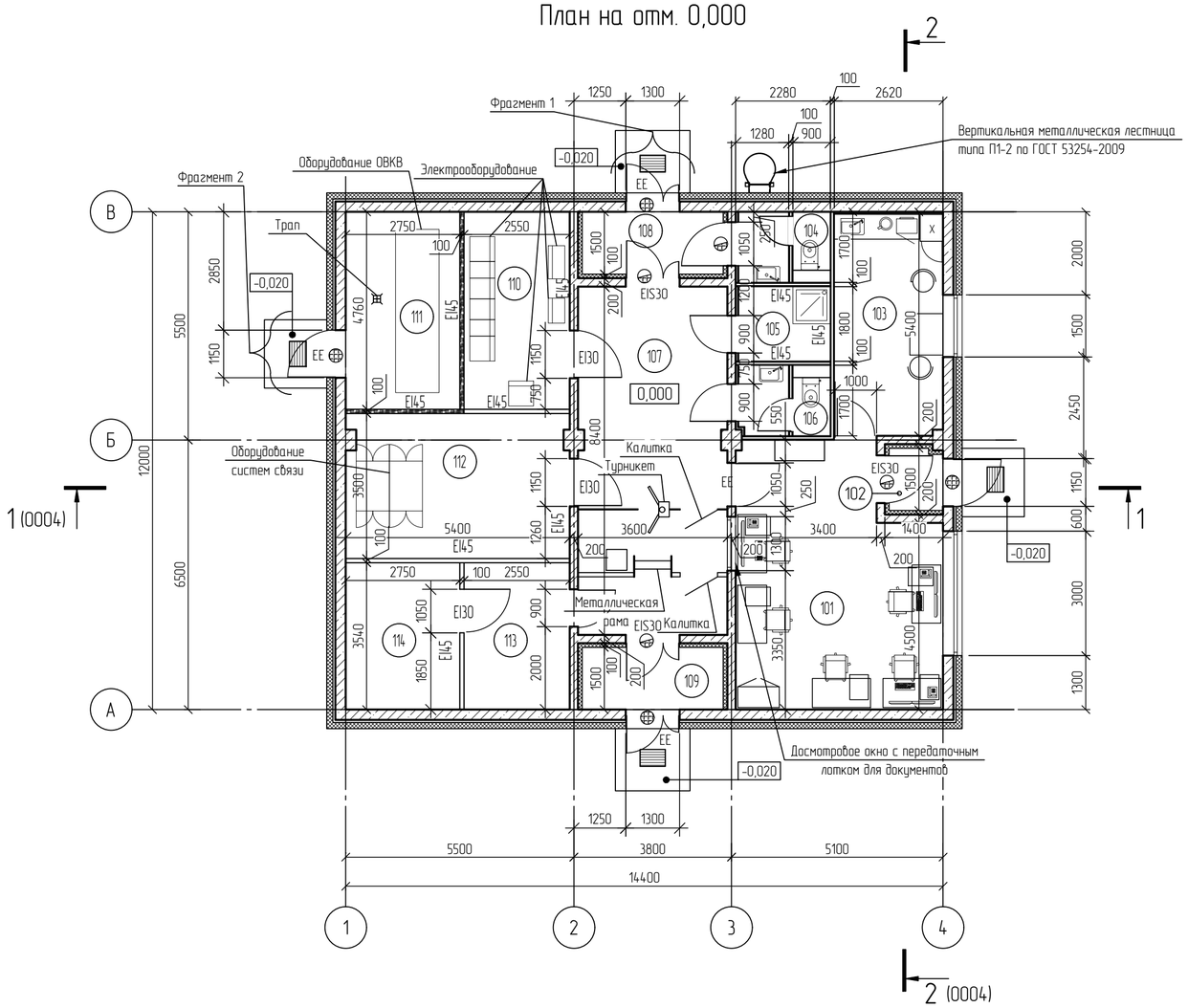

Условные обозначения

- Металлическая стеновая трехслойная сэндвич-панель с утеплителем класса НГ толщиной 150 мм
- Монолитный железобетон
- Однослойная облицовка из ГСП тип Н2 ГОСТ 32614-2015 по металлическому каркасу из тонкостенных оцинкованных металлических профилей (с утеплением жесткими гидрофобизированными минераловатными плитами) толщиной 100 мм
- Перегородка с однослойной облицовкой плитами ГСП тип Н2 ГОСТ 32614-2015 по металлическому каркасу из тонкостенных оцинкованных металлических профилей (с заполнением жесткими гидрофобизированными минеральными плитами) толщиной 100 мм
- Перегородка с однослойной облицовкой армированными цементно-минеральными плитами по металлическому каркасу из тонкостенных оцинкованных металлических профилей (с заполнением жесткими гидрофобизированными минераловатными плитами) толщиной 100 мм
- Перегородка с облицовкой крупноформатными HPL панелями толщиной 8 мм по металлическому каркасу из тонкостенных оцинкованных металлических профилей (с заполнением жесткими гидрофобизированными минеральными плитами)
- Облицовка крупноформатными HPL панелями толщиной 8 мм по металлическому каркасу из тонкостенных оцинкованных металлических профилей
- Дверной блок огневзрывостойкий
- Дверной блок стальной герметичный
- Металлическая грязезащитная решетка

EI45 - Требуемый предел огнестойкости строительных конструкций

EI30, EIS30 - Требуемый предел огнестойкости заполнения проемов

- Трап

Принятые сокращения

EE - Эвакуационный выход

Экспликация помещений

Номер помещения	Наименование	Площадь, м²	Кат. помещения
101	Помещение контролеров	29,06	
102	Тамбур	2,06	
103	Комната приема пищи	14,10	
104	Гостевой санузел	3,51	
105	Комната уборочного инвентаря	4,10	В4
106	Санузел	3,48	
107	Коридор	30,09	
108	Тамбур	5,10	
109	Тамбур	5,10	
110	Электрощитовая	12,14	В2
111	Венткамера	13,09	В3
112	Помещение ТСО	18,82	В3
113	Помещение досмотра	9,0	
114	Помещение хранения вещей	9,73	В4

Технико-экономические показатели

Общая площадь	- 172,80 м²
Площадь застройки	- 211,12 м²
Строительный объем выше отм. 0,000	- 2850,0 м³
Степень огнестойкости здания (Федеральный закон от 22.07.2008 N°123-ФЗ)	- II
Класс конструктивной пожарной опасности	- С0
Категория здания по взрыво-пожарной опасности	- не категорируется
Класс функциональной пожарной опасности	- Ф4.3

1 За относительную отметку 0,000 принята отметка чистого пола, что соответствует абсолютной отметке по генплану 194,90.

2 Тамбур санузла дополнительно укомплектовать:

- шкафом-тумбой для уборочного инвентаря (на всю ширину помещения) с встроенным в столешницу умывальником;
- зеркалом настенным (над умывальником);
- диспенсером для жидкого мыла;
- электрополотенцем (или диспенсером с бумажными полотенцами);
- пластиковой корзиной для мусора.

Кабину санузла дополнительно укомплектовать:

- держателем для туалетной бумаги;
- пластиковой корзиной для мусора;
- ершиком напольным.

Комнату уборочного инвентаря укомплектовать:

- Стеллажом для хранения моющих средств.

Фрагмент 1
Схема установки дверного блока

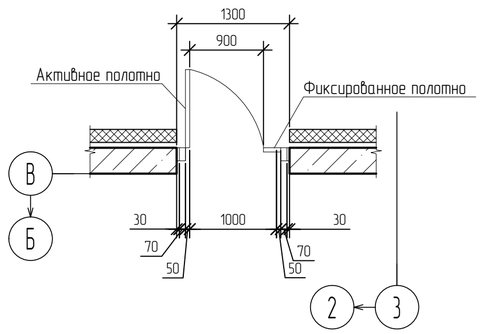

Фрагмент 2
Схема установки дверного блока

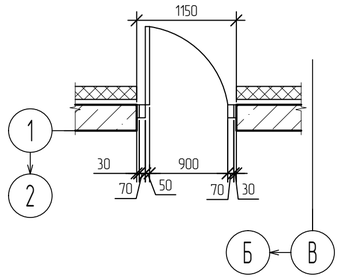

						NKNH21002-ПС-ЭБСМ-АР1.2-23/24-АР-0002	
						«Строительство производства этилбензола мощностью 350 тыс. тонн в год и производства стирола мощностью 400 тыс. тонн в год», «Строительство производства полистирола мощностью 250 тыс. тонн в год и Строительство общезаводского хозяйства для производства полистирола мощностью 250 тыс. тонн в год и производства этилбензола мощностью 350 тыс. тонн в год и производства стирола мощностью 400 тыс. тонн в год»	
Изм.	Кол.уч.	Лист	N°док.	Подпись	Дата		
Разраб.		Потапова			25.10.24	Контрольно-пропускной пункт № 23/24	Стадия: П; Лист: ; Листов: 1
Рук. гр.		Фанян			25.10.24		
Гл. спец.		Новикова			25.10.24		
Н. контр.					25.10.24	План на отм. 0,000	СИБУР НОВЫЕ РЕСУРСЫ
ГИП		Вавилов			25.10.24		

Взам. инв. N°

Подп. и дата

Инв. N° подл. 00053979

NKNH21002-ПС-ЭБСМ-АР1.2-23_24-АР-0002_0_0_RU.dwg

Формат А2

План кровли

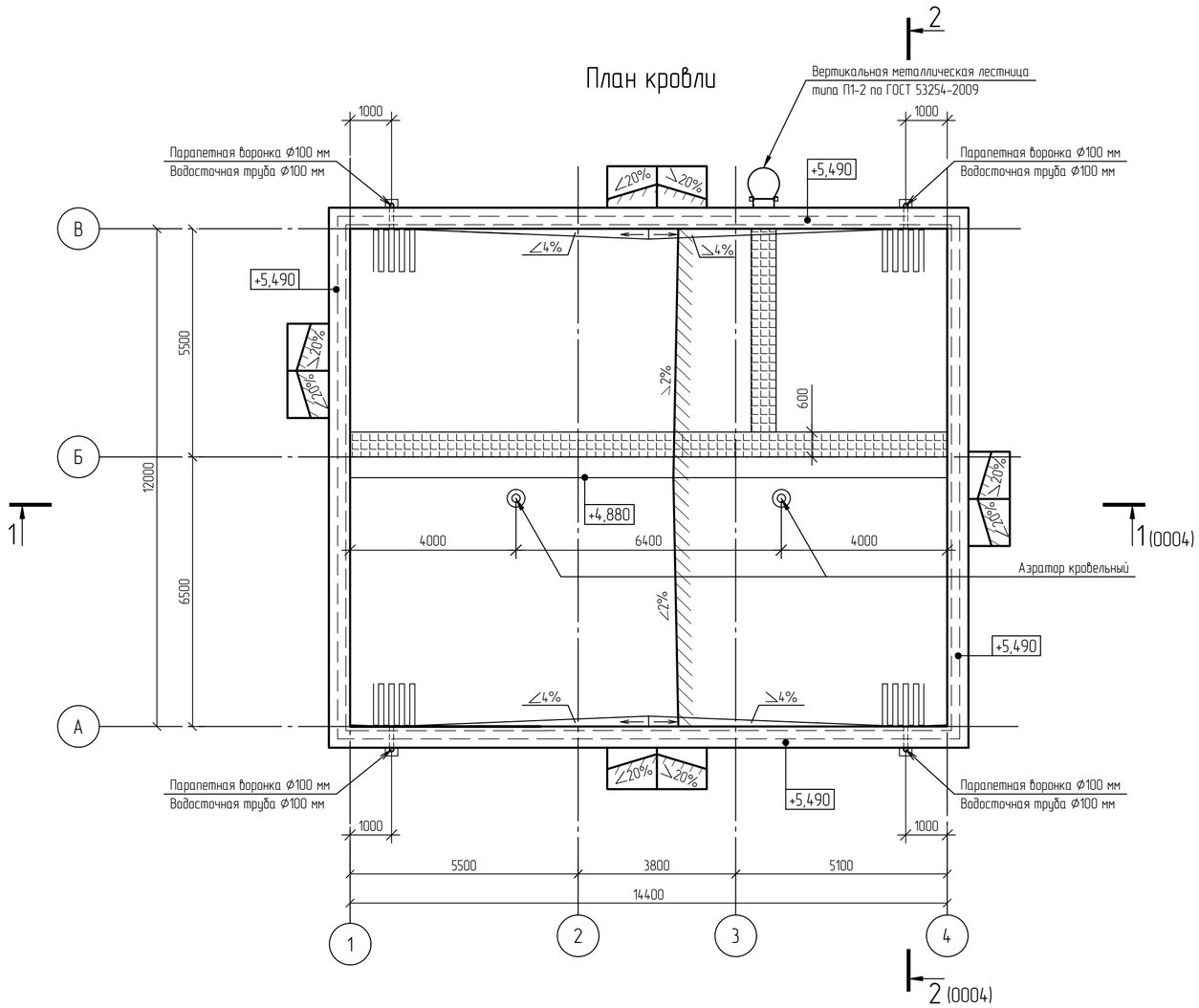

Условные обозначения

- Греющий кабель в зоне парапетных воронок 1,0×1,0 м
- Ходовая дорожка

Изм.	Кол.уч.	Лист	№док.	Подпись	Дата
Разраб.		Потапова			25.10.24
Рук. гр.		Фанян			25.10.24
Гл. спец.		Навикова			25.10.24
Н. контр.					25.10.24
ГИП		Вавилов			25.10.24

NKNH21002-ПС-ЭБСМ-АР1.2-23/24-АР-0003

«Строительство производства этилбензола мощностью 350 тыс. тонн в год и производства стирола мощностью 400 тыс. тонн в год», «Строительство производства полистирола мощностью 250 тыс. тонн в год и Строительство общезаводского хозяйства для производства полистирола мощностью 250 тыс. тонн в год и производства этилбензола мощностью 350 тыс. тонн в год и производства стирола мощностью 400 тыс. тонн в год»

Контрольно-пропускной пункт № 23/24

Стадия	Лист	Листов
П		1

План кровли

СИБУР НОВЫЕ РЕСУРСЫ

Взам. инв. №	
Подп. и дата	
Инв. № подл.	00053979

NKNH21002-ПС-ЭБСМ-АР1.2-23_24-АР-0003_0_0_RU.dwg

Формат А2

Разрез 1-1 (0002, 0003)

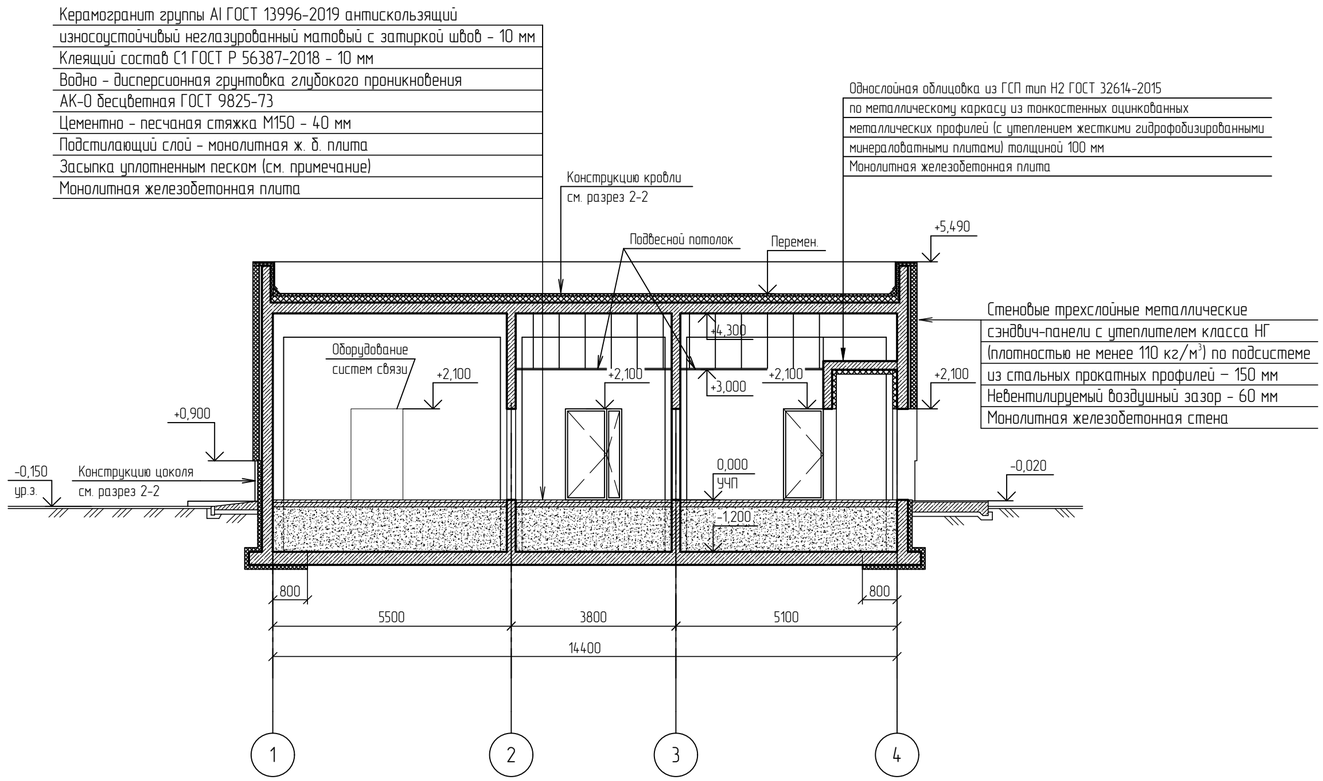

Разрез 2-2 (0002, 0003)

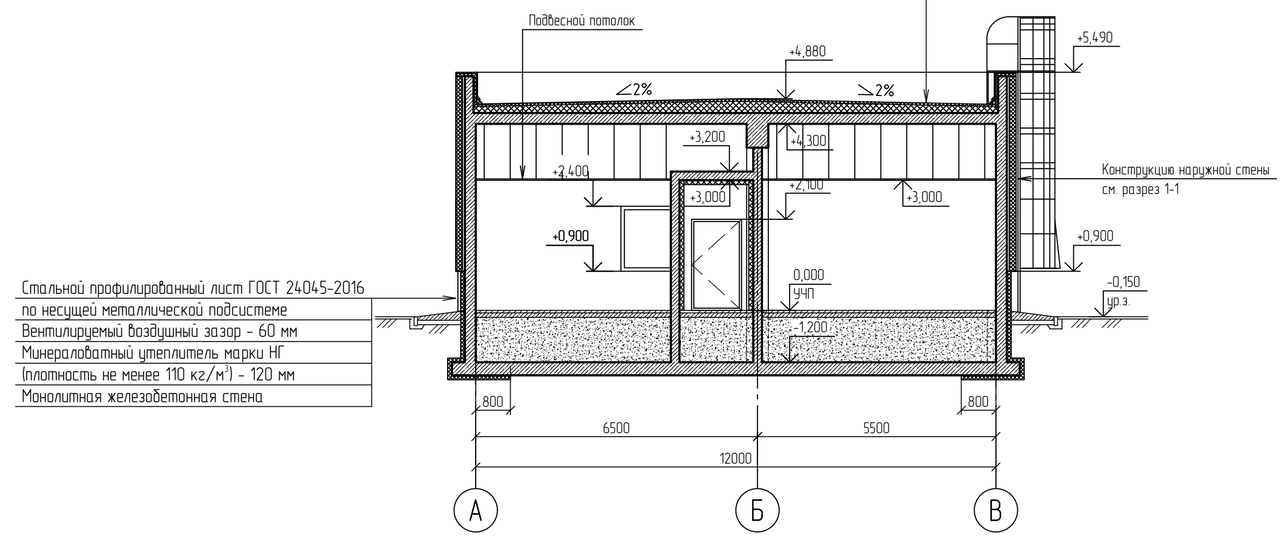

В качестве грунта обратной засыпки следует использовать песок мелкой крупности по ГОСТ 8736-2014.
Засыпку производить при оптимальной влажности грунта послойно с тщательным уплотнением до Купл=0,95.
Толщина слоя уплотнения не более 600 мм.

Изм.	Кол.уч.	Лист	№док.	Подпись	Дата
Разраб.		Потапова			25.10.24
Рук. гр.		Фанян			25.10.24
Гл. спец.		Навикова			25.10.24
Н. контр.					25.10.24
ГИП		Вавилов			25.10.24

NKNH21002-ПС-ЭБСМ-АР1.2-23/24-АР-0004

«Строительство производства этилбензола мощностью 350 тыс. тонн в год и производства стирола мощностью 400 тыс. тонн в год», «Строительство производства полистирола мощностью 250 тыс. тонн в год и Строительство общезаводского хозяйства для производства полистирола мощностью 250 тыс. тонн в год и производства этилбензола мощностью 350 тыс. тонн в год и производства стирола мощностью 400 тыс. тонн в год»

Контрольно-пропускной пункт № 23/24

Стадия	Лист	Листов
П		1

Разрезы 1-1, 2-2

СИБУР НОВЫЕ РЕСУРСЫ

NKNH21002-ПС-ЭБСМ-АР1.2-23_24-АР-0004_0_0_RU.dwg

Формат А2

Взам. инв. №

Подп. и дата

Инв. № подл. 00053979

Электронная проверка пройдена

КПП №23/24.Схема расположения монолитных конструкций на отм. 0.000

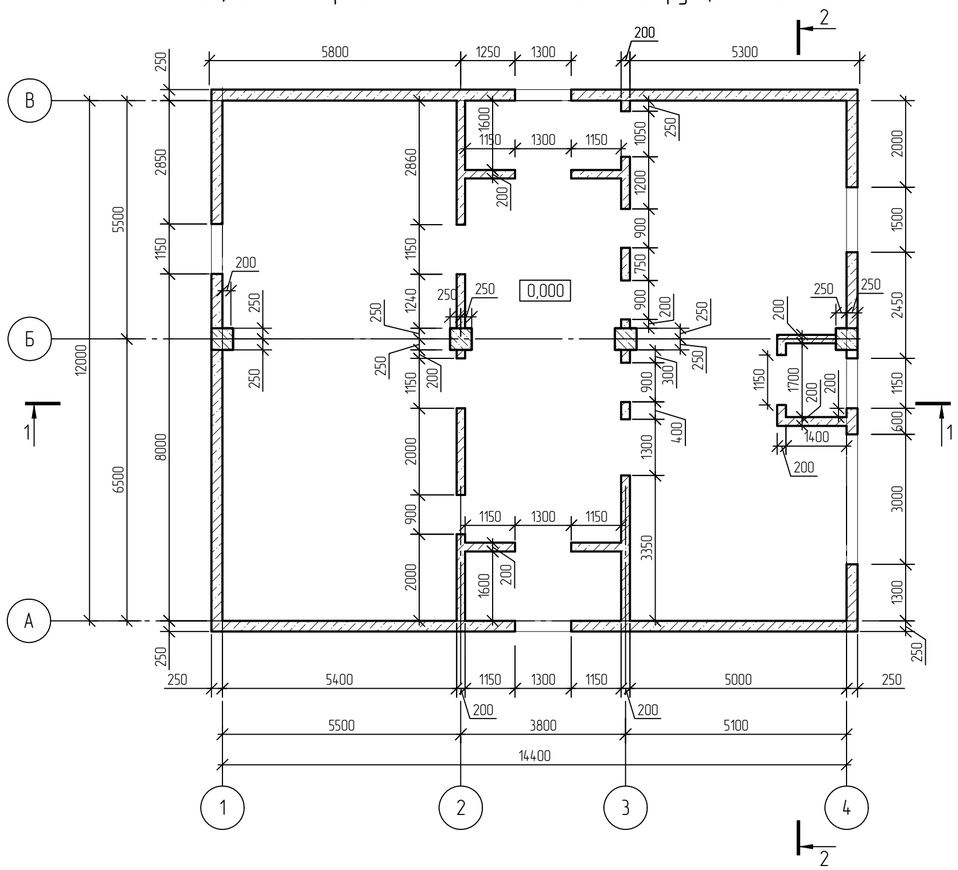

КПП №23/24. Схема расположения фундаментной плиты и монолитных конструкций на отм. -1,200

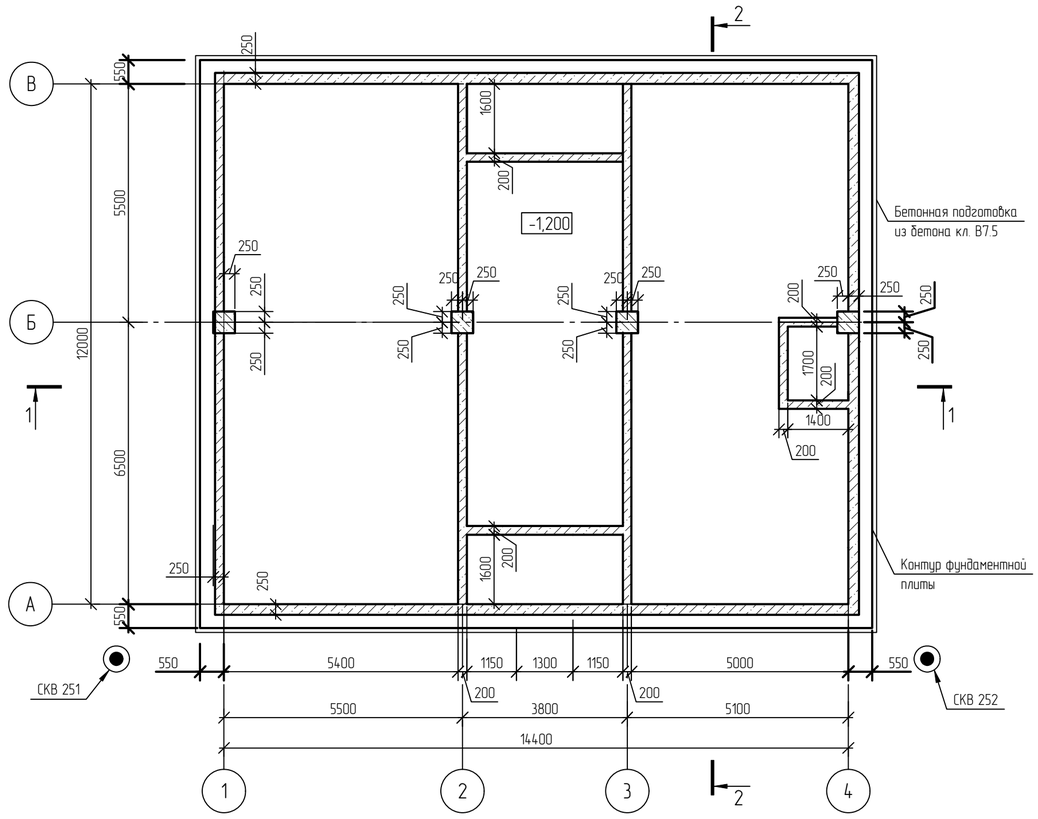

1-1

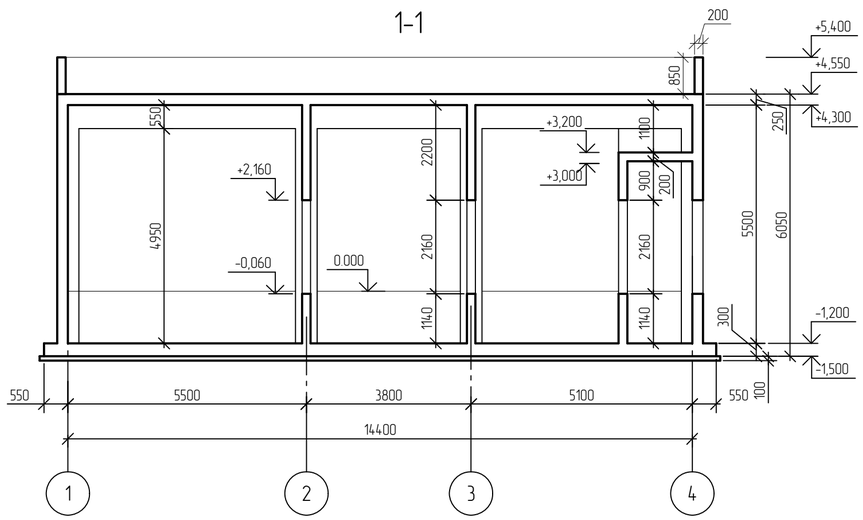

2-2

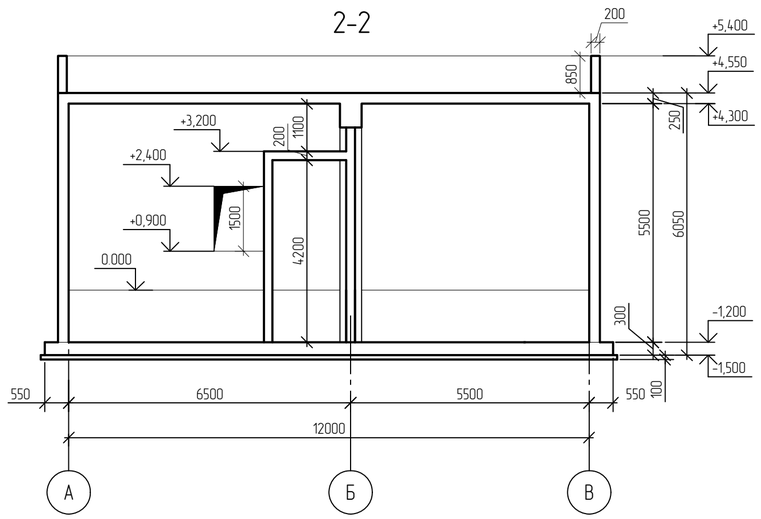

Ситуационный план

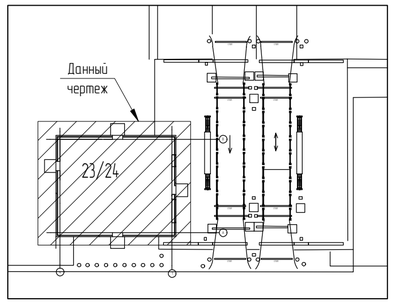

1 Текстовую часть см. NKNH21002-ПС-ЭБСМ-КР1.1.
2 За относительную отметку 0,000 принята абсолютная отметка по генплану 195,500.

Изм.	Кол.уч.	Лист	№док.	Подпись	Дата
Разраб.		Кича			
Рук. гр.		Сидорин			
Гл. спец.		Семенов			
Н. контр.					

NKNH21002-ПС-ЭБСМ-КР1.2-23_24-КЖ-0001

«Строительство производства этилбензола мощностью 350 тыс. тонн в год и производства стирола мощностью 400 тыс. тонн в год», «Строительство производства полистирола мощностью 250 тыс. тонн в год и Строительство общезаводского хозяйства для производства полистирола мощностью 250 тыс. тонн в год и производства этилбензола мощностью 350 тыс. тонн в год и производства стирола мощностью 400 тыс. тонн в год»

Контрольно-пропускной пункт № 23/24

Стадия	Лист	Листов
П		1

КПП №23/24. Схема расположения монолитных конструкций на отм. 0.000; -1.200. Сечения 1-1, 2-2

СИБУР НОВЫЕ РЕСУРСЫ

NKNH21002-ПС-ЭБСМ-КР1.2-23_24-КЖ-0001_0_0_RU.dwg

Формат А2

Взам. инв. №	
Подп. и дата	
Инв. № подл.	00054763

КПП №23/24. Фундаментная плита (опалубка, армирование)

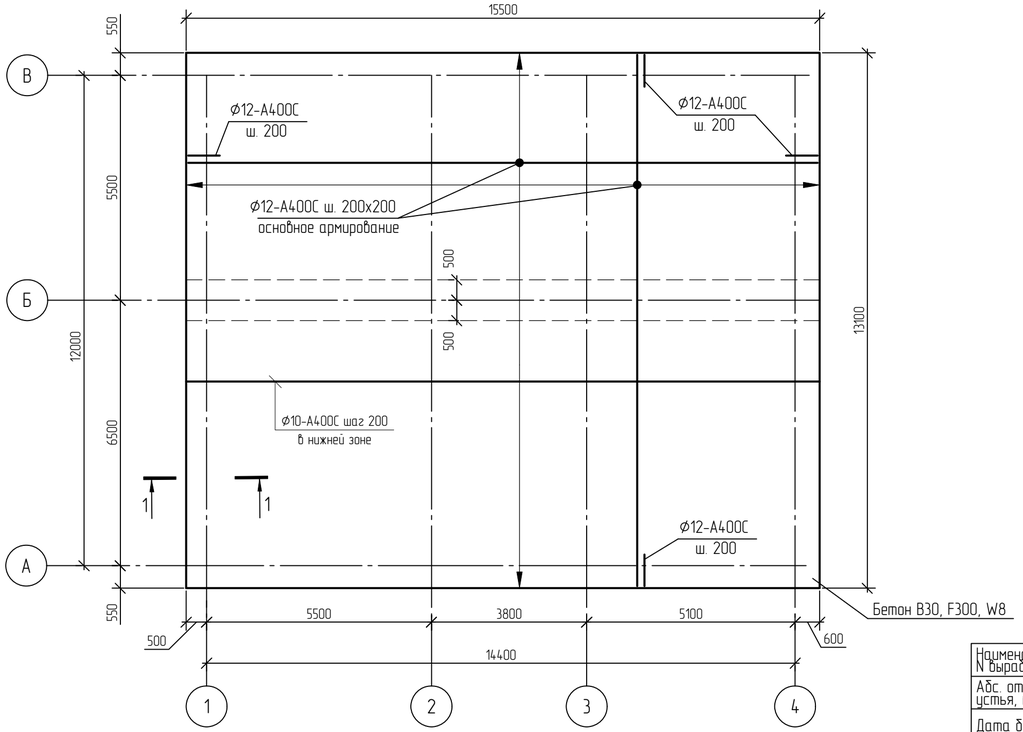

1 – 1

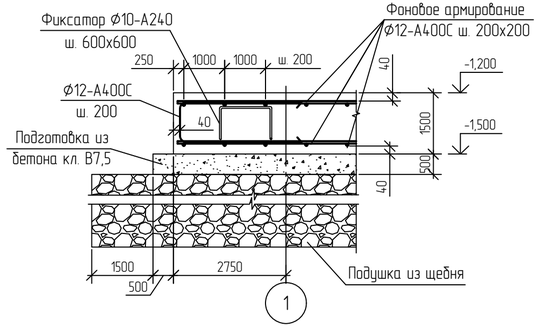

Инженерно-геологический разрез по скважинам СКВ 251, СКВ 252

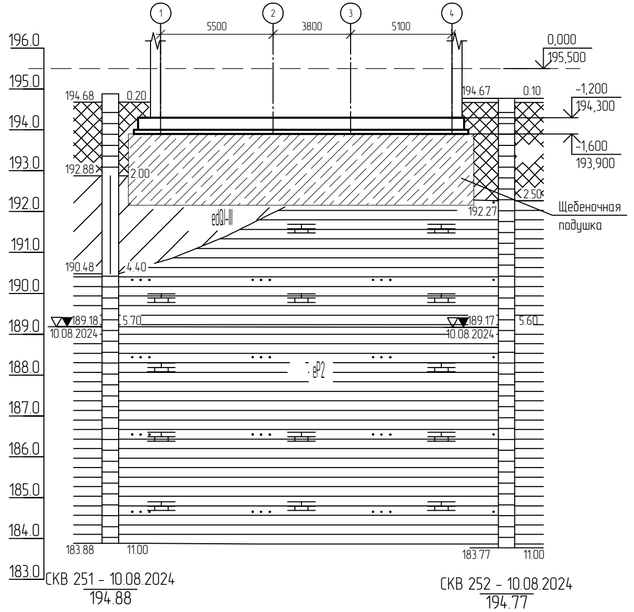

Наименование и N выработки	СКВ 251		СКВ 252
Абс. отм. устья, м	194.9		194.8
Дата бурения	10.08.2024		10.08.2024
Рассстояние, м		19.4	

Нормативные характеристики физико-механических свойств грунтов

Номер ИГЭ, РГЭ	Условное обозначение	Характеристика грунтов	Плотность, г\см	Удельное сцепление, кПа	Угол внутреннего трения, °	Модуль деформации, Мпа
			ρ	c	φ	E
РГЭ-1а		Насыпной грунт- суглинок тяжелый пылеватый, глина легкая пылеватая с прослоями песка мелкого, с примесью органического вещества полутвердые, тугопластичные (tQIV)	1,94	36	23	12,1
ИГЭ-2б		Суглинок тяжелый пылеватый тугопластичный, с примесью органического вещества	1,95	29	20	7,5
ИГЭ-7а		Глина легкая пылеватая полутвердая (аргиллит выветрелый), с прослоями песка (выветрелый песчаник), с редкими прослоями щебня известняка	1,93	55	18	17,7

1 Текстовую часть см. NKNH21002-ПС-ЭБСМ-КР1.1.
2 За относительную отметку 0,000 принята абсолютная отметка по генплану 195,500.
3 Основанием для фундаментной плиты принята щебеночная подушка из щебня фр. 20-10 мм, М200, F200, толщину слоев уплотнения щебеночной подушки принять 300 мм, коэффициент уплотнения - 0,98.

Взам. инв. №	
Подп. и дата	
Инв. № подл.	00054763

Изм.	Кол.уч.	Лист	№док.	Подпись	Дата
Разраб.		Кича			
Рук. гр.		Сидорин			
Гл. спец.		Семенов			
Н. контр.					

NKNH21002-ПС-ЭБСМ-КР1.2-23/24-КЖ-0002

«Строительство производства этилбензола мощностью 350 тыс. тонн в год и производства стирола мощностью 400 тыс. тонн в год», «Строительство производства полистирола мощностью 250 тыс. тонн в год и Строительство общезаводского хозяйства для производства полистирола мощностью 250 тыс. тонн в год и производства этилбензола мощностью 350 тыс. тонн в год и производства стирола мощностью 400 тыс. тонн в год»

Контрольно-пропускной пункт № 23/24

Стадия	Лист	Листов
П		1

КПП №23/24. Фундаментная плита. Инженерно-геологический разрез по скважинам СКВ 251, СКВ 252

СИБУР НОВЫЕ РЕСУРСЫ

NKNH21002-ПС-ЭБСМ-КР1.2-23_24-КЖ-0002_0_0_RU.dwg

Формат А4х3

Электронная проверка пройдена

NMB

КПП №23/24. Плита перекрытия низ на отм. +4,300 (опалубка)

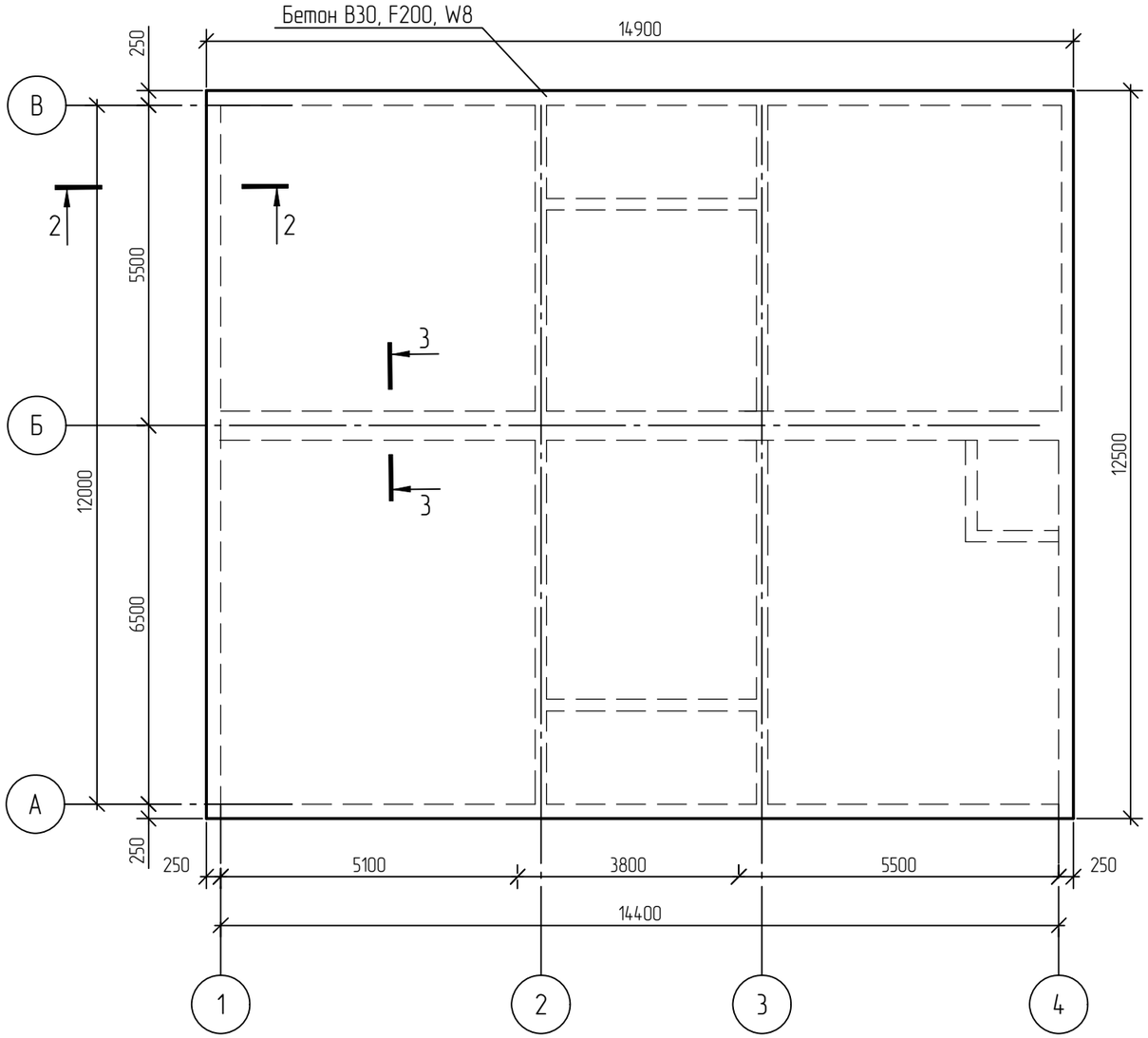

3 - 3 (опалубка)

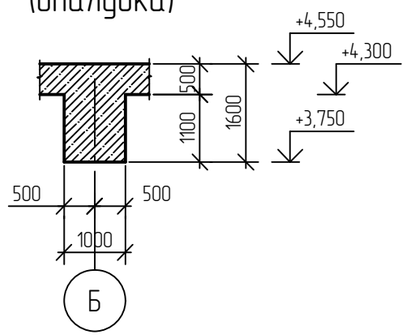

Стыковка стержней Ø12-А400С рабочей арматуры внахлест

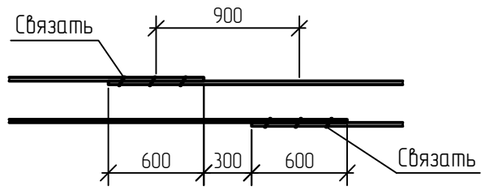

3 - 3 (армирование)

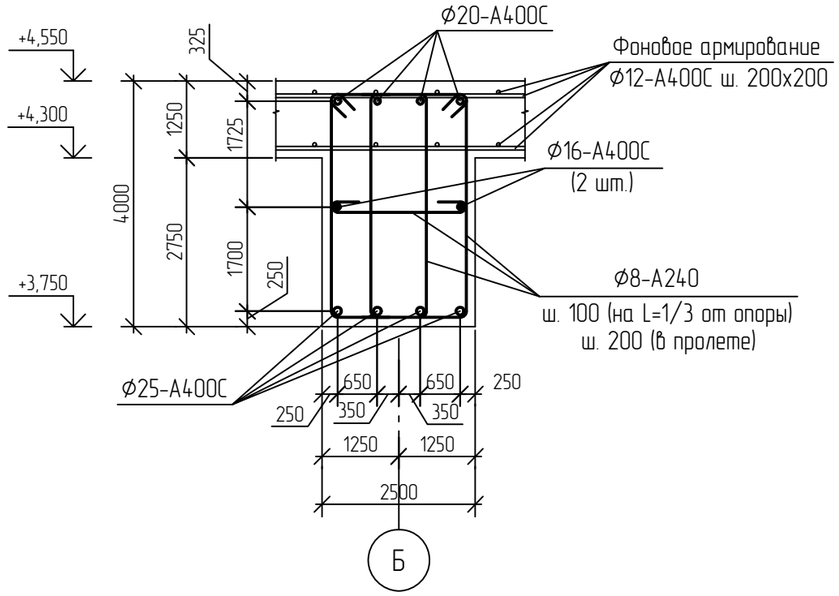

2 - 2

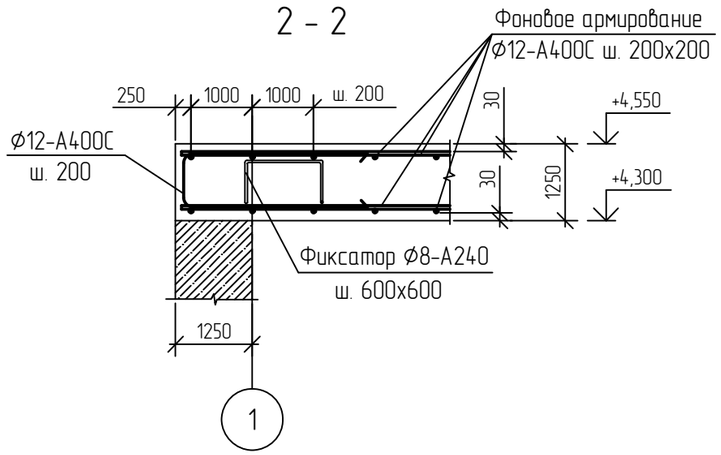

1 Текстовую часть см. NKNH21002-ПС-ЭБСМ-КР1.1.
2 За относительную отметку 0,000 принята абсолютная отметка по генплану 195,500.

Изм.	Кол.уч.	Лист	№док.	Подпись	Дата
Разраб.		Кича			
Рук. гр.		Сидорин			
Гл. спец.		Семенов			
Н. контр.					

NKNH21002-ПС-ЭБСМ-КР1.2-23/24-КЖ-0003

«Строительство производства этилбензола мощностью 350 тыс. тонн в год и производства стирола мощностью 400 тыс. тонн в год», «Строительство производства полистирола мощностью 250 тыс. тонн в год и Строительство общезаводского хозяйства для производства полистирола мощностью 250 тыс. тонн в год и производства этилбензола мощностью 350 тыс. тонн в год и производства стирола мощностью 400 тыс. тонн в год»

Контрольно-пропускной пункт № 23/24

Стадия	Лист	Листов
П		1

КПП №23/24. Плита перекрытия низ на отм. +4,300

СИБУР НОВЫЕ РЕСУРСЫ

Взам. инв. №	
Подп. и дата	
Инв. № подл.	00054763

NKNH21002-ПС-ЭБСМ-КР1.2-23_24-КЖ-0003_0_0_RU.dwg

Формат А3

Электронная проверка пройдена

NMB

КПП 23/24. Схемы армирования стен

Схема армирования внутренних стен

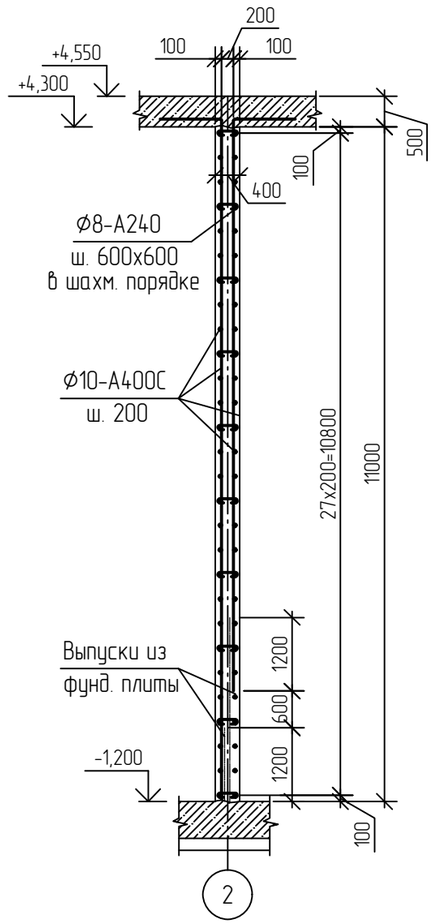

Схема армирования наружных стен

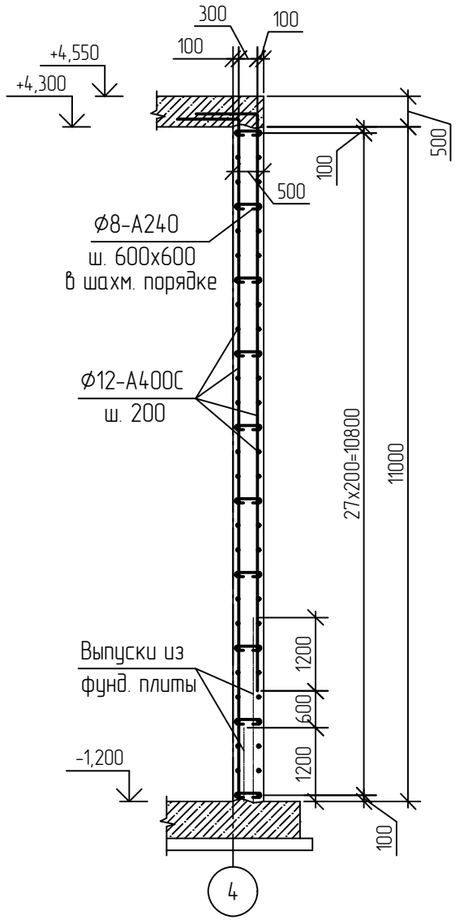

Схема армирования угла стен

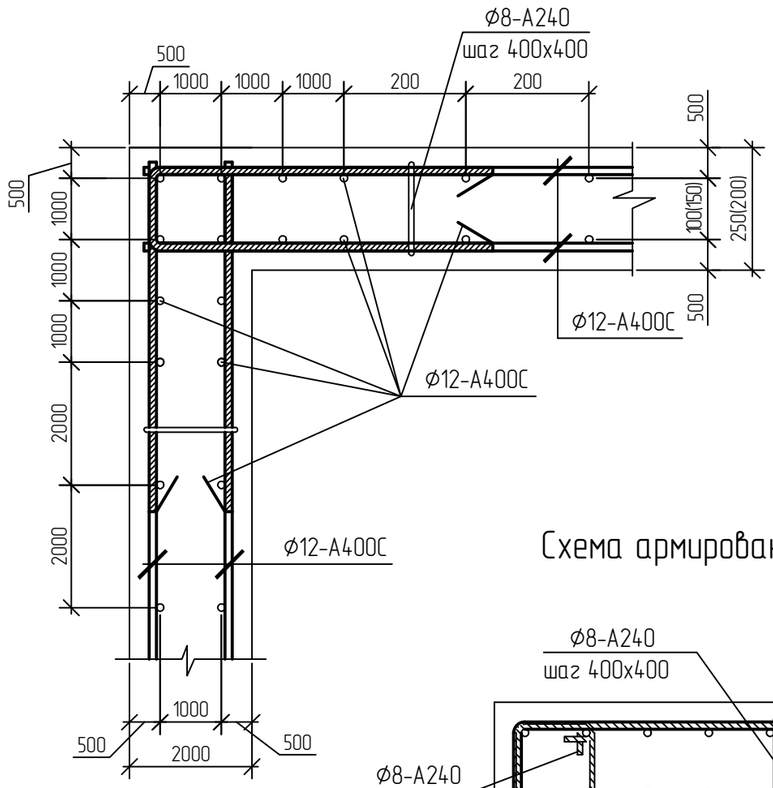

Схема армирования торца стен

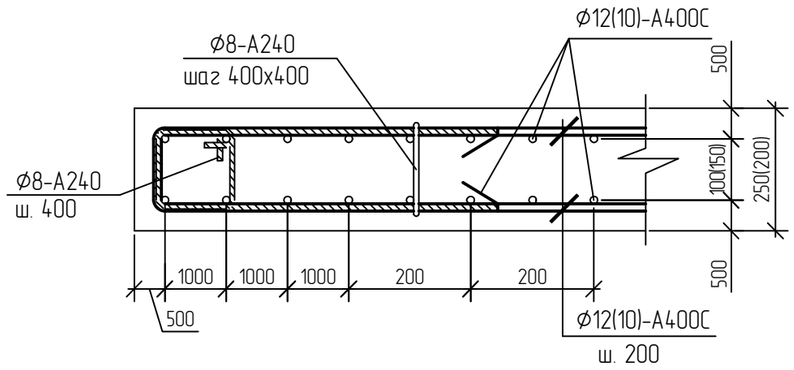

Узел стыка арматуры колонн

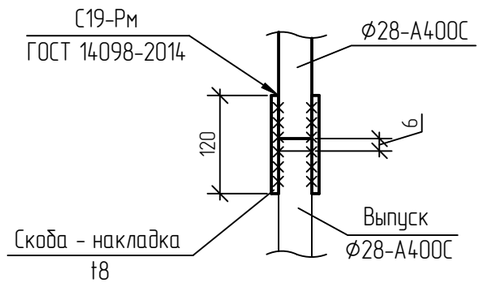

Схема армирования колонн

(конструкция стен условно не показана)

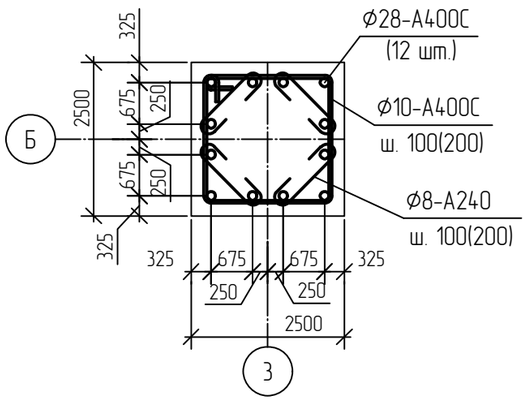

1 Текстовую часть см. NKNH21002-ПС-ЭБСМ-КР1.1.

2 За относительную отметку 0,000 принята абсолютная отметка по генплану 195,500.

Изм.	Кол.уч.	Лист	N°док.	Подпись	Дата	NKNH21002-ПС-ЭБСМ-КР1.2-23/24-КЖ-0004
Разраб.		Кича				«Строительство производства этилбензола мощностью 350 тыс. тонн в год и производства стирола мощностью 400 тыс. тонн в год», «Строительство производства полистирола мощностью 250 тыс. тонн в год и Строительство общезаводского хозяйства для производства полистирола мощностью 250 тыс. тонн в год и производства этилбензола мощностью 350 тыс. тонн в год и производства стирола мощностью 400 тыс. тонн в год»
Рук. гр.		Сидорин				Контрольно-пропускной пункт № 23/24 — Стадия: П; Лист: ; Листов: 1
Гл. спец.		Семенов				
Н. контр.						КПП 23/24. Схемы армирования стен

СИБУР НОВЫЕ РЕСУРСЫ

Взам. инв. N°

Подп. и дата

Инв. N° подл. 00054763

NKNH21002-ПС-ЭБСМ-КР1.2-23_24-КЖ-0004_0_0_RU.dwg

Формат А3

Открытая насосная

Схема свайного поля

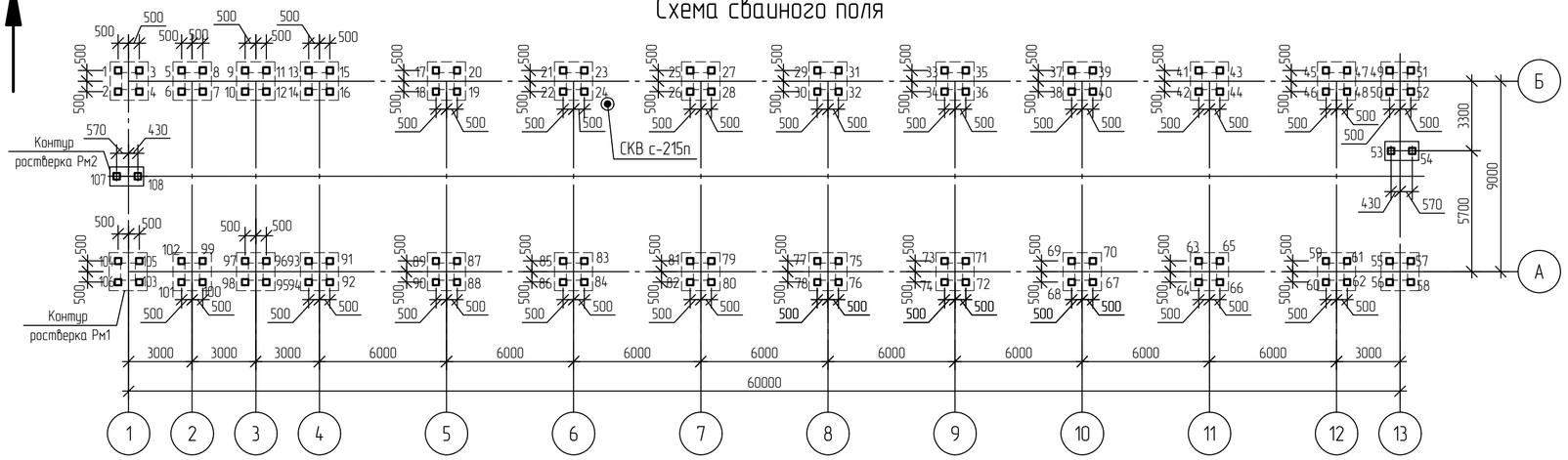

Ситуационный план

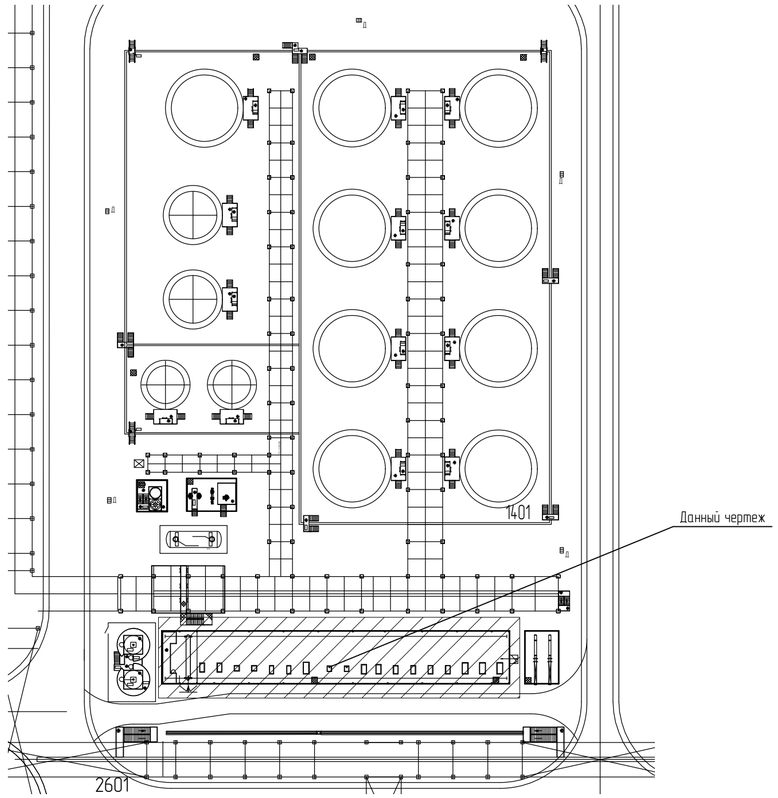

Спецификация свайного поля

Поз.	Обозначение	Наименование	Кол.	Масса, ед., кг	Приме-чание
1..108	ГОСТ 19804-2021	Свая С 80-30-6	108	1830	

Инженерно-геологический разрез по СКВ с-215п

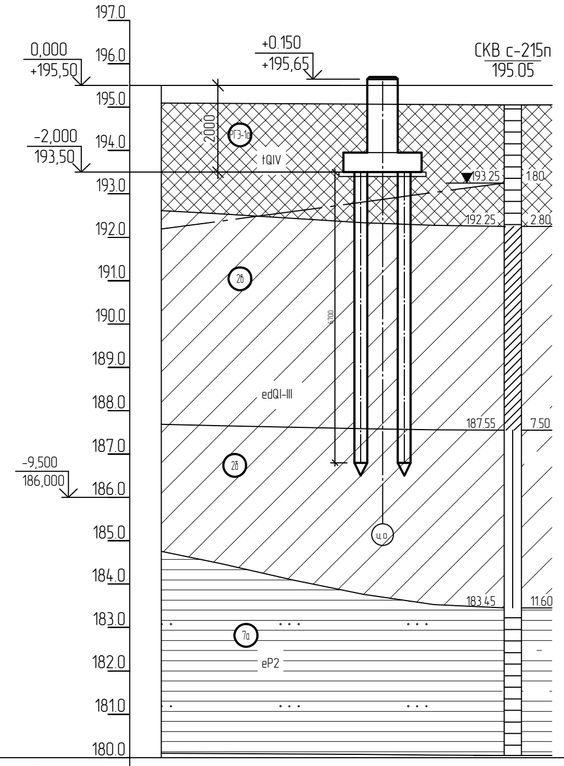

Номер скважины	СКВ с-215п
Отметка устья, м	195.1
Рассояние, м	

Нормативные характеристики физико-механических свойств грунтов

Номер ИГЭ, РГЭ	Условное обозначение	Характеристика грунтов	Плотность, г/см^3	Удельное сцепление, кПа	Угол внутреннего трения, °	Модуль деформации, МПа
			ρ	c	φ	E
РГЭ-1а		Насыпной грунт - суглинок тяжелый пылеватый, глина легкая пылеватая с прослоями песка мелкого, с примесью органического вещества полутвердые, тугопластичные (tQ_{IV})	1,94	36	23	12,1
ИГЭ-2б		Суглинок тяжелый пылеватый тугопластичный. с примесью органического вещества edQI-III	1,92	21	16	4.5
ИГЭ-2б		Суглинок тяжелый пылеватый мягкопластичный. с примесью органического вещества edQI-III	1,95	29	20	7.5

Заделка сваи в ростверк

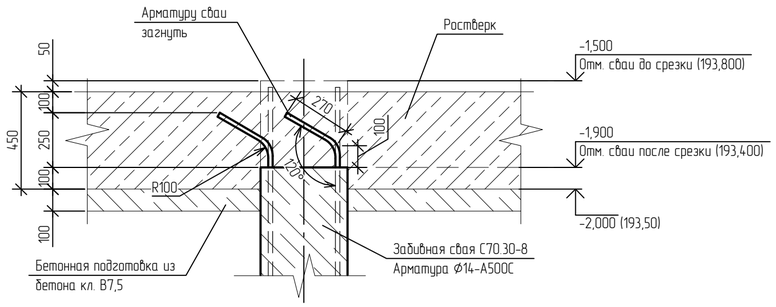

Условные обозначения

- Инженерно-геологическая скважина
- Свая С110.30-11У
- Уровень грунтовых вод

1 Текстовую часть см. NKNH21002-ПС-ЭБСМ-КР1.1.
2 За относительную отметку 0,000 принята абсолютная отметка 195,500 в Балтийской системе высот.

Номер свай	Марка сваи	Абс.отметка верха сваи		Отн. отметка верха сваи		Допустимая нагрузка на сваю, кН			Расчетная нагрузка на сваю, кН		
		до срубки,м	после срубки,м	до срубки,м	после срубки,м	на сжатие	на выдергивание	горизонтальная	на сжатие	на выдергивание	горизонтальная
1...108	С70.30-8	193,80	193,40	-1,500	-1,900	594,0	-	-	75,0	-	-

Изм.	Кол.уч.	Лист	N°док.	Подпись	Дата
Разраб.		Кича			
Рук. гр.		Сидорин			
Гл. спец.		Семенов			
Н. контр.					

NKNH21002-ПС-ЭБСМ-КР1.2-1401-КЖ-0001

«Строительство производства этилбензола мощностью 350 тыс. тонн в год и производства стирола мощностью 400 тыс. тонн в год», «Строительство производства полистирола мощностью 250 тыс. тонн в год и Строительство общезаводского хозяйства для производства полистирола мощностью 250 тыс. тонн в год и производства этилбензола мощностью 350 тыс. тонн в год и производства стирола мощностью 400 тыс. тонн в год»

Промежуточный парк ЛВЖ и ГЖ

Стадия	Лист	Листов
П		1

Открытая насосная. Схема свайного поля. Инженерно-геологический разрез по СКВ с-215п.

СИБУР НОВЫЕ РЕСУРСЫ

NKNH21002-ПС-ЭБСМ-КР1.2-1401-КЖ-0001_0_0_RU.dwg

Формат А2

Взам. инв. N°

Подп. и дата

Инв. N° подл. 00054763

Электронная подпись продавца

Открытая насосная

Схема расположения ростверков

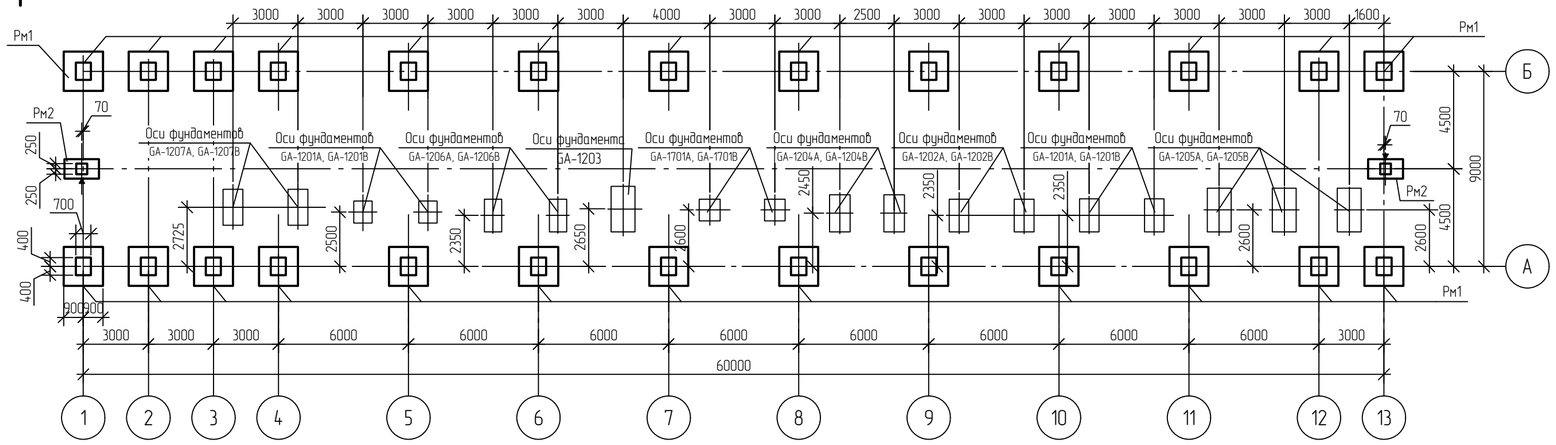

1-1
(Опалубочный чертеж)

1-1
(Схема армирования)

2-2

3-3
(Опалубочный чертеж)

3-3
(Схема армирования)

4-4

Спецификация

Поз.	Обозначение	Наименование	Кол.	Масса, ед., кг	Приме-чание
Рм1		Ростверк монолитный Рм1	26		
Рм2		Ростверк монолитный Рм2	2		

Ростверк монолитный Рм1

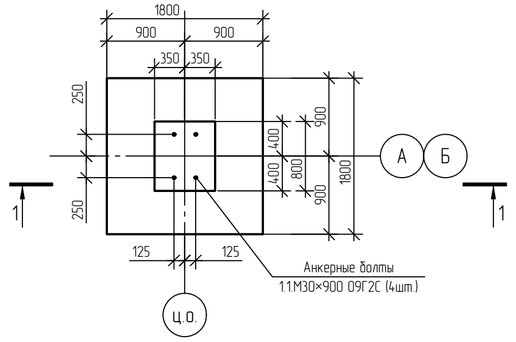

Ростверк монолитный Рм2

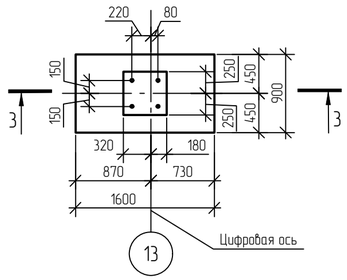

Условные обозначения

▲ метка ориентации

1 Текстовую часть см. NKNH21002-ПС-ЭБСМ-КР1.1.

2 За относительную отметку 0,000 принята абсолютная отметка 195,500 в Балтийской системе высот.

Изм.	Кол.уч.	Лист	№док.	Подпись	Дата
Разраб.		Кича			
Рук. гр.		Сидорин			
Гл. спец.		Семенов			
Н. контр.					

NKNH21002-ПС-ЭБСМ-КР1.2-1401-КЖ-0002

«Строительство производства этилбензола мощностью 350 тыс. тонн в год и производства стирола мощностью 400 тыс. тонн в год», «Строительство производства полистирола мощностью 250 тыс. тонн в год и Строительство общезаводского хозяйства для производства полистирола мощностью 250 тыс. тонн в год и производства этилбензола мощностью 350 тыс. тонн в год и производства стирола мощностью 400 тыс. тонн в год»

Промежуточный парк /ВЖ и ГЖ

Стадия	Лист	Листов
П		1

Открытая насосная. Схема расположения ростверков. Ростверк монолитный Рм1, Рм2

СИБУР НОВЫЕ РЕСУРСЫ

Взам. инв. №

Подп. и дата

Инв. № подл. 00054763

NKNH21002-ПС-ЭБСМ-КР1.2-1401-КЖ-0002_0_0_RU.dwg

Формат А2

Электронная проверка пройдена

NMB

Открытая насосная

Схема расположения плиты пола на отм. 0,000

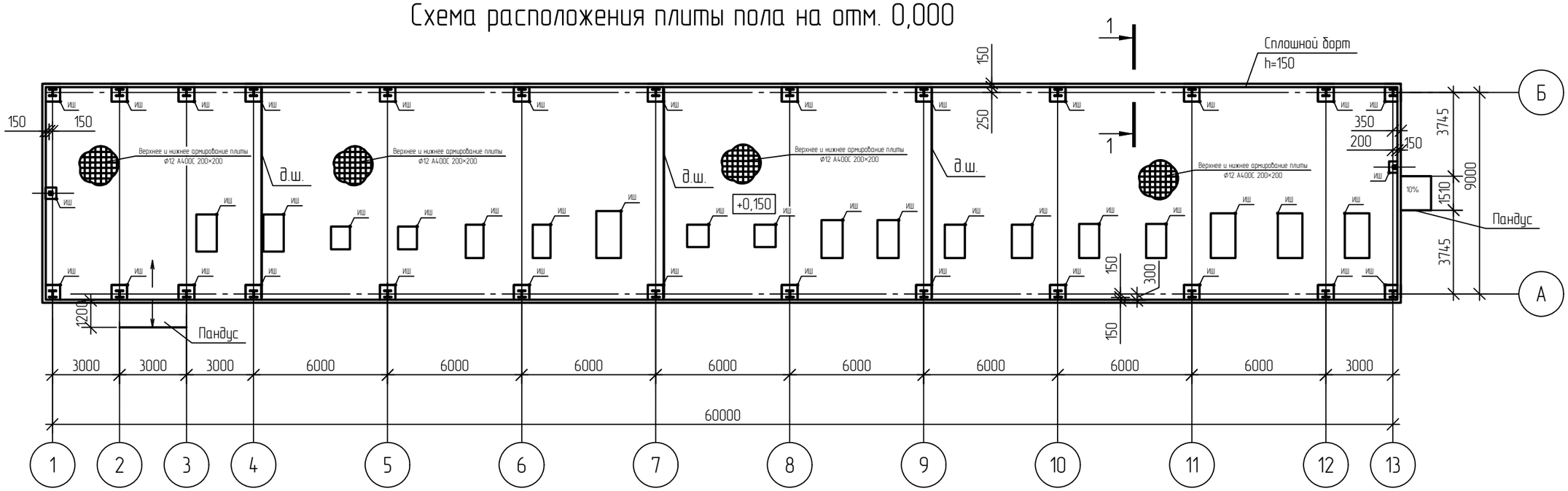

1-1

(Опалубочный чертеж)

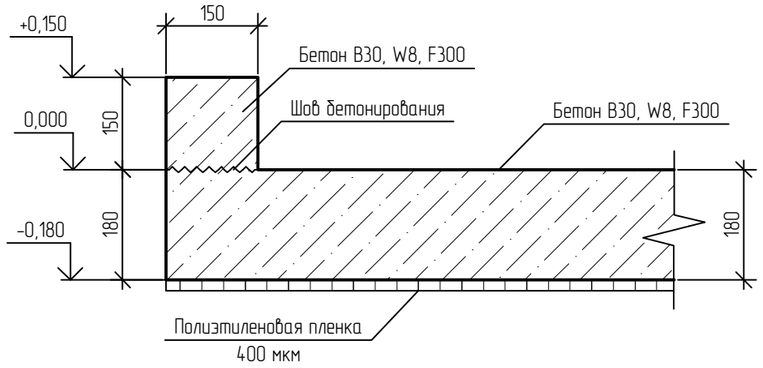

1-1

(Схема армирования)

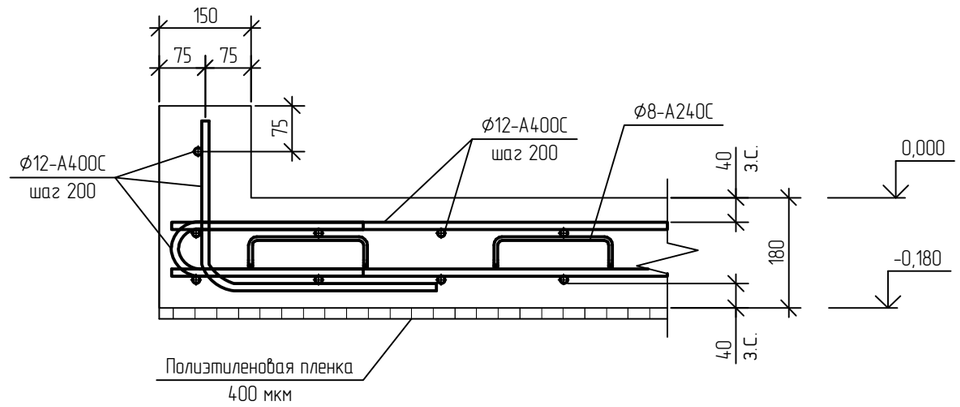

Условные обозначения

— x — x — x шов сжатия

—Шр—Шр—Шр— шов расширения

ИШ изоляционный шов

Принятые сокращения

з.с. - защитный слой

д.ш. - деформационный шов

1 Текстовую часть см. NKNH21002-ПС-ЭБСМ-КР1.1

2 За относительную отметку 0,000 принята абсолютная отметка 195,500 в Балтийской системе высот.

Изм.	Кол.уч.	Лист	№док.	Подпись	Дата
Разраб.		Кича			
Рук. гр.		Сидорин			
Гл. спец.		Семенов			
Н. контр.					

NKNH21002-ПС-ЭБСМ-КР1.2-1401-КЖ-0003

«Строительство производства этилбензола мощностью 350 тыс. тонн в год и производства стирола мощностью 400 тыс. тонн в год», «Строительство производства полистирола мощностью 250 тыс. тонн в год и Строительство общезаводского хозяйства для производства полистирола мощностью 250 тыс. тонн в год и производства этилбензола мощностью 350 тыс. тонн в год и производства стирола мощностью 400 тыс. тонн в год»

Промежуточный парк ЛВЖ и ГЖ

Стадия	Лист	Листов
П		1

Открытая насосная. Схема расположения плиты пола на отм. 0,000.

СИБУР НОВЫЕ РЕСУРСЫ

NKNH21002-ПС-ЭБСМ-КР1.2-1401-КЖ-0003_0_0_RU.dwg

Формат А3

Взам. инв. №

Подп. и дата

Инв. № подл. 00054763

Открытая насосная

Схема расположения элементов металлического каркаса на отм. +6,000

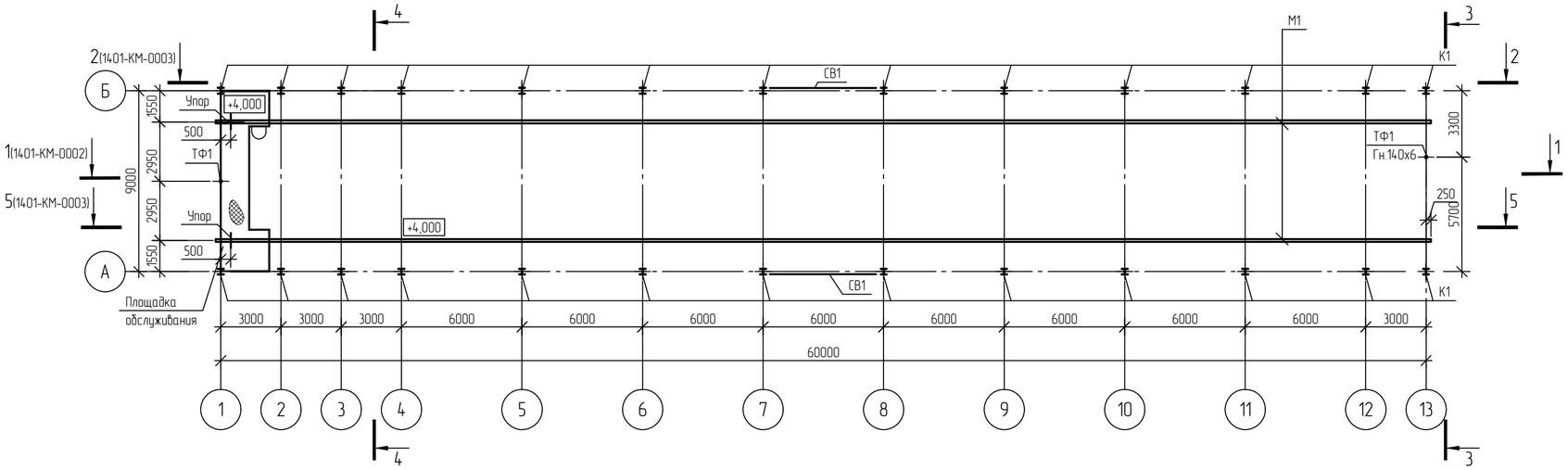

3 - 3

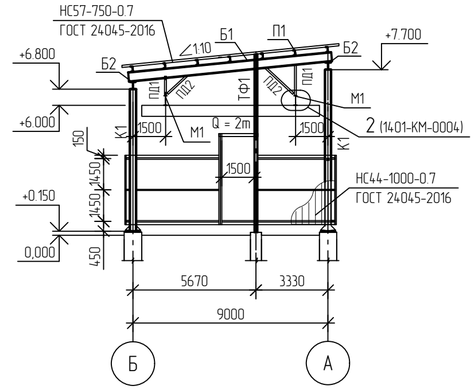

Схема расположения элементов металлического каркаса на отм. +7,700

4 - 4

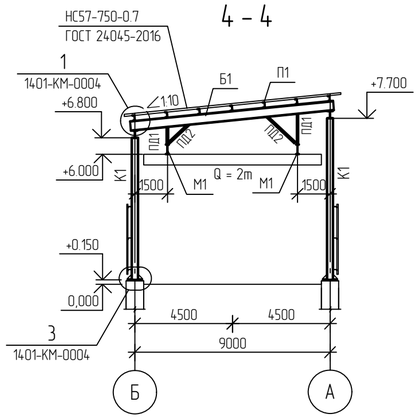

Ведомость элементов

Марка элемента	Сечение			Усилия для прикрепления							Группа конструкций	Наименование или марка материала	Примечание
	Эскиз	Поз.	Состав	Q, кН	N, кН		M, кН·м		Mo, кН·м	Qo, кН			
					+	-	+	-					
К1	I		30К1	9	0	-182,2	24,7	-127,4	4,5	3,6	2	С345-5	
Б1	I		40Б2	145,8	14,7	-17,8	0	-285,7	0	6,7	2	С345-5	
П1	[		20П	18,4	0,6	-6,6	0	-26,9	0	2,3	2	С345-5	
ПД1	□		Гн. 80х4	0	60,5	-9,7	0	0	0	0	2	355-8	
ПД2	□		Гн.80х4	0,1	19,7	-4,7	0	0	0	0	2	355-8	
СВ1	□		Гн 120х5	0,3	5,2	-7,4	0	0	0	0	2	355-8	
СГ2	□		Гн 100х5	0,7	7,3	-2,1	0	0	0	0	2	355-8	
Р1	□		Гн 120х5	0,9	6,4	-10,7	0	-61,2	0	0	2	355-8	
Б2	I		25Ш1	8,4	4,2	-4,2	3,32	-3,32	0,6	0,1	2	С345-5	
М1	I		30М	8,4	10,8	-10,8	11,1	-11,1	0	0,4	1	С345-5	
Т1	○		Круг ⌀ 20	0	23	-4	0	0	0	0	2	С345-5	

1 Текстовую часть см. NKNH21002-ПС-ЭБСМ-КР1.1.

2 За относительную отм. 0.000 принята абсолютная отметка 195,500 в Балтийской системе высот.

Изм.	Кол.уч.	Лист	№док.	Подпись	Дата
Разраб.		Кича			
Рук. гр.		Сидорин			
Гл. спец.		Семенов			
Н. контр.					

NKNH21002-ПС-ЭБСМ-КР1.2-1401-КМ-0001

«Строительство производства этилбензола мощностью 350 тыс. тонн в год и производства стирола мощностью 400 тыс. тонн в год», «Строительство производства полистирола мощностью 250 тыс. тонн в год и Строительство общезаводского хозяйства для производства полистирола мощностью 250 тыс. тонн в год и производства этилбензола мощностью 350 тыс. тонн в год и производства стирола мощностью 400 тыс. тонн в год»

Промежуточный парк ЛВЖ и ГЖ

Стадия	Лист	Листов
П		1

Открытая насосная 1401. Схема расположения элементов металлического каркаса на отм. +6,000;+7,700. Разрезы 3-3,4-4

СИБУР НОВЫЕ РЕСУРСЫ

Взам. инв. №

Подп. и дата

Инв. № подл. 00054763

Электронная проверка пройдена

NKNH21002-ПС-ЭБСМ-КР1.2-1401-КМ-0001_0_0_RU.dwg

Формат А2

Электронная проверка пройдена

NMB

Открытая насосная

Схема расположения балок покрытия

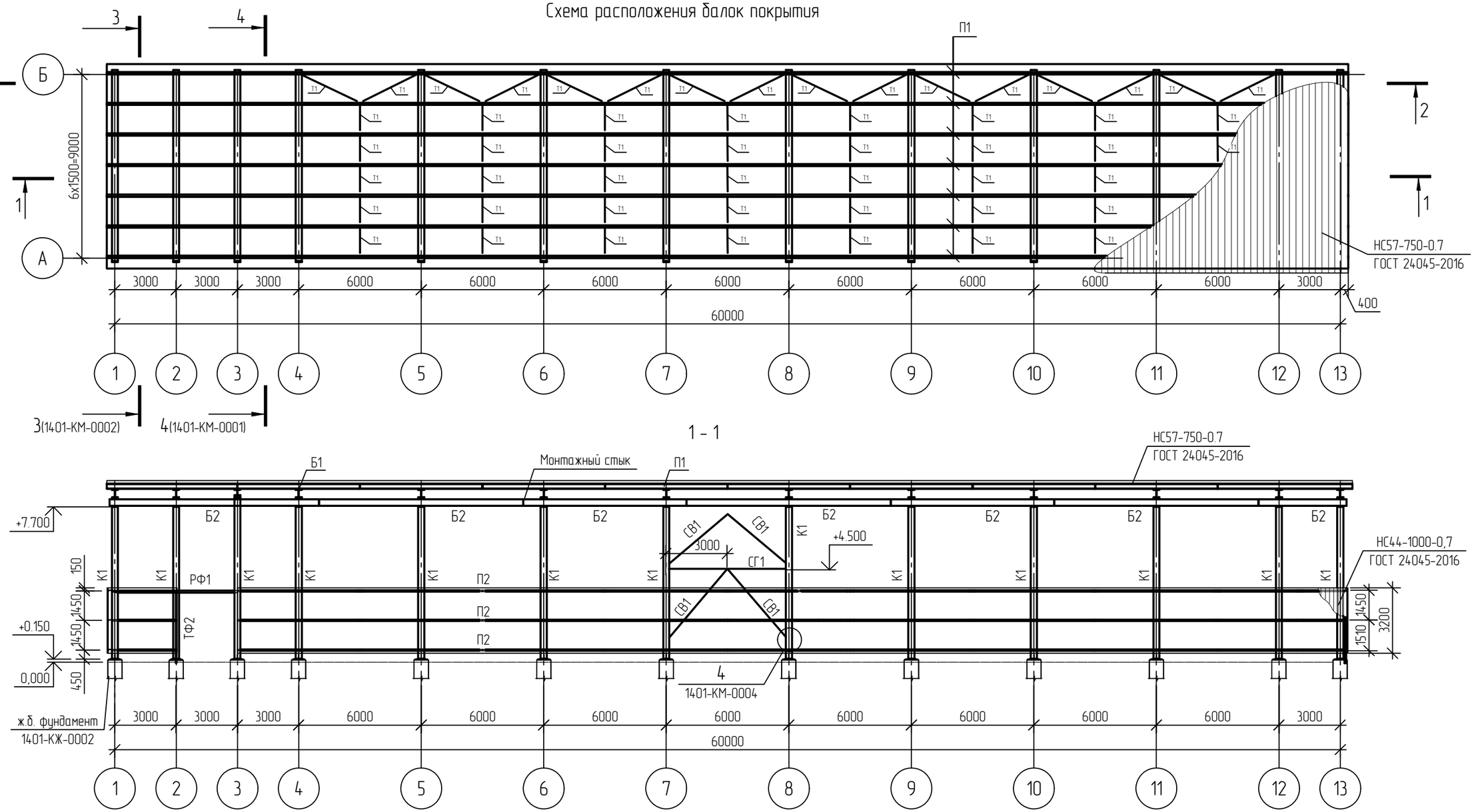

1 - 1

1 Текстовую часть см. NKNH21002-ПС-ЭБСМ-КР1.1.

2 За относительную отм. 0.000 принята абсолютная отметка 195,500 в Балтийской системе высот.

3 Ведомость элементов см. лист 1401-КМ-0001

Изм.	Кол.уч.	Лист	№док.	Подпись	Дата
Разраб.		Кича			
Рук. гр.		Сидорин			
Гл. спец.		Семенов			
Н. контр.					

NKNH21002-ПС-ЭБСМ-КР1.2-1401-КМ-0002

«Строительство производства этилбензола мощностью 350 тыс. тонн в год и производства стирола мощностью 400 тыс. тонн в год», «Строительство производства полистирола мощностью 250 тыс. тонн в год и Строительство общезаводского хозяйства для производства полистирола мощностью 250 тыс. тонн в год и производства этилбензола мощностью 350 тыс. тонн в год и производства стирола мощностью 400 тыс. тонн в год»

Промежуточный парк ЛВЖ и ГЖ

Стадия	Лист	Листов
П		1

Открытая насосная. Схема расположения балок покрытия. Разрез 1-1

СИБУР НОВЫЕ РЕСУРСЫ

NKNH21002-ПС-ЭБСМ-КР1.2-1401-КМ-0002_0_0_RU.dwg

Формат А3

Взам. инв. №	
Подп. и дата	
Инв. № подл.	00054763

Электронная проверка пройдена

NMB

Открытая насосная

2-2

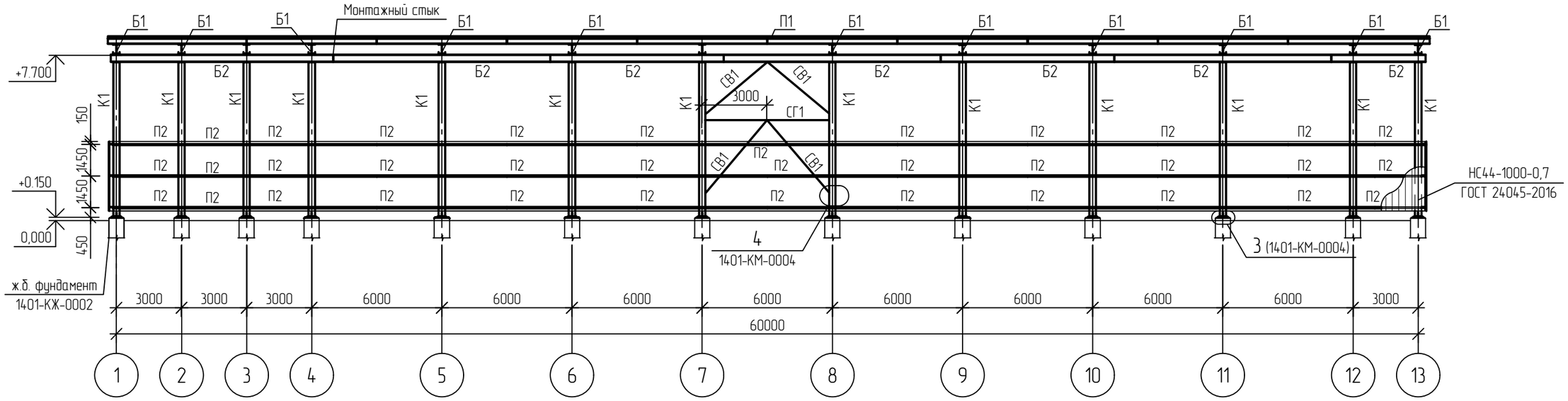

5-5

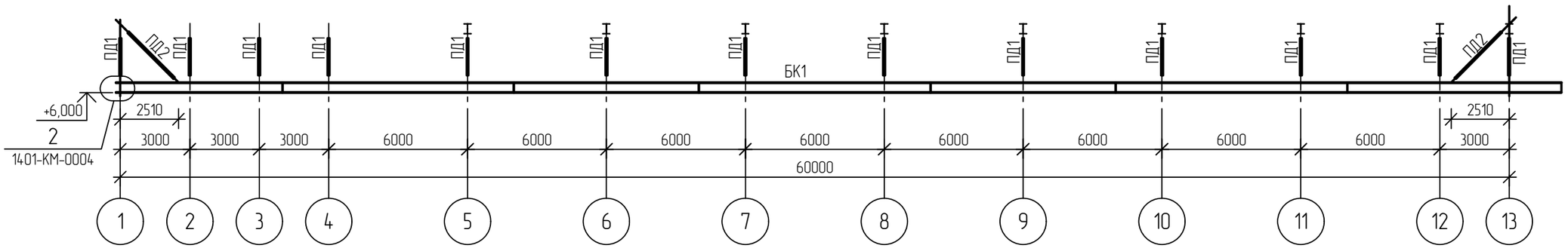

1 Текстовую часть см. NKNH21002-ПС-ЭБСМ-КР1.1.

2 За относительную отм. 0.000 принята абсолютная отметка 195,500 в Балтийской системе высот.

3 Ведомость элементов см. лист 1401-КМ-0001

Изм.	Кол.уч.	Лист	N°док.	Подпись	Дата
Разраб.		Кича			
Рук. гр.		Сидорин			
Гл. спец.		Семенов			
Н. контр.					

NKNH21002-ПС-ЭБСМ-КР1.2-1401-КМ-0003

«Строительство производства этилбензола мощностью 350 тыс. тонн в год и производства стирола мощностью 400 тыс. тонн в год», «Строительство производства полистирола мощностью 250 тыс. тонн в год и Строительство общезаводского хозяйства для производства полистирола мощностью 250 тыс. тонн в год и производства этилбензола мощностью 350 тыс. тонн в год и производства стирола мощностью 400 тыс. тонн в год»

Промежуточный парк ЛВЖ и ГЖ

Стадия	Лист	Листов
П		1

Открытая насосная. Разрезы 2-2, 5-5.

СИБУР НОВЫЕ РЕСУРСЫ

Взам. инв. N°	
Подп. и дата	
Инв. N° подл.	00054763

NKNH21002-ПС-ЭБСМ-КР1.2-1401-КМ-0003_0_0_RU.dwg

Формат А3

Электронная проверка пройдена

NMB

Открытая насосная

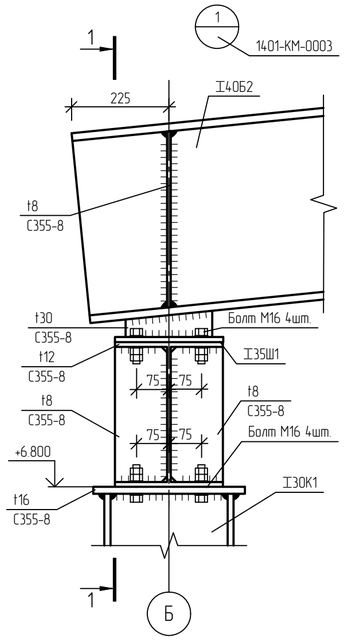

1 - 1

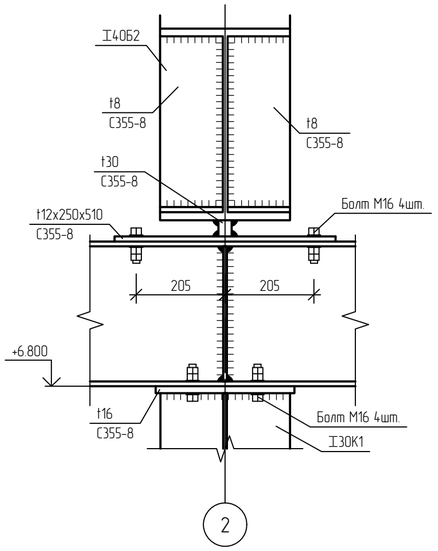

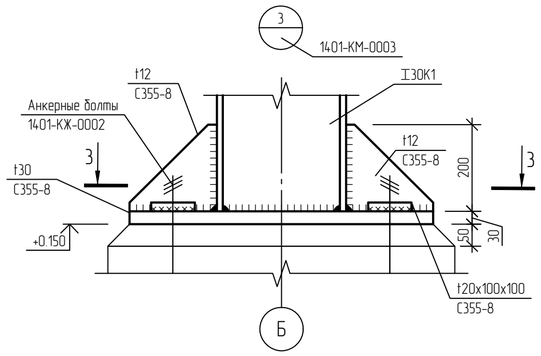

3 - 3

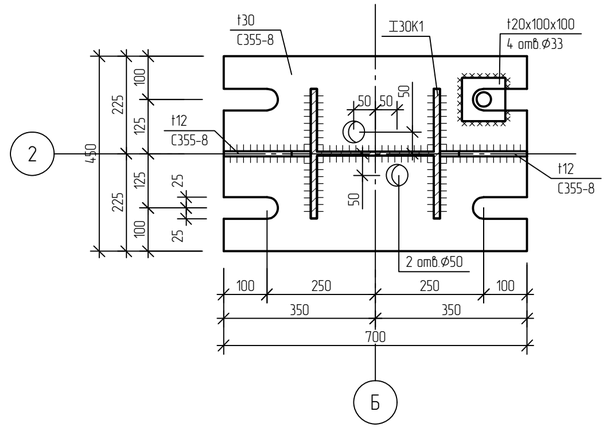

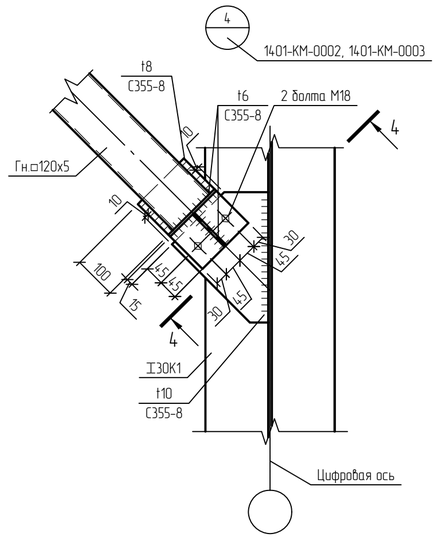

4-4

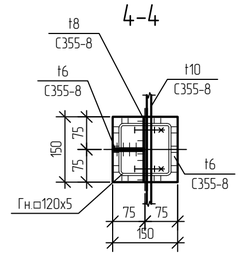

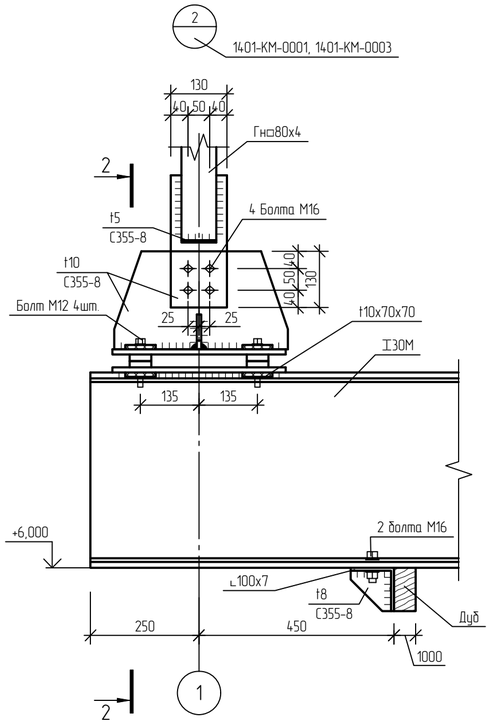

2 - 2

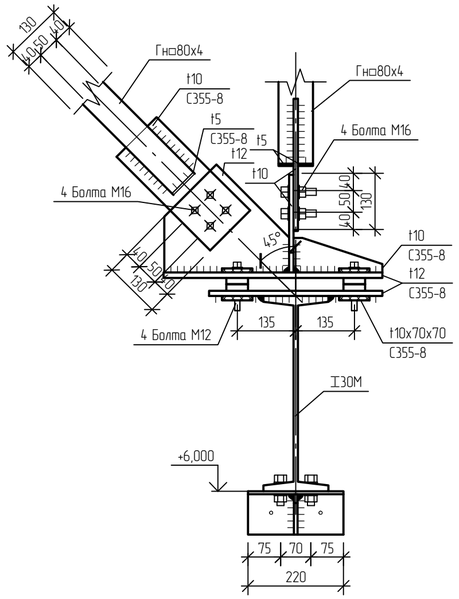

Условные обозначения

болты по ГОСТ Р ISO 898-1-2014, класса точности В, класса прочности 8.8.

1 Текстовую часть см. NKNH21002-ПС-ЭБСМ-КР1.1.
2 За относительную отм. 0.000 принята абсолютная отметка 195,500 в Балтийской системе высот.
3 Ведомость элементов см. лист 1401-КМ-0001.
4 Все элементы из листовой стали и сварные элементы из неё марки 355-8-09Г2С по ГОСТ 19281-2014.

Изм.	Кол.уч.	Лист	N°док.	Подпись	Дата	NKNH21002-ПС-ЭБСМ-КР1.2-1401-КМ-0004
Разраб.		Кича				«Строительство производства этилбензола мощностью 350 тыс. тонн в год и производства стирола мощностью 400 тыс. тонн в год», «Строительство производства полистирола мощностью 250 тыс. тонн в год и Строительство общезаводского хозяйства для производства полистирола мощностью 250 тыс. тонн в год и производства этилбензола мощностью 350 тыс. тонн в год и производства стирола мощностью 400 тыс. тонн в год»
Рук. гр.		Сидорин				Промежуточный парк ЛВЖ и ГЖ
Гл. спец.		Семенов				
Н. контр.						Открытая насосная. Узлы 1...4.

Стадия	Лист	Листов
П		1

СИБУР НОВЫЕ РЕСУРСЫ

Взам. инв. N°
Подп. и дата
Инв. N° подл. 00054763

NKNH21002-ПС-ЭБСМ-КР1.2-1401-КМ-0004_0_0_RU.dwg

Формат А2

Схема расположения фундаментов под резервуары и стенки каре

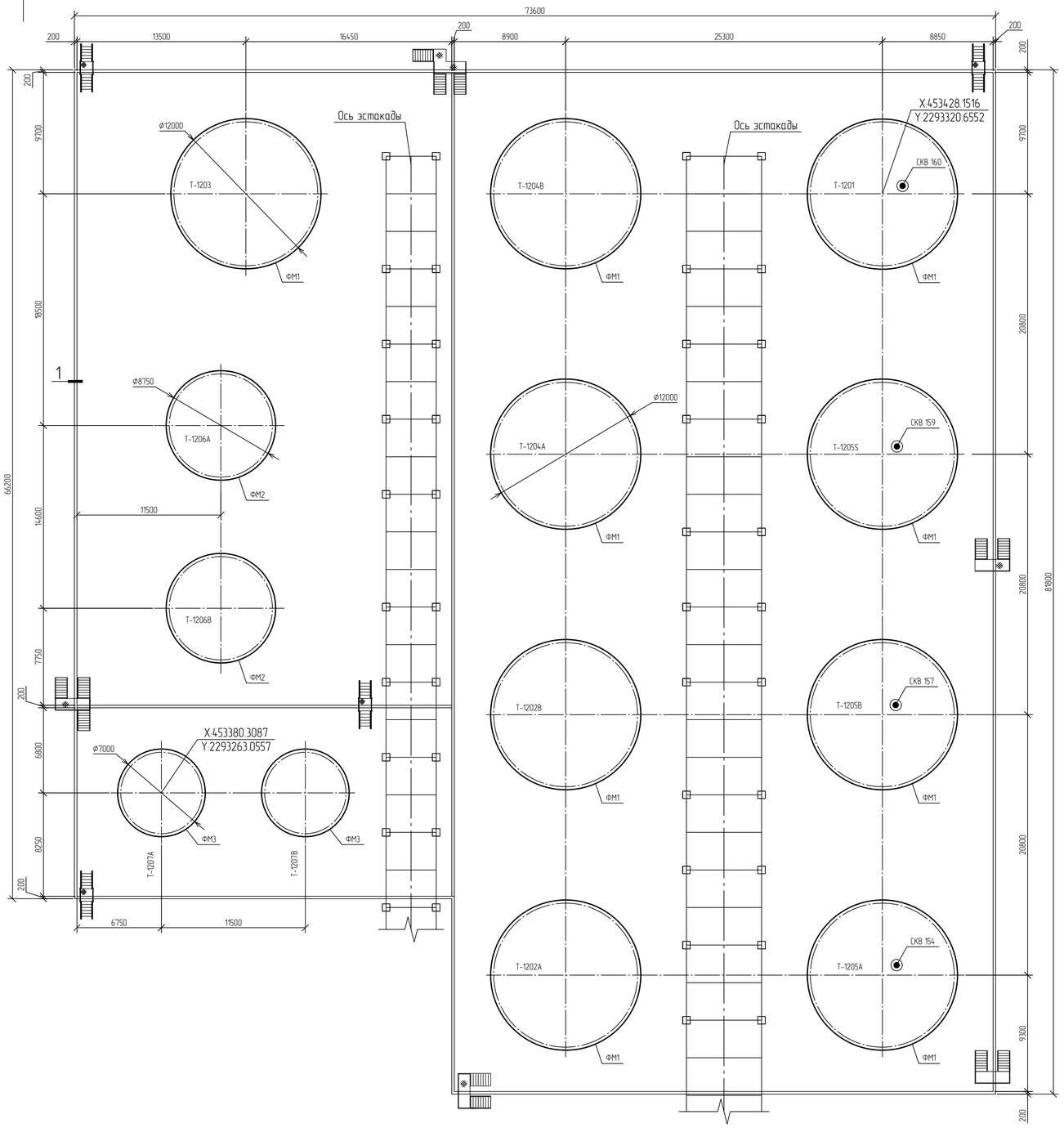

Спецификация к схеме расположения

Поз.	Обозначение	Наименование	Кол.	Масса ед., кг	Приме-чание
		Фундаменты			
ФМ1	NKNH21002-ПС-ЭБСМ-КР1.2-1401-КЖ-0005	Монолитный фундамент ФМ1	9		
ФМ2	NKNH21002-ПС-ЭБСМ-КР1.2-1401-КЖ-0005	Монолитный фундамент ФМ2	2		
ФМ3	NKNH21002-ПС-ЭБСМ-КР1.2-1401-КЖ-0005	Монолитный фундамент ФМ3	2		

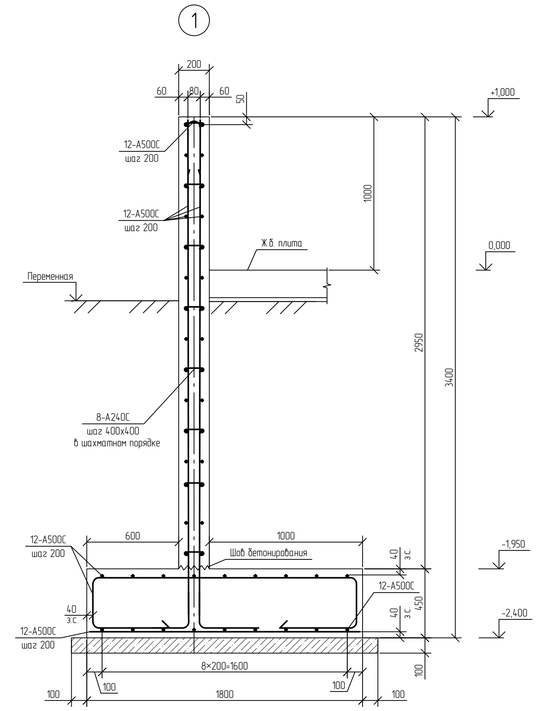

Принятые сокращения

з.с. – защитный слой

Условные обозначения

СКВ 160 — Номер скважины

1 За относительную отметку 0,000 принята отметка верха плиты резервуарного парка, что соответствует абсолютной отметке 195,500.
2 Гидрофобный слой выполнить из сухого песка крупностью 0,1–2 мм, перемешанного с вяжущим веществом (8–10% от объема смеси). В качестве вяжущих веществ применить жидкие нефтяные битумы, гудроны, мазуты разбавленные с дизельным топливом в пропорции 1:1. Количество серы в вяжущем не должно превышать 0,5%.
3 В любом радиальном сечении фундаментного кольца устраивать не более двух стыков кольцевой арматуры.
4 Арматурные стержни во всех пересечениях соединять вязальной проволокой диаметром 1–1,5 мм.
5 Текстовую часть см. NKNH21002-ПС-ЭБСМ-КР1.1.
6 Инженерно-геологический разрез см. 1401-КЖ-0007.

Стыковка плиты с железобетонными конструкциями

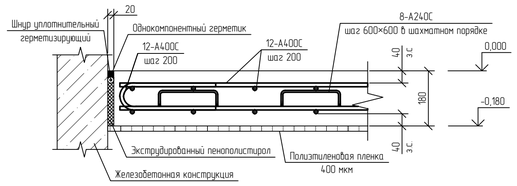

Ситуационный план

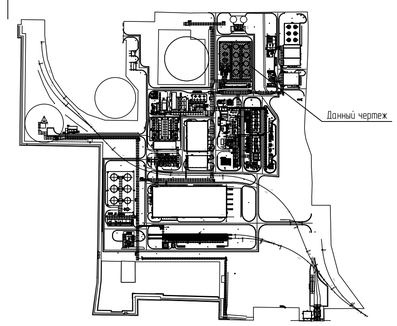

							NKNH21002-ПС-ЭБСМ-КР1.2-1401-КЖ-0004
							«Строительство производства этилбензола мощностью 350 тыс. тонн в год и производства стирола мощностью 400 тыс. тонн в год», «Строительство производства полистирола мощностью 250 тыс. тонн в год и Строительство общезаводского хозяйства для производства полистирола мощностью 250 тыс. тонн в год и производства этилбензола мощностью 350 тыс. тонн в год и производства стирола мощностью 400 тыс. тонн в год»
Изм.	Кол.уч.	Лист	№док.	Подпись	Дата		
Разраб.		Бережная				Промежуточный парк ЛВЖ и ГЖ	Стадия: П; Лист: ; Листов: 1
Рук. гр.		Сидорин					
Гл. спец.		Семенов					
Н. контр.						Схема расположения фундаментов под резервуары и стенки каре	СИБУР НОВЫЕ РЕСУРСЫ
ГИП							

NKNH21002-ПС-ЭБСМ-КР1.2-1401-КЖ-0004_0_0_RU.dwg

Формат А1

Инв. № подл. 00054763 | Подп. и дата | Взам. инв. №

Электронная подпись сертификат

Электронная проверка пройдена

С

Схема расположения свай для фундамента ФМ1

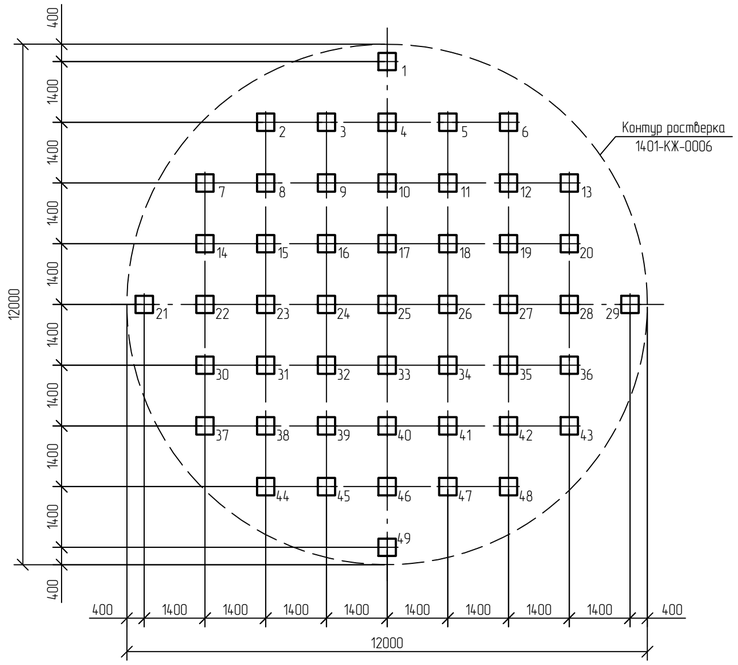

Схема расположения свай для фундамента ФМ2

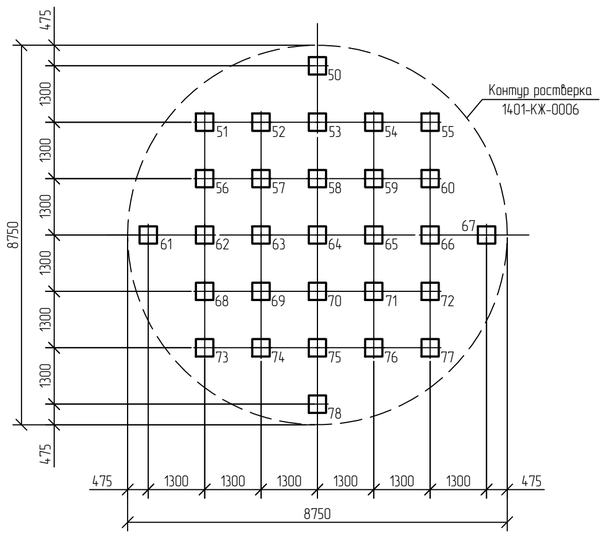

Схема расположения свай для фундамента ФМ3

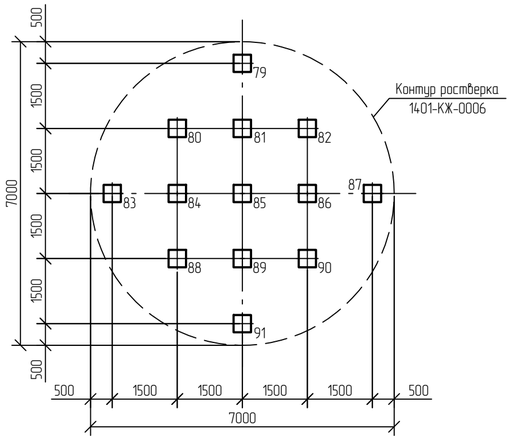

Схема сваи С120.40-11

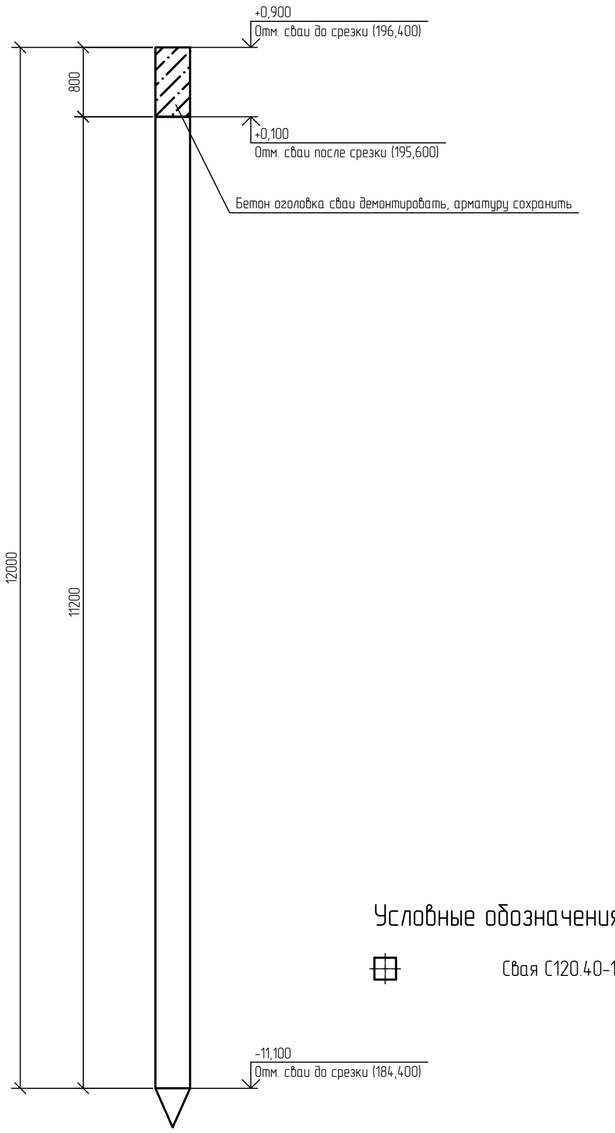

Ведомость свай

Номера свай	Марка сваи	Абс. отметка верха сваи		Отн. отметка верха сваи	
		до срубки, м	после срубки, м	до срубки, м	после срубки, м
1..91	С120.40-11	196,400	195,600	+0,800	+0,100

Спецификация к схеме расположения свай

Поз.	Обозначение	Наименование	Кол.	Масса ед., кг	Приме-чание
		Сваи			
1..91	ГОСТ 19804-2021	Свая ж.б. забивная С120.40-11	91	4850	В30, W8 F200

Заделка сваи С120.40-11 в ростверк

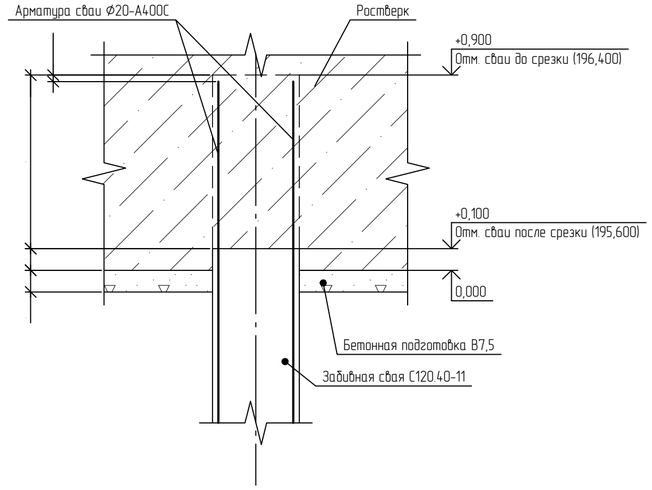

1 За относительную отметку 0,000 принята отметка верха плиты резервуарного парка, что соответствует абсолютной отметке 195,500.
2 Гидрофобный слой выполнить из сухого песка крупностью 0,1-2 мм, перемешанного с вяжущим веществом (8-10% от объема смеси). В качестве вяжущих веществ применить жидкие нефтяные битумы, гудроны, мазуты разбавленные с дизельным топливом в пропорции 1:1. Количество серы в вяжущем не должно превышать 0,5%.
3 В любом радиальном сечении фундаментного кольца устраивать не более двух стыков кольцевой арматуры.
4 Арматурные стержни во всех пересечениях соединять вязальной проволокой диаметром 1-1,5 мм.
5 Сопряжение свай с ростверком жесткое.
6 Сваи выполнить из бетона класса В30 по прочности, марки W8 по водонепроницаемости, F200 по морозостойкости.
7 Текстовую часть см. NKNH21002-ПС-ЭБСМ-КР1.1.

Условные обозначения

Свая С120.40-11;

Изм.	Кол.уч.	Лист	№док.	Подпись	Дата
Разраб.		Бережная			
Рук. гр.		Сидорин			
Гл. спец.		Семенов			
Н. контр.					
ГИП					

NKNH21002-ПС-ЭБСМ-КР1.2-1401-КЖ-0005

«Строительство производства этилбензола мощностью 350 тыс. тонн в год и производства стирола мощностью 400 тыс. тонн в год», «Строительство производства полистирола мощностью 250 тыс. тонн в год и Строительство общезаводского хозяйства для производства полистирола мощностью 250 тыс. тонн в год и производства этилбензола мощностью 350 тыс. тонн в год и производства стирола мощностью 400 тыс. тонн в год»

Промежуточный парк ЛВЖ и ГЖ

Стадия	Лист	Листов
П		1

Схема расположения свай для фундаментов ФМ1, ФМ2, ФМ3

СИБУР НОВЫЕ РЕСУРСЫ

Формат А2

Взам. инв. №	
Подп. и дата	
Инв. № подл.	00054763

Фундаменты ФМ1

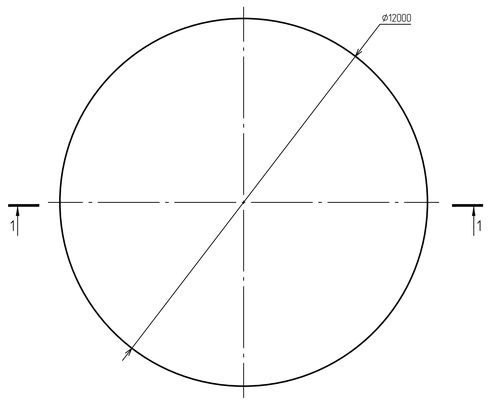

Фундаменты ФМ2

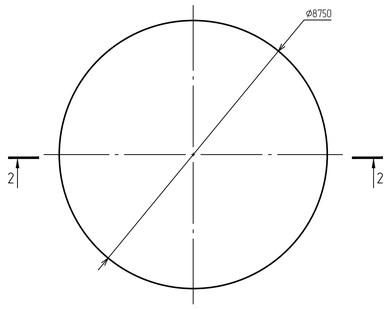

Фундаменты ФМ3

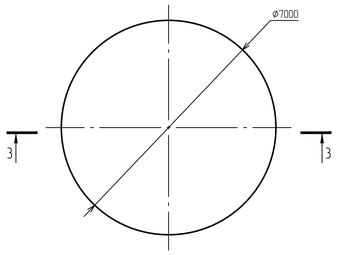

2-2
Опалубка

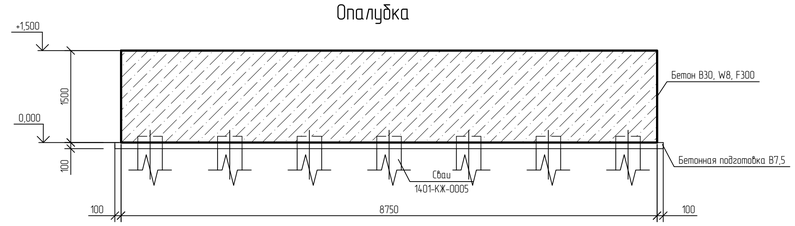

2-2
Армирование

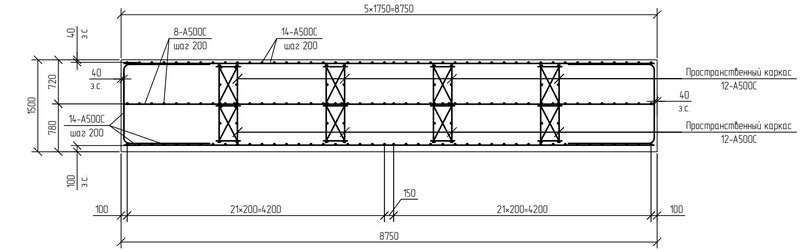

1-1
Опалубка

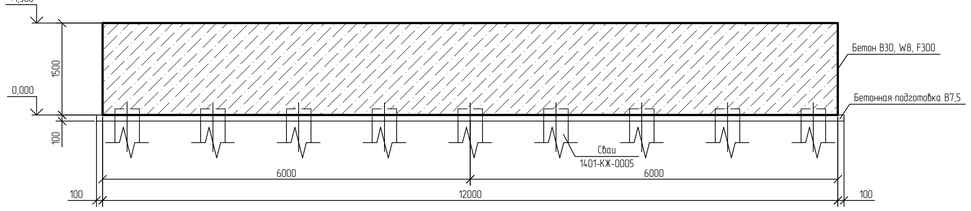

3-3
Опалубка

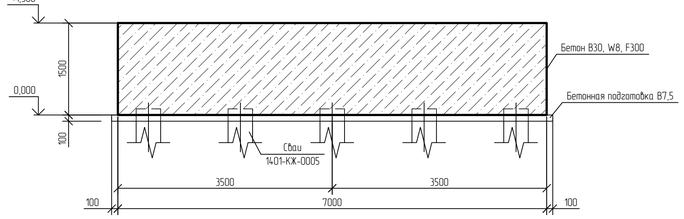

1-1
Армирование

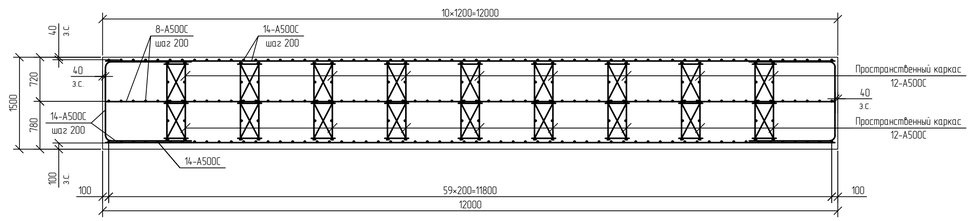

3-3
Армирование

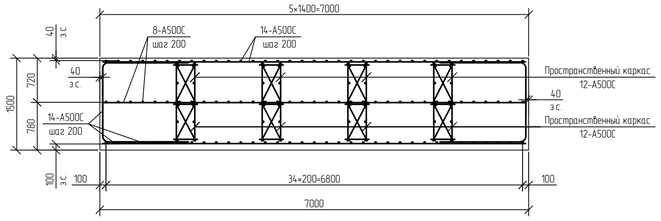

Принятые сокращения

з.с. – защитный слой

1. За относительную отметку 0,000 принята отметка верха плиты резервуарного парка, что соответствует абсолютной отметке 195,500.
2. Гидрофобный слой выполнить из сухого песка крупностью 0,1-2 мм, перемешанного с вяжущим веществом (8-10% от объема смеси). В качестве вяжущих веществ применить жидкие нефтяные битумы, гудроны, мазуты разбавленные с дизельным топливом в пропорции 1:1. Количество серы в вяжущем не должно превышать 0,5%.
3. В любом радиальном сечении фундаментного кольца устраивать не более двух стыков кольцевой арматуры.
4. Арматурные стержни во всех пересечениях соединять вязальной проволокой диаметром 1-1,5 мм.
5. Текстовую часть см. NKNH21002-ПС-ЗБСМ-КР1.1.
6. Железобетонные фундаменты выполнить из бетона класса В30 по прочности, марки W8 по водонепроницаемости, F300 по морозостойкости.

						NKNH21002-ПС-ЗБСМ-КР1.2-1401-КЖ-0006	
						«Строительство производства эпибензола мощностью 350 тыс. тонн в год и производства стирола мощностью 400 тыс. тонн в год», «Строительство производства полистирола мощностью 250 тыс. тонн в год и Строительство общезаводского хозяйства для производства полистирола мощностью 250 тыс. тонн в год и производства эпибензола мощностью 350 тыс. тонн в год и производства стирола мощностью 400 тыс. тонн в год»	
Изм.	Кол.уч.	Лист	№док.	Подпись	Дата		
Разраб.		Березкина				Промежуточный парк ЛВЖ и ГЖ	Стадия: П; Лист: ; Листов: 1
Рук. гр.		Сидорин					
Гл. спец.		Семенов					
Н. контр.						Фундаменты ФМ1, ФМ2, ФМ3. Сечения 1-1, 3-3	СИБУР НОВЫЕ РЕСУРСЫ
ГИП							

NKNH21002-ПС-ЗБСМ-КР1.2-1401-КЖ-0006_0_0_RU.dwg

Формат А1

Взам. инв. №

Подп. и дата

Инв. № подл. 00054763

Инженерно-геологический разрез по скважинам СКВ 160, СКВ 159, СКВ 157, СКВ154

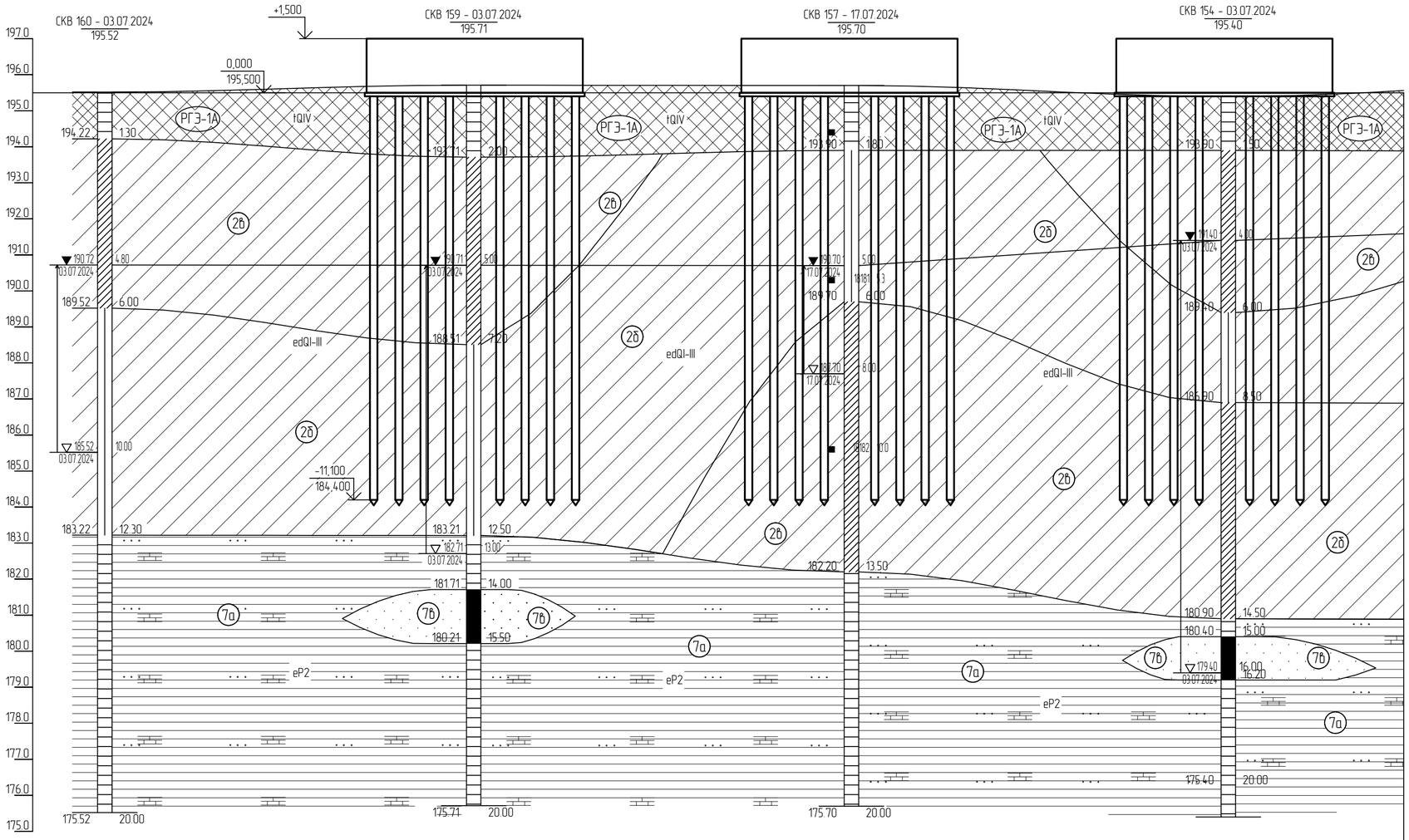

Наименование и № выработки	СКВ 160	СКВ 159	СКВ 157	СКВ 154
Абс. отм. устья, м	195.5	195.7	195.7	195.4
Дата бурения	03.07.2024	03.07.2024	17.07.2024	03.07.2024
Расстояние, м	20.5	21.0	20.9	

Нормативные характеристики физико-механических свойств грунтов (Начало)

Номер ИГЭ, РГЭ	Условное обозначение	Характеристика грунтов	Плотность, г/см³	Удельное сцепление, кПа	Угол внутреннего трения, °	Модуль деформации, МПа
			ρ	c	φ	E
РГЭ-1а		Насыпной грунт – суглинок тяжелый пылеватый, глина легкая пылеватая с прослоями песка мелкого, с примесью органического вещества полутвердые, тугопластичные (tQ_{IV})	1,94	36	23	12,1
ИГЭ-2б		Суглинок тяжелый пылеватый тугопластичный, с примесью органического вещества (edQ_{I-III})	1,95	29	20	7,5

Нормативные характеристики физико-механических свойств грунтов (Окончание)

Номер ИГЭ, РГЭ	Условное обозначение	Характеристика грунтов	Плотность, г/см³	Удельное сцепление, кПа	Угол внутреннего трения, °	Модуль деформации, МПа
			ρ	c	φ	E
ИГЭ-7а		Глина легкая пылеватая полутвердая (аргиллит выветрелый), с прослоями песка (выветрелый песчаник), с редкими прослоями щебня известняка (eP_2)	1,93	57	18	17,7
ИГЭ-2б		Суглинок тяжелый, пылеватый, мягкопластичный (edQ_{I-III})	1,92	21	18	5,2
ИГЭ-7б		Песок мелкий, средней крупности, средней плотности, плотный (песчаник выветрелый), водонасыщенный, средней степени водонасыщения	1,98	3	34	24,1

1 За относительную отметку 0,000 принята отметка верха плиты резервуарного парка, что соответствует абсолютной отметке 195,500.
2 Текстовую часть см. NKNH21002-ПС-ЭБСМ-КР1.1.

Изм.	Кол.уч.	Лист	№док.	Подпись	Дата	NKNH21002-ПС-ЭБСМ-КР1.2-1401-КЖ-0007		
						«Строительство производства этилбензола мощностью 350 тыс. тонн в год и производства стирола мощностью 400 тыс. тонн в год», «Строительство производства полистирола мощностью 250 тыс. тонн в год и Строительство общезаводского хозяйства для производства полистирола мощностью 250 тыс. тонн в год и производства этилбензола мощностью 350 тыс. тонн в год и производства стирола мощностью 400 тыс. тонн в год»		
Разраб.		Бережная				Промежуточный парк ЛВЖ и ГЖ	Стадия	Лист	Листов
Рук. гр.		Сидорин					П		1
Гл. спец.		Семенов							
Н. контр.						Инженерно-геологический разрез по скважинам СКВ 160, СКВ 159, СКВ 157, СКВ 154	СИБУР НОВЫЕ РЕСУРСЫ	
ГИП								

Взам. инв. №
Подп. и дата
Инв. № подл. 00054763

NKNH21002-ПС-ЭБСМ-КР1.2-1401-КЖ-0007_0_0_RU.dwg

Формат А2

Электронная проверка подписей

NMB

Эстакада в осях 1...12

Схема расположения фундаментов

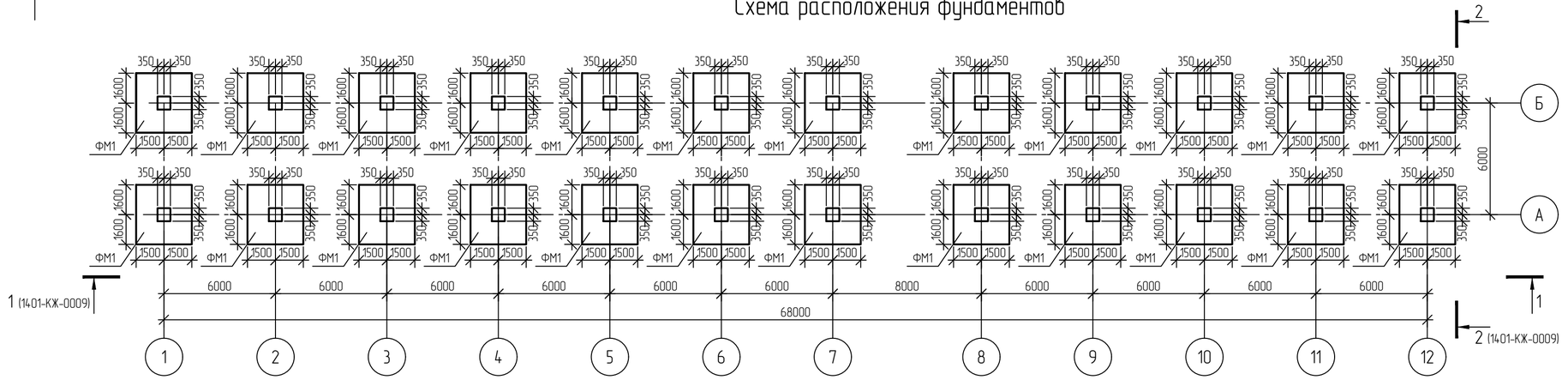

Схема расположения балок на отм. +3,600

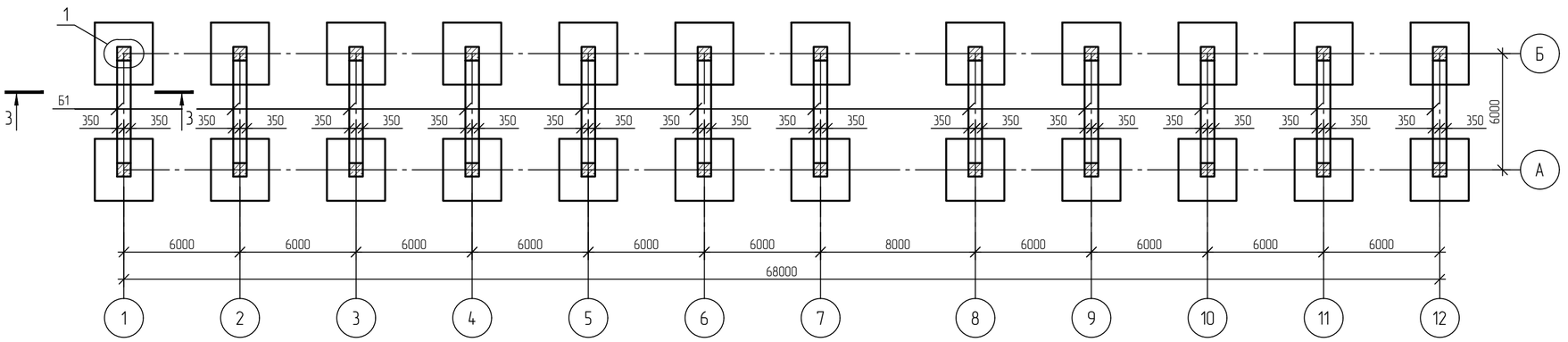

3 - 3 (опалубка)

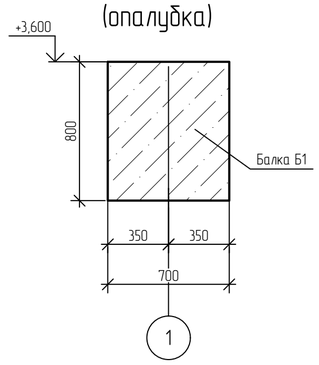

3 - 3 (опалубка)

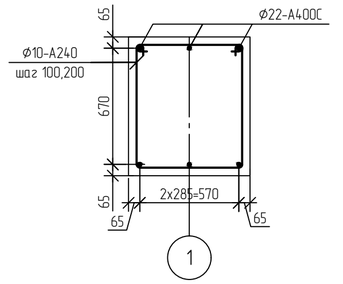

Ситуационный план

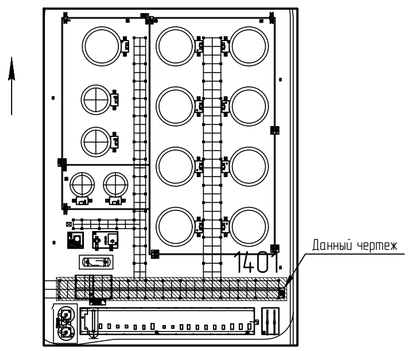

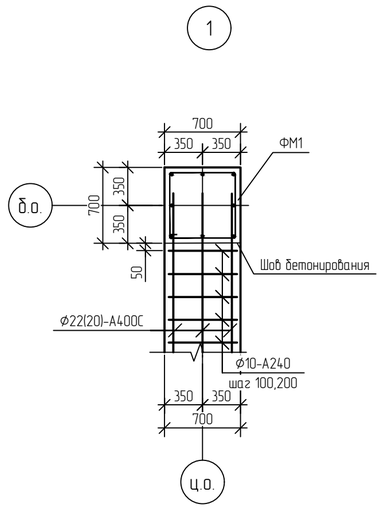

Спецификация элементов

Поз.	Обозначение	Наименование	Кол.	Масса, ед., кг	Приме-чание
ФМ1	1401-КЖ-0010	Фундамент ФМ1	26		
Б1	Данный лист	Балка Б1	13		

1 Текстовую часть см. NKNH21002-ПС-ЭБСМ-КР1.1.

2 За относительную отм. 0.000 принята абсолютная отметка 195.50 в Балтийской системе высот.

3 Данный лист смотреть совместно с 1401-КЖ-0009 и 1401-КЖ-0010.

Изм.	Кол.уч.	Лист	№док.	Подпись	Дата
Разраб.		Горидько			
Рук. гр.		Сидорин			
Гл. спец.		Семенов			
Н. контр.					

NKNH21002-ПС-ЭБСМ-КР1.2-1401-КЖ-0008

«Строительство производства этилбензола мощностью 350 тыс. тонн в год и производства стирола мощностью 400 тыс. тонн в год», «Строительство производства полистирола мощностью 250 тыс. тонн в год и Строительство общезаводского хозяйства для производства полистирола мощностью 250 тыс. тонн в год и производства этилбензола мощностью 350 тыс. тонн в год и производства стирола мощностью 400 тыс. тонн в год»

Промежуточный парк ЛВЖ и ГЖ

Стадия	Лист	Листов
П		

Эстакада в осях 1..12. Схема расположения фундаментов. Схема расположения балок на отм. +3,600. Узел 1. Сечение 3-3

СИБУР НОВЫЕ РЕСУРСЫ

NKNH21002-ПС-ЭБСМ-КР1.2-1401-КЖ-0008_0_0_RU.dwg

Формат А2

Взам. инв. №	
Подп. и дата	
Инв. № подл.	00054763

Электронная версия проверена

Эстакада в осях 1...12

1 - 1 (1401-КЖ-0008)

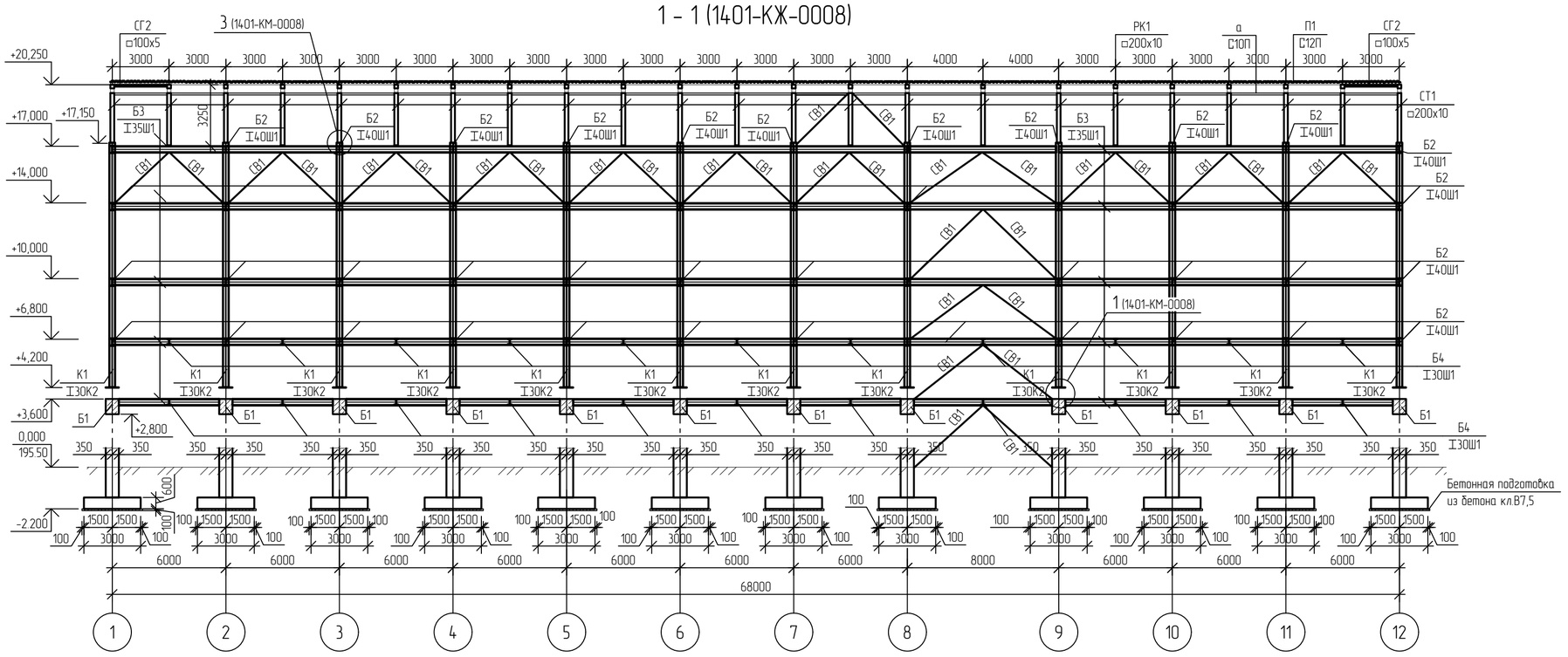

2-2 (1401-КЖ-0008)

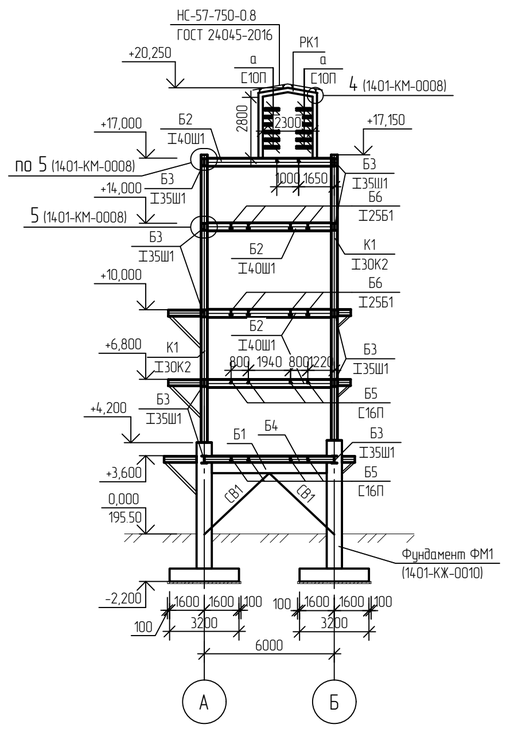

Инженерно-геологический разрез по скважинам с-214 и СКВ 151

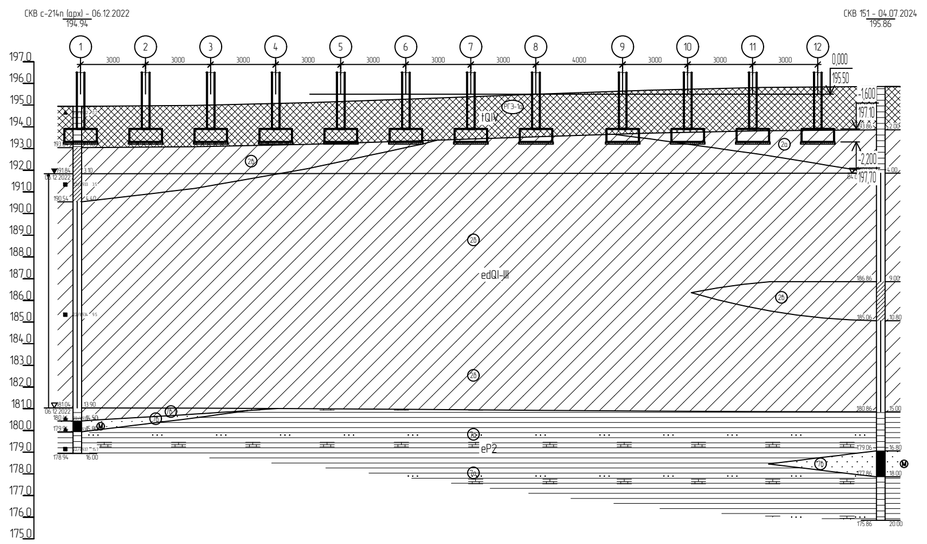

Наименование и N выработки	СКВ с-214п (арх)	СКВ 151
Абс. отм. устья, м	194.9	195.9
Дата бурения	06.12.2022	04.07.2024
Расстояние, м	74.1	

Нормативные характеристики физико-механических свойств грунтов

Номер ИГЭ, РГЭ	Условное обозначение	Характеристика грунтов	Плотность, г/см³	Удельное сцепление, кПа	Угол внутреннего трения, °	Модуль деформаш., МПа
			ρ	c	φ	E
РГЭ-1а		Насыпной грунт - суглинок тяжелый пылеватый, глина легкая пылеватая с прослоями песка мелкого, с примесью органического вещества полутвердые, тугопластичные (tQ_{IV})	1,94	36	23	12,1
ИГЭ-2б		Суглинок тяжелый пылеватый тугопластичный. с примесью органического вещества edQI-III	1,92	21	16	4.5
ИГЭ-2б		Суглинок тяжелый пылеватый мягкопластичный. с примесью органического вещества edQI-III	1,95	29	20	7.5

1 Текстовую часть см. NKNH21002-ПС-ЭБСМ-КР1.1.

2 За относительную отм. 0.000 принята абсолютная отметка 195.50 в Балтийской системе высот.

3 Данный лист смотреть совместно с 1401-КЖ-0008 и 1401-КЖ-0010.

Изм.	Кол.уч.	Лист	N°док.	Подпись	Дата	NKNH21002-ПС-ЭБСМ-КР1.2-1401-КЖ-0009		
						«Строительство производства этилбензола мощностью 350 тыс. тонн в год и производства стирола мощностью 400 тыс. тонн в год», «Строительство производства полистирола мощностью 250 тыс. тонн в год и Строительство общезаводского хозяйства для производства полистирола мощностью 250 тыс. тонн в год и производства этилбензола мощностью 350 тыс. тонн в год и производства стирола мощностью 400 тыс. тонн в год»		
Разраб.		Кича				Промежуточный парк ЛВЖ и ГЖ	Стадия	Лист	Листов
Рук. гр.		Сидарин					П		
Гл. спец.		Семенов							
Н. контр.						Эстакада в осях 1...12. Сечения 1-1, 2-2. Инженерно-геологический разрез по скважинам с-214 и СКВ 151	СИБУР НОВЫЕ РЕСУРСЫ		

Взам. инв. N°

Подп. и дата

Инв. N° подл.

NKNH21002-ПС-ЭБСМ-КР1.2-1401-КЖ-0009_0_0_RU.dwg

Формат А2

Электронная проверка подписей

Эстакада в осях 1...12

Фундамент ФМ1

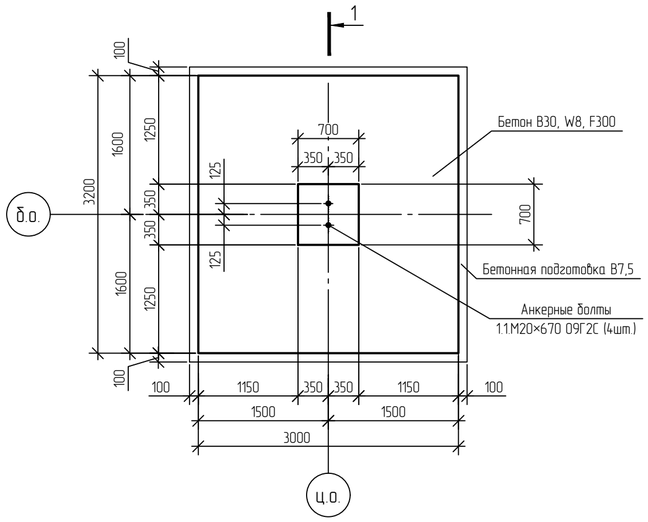

1 - 1

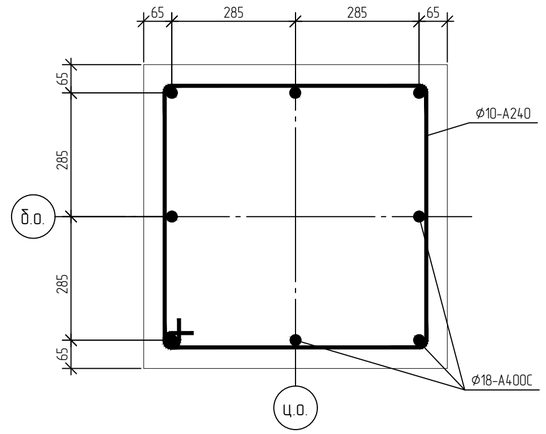

Фундамент ФМ1. Армирование

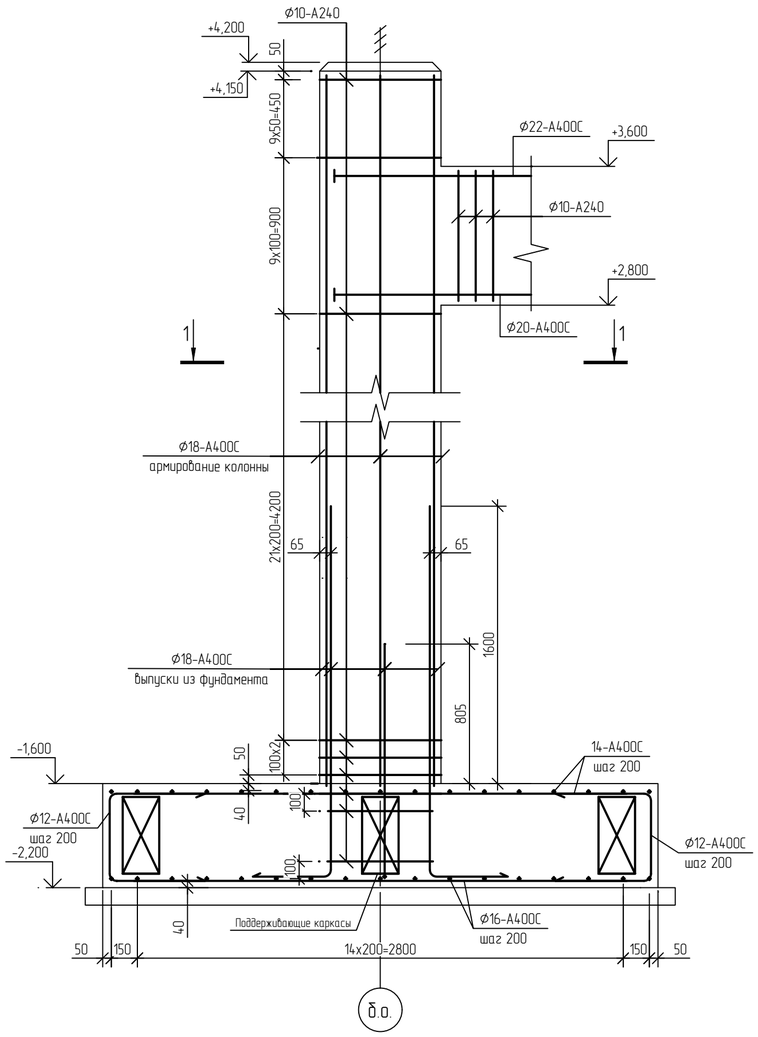

Фундамент ФМ1. Опалубка

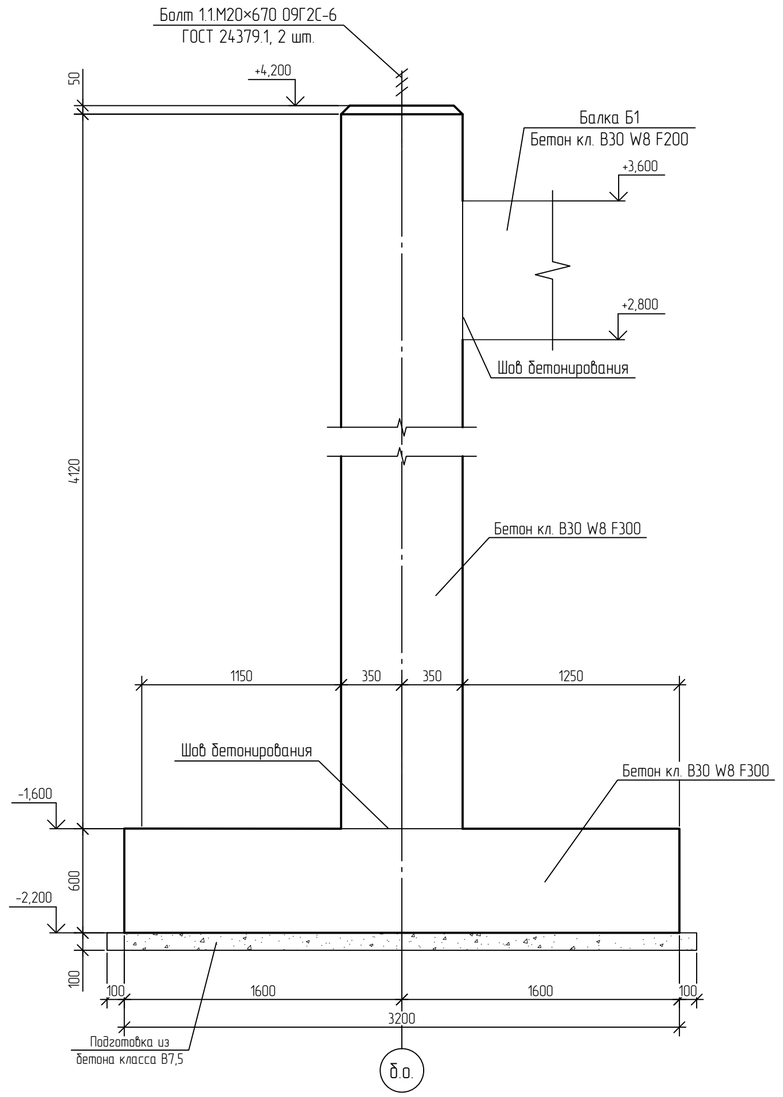

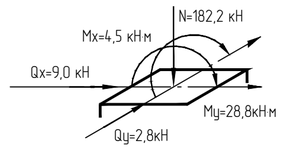

Принятые сокращения

Б.о.- буквенная ось

Ц.о.- цифровая ось

1 Текстовую часть см. NKNH21002-ПС-ЭБСМ-КР1.1.

2 За относительную отм. 0.000 принята абсолютная отметка 195.50 в Балтийской системе высот.

3 Фундамент ФМ1 замаркирован на л. 1401-КЖ-0008.

4 Данный лист смотреть совместно с 1401-КЖ-0008 и 1401-КЖ-0009.

						NKNH21002-ПС-ЭБСМ-КР1.2-1401-КЖ-0010
						«Строительство производства этилбензола мощностью 350 тыс. тонн в год и производства стирола мощностью 400 тыс. тонн в год», «Строительство производства полистирола мощностью 250 тыс. тонн в год и Строительство общезаводского хозяйства для производства полистирола мощностью 250 тыс. тонн в год и производства этилбензола мощностью 350 тыс. тонн в год и производства стирола мощностью 400 тыс. тонн в год»
Изм.	Кол.уч.	Лист	№док.	Подпись	Дата	
Разраб.		Горидько				Промежуточный парк ЛВЖ и ГЖ — Стадия: П; Лист; Листов
Рук. гр.		Сидорин				
Гл. спец.		Семенов				
Н. контр.						Эстакада в осях 1...12. Фундамент ФМ1

СИБУР НОВЫЕ РЕСУРСЫ

Взам. инв. №

Подп. и дата

Инв. № подл. 00054763

NKNH21002-ПС-ЭБСМ-КР1.2-1401-КЖ-0010_0_0_RU.dwg

Формат А2

Электронная версия подлинника

NMB

Эстакада в осях 1...12

Схема расположения балок на отм. +3,600

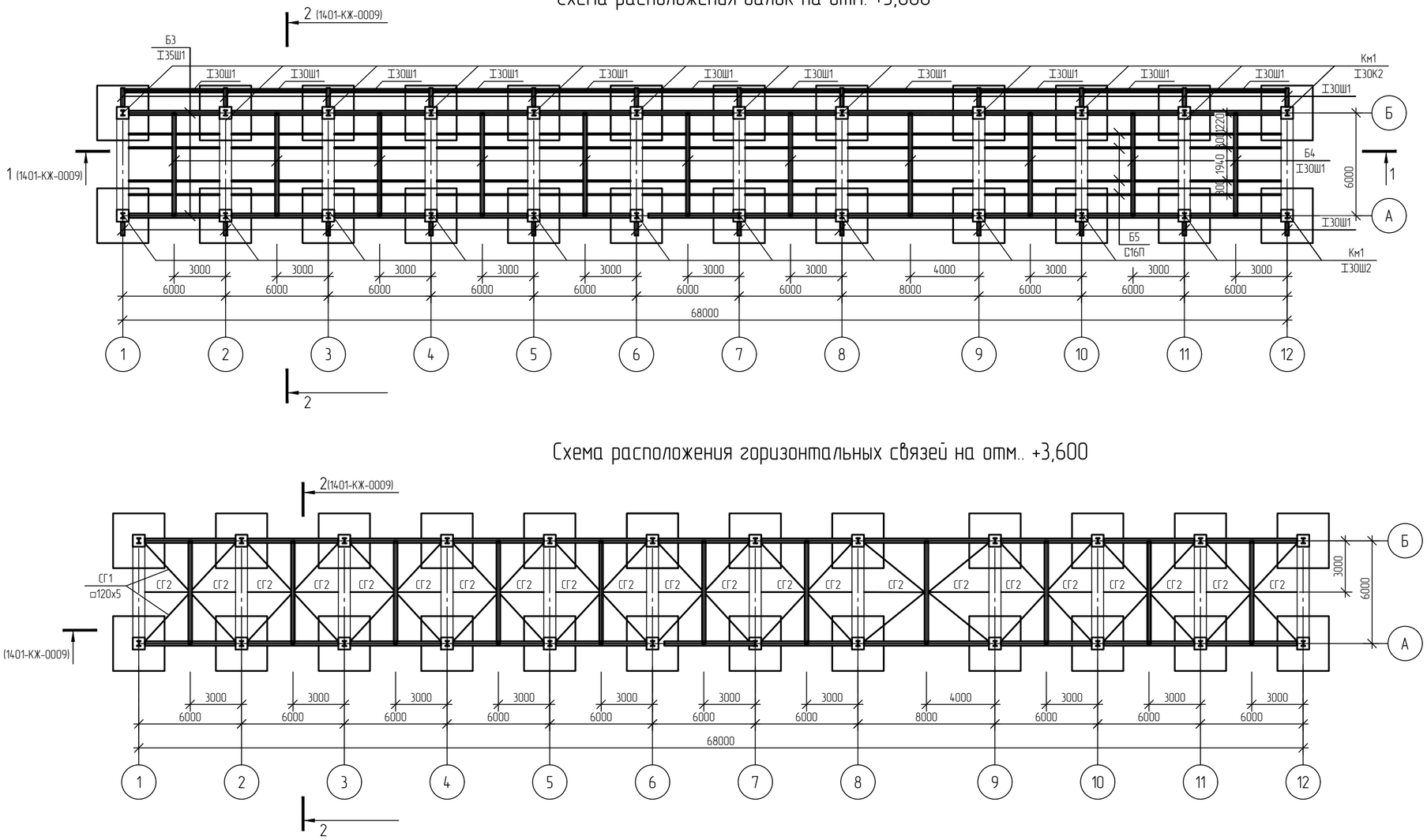

Схема расположения горизонтальных связей на отм.. +3,600

Схема расположения площадок и лестниц

1 Текстовую часть см. NKNH21002-ПС-ЭБСМ-КР1.1.
2 За относительную отметку 0,000 принята абсолютная отметка 195,500 в Балтийской системе высот.
3 Данный лист смотреть совместно с 1401-КМ-0006...1401-КМ-008.
4 Ведомость элементов см. 1401-КМ-0008.

						NKNH21002-ПС-ЭБСМ-КР1.2-1401-КМ-0005		
						«Строительство производства этилбензола мощностью 350 тыс. тонн в год и производства стирола мощностью 400 тыс. тонн в год», «Строительства производства полистирола мощностью 250 тыс. тонн в год и Строительство общезаводского хозяйства для производства полистирола мощностью 250 тыс. тонн в год и производства этилбензола мощностью 350 тыс. тонн в год и производства стирола мощностью 400 тыс. тонн в год»		
Изм.	Кол.уч.	Лист	N°док.	Подпись	Дата			
Разраб.		Горидько				Промежуточный парк ЛВЖ и ГЖ	Стадия	Лист	Листов
Рук. гр.		Сидарин					П		
Гл. спец.		Семенов							
Н. контр.						Эстакада в осях 1..12. Схемы расположения балок и горизонтаных связей на отм. +3,600. Схема расположения площадок и лестниц	СИБУР НОВЫЕ РЕСУРСЫ		

NKNH21002-ПС-ЭБСМ-КР1.2-1401-КМ-0005_0_0_RU.dwg

Формат А2

Взам. инв. №

Подп. и дата

Инв. № подл. 00054763

Электронная версия подлинника

NMB

Эстакада в осях 1...12

Схема расположения балок на отм. +6,800

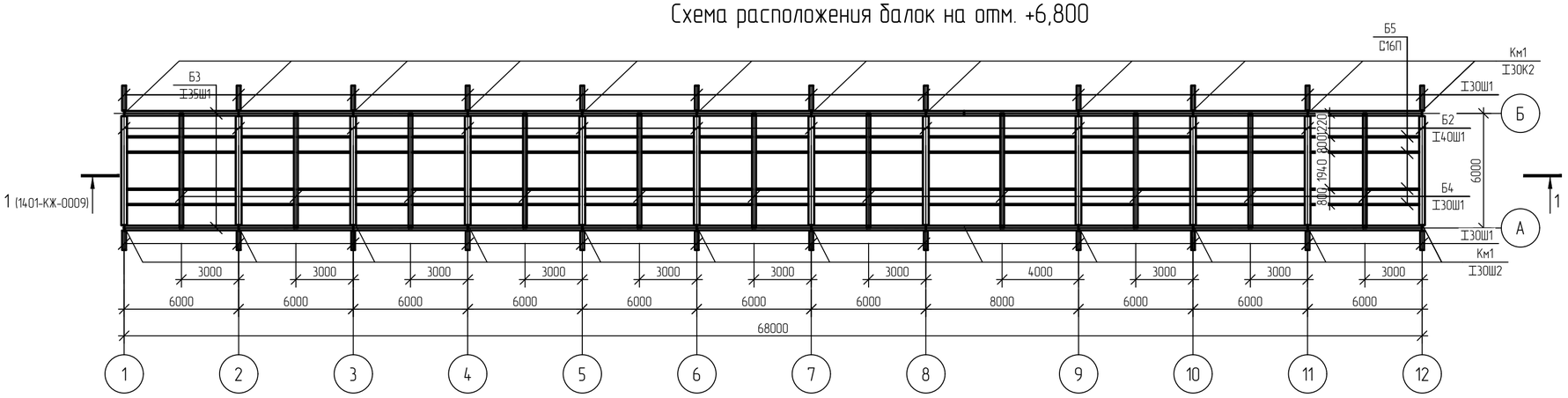

Схема расположения горизонтальных связей на отм. +6,800

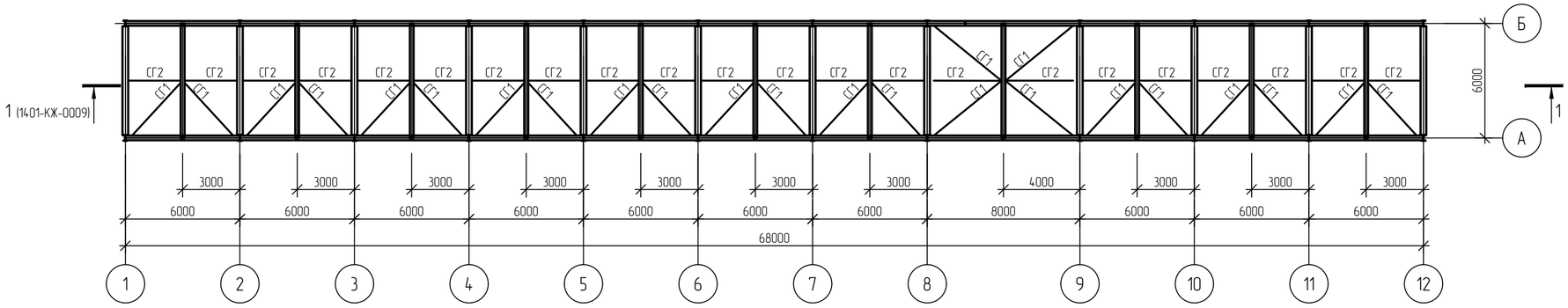

1 Текстовую часть см. NKNH21002-ПС-ЭБСМ-КР1.1.
2 За относительную отметку 0,000 принята абсолютная отметка 195,500 в Балтийской системе высот.
3 Ведомость элементов см. 1401-КМ-0008.

						NKNH21002-ПС-ЭБСМ-КР1.2-1401-КМ-0006
						«Строительство производства этилбензола мощностью 350 тыс. тонн в год и производства стирола мощностью 400 тыс. тонн в год», «Строительства производства полистирола мощностью 250 тыс. тонн в год и Строительства общезаводского хозяйства для производства полистирола мощностью 250 тыс. тонн в год и производства этилбензола мощностью 350 тыс. тонн в год и производства стирола мощностью 400 тыс. тонн в год»
Изм.	Кол.уч.	Лист	N°док.	Подпись	Дата	
Разраб.		Горидько				Промежуточный парк ЛВЖ и ГЖ
Рук. гр.		Сидорин				
Гл. спец.		Семенов				
						Эстакада в осях 1...12. Схемы расположения балок и горизонтальных связей на отм. +6,800
Н. контр.						

Стадия	Лист	Листов
П		

СИБУР НОВЫЕ РЕСУРСЫ

NKNH21002-ПС-ЭБСМ-КР1.2-1401-КМ-0006_0_0_RU.dwg

Формат А2

Взам. инв. №

Подп. и дата

Инв. № подл. 00054763

Электронная версия проверена

NMB

Эстакада в осях 1...12

Схема расположения элементов каркаса на отм. +10,000; +14,000

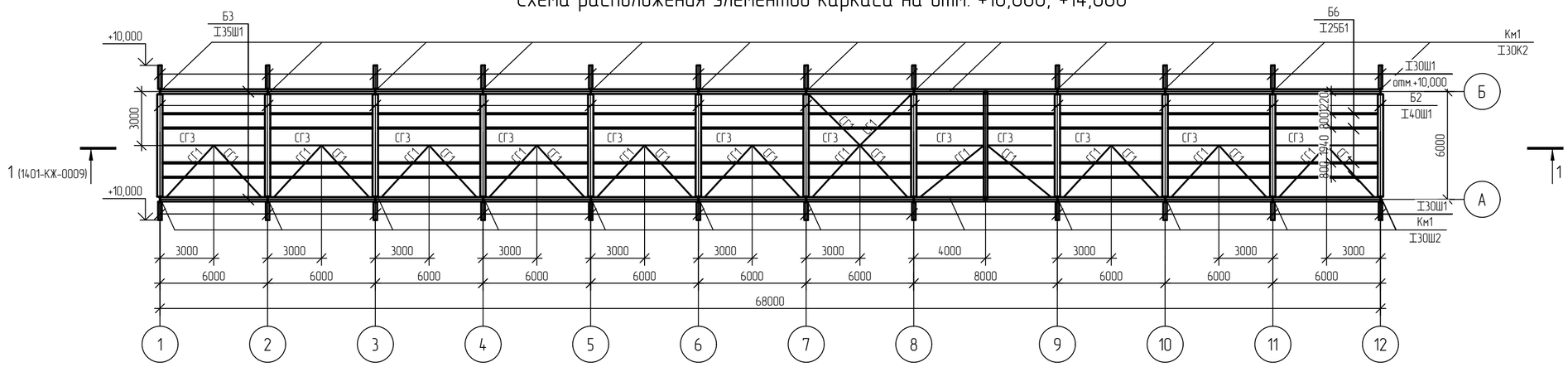

Схема расположения балок на отм. +17,000

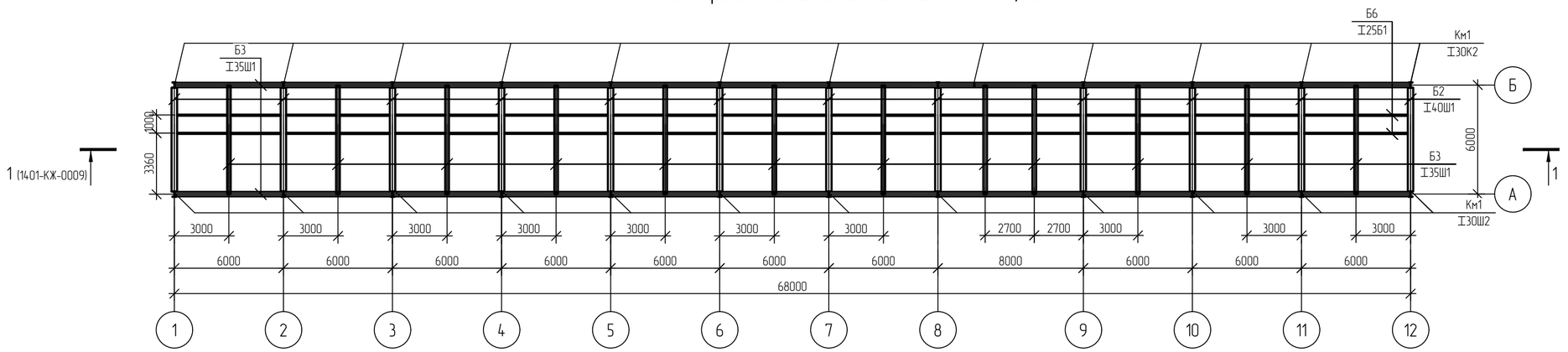

Схема расположения горизонтальных связей на отм. +17,000

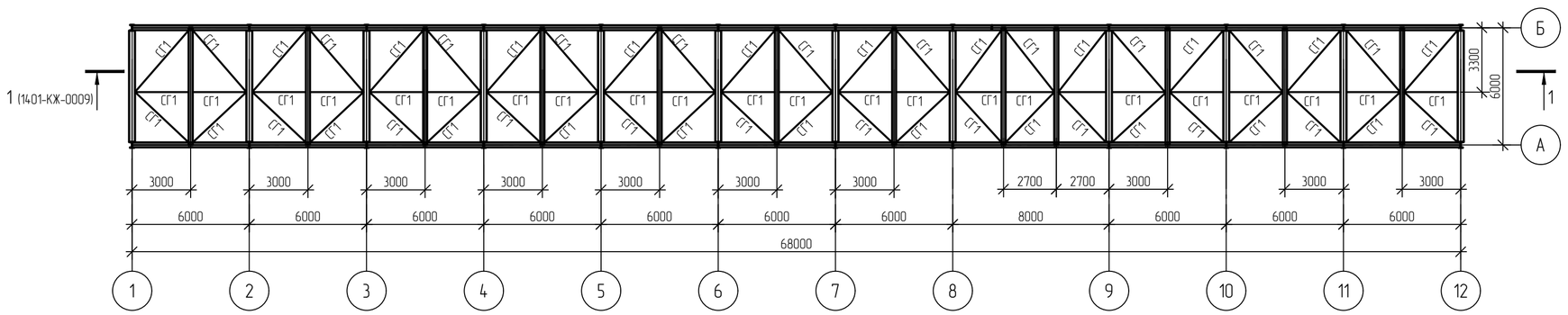

1 Текстовую часть см. NKNH21002-ПС-ЭБСМ-КР1.1.
2 За относительную отметку 0,000 принята абсолютная отметка 195,500 в Балтийской системе высот.
3 Ведомость элементов см. 1401-КМ-0008.

Изм.	Кол.уч.	Лист	№док.	Подпись	Дата
Разраб.		Горидько			
Рук. гр.		Сидорин			
Гл. спец.		Семенов			
Н. контр.					

NKNH21002-ПС-ЭБСМ-КР1.2-1401-КМ-0007

«Строительство производства этилбензола мощностью 350 тыс. тонн в год и производства стирола мощностью 400 тыс. тонн в год», «Строительство производства полистирола мощностью 250 тыс. тонн в год и Строительство общезаводского хозяйства для производства полистирола мощностью 250 тыс. тонн в год и производства этилбензола мощностью 350 тыс. тонн в год и производства стирола мощностью 400 тыс. тонн в год»

Промежуточный парк ЛВЖ и ГЖ

Стадия	Лист	Листов
П		

Эстакада в осях 1..12. Схема расположения элементов каркаса на отм. +10,000, +14,000. Схема расположения балок на отм. +17,000. Схема расположения горизонтальных связей на отм. +17,000

СИБУР НОВЫЕ РЕСУРСЫ

Взам. инв. №	
Подп. и дата	
Инв. № подл.	00054763

NKNH21002-ПС-ЭБСМ-КР1.2-1401-КМ-0007_0_0_RU.dwg

Формат А2

Эстакада в осях 1...12

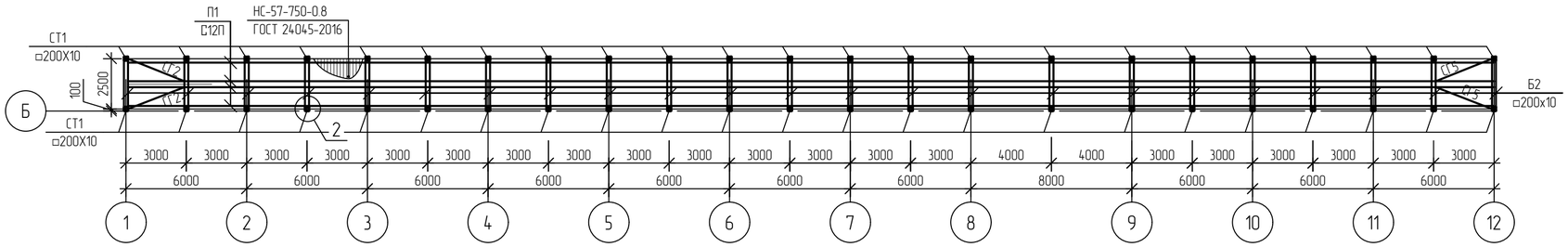

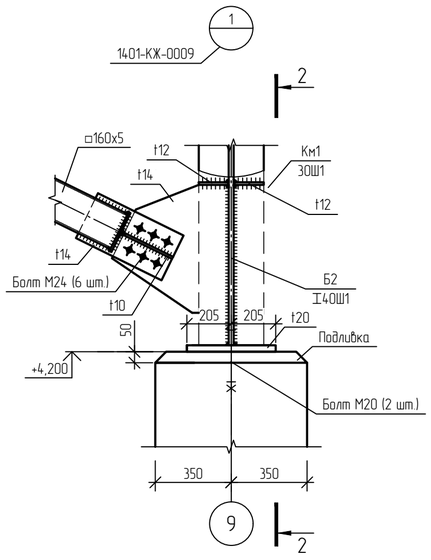

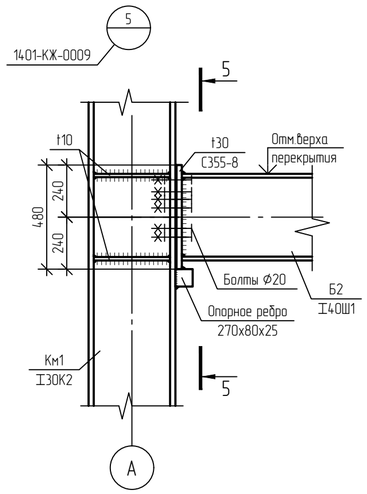

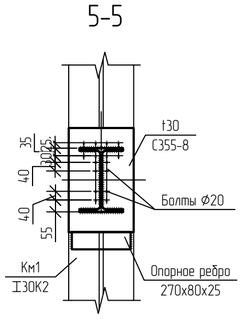

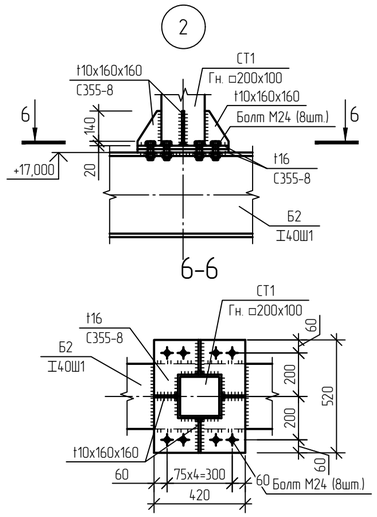

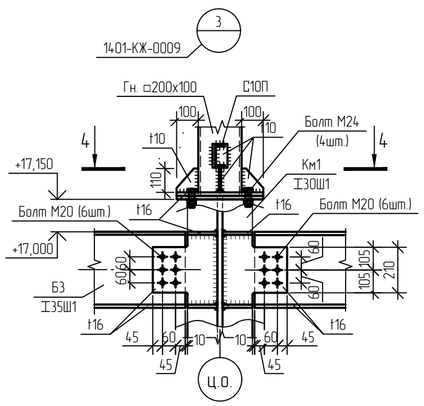

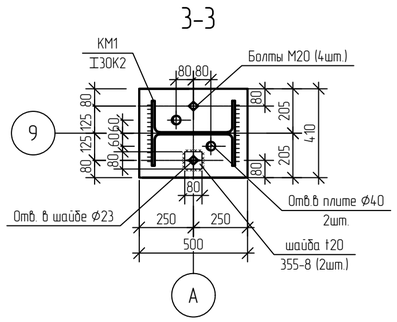

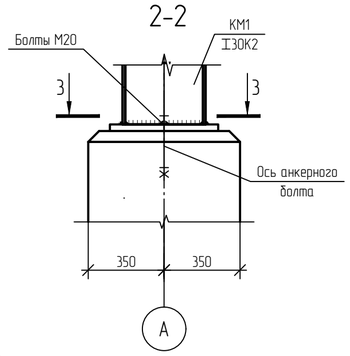

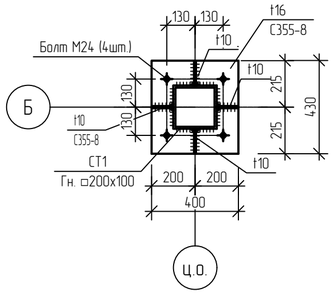

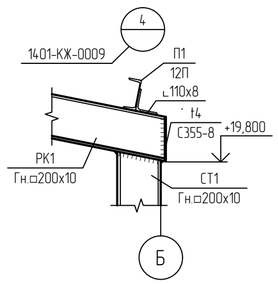

Ведомость элементов

Марка элемента	Сечение: Эскиз	Сечение: Поз.	Сечение: Состав	Усилия для прикрепления: Q, кН	N, кН: +	N, кН: −	M, кН·м: +	M, кН·м: −	Mo, кН·м	Qo, кН	Группа конструкций	Наименование или марка материала	Примечание
Км1	I		30К2	89,8	80,2	-884,4	96,9	-127,4	2,9	1,5	2	С345-5	
Б2	I		40Ш1	195,6	29,9	-49,8	380,2	-285,7	6,8	8,2	2	С345-5	
СТ1	□		Гн 200х10	16,7	11	-34,4	25,3	-26,9	0,3	0,7	2	С345-5	
а	[		10П	1,6	0,1	-0,1	0,5	0	0	0	2	С345-5	
Б3	I		35Ш1	55,3	137,1	-89	0	0	0	0,6	2	С345-5	
СВ1	□		Гн 160х5	1,7	142,9	-164,6	0	0	0	0,1	2	С345-5	
СГ1	□		Гн 120х5	0,6	24,4	-33	0	0	0	0	2	С345-5	
Б4	I		30Ш1	101	115	-44,1	109,9	-61,2	7,4	5,3	2	С345-5	
П1	[		12П	5,2	0	0	0	0	0	0	2	С345-5	
СГ2	□		Гн □ 100×5	0,4	16,1	-18,5	0	0	0	0	2	С345-5	
РК1	□		Гн □ 200×10	19,3	1,8	-17,4	12,2	-4,8	1,7	16,2	2	С345-5	
Б6	I		25Б1	17,2	5,2	-53,8	0	-33,9	0,5	0,6	2	С345-5	
Б5	[		16П	8,9	2,4	-19,3	2,7	-5	0,2	0,2	2	С345-5	

1 Текстовую часть см. NKNH21002-ПС-ЭБСМ-КР1.1.
2 За относительную отметку 0,000 принята абсолютная отметка 195,500 в Балтийской системе высот.

Принятые сокращения

Ц.о.- цифровая ось

Изм.	Кол.уч.	Лист	№док.	Подпись	Дата
Разраб.		Горидько			
Рук. гр.		Сидорин			
Гл. спец.		Семенов			
Н. контр.					

NKNH21002-ПС-ЭБСМ-КР1.2-1401-КМ-0008

«Строительство производства этилбензола мощностью 350 тыс. тонн в год и производства стирола мощностью 400 тыс. тонн в год», «Строительство производства полистирола мощностью 250 тыс. тонн в год и Строительство общезаводского хозяйства для производства полистирола мощностью 250 тыс. тонн в год и производства этилбензола мощностью 350 тыс. тонн в год и производства стирола мощностью 400 тыс. тонн в год»

Промежуточный парк ЛВЖ и ГЖ

Стадия	Лист	Листов
П		

Эстакада в осях 1...12. Схема расположения конструкций кабельной галереи отм. +17,000. Узлы 1...5

СИБУР НОВЫЕ РЕСУРСЫ

NKNH21002-ПС-ЭБСМ-КР1.2-1401-КМ-0008_0_0_RU.dwg

Формат А2

Взам. инв. №

Подп. и дата

Инв. № подл. 00054763

Электронная версия проверена

Эстакада в осях 13...26

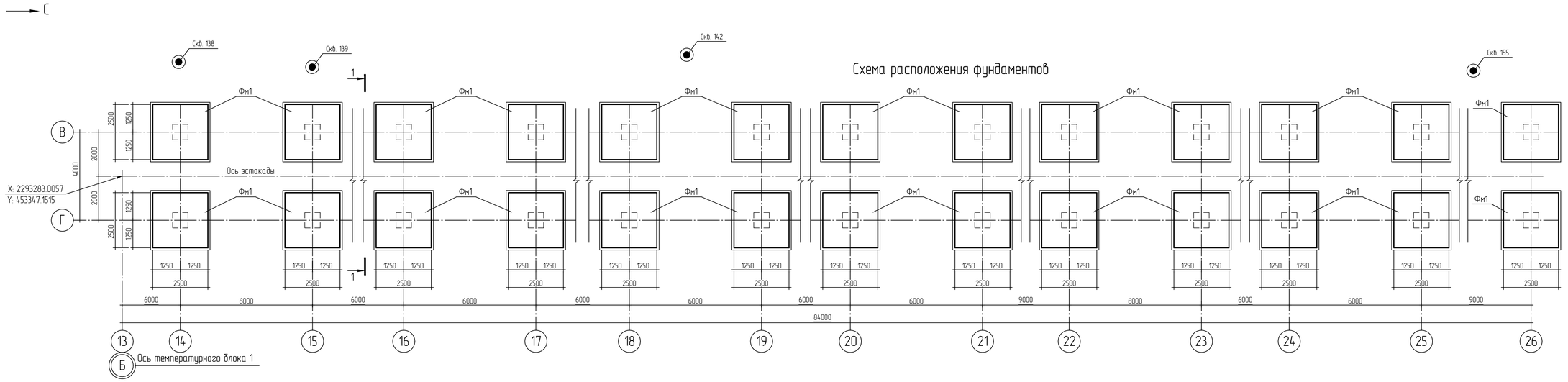

1 - 1

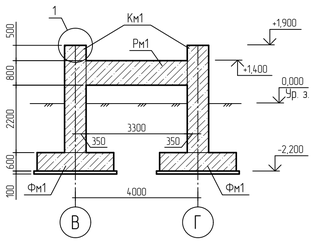

Фундамент монолитный Фм1

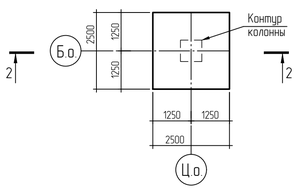

2 - 2 (опалубка)

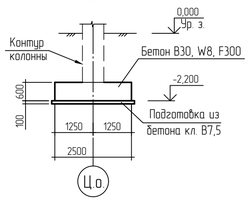

2 - 2 (армирование)

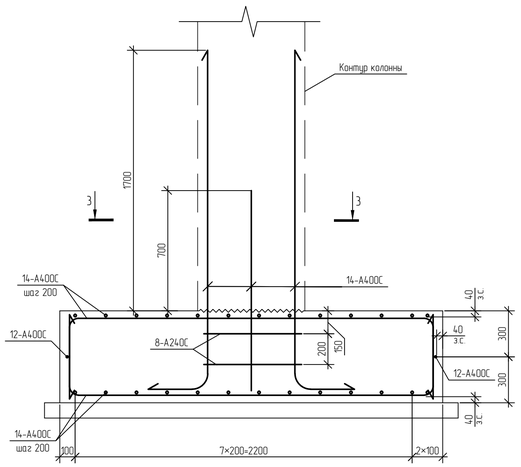

3 - 3

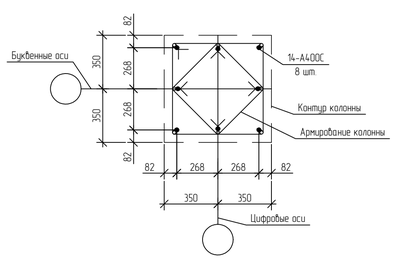

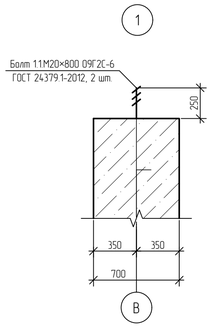

Нормативные характеристики физико-механических свойств грунтов

Номер ИГЭ, РГЭ	Условное обозначение	Характеристика грунтов	Плотность, г/см³	Удельное сцепление, кПа	Угол внутреннего трения, °	Модуль деформации, МПа
			ρ	c	φ	E
РГЭ-1а		Насыпной грунт - суглинок тяжелый пылеватый, глина легкая пылеватая с прослоями песка мелкого, с примесью органического вещества полутвердые, тугопластичные (tQ_{IV})	1,94	36	23	12,1
ИГЭ-2б		Суглинок тяжелый пылеватый тугопластичный, с примесью органического вещества (edQ_{I-III})	1,95	29	20	7,5
ИГЭ-2в		Суглинок тяжелый пылеватый мягкопластичный (edQ_{I-III})	1,92	21	18	5,2

Условные обозначения

Инженерно-геологическая скважина

Принятые сокращения

з.с.- защитный слой
Б.о.- буквенная ось
Ц.о.- цифровая ось

Ситуационный план

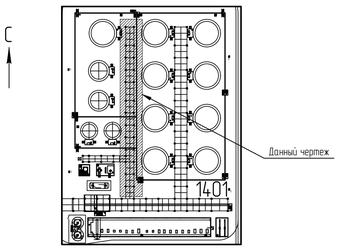

Инженерно-геологический разрез по скважинам СКВ. 147 и СКВ.152

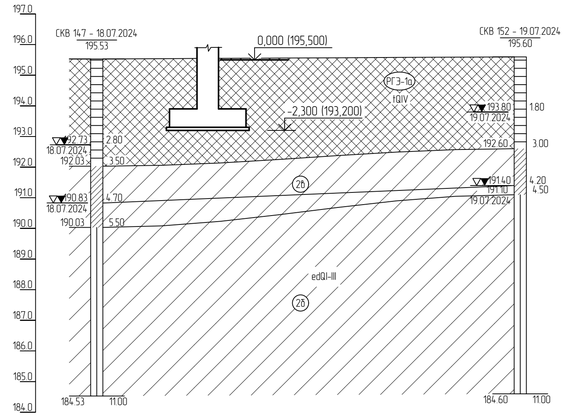

Наименование и N выработки	СКВ 147	СКВ 152
Абс. отм. устья, м	195.5	195.6
Дата бурения	18.07.2024	19.07.2024
Расстояние, м	27.6	

Спецификация элементов к схеме расположения фундаментов

Поз.	Обозначение	Наименование	Кол.	Масса, ед., кг	Примечание
Фм1	Данный лист	Фундамент монолитный Фм1	26		

1 Текстовую часть см. NKNH21002-ПС-ЭБСМ-КР1.1.
2 За относительную отметку 0,000 принята абсолютная отметка 195,500 в Балтийской системе высот.
3 Данный лист смотреть совместно с 1401-КЖ-0012.

Изм.	Кол.уч.	Лист	№док.	Подпись	Дата
Разраб.		Кича			
Рук. гр.		Сидорин			
Гл. спец.		Семенов			
Н. контр.					

NKNH21002-ПС-ЭБСМ-КР1.2-1401-КЖ-0011

«Строительство производства этилбензола мощностью 350 тыс. тонн в год и производства стирола мощностью 400 тыс. тонн в год», «Строительство производства полистирола мощностью 250 тыс. тонн в год и Строительство общезаводского хозяйства для производства полистирола мощностью 250 тыс. тонн в год и производства этилбензола мощностью 350 тыс. тонн в год и производства стирола мощностью 400 тыс. тонн в год»

Промежуточный парк ЛВЖ и ГЖ

Стадия	Лист	Листов
П		1

Эстакада в осях 13...26. Схема расположения фундаментов. Фундамент монолитный Фм1. Инженерно-геологический разрез по скважинам СКВ. 147 и СКВ. 152. Узел 1

СИБУР НОВЫЕ РЕСУРСЫ

Формат А1

NKNH21002-ПС-ЭБСМ-КР1.2-1401-КЖ-0011_0_0_RU.dwg

Инв. № подл. 00054763 | Подп. и дата | Взам. инв. №

Эстакада в осях 13...26

Схема расположения ригелей и колонн

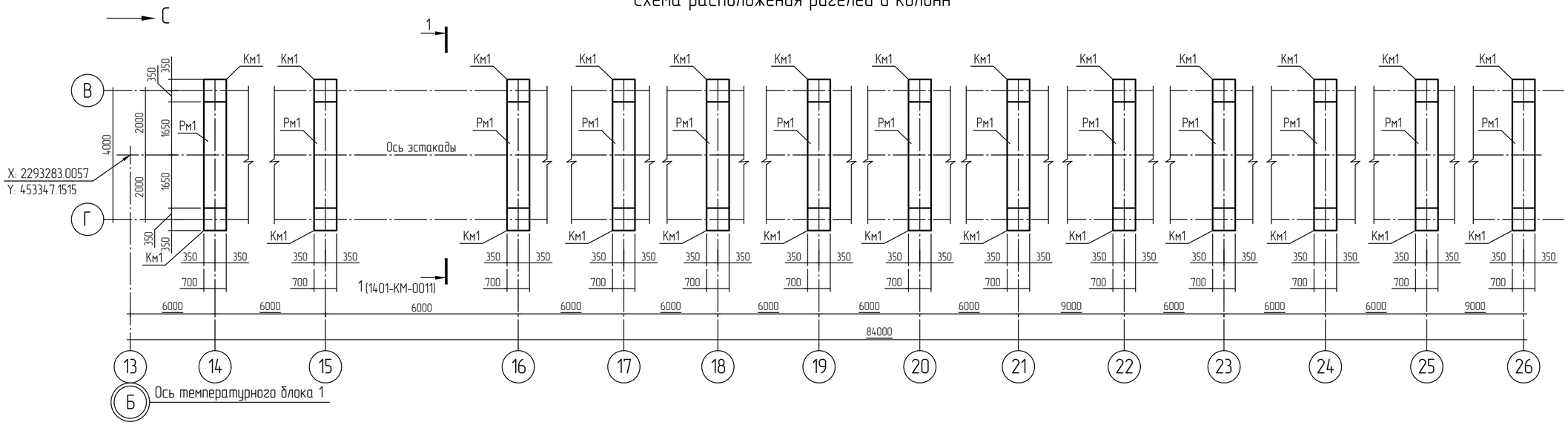

Ригель Рм1

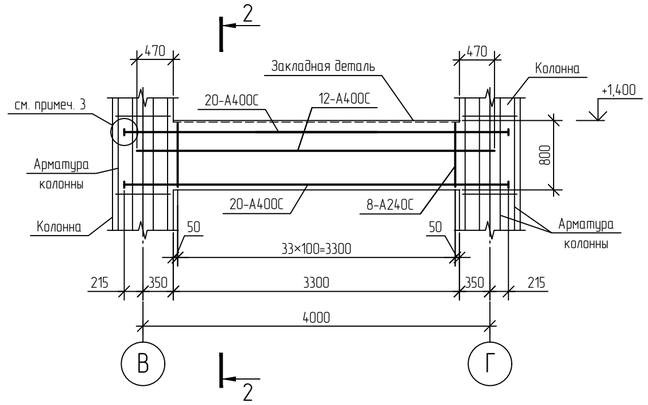

2 - 2

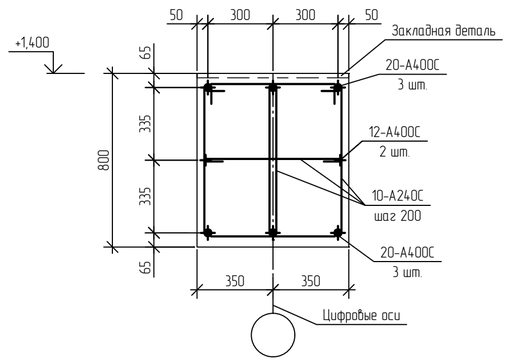

Колонна монолитная Км1

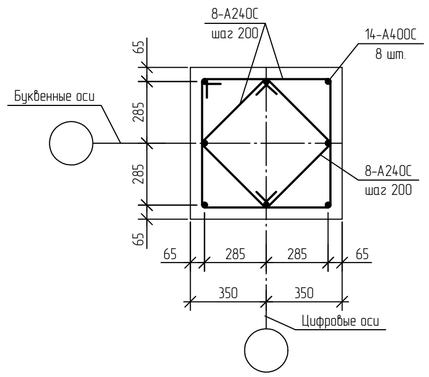

Спецификация элементов к схеме расположения фундаментов

Поз.	Обозначение	Наименование	Кол.	Масса, ед., кг	Приме-чание
		Колонны монолитные			
Км1	Данный лист	Колонна монолитная Км1	26		
		Ригели			
Рм1	Данный лист	Ригель монолитный Рм1	13		

1 Текстовую часть см. NKNH21002-ПС-ЭБСМ-КР1.1.
2 За относительную отметку 0,000 принята абсолютная отметка 195,500 в Балтийской системе высот.
3 Анкеровку арматуры выполнить с помощью анкерующих пластин в разъемкованное отверстие с приваркой по ГОСТ 14098-2014 Т12-Рз.
4 Данный лист смотреть совместно с 1401-КЖ-0011.

Изм.	Кол.уч.	Лист	№док.	Подпись	Дата
Разраб.		Кича			
Рук. гр.		Сидорин			
Гл. спец.		Семенов			
Н. контр.					

NKNH21002-ПС-ЭБСМ-КР1.2-1401-КЖ-0012

«Строительство производства этилбензола мощностью 350 тыс. тонн в год и производства стирола мощностью 400 тыс. тонн в год», «Строительство производства полистирола мощностью 250 тыс. тонн в год и Строительство общезаводского хозяйства для производства полистирола мощностью 250 тыс. тонн в год и производства этилбензола мощностью 350 тыс. тонн в год и производства стирола мощностью 400 тыс. тонн в год»

Промежуточный парк ЛВЖ и ГЖ

Стадия	Лист	Листов
П		1

Эстакада в осях 13...26. Схема расположения ригелей и колонн. Ригель Рм1. Колонна монолитная Км1

СИБУР НОВЫЕ РЕСУРСЫ

NKNH21002-ПС-ЭБСМ-КР1.2-1401-КЖ-0012_0_0_RU.dwg

Формат А2

Взам. инв. №

Подп. и дата

Инв. № подл. 00054763

Электронная проверка пройдена

Эстакада в осях 13...26

С

Схема расположения элементов на отм. +1,400

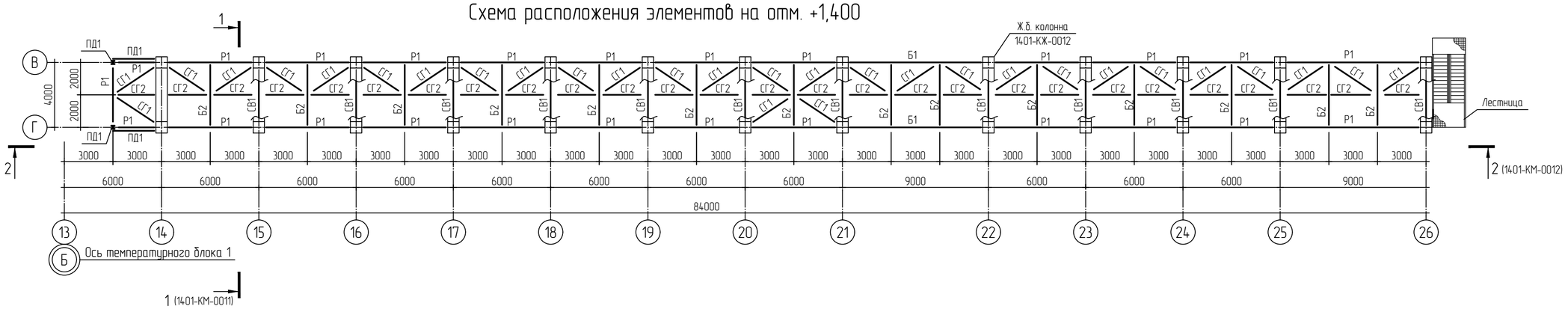

Схема расположения элементов на отм. +4,300

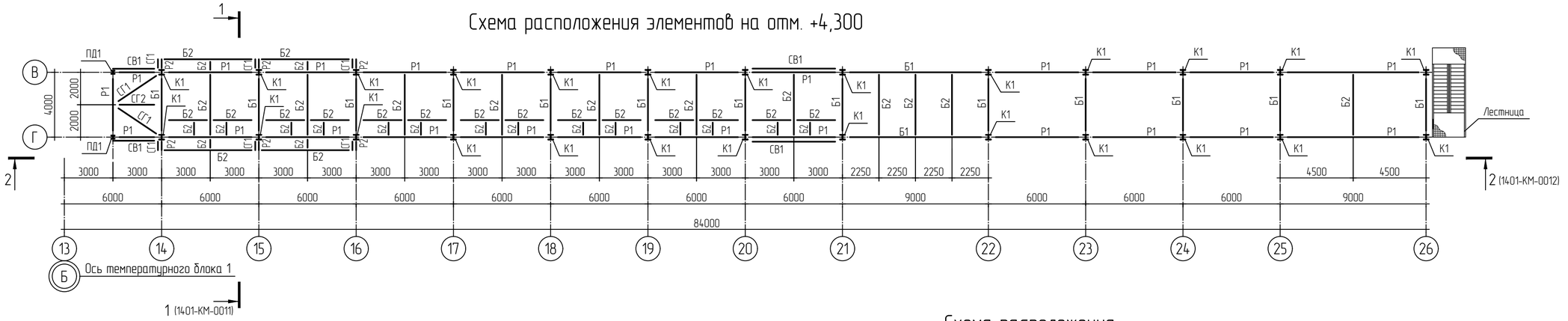

Ведомость элементов

Марка элемента	Сечение			Усилия для прикрепления							Группа конструкций	Наименование или марка материала	Примечание
	Эскиз	Поз.	Состав	Q, кН	N, кН		M, кН·м		Mo, кН·м	Qo, кН			
					+	-	+	-					
К1	I		I 30К2	56,4	106	-525,5	35,2	-30,9	6,6	5,7	3	С345-5	
Р1	I		I 30Ш2	29	73,8	-108,5				4,8	2	С345-5	
Р2	I		I 30Ш2	59,9	68,6	-45,4	33,2	-26,6	2,8	3,5	2	С345-5	
Б1	I		I 35Ш2	136	121,7	-40,5	194,7	-155	30,1	7,9	2	С345-5	
Б2	I		I 25Ш1	55,5	12,8	-47,8		-62,2	7	5,6	2	С345-5	
БМ	[		С 16П	4,2	1,5	-3,4					2	С345-5	
П1	[		С 12П	5,2	4,9	-3,2					2	С345-5	
СТ1	□		Гн □ 200×10	16,6	9,7	-31,9	24,8	-25,7	4,6	12,6	3	355-8	
Б3	□		Гн □ 200×10	19,6	2	-15,7	11,2	-4,4	0,6	8,4	2	355-8	
КК1	[		С 10П	1,6	0,1	-0,1	0,5				2	С345-5	
СВ1	□		Гн □ 160×5	7,8	68,8	-105,9				0,1	3	355-8	
ПД1	I		I 20К2	44,3	25,4	-42,3		-22,1	0,5	2,6	3	С345-5	
СГ1	□		Гн □ 120×5	0,4	65,6	-101,4					4	355-8	
СГ2	□		Гн □ 100×5	0,3	11,4	-17,4				0,1	4	355-8	

Схема расположения площадки на отм. +2,200

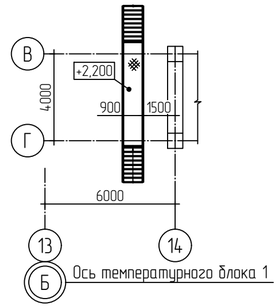

1 Текстовую часть см. NKNH21002-ПС-ЭБСМ-КР1.1.
2 За относительную отметку 0,000 принята абсолютная отметка 195,500 в Балтийской системе высот.
3 Данный лист смотреть совместно с 1401-КМ-0009...1401-КМ-0012.

Изм.	Кол.уч.	Лист	№док.	Подпись	Дата	NKNH21002-ПС-ЭБСМ-КР1.2-1401-КМ-0009		
						«Строительство производства этилбензола мощностью 350 тыс. тонн в год и производства стирола мощностью 400 тыс. тонн в год», «Строительство производства полистирола мощностью 250 тыс. тонн в год и Строительство общезаводского хозяйства для производства полистирола мощностью 250 тыс. тонн в год и производства этилбензола мощностью 350 тыс. тонн в год и производства стирола мощностью 400 тыс. тонн в год»		
Разраб.		Кича				Промежуточный парк ЛВЖ и ГЖ	Стадия	Лист	Листов
Рук. гр.		Сидорин					П		1
Гл. спец.		Семенов							
Н. контр.						Эстакада в осях 13...26. Схема расположения элементов на отм. +1,400; +4,300. Схема расположения площадки на отм. +2,200	СИБУР НОВЫЕ РЕСУРСЫ	

NKNH21002-ПС-ЭБСМ-КР1.2-1401-КМ-0009_0_0_RU.dwg

Формат А2

Взам. инв. №
Подп. и дата
Инв. № подл. 00054763

Эстакада в осях 13...26

С

Схема расположения элементов на отм. +7,200

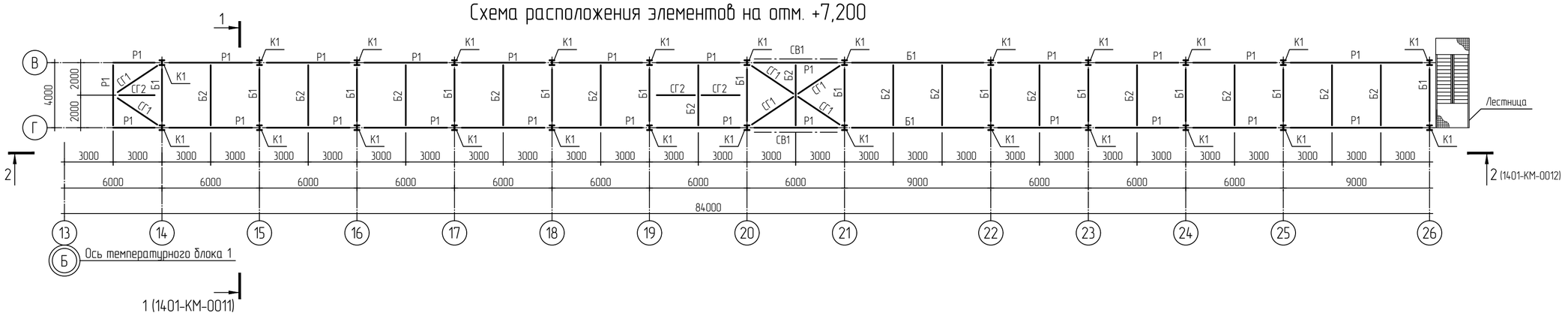

Схема расположения элементов на отм. +9,000

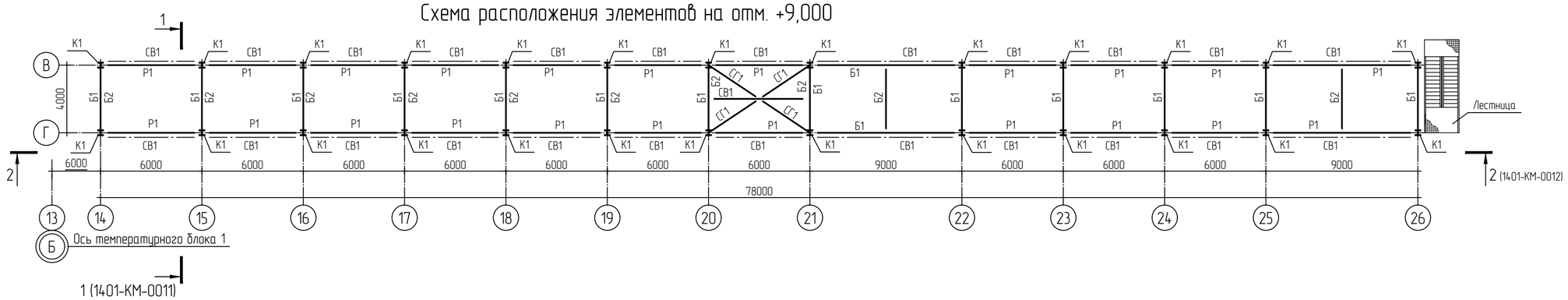

Схема расположения элементов на отм. +12,000

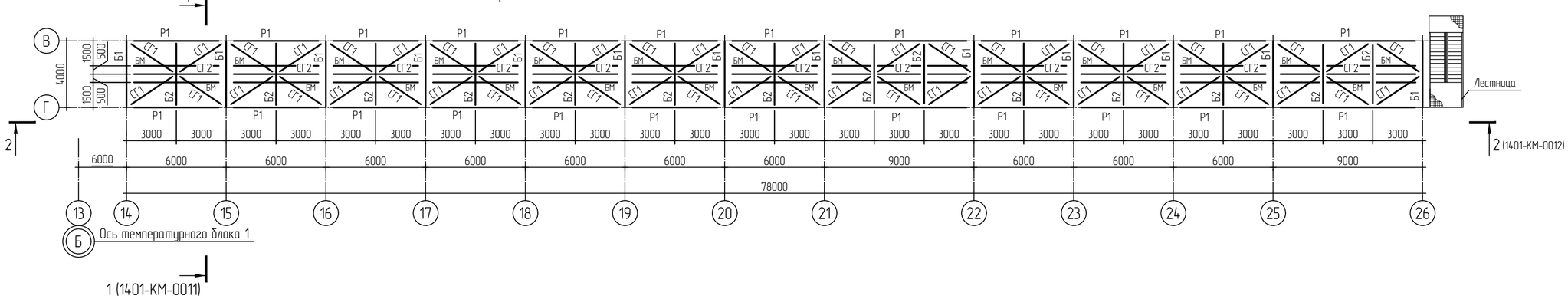

1 Текстовую часть см. NKNH21002-ПС-ЭБСМ-КР1.1.
2 За относительную отметку 0,000 принята абсолютная отметка 195,500 в Балтийской системе высот.
3 Данный лист смотреть совместно с 1401-КМ-0009...1401-КМ-0012.
4 Ведомость элементов см. 1401-КМ-0009.

Изм.	Кол.уч.	Лист	№док.	Подпись	Дата	NKNH21002-ПС-ЭБСМ-КР1.2-1401-КМ-0010		
						«Строительство производства этилбензола мощностью 350 тыс. тонн в год и производства стирола мощностью 400 тыс. тонн в год», «Строительство производства полистирола мощностью 250 тыс. тонн в год и Строительство общезаводского хозяйства для производства полистирола мощностью 250 тыс. тонн в год и производства этилбензола мощностью 350 тыс. тонн в год и производства стирола мощностью 400 тыс. тонн в год»		
Разраб.		Кича				Промежуточный парк ЛВЖ и ГЖ	Стадия	Лист	Листов
Рук. гр.		Сидорин					П		1
Гл. спец.		Семенов							
Н. контр.						Эстакада в осях 13...26. Схема расположения элементов на отм. +7,200; +9,000; +12,000	СИБУР НОВЫЕ РЕСУРСЫ		

NKNH21002-ПС-ЭБСМ-КР1.2-1401-КМ-0010_0_0_RU.dwg

Формат А2

Взам. инв. №

Подп. и дата

Инв. № подл. 00054763

Электронная проверка пройдена

Эстакада в осях 13...26

С

Схема расположения элементов кабельной галереи

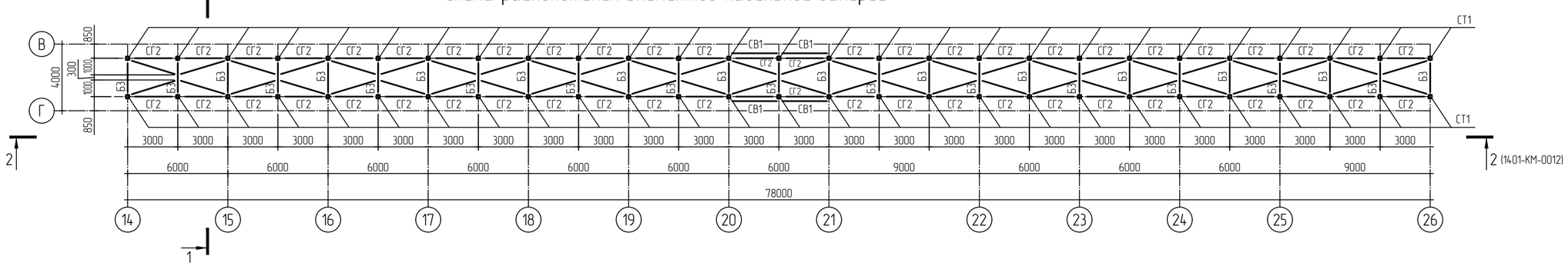

Схема расположения прогонов покрытия кабельной галереи

2

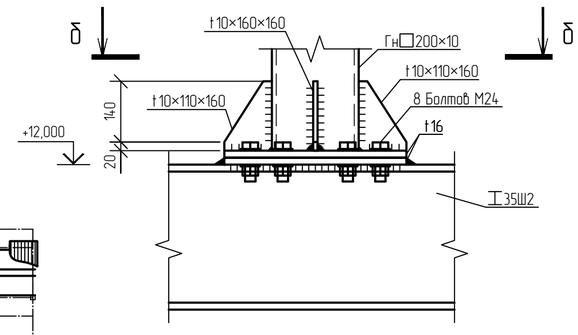

1 - 1

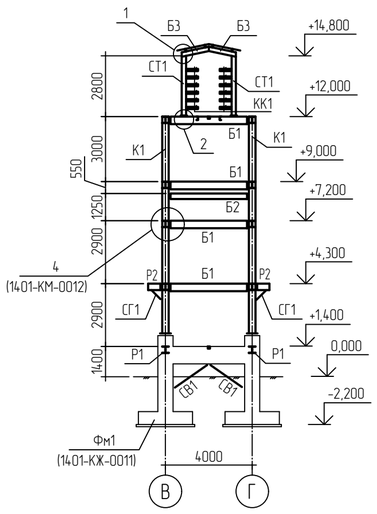

1

Прогоны условно не показаны

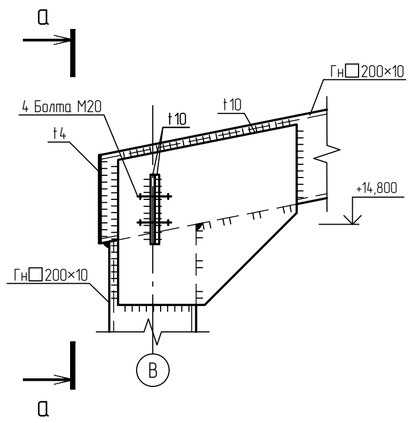

а - а

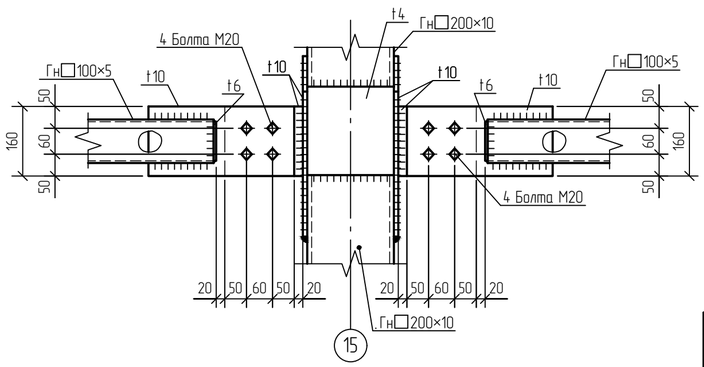

б - б

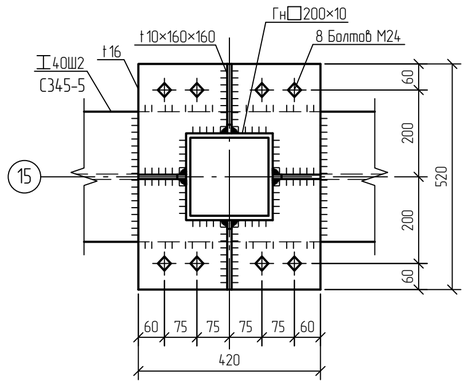

1 Текстовую часть см. NKNH21002-ПС-ЭБСМ-КР1.1.
2 За относительную отметку 0,000 принята абсолютная отметка 195,500 в Балтийской системе высот.
3 Данный лист смотреть совместно с 1401-КМ-0009...1401-КМ-0012.
4 Ведомость элементов см. 1401-КМ-0009.
5 Все незамаркированные элементы на схеме расположения элементов кабельной галереи - позиции "СГ2".

Изм.	Кол.уч.	Лист	№док.	Подпись	Дата
Разраб.		Кича			
Рук. гр.		Сидорин			
Гл. спец.		Семенов			
Н. контр.					

NKNH21002-ПС-ЭБСМ-КР1.2-1401-КМ-0011

«Строительство производства этилбензола мощностью 350 тыс. тонн в год и производства стирола мощностью 400 тыс. тонн в год», «Строительство производства полистирола мощностью 250 тыс. тонн в год и Строительство общезаводского хозяйства для производства полистирола мощностью 250 тыс. тонн в год и производства этилбензола мощностью 350 тыс. тонн в год и производства стирола мощностью 400 тыс. тонн в год»

Промежуточный парк ЛВЖ и ГЖ

Стадия	Лист	Листов
П		1

Эстакада в осях 13...26. Схемы расположения элементов кабельной галереи, прогонов покрытия кабельной галереи. Сечение 1-1. Узлы 1, 2

СИБУР НОВЫЕ РЕСУРСЫ

Формат А2

Взам. инв. №	
Подп. и дата	
Инв. № подл.	00054763

Электронная проверка пройдена

NKNH21002-ПС-ЭБСМ-КР1.2-1401-КМ-0011_0_0_RU.dwg

Электронная версия создана

Эстакада в осях 13...26

2 - 2

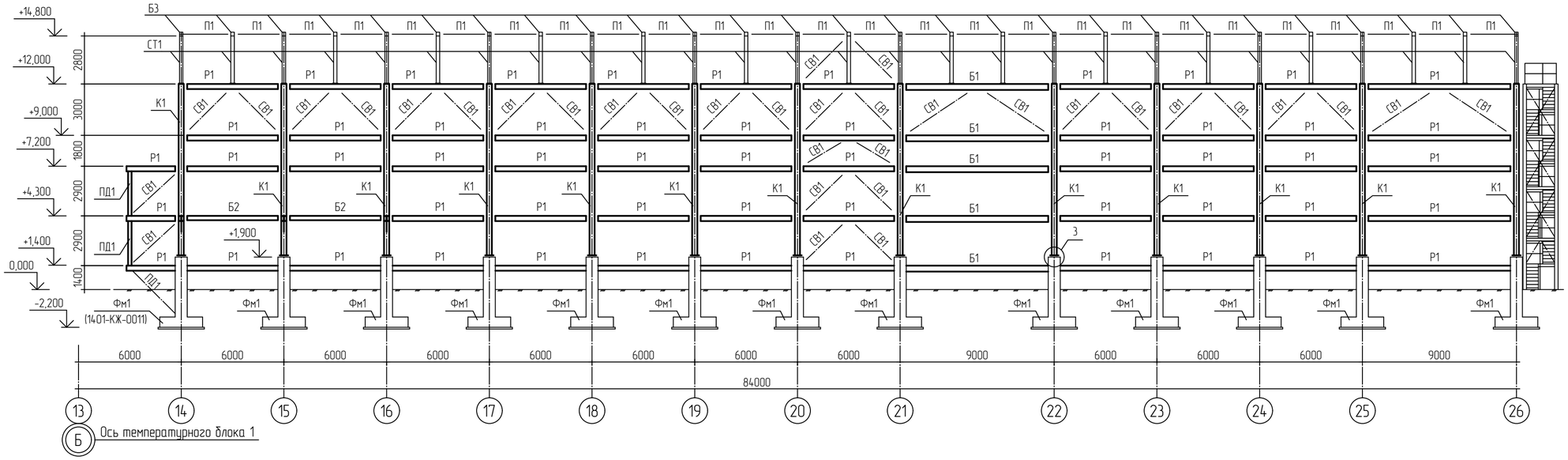

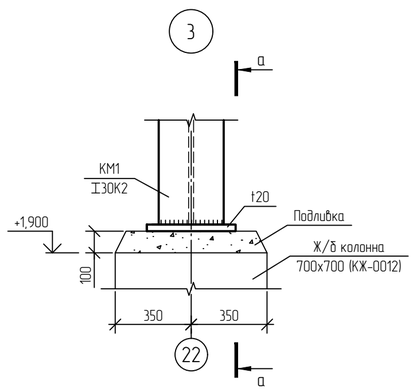

а - а

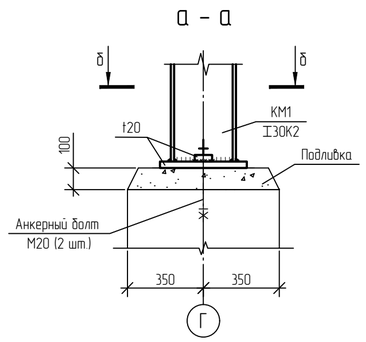

б - б

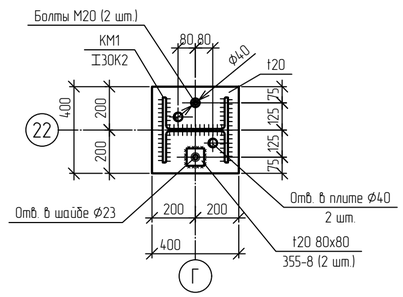

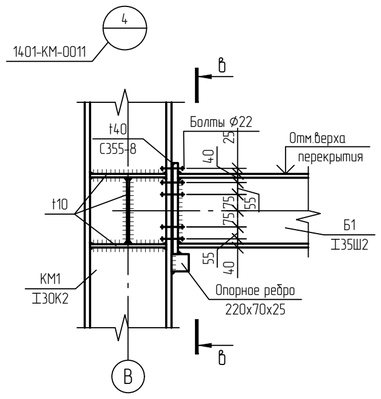

в - в

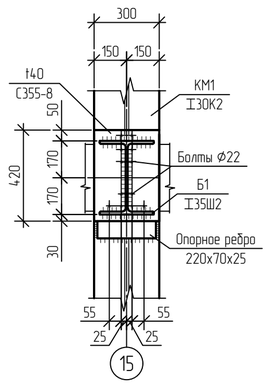

1 Текстовая часть см. NKNH21002-ПС-ЭБСМ-КР1.1.
2 Марка стали пластин и гнутых профилей 355-8 по ГОСТ 19281-2014.
3 Ведомость элементов см. 1401-КМ-0009.
4 Сечение 2-2 замаркировано на листах 1404-КМ-0009...1401-КМ-0011.

						NKNH21002-ПС-ЭБСМ-КР1.2-1401-КМ-0012	
						«Строительство производства этилбензола мощностью 350 тыс. тонн в год и производства стирола мощностью 400 тыс. тонн в год», «Строительство производства полистирола мощностью 250 тыс. тонн в год и Строительства общезаводского хозяйства для производства полистирола мощностью 250 тыс. тонн в год и производства этилбензола мощностью 350 тыс. тонн в год и производства стирола мощностью 400 тыс. тонн в год»	
Изм.	Кол.уч.	Лист	№док.	Подпись	Дата		
Разраб.		Кича				Промежуточный парк ЛВЖ и ГЖ	Стадия: П; Лист: ; Листов: 1
Рук. гр.		Сидарин					
Гл. спец.		Семенов					
Н. контр.						Эстакада в осях 13...26. Сечение 2-2. Узлы 3 и 4	СИБУР НОВЫЕ РЕСУРСЫ

Взам. инв. №
Подп. и дата
Инв. № подл. 00054763

NKNH21002-ПС-ЭБСМ-КР1.2-1401-КМ-0012_0_0_RU.dwg

Формат А2

NMB

Открытая насосная

Схема расположения свай

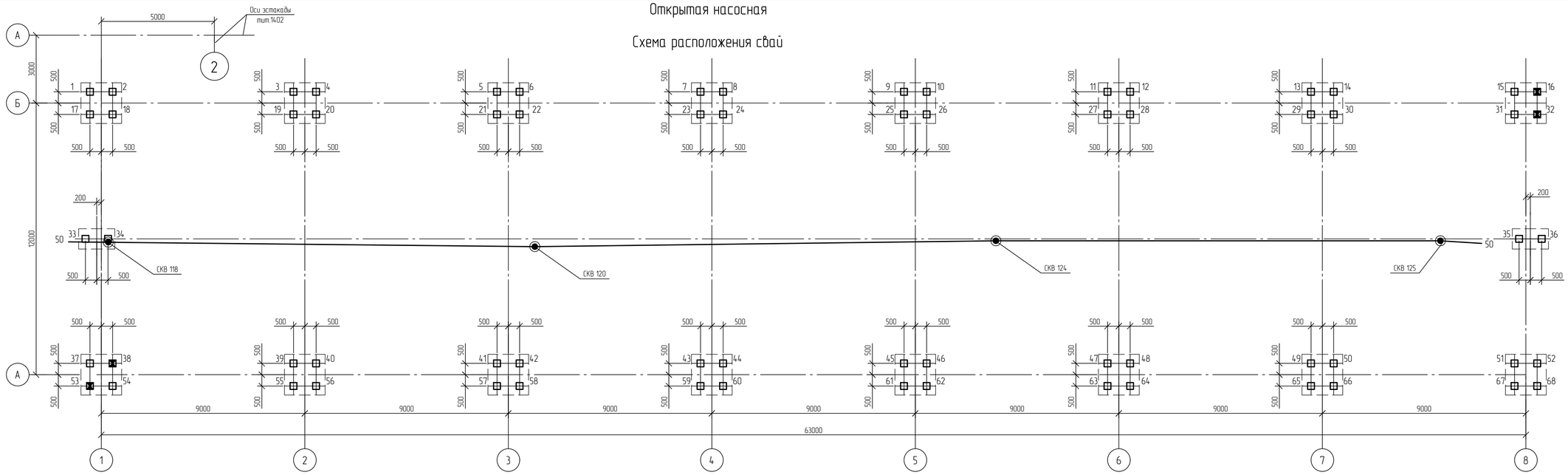

Заделка сваи С80.30-6 в ростверк

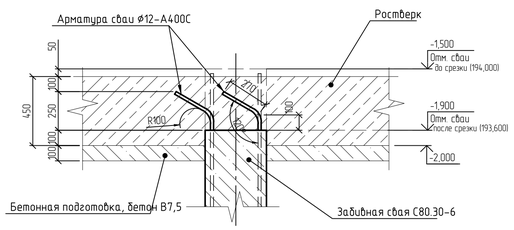

Схема сваи С80.30-6

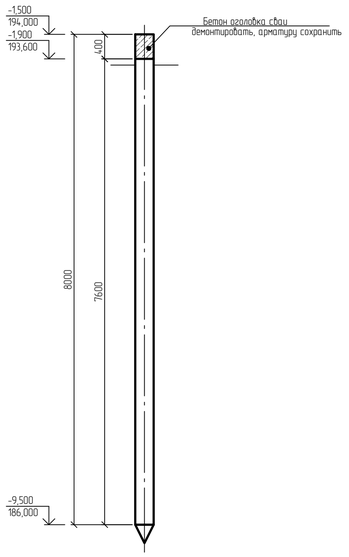

Инженерно-геологический разрез по скважинам СКВ 118; СКВ 120; СКВ 124; СКВ 125

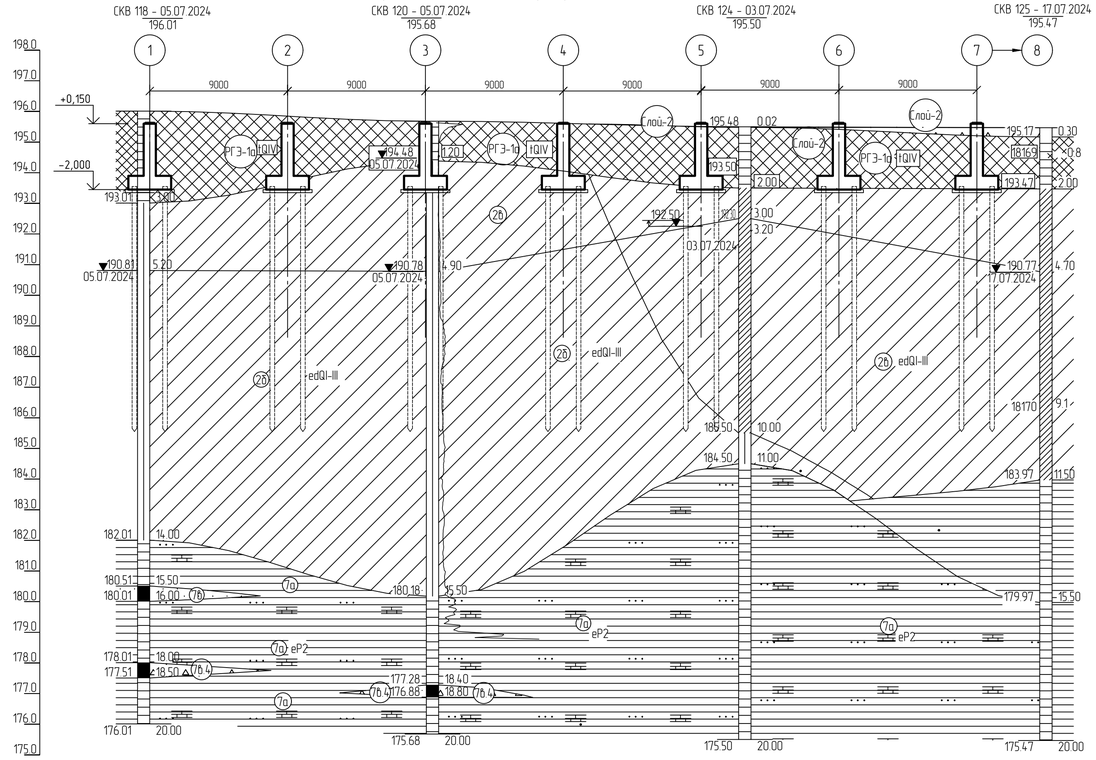

Условные обозначения

- Инженерно-геологическая скважина
- Уровень грунтовых вод
- Свая С80.30-60
- Динамические испытания на сжатие+испытание на целостность

Нормативные характеристики физико-механических свойств грунтов

Номер ИГЭ, РГЭ	Условное обозначение	Характеристика грунтов	Плотность, г/см³	Удельное сцепление, кПа	Угол внутреннего трения, °	Модуль деформации, МПа
			ρ	c	φ	E
РГЭ-1а		Насыпной грунт – суглинок тяжелый пылеватый, глина легкая пылеватая с прослоями песка мелкого, с примесью органического вещества полутвердые, тугопластичные (IQ_{IV})	1,94	36	23	12,1
ИГЭ-2б		Суглинок тяжелый пылеватый тугопластичный, с примесью органического вещества (edQ_{III})	1,95	29	20	7,5
ИГЭ-2в		Суглинок тяжелый, пылеватый, мягкопластичный (edQ_{III})	1,92	21	18	5,2
ИГЭ-7а		Глина легкая пылеватая, полутвердая (аргиллит выветрелый), с прослоями песка (выветрелый песчаник), с редкими прослоями щебня и известняка (eP_2)	1,93	57	18	17,7
ИГЭ-7б		Песок мелкий, средней крупности, средней плотности, плотный (песчаник выветрелый), водонасыщенный, средней степени водонасыщения	1,98	3	34	24,1
ИГЭ-7б.4		Щебенистый грунт, очень прочный, водонасыщенный, слабовыветрелый (щебень известняка, аргиллита)	2,13	11	27	28,7

Наименование и № выработки	СКВ 118	СКВ 120	СКВ 124	СКВ 125
Абс. отм устья, м	196.0	195.7	195.5	195.5
Дата бурения	05.07.2024	05.07.2024	03.07.2024	17.07.2024
Расстояние, м	18.9	20.4	19.7	

Таблица отметок свай

Номера свай	Марки свай	Абс. отметка верха сваи		Отн. отметка верха сваи		Допускаемая нагрузка на сваю, кН			Расчетная нагрузка на сваю, кН		
		до срубки, м	после срубки, м	до срубки, м	после срубки, м	на сжатие	на выдергивание	горизонтальная	на сжатие	на выдергивание	горизонтальная
1..68	С80.30-6	194,000	193,600	-1,500	-1,900	821	122		124	-	

Спецификация элементов

Поз.	Обозначение	Наименование	Кол.	Масса, ед., кг	Примечание
1..68	ГОСТ 19804-2021	Свая С80.30-6	68	1830	

Ситуационный план

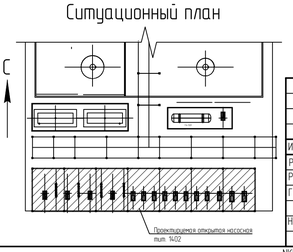

1 За относительную отм. 0.000 принята отметка пола насосной, что соответствует абсолютной отметке 195,500 в Балтийской системе высот.
2 Данный лист смотреть совместно с листом NKNH21002-ПС-ЭБСМ-КР1.2-1402-КЖ-0002, NKNH21002-ПС-ЭБСМ-КР1.2-1402-КЖ-0003.
3 Толщина защитного слоя бетона для рабочей арматуры должна быть не менее 40 мм.

Изм.	Кол.уч.	Лист	№док.	Подпись	Дата	NKNH21002-ПС-ЭБСМ-КР1.2-1402-КЖ-0001		
Разраб.		Кича				«Строительство производства эпихлоргидрина мощностью 350 тыс. тонн в год и производства стирола мощностью 400 тыс. тонн в год». «Строительство производства полистирола мощностью 250 тыс. тонн в год и Строительство общезаводского хозяйства для производства полистирола мощностью 250 тыс. тонн в год и производства эпихлоргидрина мощностью 350 тыс. тонн в год и производства стирола мощностью 400 тыс. тонн в год»		
Рук. гр.		Сидорин				Товарный парк ЛВЖ и ГЖ с насосной	Стадия: П	Лист:	Листов: 1
Гл. спец.		Семенов				Открытая насосная. Схема расположения свай. Инженерно-геологический разрез по скважинам СКВ118,СКВ120,СКВ124,СКВ125	СИБУР НОВЫЕ РЕСУРСЫ	
Н. контр.								

Взам. инв. №

Подп. и дата

Инв. № подл. 00054763

NKNH21002-ПС-ЭБСМ-КР1.2-1402-КЖ-0001_0_0_RU.dwg

Формат А1

Открытая насосная

Схема расположения ростверков и фундаментов под оборудование

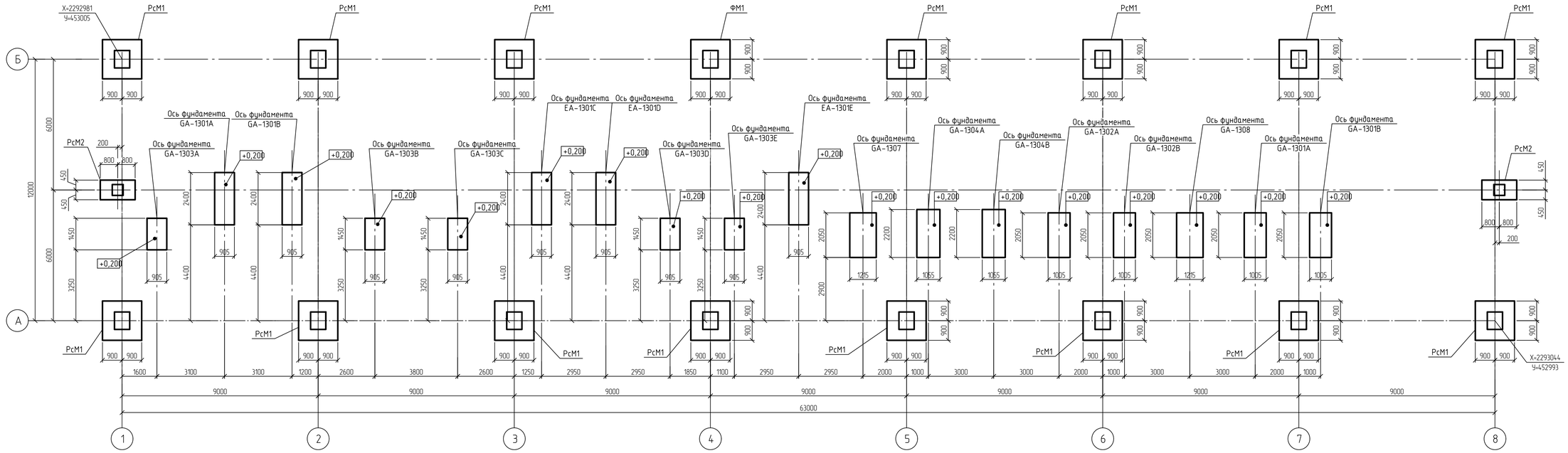

Схема расположения плиты ПМ-1 на отм. 0,000

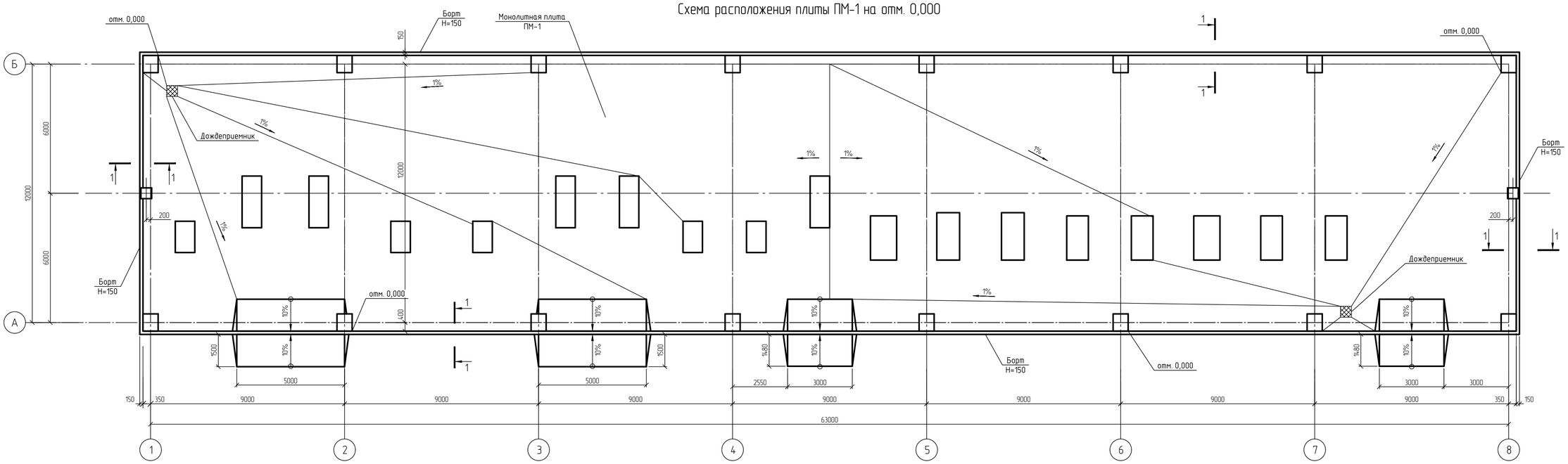

1-1
Опалубка

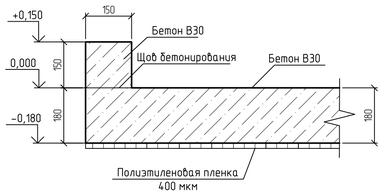

1-1
Армирование

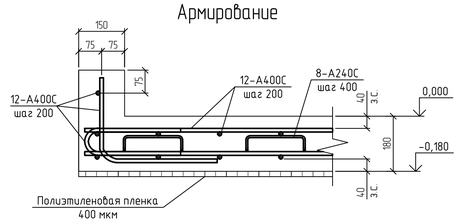

1 За относительную отм. 0.000 принята отметка пола насосной, что соответствует абсолютной отметке 195,500.
2 Толщина защитного слоя бетона для рабочей арматуры должна быть не менее 40 мм.
3 Монтажную подливку под базы стоек выполнить безусадочным раствором на цементной основе толщиной 50 мм. Начальная прочность на сжатие (7 дней) - не менее 50 МПа.

Спецификация к схеме расположения

Поз.	Обозначение	Наименование	Кол.	Масса, ед., кг	Приме-чание
		Ростверки			
РсМ1		Ростверк РсМ1	16		
РсМ2		Ростверк РсМ2	2		
		Плита			
ПМ1		Плита монолитная ПМ1	1		

Изм.	Кол.уч.	Лист	№док.	Подпись	Дата	NKNH21002-ПС-ЭБСМ-КР1.2-1402-КЖ-0002		
						«Строительство производства этилбензола мощностью 350 тыс. тонн в год и производства стирола мощностью 400 тыс. тонн в год», «Строительство производства полистирола мощностью 250 тыс. тонн в год и Строительство общезаводского хозяства для производства полистирола мощностью 250 тыс. тонн в год и производства этилбензола мощностью 350 тыс. тонн в год и производства стирола мощностью 400 тыс. тонн в год»		
Разраб.		Кича				Товарный парк ЛВЖ и ГЖ с насосной	Стадия	Лист	Листов
Рук. гр.		Сидорин					П		1
Гл. спец.		Семенов							
Н. контр.						Открытая насосная. Схемы расположения ростверков и фундаментов под оборудование, плиты ПМ-1 на отм. 0,000	СИБУР НОВЫЕ РЕСУРСЫ		

Взам. инв. №
Подп. и дата
Инв. № подл. 00054763

NKNH21002-ПС-ЭБСМ-КР1.2-1402-КЖ-0002_0_0_RU.dwg

Формат А1

Электронная версия подписана

NMB

Ростверк монолитный РсМ1

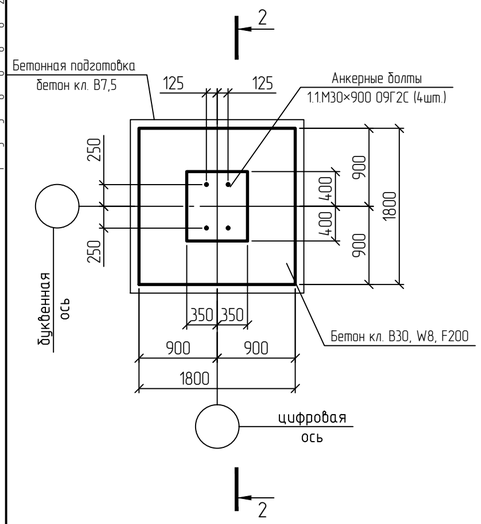

Ростверк монолитный РсМ2

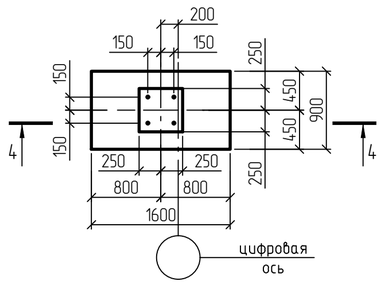

5-5

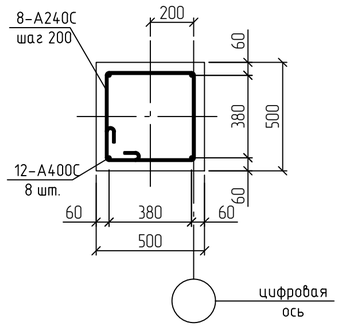

3-3

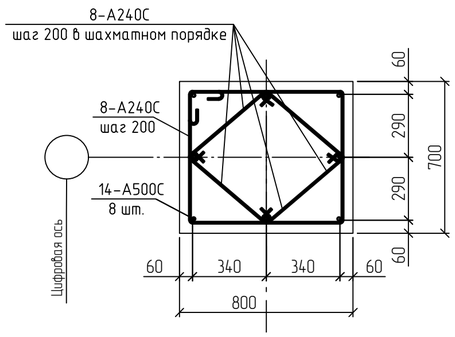

2-2
Опалубка

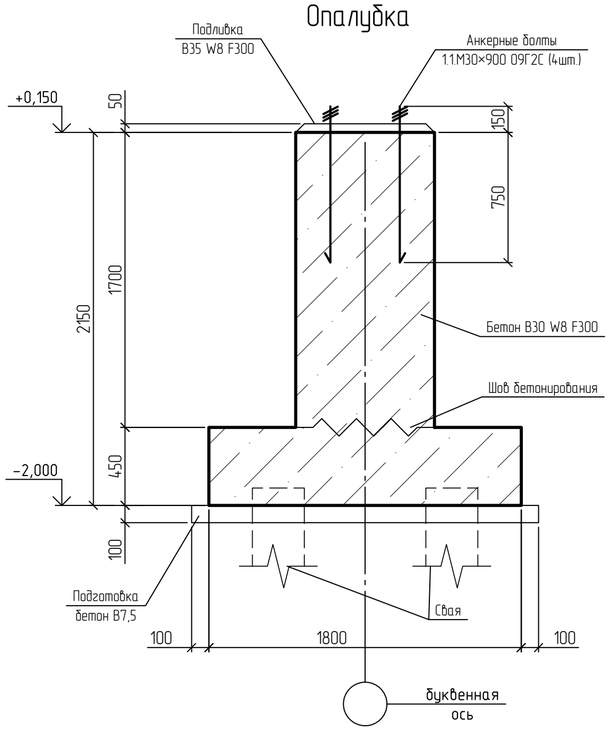

4-4
Опалубка

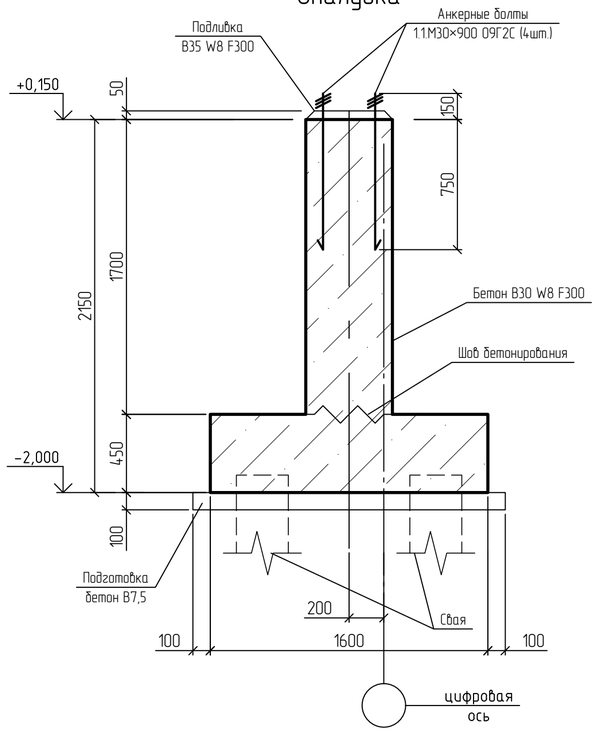

2-2
Армирование

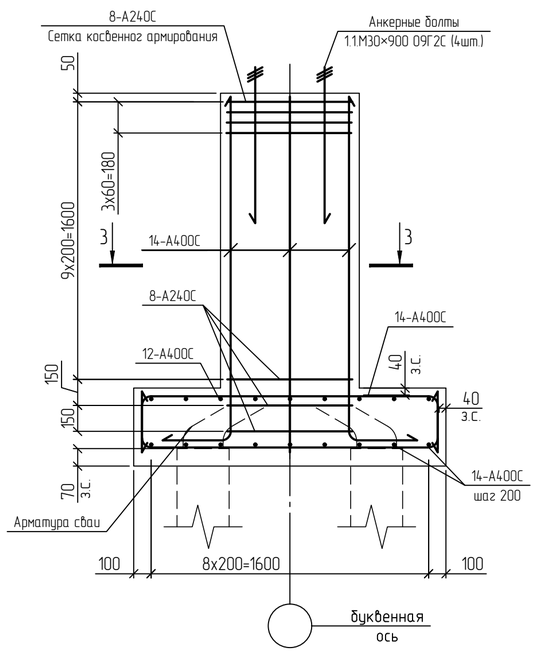

4-4
Армирование

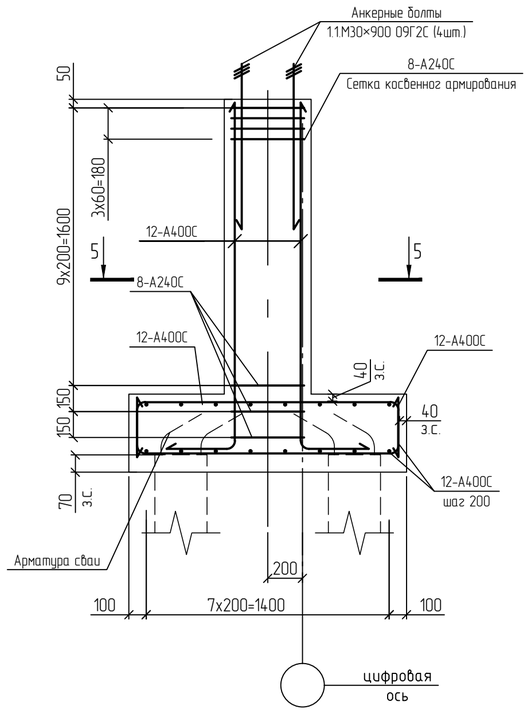

Спецификация элементов

Поз.	Обозначение	Наименование	Кол.	Масса, ед., кг	Приме-чание
		Ростверк			
РсМ1		Ростверк РсМ1	16		
РсМ2		Ростверк РсМ1	2		
		Плиты			
ПМ-1		Плита монолитная ПМ-1	1		

Таблица нагрузок

Марка элемента	Марка фундамента	Основное сочетание				
		Нх, кН	Ну, кН	N, кН	Мх, кНм	Му, кНм
	РсМ1	4,6	0,2	337,2	0,5	5,8
		0,0	0,3	95,4	0,8	0,0
		3,1	2,9	174,3	2,6	6,2
		9,3	2,1	298,2	0,9	38,0
		12,3	2,4	122,9	0,9	37,3
		4,2	4,3	298,4	0,1	3,4

Примечание - Нагрузки проведены по верху обреза фундамента

Принятые сокращения

з.с. - защитный слой;

1 За относительную отм. 0.000 принята отметка пола насосной, что соответствует абсолютной отметке 195,500 в Балтийской системе высот.
2 Данный лист смотреть совместно с листами NKNH21002-ПС-ЭБСМ-КР1.2-1402-КЖ-0001, NKNH21002-ПС-ЭБСМ-КР1.2-1402-КЖ-0002, NKNH21002-ПС-ЭБСМ-КР1.2-1402-КМ-0001.
3 Толщина защитного слоя бетона для рабочей арматуры должна быть не менее 40 мм.

Взам. инв. №
Подп. и дата
Инв. № подл. 00054763

Изм.	Кол.уч.	Лист	№док.	Подпись	Дата	NKNH21002-ПС-ЭБСМ-КР1.2-1402-КЖ-0003		
						«Строительство производства этилбензола мощностью 350 тыс. тонн в год и производства стирола мощностью 400 тыс. тонн в год», «Строительство производства полистирола мощностью 250 тыс. тонн в год и Строительство общезаводского хозяйства для производства полистирола мощностью 250 тыс. тонн в год и производства этилбензола мощностью 350 тыс. тонн в год и производства стирола мощностью 400 тыс. тонн в год»		
Разраб.		Кича				Товарный парк ЛВЖ и ГЖ с насосной	Стадия	Лист	Листов
Рук. гр.		Сидорин					П		1
Гл. спец.		Семенов							
Н. контр.						Открытая насосная. Ростверки РсМ1, РсМ2	СИБУР НОВЫЕ РЕСУРСЫ		

NKNH21002-ПС-ЭБСМ-КР1.2-1402-КЖ-0003_0_0_RU.dwg

Формат А2

С

Схема расположения фундаментов под резервуары, стенки каре и монолитной плиты

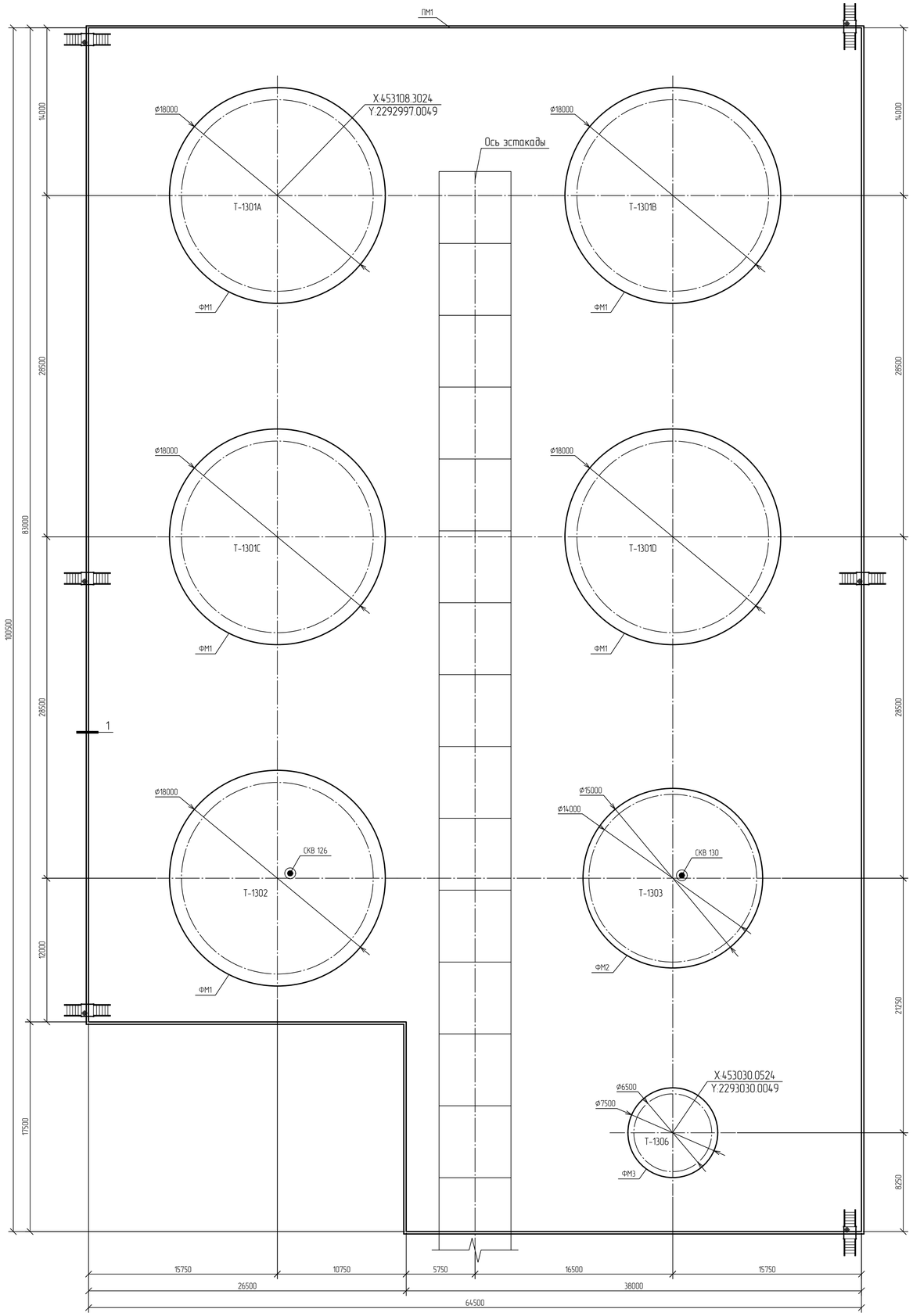

Спецификация к схеме расположения

Поз.	Обозначение	Наименование	Кол.	Масса ед., кг	Приме-чание
		Фундаменты			
ФМ1		Фундамент ФМ1	5		
ФМ2		Фундамент ФМ2	1		
ФМ3		Фундамент ФМ3	1		
		Плиты			
ПМ1		Плита монолитная ПМ1	1		

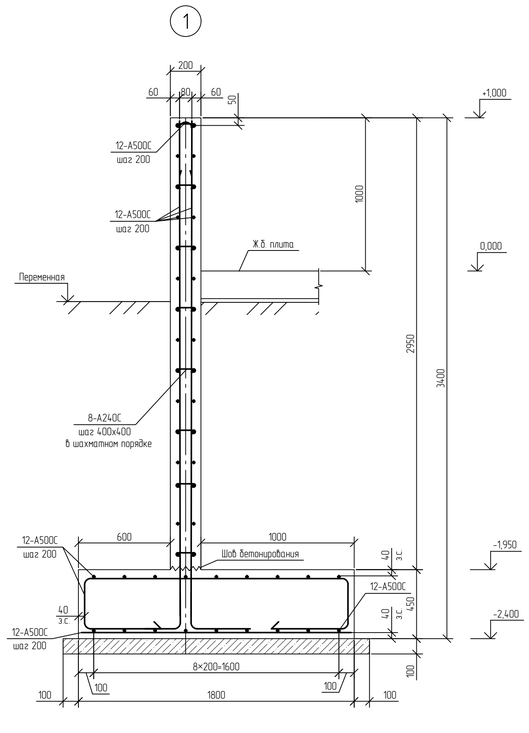

Стыковка плиты с железобетонными конструкциями

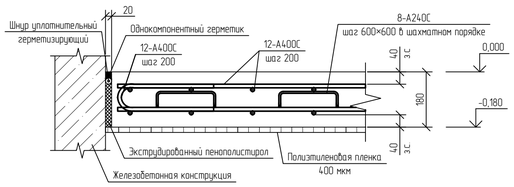

Ситуационный план

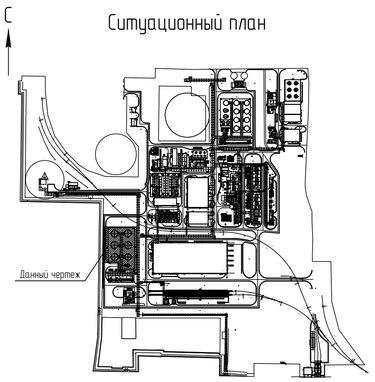

Принятые сокращения

з.с. – защитный слой

Условные обозначения

СКВ 126 — Номер скважины

1 За относительную отметку 0,000 принята отметка верха плиты резервуарного парка, что соответствует абсолютной отметке 195,500.
2 Гидрофобный слой выполнить из сухого песка крупностью 0,1-2 мм, перемешанного с вяжущим веществом (8-10% от объема смеси). В качестве вяжущих веществ применить жидкие нефтяные битумы, гудроны, мазуты разбавленные с дизельным топливом в пропорции 1:1. Количество серы в вяжущем не должно превышать 0,5%.
3 В любом радиальном сечении фундаментного кольца устраивать не более двух стыков кольцевой арматуры.
4 Арматурные стержни во всех пересечениях соединять вязальной проволокой диаметром 1-1,5 мм.
5 Текстовую часть см. NKNH21002-ПС-ЭБСМ-КР1.1.
6 Инженерно-геологический разрез см. 1402-КЖ-0007.

Изм.	Кол.уч.	Лист	№док.	Подпись	Дата
Разраб.		Кича			
Рук. гр.		Сидарин			
Гл. спец.		Семенов			
Н. контр.					
ГИП					

NKNH21002-ПС-ЭБСМ-КР1.2-1402-КЖ-0004

«Строительство производства этиленового мощностью 350 тыс. тонн в год и производства стирола мощностью 400 тыс. тонн в год», «Строительство производства полистирола мощностью 250 тыс. тонн в год и Строительство общезаводского хозяйства для производства полистирола мощностью 250 тыс. тонн в год и производства этиленового мощностью 350 тыс. тонн в год и производства стирола мощностью 400 тыс. тонн в год»

Товарный парк /ЛВЖ с насосной

Стадия	Лист	Листов
П		1

Схема расположения фундаментов под резервуары, стенки каре и монолитной плиты

СИБУР НОВЫЕ РЕСУРСЫ

Инв. № подл. 00054763 | Подп. и дата | Взам. инв. №

NKNH21002-ПС-ЭБСМ-КР1.2-1402-КЖ-0004_0_0_RU.dwg

Формат А1

С

Схема расположения свай для фундамента ФМ1

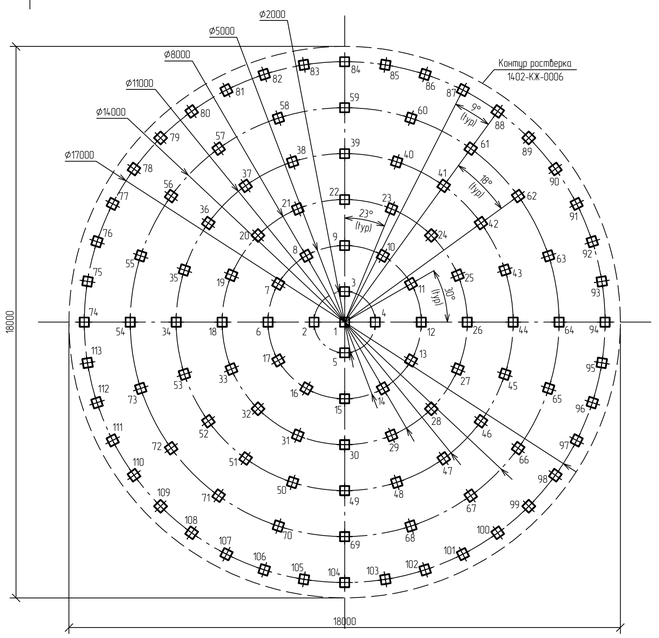

Схема расположения свай для фундамента ФМ2

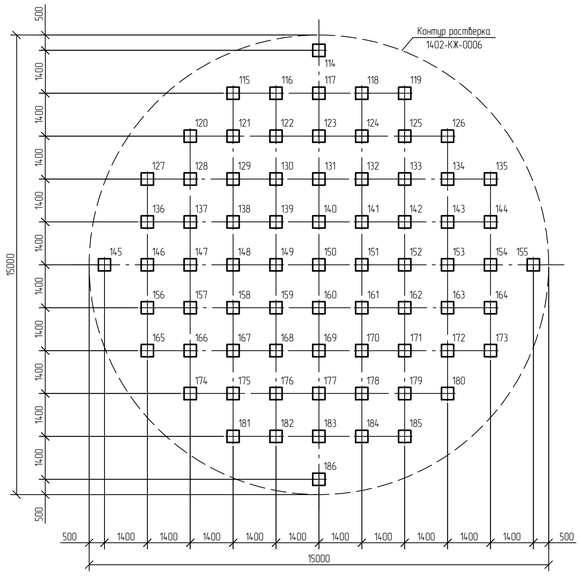

Ведомость свай

Номера свай	Марка сваи	Абс. отметка верха сваи		Отн. отметка верха сваи	
		до срубки, м	после срубки, м	до срубки, м	после срубки, м
1..207	С120.40-11	196,400	195,600	+0,800	+0,100

Спецификация к схеме расположения свай

Поз.	Обозначение	Наименование	Кол.	Масса ед., кг	Приме-чание
		Сваи			
1..207	ГОСТ 19804-2021	Свая ж.б. забивная С120.40-11	207	4850	В30, W8 F200

Узел заделки сваи С120.40-11 в ростверк

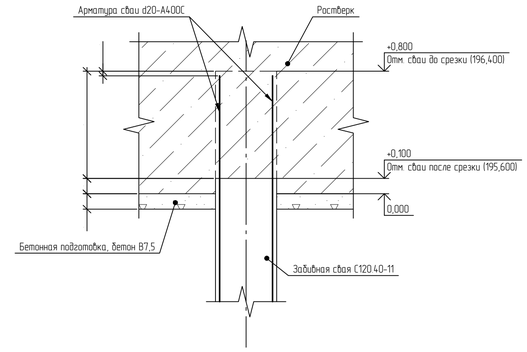

Схема расположения свай для фундамента ФМ3

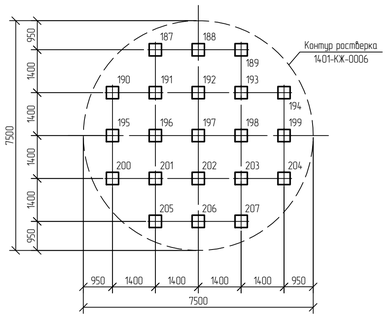

Схема сваи С120.40-11

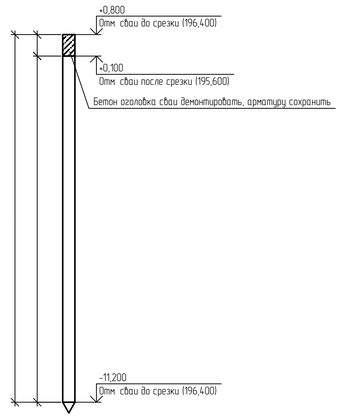

Условные обозначения

Свая С120.40-11;

1 За относительную отметку 0,000 принята отметка верха плиты резервуарного парка, что соответствует абсолютной отметке 195,500.
2 Гидрофобный слой выполнить из сухого песка крупностью 0,1-2 мм, перемешанного с вяжущим веществом (8-10% от объема смеси). В качестве вяжущих веществ применить жидкие нефтяные битумы, гудроны, мазуты разбавленные с дизельным топливом в пропорции 1:1. Количество серы в вяжущем не должно превышать 0,5%.
3 В любом радиальном сечении фундаментного кольца устраивать не более двух стыков кольцевой арматуры.
4 Арматурные стержни во всех пересечениях соединять вязальной проволокой диаметром 1-1,5 мм.
5 Сопряжение свай с ростверком жесткое.
6 Сваи выполнить из бетона класса В30 по прочности, марки W8 по водонепроницаемости, F200 по морозостойкости.
7 Текстовую часть см. NKNH21002-ПС-ЭБСМ-КР1.1.

Изм.	Кол.уч.	Лист	№док.	Подпись	Дата	NKNH21002-ПС-ЭБСМ-КР1.2-1401-КЖ-0005			
						«Строительство производства эпихлоргидрина мощностью 350 тыс. тонн в год и производства стирола мощностью 400 тыс. тонн в год», «Строительство производства полистирола мощностью 250 тыс. тонн в год и Строительство общезаводского хозяйства для производства полистирола мощностью 250 тыс. тонн в год и производства эпихлоргидрина мощностью 350 тыс. тонн в год и производства стирола мощностью 400 тыс. тонн в год»			
Разраб.		Кича				Товарный парк ЛВЖ с насосной	Стадия	Лист	Листов
Рук. гр.		Сидарин					П		1
Гл. спец.		Семенов				Схема расположения свай для фундаментов ФМ1, ФМ2, ФМ3	СИБУР НОВЫЕ РЕСУРСЫ		
Н. контр.									
ГИП									

NKNH21002-ПС-ЭБСМ-КР1.2-1402-КЖ-0005_0_0_RU.dwg

Формат А1

Инв. № подл. 00054763 | Подп. и дата | Взам. инв. №

Фундаменты ФМ1

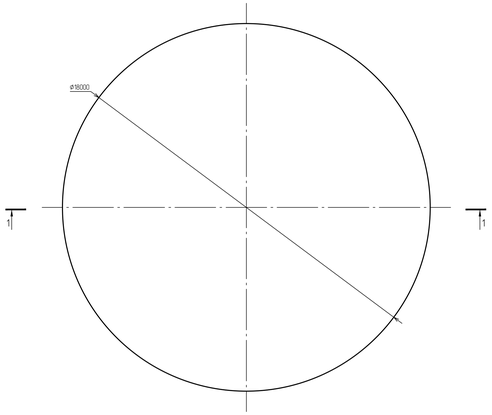

Фундаменты ФМ2

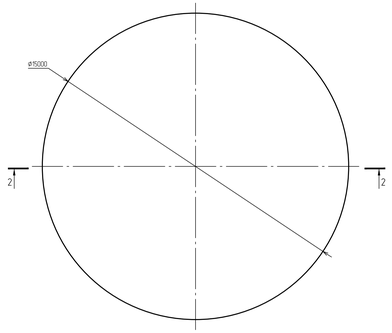

Фундаменты ФМ3

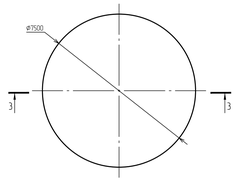

3–3
Опалубка

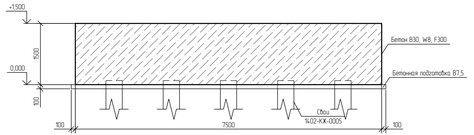

3–3
Армирование

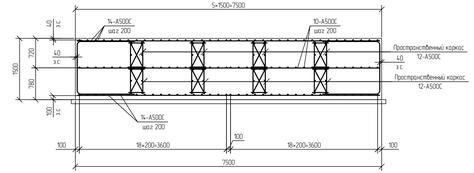

1–1
Опалубка

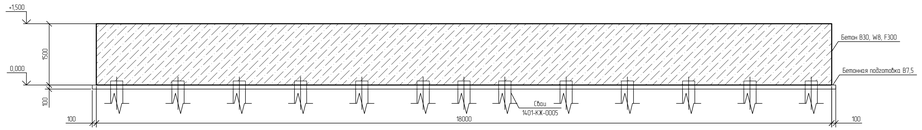

2–2
Опалубка

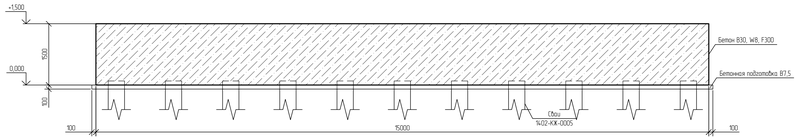

1–1
Армирование

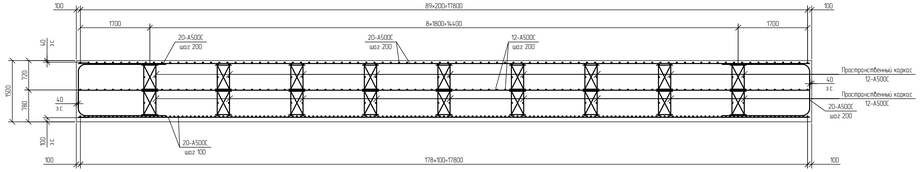

2–2
Армирование

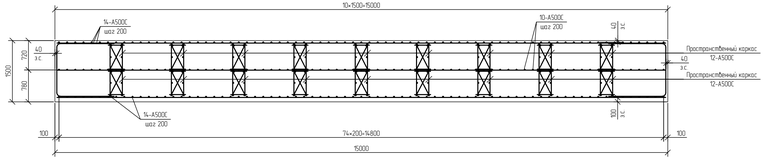

1 За относительную отметку 0,000 принята отметка верха плиты резервуарного парка, что соответствует абсолютной отметке 195,500.
2 Гидрофобный слой выполнить из сухого песка крупностью 0,1–2 мм, перемешанного с вяжущим веществом (8–10% от объема смеси). В качестве вяжущих веществ применять жидкие нефтяные битумы, гудроны, мазуты разбавленные с дизельным топливом в пропорции 1:1. Количество серы в вяжущем не должно превышать 0,5%.
3 В любом радиальном сечении фундаментного кольца устраивать не более двух стыков кольцевой арматуры.
4 Арматурные стержни во всех пересечениях соединять вязальной проволокой диаметром 1–1,5 мм.
5 Текстовую часть см. NKNH21002-ПС-ЭБСМ-КР1.1.
6 Железобетонные фундаменты выполнить из бетона класса В30 по прочности, марки W8 по водонепроницаемости, F300 по морозостойкости.

Изм.	Кол.уч.	Лист	№док.	Подпись	Дата		
Рук.гр.		Кичко					
Нач.отд.		Сидорин					
Гл.спец.		Семенов					
Н.контр.							
ГИП							

NKNH21002-ПС-ЭБСМ-КР1.2-1402-КЖ-0006

Строительство резервуаров: вертикальных стальных объемом 100 тыс. куб.м (1 этап строительства) - мощностью 400 тыс. тонн в год; «Строительство производства полистирола мощностью 200 тыс. тонн в год» и Строительство общезаводского хозяйства для производства полистирола мощностью 200 тыс. тонн в год» производства этиленовых мощностью 350 тыс. тонн в год и производства стирола мощностью 420 тыс. тонн в год»

Товарный парк ЛВЖ с насосной

Фундаменты ФМ1, ФМ2, ФМ3. Сечения 1-1, 3-3

Стадия	Лист	Листов
П		1

СИБУР

Формат А2х3

Взам. инв. №

Подп. и дата

Инв. № подл. 0004-763

Инженерно-геологический разрез по скважинам СКВ 126, СКВ 130

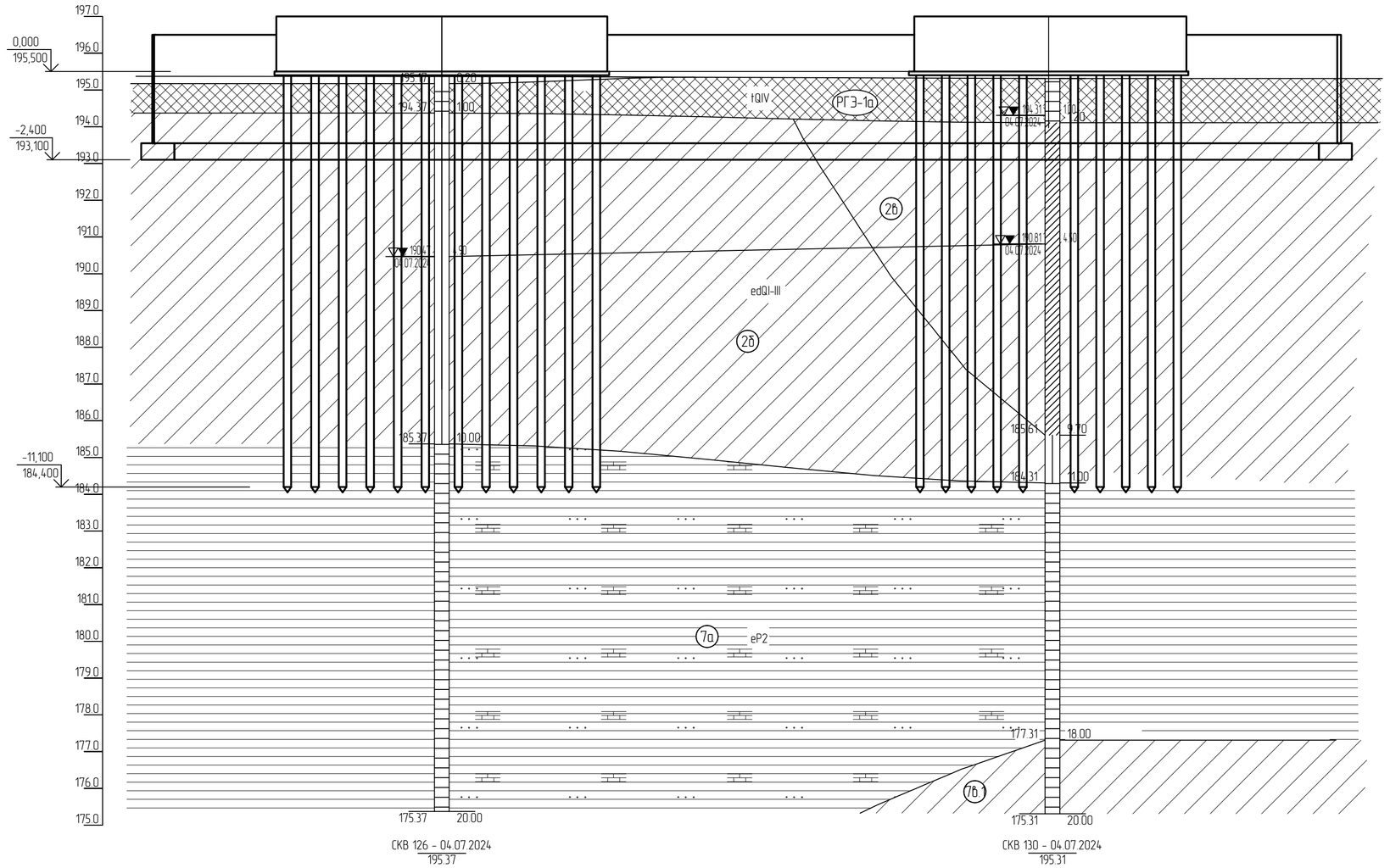

Наименование и N выработки	СКВ 126		СКВ 130
Абс. отм. устья, м	195.4		195.3
Дата бурения	04.07.2024		04.07.2024
Расстояние, м		33.2	

Нормативные характеристики физико-механических свойств грунтов (Начало)

Номер ИГЭ, РГЭ	Условное обозначение	Характеристика грунтов	Плотность, г/см^3	Удельное сцепление, кПа	Угол внутреннего трения, °	Модуль деформации, МПа
			ρ	c	φ	E
РГЭ-1а		Насыпной грунт - суглинок тяжелый пылеватый, глина легкая пылеватая с прослоями песка мелкого, с примесью органического вещества полутвердые, тугопластичные (tQ_{IV})	1,94	36	23	12,1
ИГЭ-2б		Суглинок тяжелый пылеватый тугопластичный, с примесью органического вещества (edQ_{I-III})	1,95	29	20	7,5

Нормативные характеристики физико-механических свойств грунтов (Окончание)

Номер ИГЭ, РГЭ	Условное обозначение	Характеристика грунтов	Плотность, г/см^3	Удельное сцепление, кПа	Угол внутреннего трения, °	Модуль деформации, МПа
			ρ	c	φ	E
ИГЭ-7а		Глина легкая пылеватая полутвердая (аргиллит выветрелый), с прослоями песка (выветрелый песчаник), с редкими прослоями щебня известняка (eP_2)	1,93	57	18	17,7
ИГЭ-2б		Суглинок тяжелый, пылеватый, мягкопластичный (edQ_{I-III})	1,92	21	18	5,2
ИГЭ-7б.1		Суглинок тяжелый песчанистый полутвердый (песчаник выветрелый), (eP_2)	1,95	34	22	31,5

1 За относительную отметку 0,000 принята отметка верха плиты резервуарного парка, что соответствует абсолютной отметке 195,500.
2 Текстовую часть см. NKNH21002-ПС-ЭБСМ-КР1.1.

Изм.	Кол.уч.	Лист	N°док.	Подпись	Дата	NKNH21002-ПС-ЭБСМ-КР1.2-1402-КЖ-0007		
						«Строительство производства этилбензола мощностью 350 тыс. тонн в год и производства стирола мощностью 400 тыс. тонн в год», «Строительство производства полистирола мощностью 250 тыс. тонн в год и Строительство общезаводского хозяйства для производства полистирола мощностью 250 тыс. тонн в год и производства этилбензола мощностью 350 тыс. тонн в год и производства стирола мощностью 400 тыс. тонн в год»		
Разраб.		Кича				Товарный парк ЛВЖ с насосной	Стадия	Лист	Листов
Рук. гр.		Сидорин					П		1
Гл. спец.		Семенов							
Н. контр.						Инженерно-геологический разрез по скважинам СКВ 126, СКВ 130	СИБУР НОВЫЕ РЕСУРСЫ		
ГИП									

NKNH21002-ПС-ЭБСМ-КР1.2-1402-КЖ-0007_0_0_RU.dwg

Формат А2

Взам. инв. N°
Подп. и дата
Инв. N° подл. 00054763

Электронная проверка подобна

Эстакада

Схема расположения фундаментов

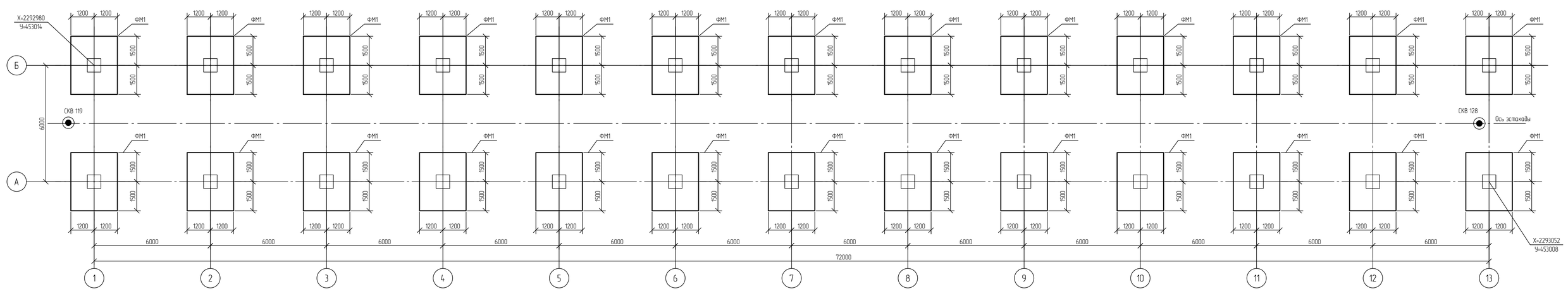

Фундамент ФМ1

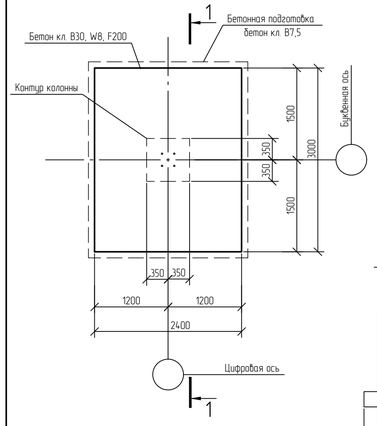

1-1
Опалубка

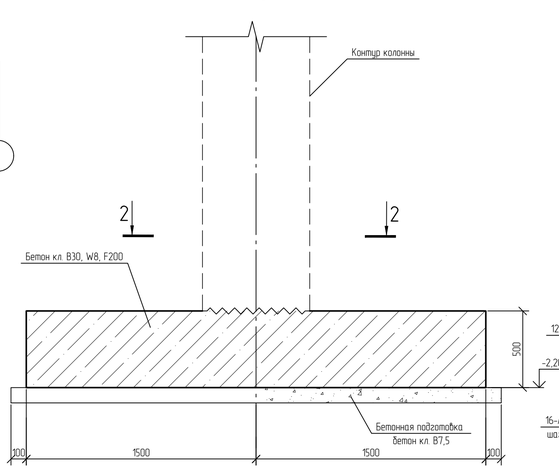

1-1
Армирование

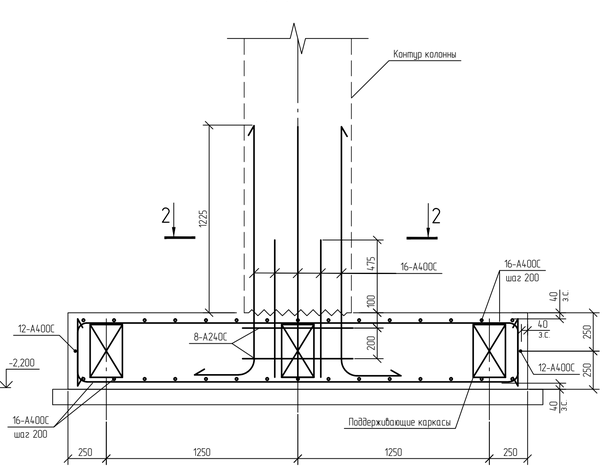

2-2
Фрагмент устройства выпусков из фундаментной плиты

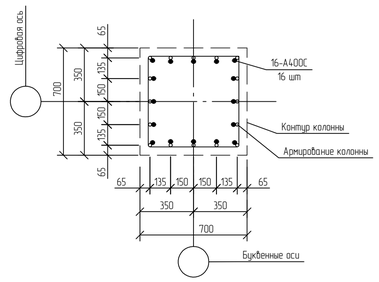

Спецификация к схеме расположения

Поз.	Обозначение	Наименование	Кол	Масса ед. кг.	Примечание
		Фундаменты монолитные			
ФМ1	NKNH21002-ПС-ЭБСМ-КР1.2-1402-КЖ-0009	Фундамент монолитный ФМ1	26		

Таблица нагрузок

Марка элемента	Марка фундамента	Основное сочетание				
		Нх, кН	Ну, кН	N, кН	Мх, кНм	Му, кНм
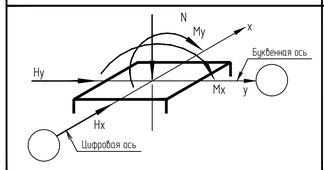	ФМ1	5,42	0,6	556,0	0,67	39,4
		24,7	2,8	440,8	5,93	31,6
		16,5	-31,0	357,4	-4,53	56,2
		15,1	6,6	316,1	9,4	50,1
		19,1	0,19	458,8	-2,83	58,0

Примечание - Нагрузки проведены по верху обреза фундамента

Инженерно-геологический разрез по скважинам СКВ 119, СКВ 128

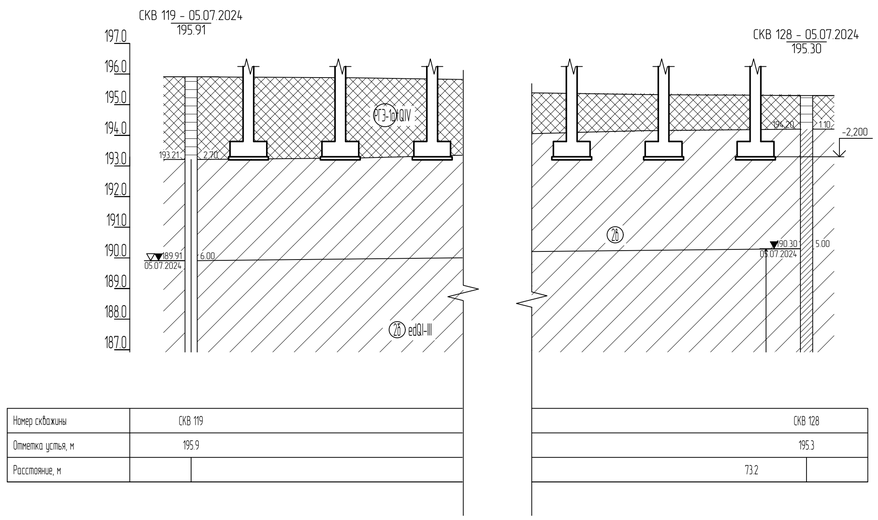

Номер скважины	СКВ 119	СКВ 128
Отметка устья, м	195.9	195.3
Расстояние, м		73.2

Нормативные характеристики физико-механических свойств грунтов

Номер ИГЭ, РГЭ	Условное обозначение	Характеристика грунтов	Плотность, г/см³	Удельное сцепление, кПа	Угол внутреннего трения, °	Модуль деформации, МПа
			ρ	c	φ	E
РГЭ-1а		Насыпной грунт - суглинок тяжелый пылеватый, глина легкая пылеватая с прослоями песка мелкого, с примесью органического вещества полутвердые, тугопластичные (tQ_{IV})	1,94	36	23	12,1
ИГЭ-2б		Суглинок тяжелый пылеватый тугопластичный, с примесью органического вещества (edQ_{III})	1,95	29	20	7,5
ИГЭ-2б		Суглинок тяжелый пылеватый мягкопластичный (edQ_{III})	1,92	21	18	5,2

Ситуационный план

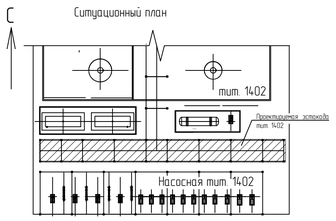

Условные обозначения

Инженерно-геологическая скважина

Принятые сокращения

з.с. - защитный слой

1 Текстовую часть см. NKNH21002-ПС-ЭБСМ-КР1.1.

2 За относительную отметку 0,000 принята абсолютная отметка по генплану 195,500.

Изм.	Кол.уч.	Лист	№док.	Подпись	Дата
Разраб.		Березкина			
Рук. гр.		Сидорин			
Гл. спец.		Семенов			
Н. контр.					

NKNH21002-ПС-ЭБСМ-КР1.2-1402-КЖ-0008

«Строительство производства этилбензола мощностью 350 тыс. тонн в год и производства стирола мощностью 400 тыс. тонн в год», «Строительство производства полистирола мощностью 250 тыс. тонн в год и Строительство общезаводского хозяйства для производства полистирола мощностью 250 тыс. тонн в год и производства этилбензола мощностью 350 тыс. тонн в год и производства стирола мощностью 400 тыс. тонн в год»

Товарный парк ЛВЖ и ГЖ с насосной

Стадия	Лист	Листов
П		1

Эстакада
Схема расположения фундаментов

СИБУР НОВЫЕ РЕСУРСЫ

Формат А1

Взам. инв. №

Подп. и дата

Инв. № подл. 00054762

NMB

Эстакада

Схема расположения ригелей и колонн

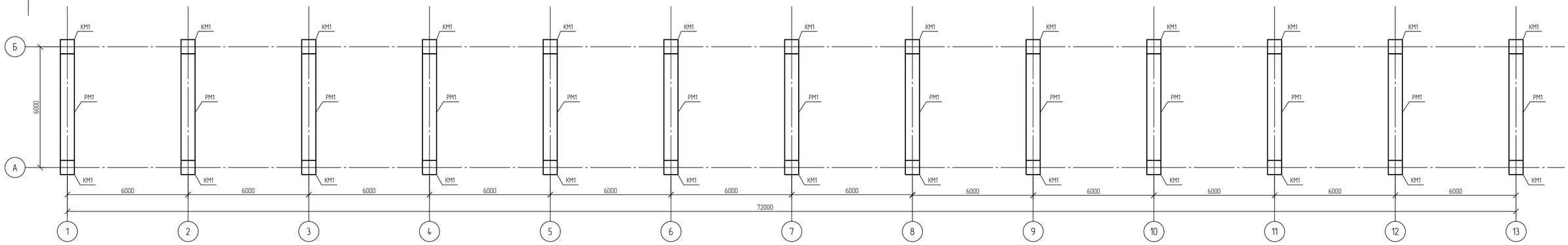

Фундамент ФМ1. Армирование

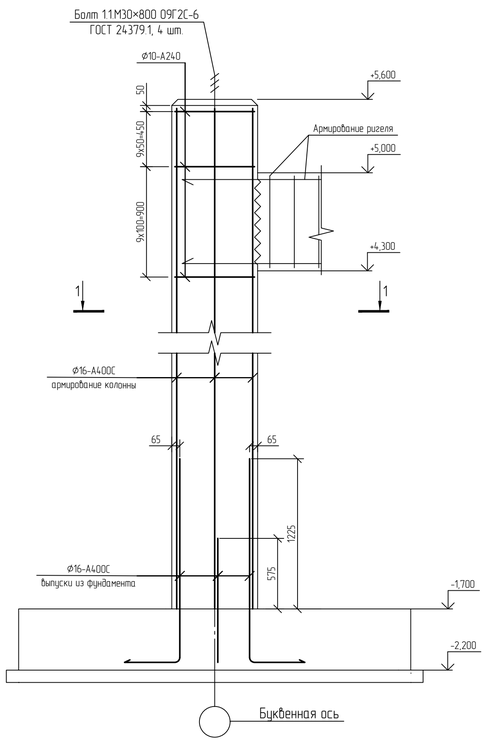

Колонна КМ1. Опалубка

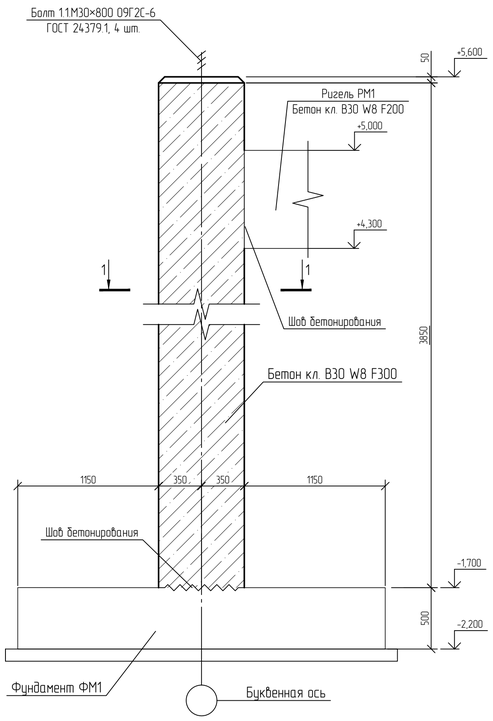

Ригель РМ1. Опалубка

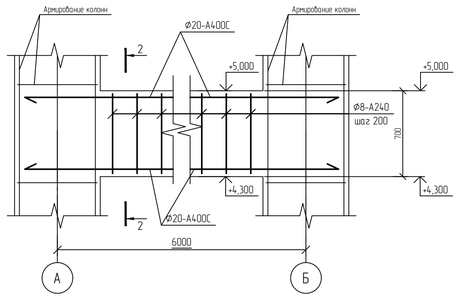

2-2
Армирование

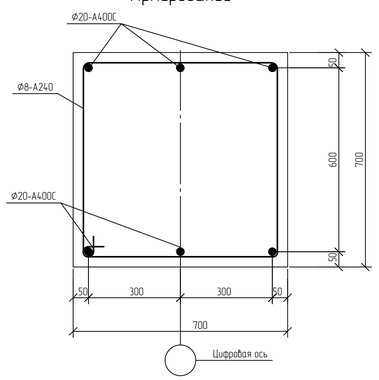

Спецификация к схеме расположения

Поз.	Обозначение	Наименование	Кол.	Масса ед. кг.	Примечание
		Ригели			
РМ1	См. данный лист	Ригель РМ1	13		
		Колонны монолитные			
КМ1	См. данный лист	Колонна монолитная КМ1	26		

1. За относительную отм. 0.000 принята абсолютная отметка 195.50 в Балтийской системе высот.
2. Защитный слой для рабочей арматуры фундаментов 40 мм.
3. В местах пересечения арматурные стержни перевязывать вязальной проволокой диаметром 1,0-1,5 мм согласно ГОСТ 10922-2012.
4. Поверхность рабочих швов бетонирования в фундаменте должна быть перпендикулярна оси бетонируемых колонн. Возобновление бетонирования допускается производить по достижении бетоном прочности не менее 1,5 МПа (проверку производить согласно ГОСТ 22690-2015).
5. Перед началом бетонирования рабочий шов очистить от грязи металлическими щетками и продуть струей сжатого воздуха.
6. Монтажную подливку под стальные колонны выполнять безусадочным раствором на цементной основе толщиной 50 мм. Начальная прочность на сжатие (7 дней) не менее 50 МПа.
7. Монолитные железобетонные фундаменты выполнить из бетона класса В30 по прочности, марки W8 по водонепроницаемости, F300 по морозостойкости.

1-1
Опалубка

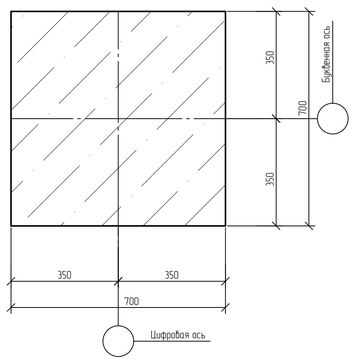

1-1
Армирование

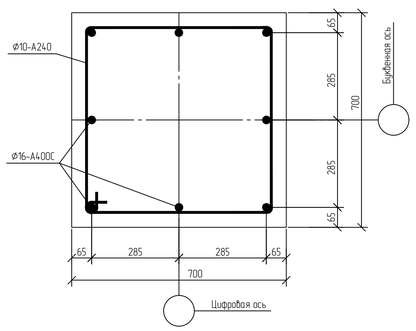

Изм.	Кол.уч.	Лист	№док.	Подпись	Дата	NKNH21002-ПС-ЭБСМ-КР21.2-1402-КЖ-0009	
Разраб.		Березкина				«Строительство производства этилбензола мощностью 350 тыс. тонн в год и производства стирола мощностью 400 тыс. тонн в год». «Строительство производства полистирола мощностью 250 тыс. тонн в год и Строительство общезаводского хозяйства для производства полистирола мощностью 250 тыс. тонн в год и производства этилбензола мощностью 350 тыс. тонн в год и производства стирола мощностью 400 тыс. тонн в год»	
Рук. гр.		Сидорин					
Гл. спец.		Семенов				Товарный парк ЛВЖ и ГЖ с насосной	Стадия: П; Лист; Листов
Н. контр.						Эстакада. Схема расположения ригелей и колонн	СИБУР

Инв. № подл. 00054762 | Подп. и дата | Взам. инв. №

NKNH21002-ПС-ЭБСМ-КР12-1402-КЖ-0009_0_0_RU.dwg

Формат А1

Приямок дренажной емкости FA-1311

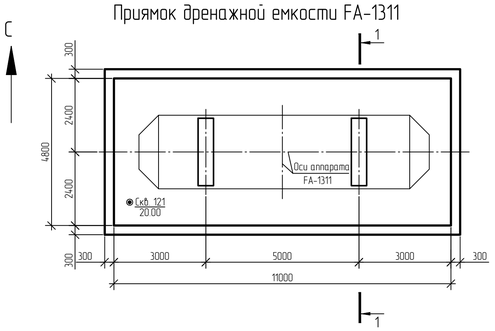

1-1
(армирование)

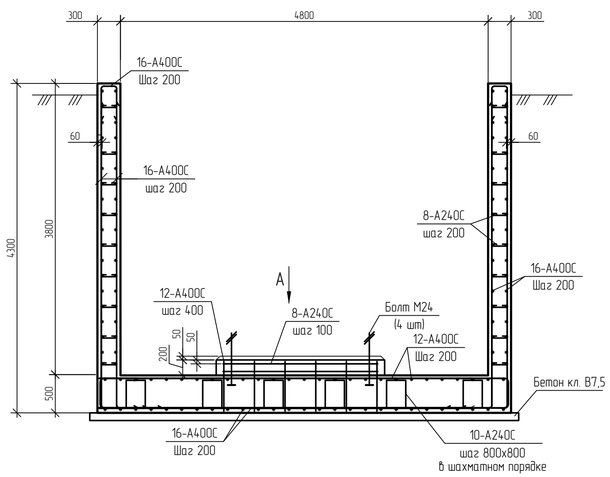

А

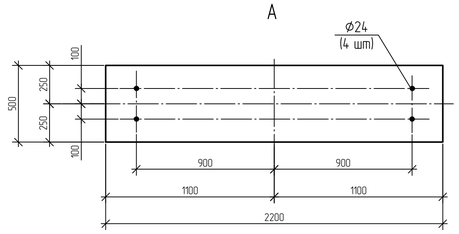

1-1
(опалубка)

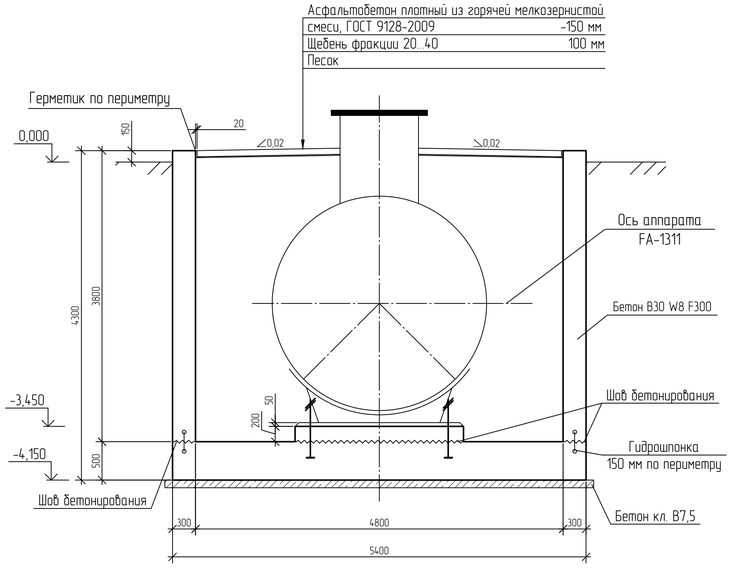

Расчетные нагрузки на днище приямка

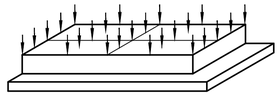

Ситуационный план

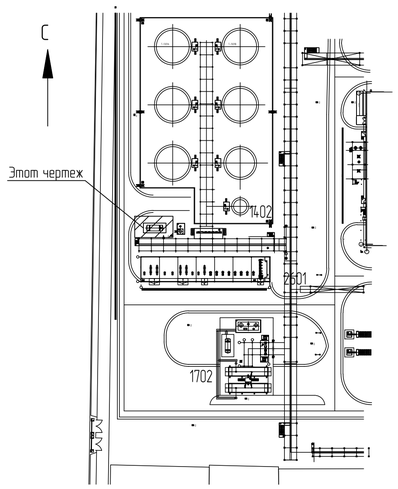

Нормативные характеристики физико-механических свойств грунтов

Номер ИГЭ, РГЭ	Условное обозначение	Характеристика грунтов	Плотность, г/см^3	Удельное сцепление, кПа	Угол внутреннего трения, °	Модуль деформации, МПа
			φ	c	φ	E
РГЭ-1а		Насыпной грунт - суглинок тяжелый пылеватый, глина легкая пылеватая с прослоями песка мелкого, с примесью органического вещества полутвердые, тугопластичные (tQ_{IV})	1,94	36	23	12,1
ИГЭ-2б		Суглинок тяжелый пылеватый тугопластичный, с примесью органического вещества (edQ_{I-II})	1,95	29	20	7,5
ИГЭ-2б		Суглинок тяжелый, пылеватый, мягкопластичный (edQ_{I-II})	1,92	21	18	5,2
ИГЭ-7а		Глина легкая пылеватая полутвердая (аргиллит бывертрелый, с прослоями песка (бывертрелый песчаник), с редкими прослоями щебня известняка (eP_2)	1,93	57	18	17,7

Инженерно-геологический разрез по скважине 121

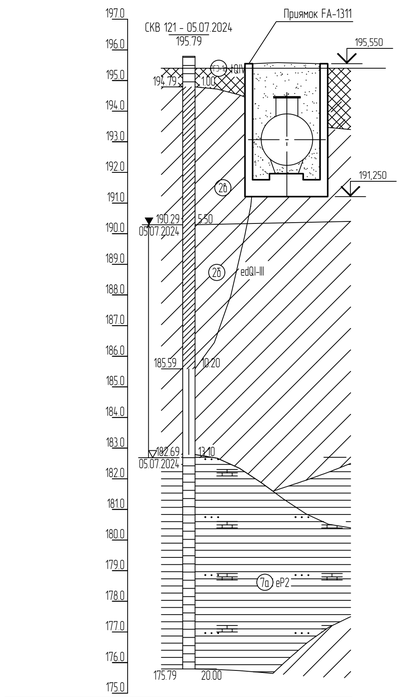

Наименование и N выработки	СКВ 121
Абс. отм. устья, м	195.8
Дата бурения	05.07.2024
Расстояние, м	

Ситуационный план

Условные обозначения:

Инженерно-геологическая скважина

1 За относительную отметку 0,000 принята планировочная отметка верха земли, что соответствует абсолютной отметке 195,400.
2 Водоотлив прекратить после выполнения обратной засыпки котлована приямка.
3 После монтажа емкости, ее опресовки и изоляции, приямок засыпать сухим песком. Над приямком выполнить влагонепроницаемое покрытие из асфальтобетона с уклоном не менее 2%.
4 Приямок изготовить из бетона класса В30 водонепроницаемости W8 морозостойкости F300.
5 Наружные поверхности железобетонных конструкций защитить битумно-полимерной оклеечной гидроизоляцией.

							NKNH21002-ПС-ЭБСМ-КР1.2-1402-КЖ-0010	
							«Строительство производства этилбензола мощностью 350 тыс. тонн в год и производства стирола мощностью 400 тыс. тонн в год», «Строительство производства полистирола мощностью 250 тыс. тонн в год и Строительство общезаводского хозяйства для производства полистирола мощностью 250 тыс. тонн в год и производства этилбензола мощностью 350 тыс. тонн в год и производства стирола мощностью 400 тыс. тонн в год»	
Изм.	Кол.уч.	Лист	№док.	Подпись	Дата			
Разраб.		Кічка				Товарный парк ЛВЖ и ГЖ с насосной	Стадия	Лист	Листов
Рук. гр.		Сидорин					П		1
Гл. спец.		Семенов							
Н. контр.						Приямок дренажной емкости FA-1311. Инженерно-геологический разрез по скважине 121	СИБУР НОВЫЕ РЕСУРСЫ		

Взам. инв. N° | Подп. и дата | Инв. N° подл. 00054763

NKNH21002-ПС-ЭБСМ-КР1.2-1402-КЖ-0010_0_0_RU.dwg

Формат А1

Открытая насосная

Схема расположения колонн и связей

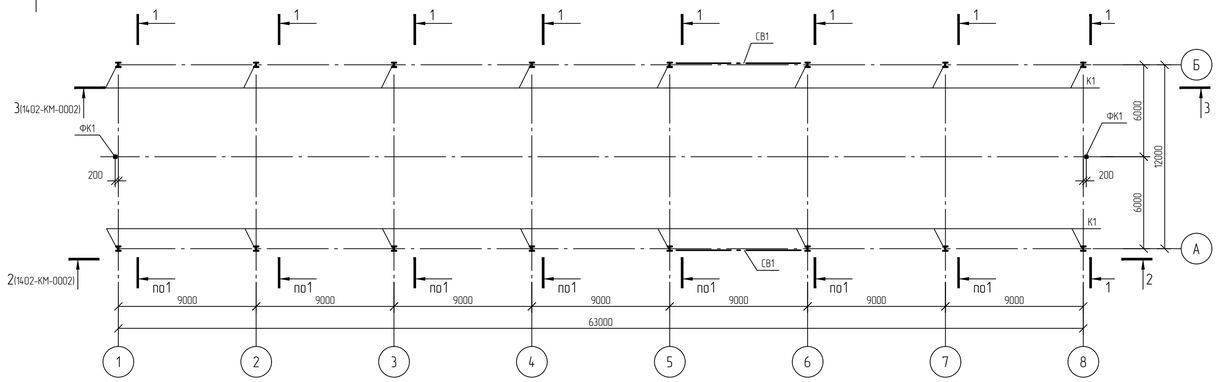

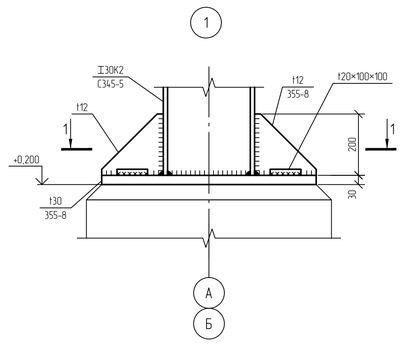

Ведомость элементов

Марка элемента	Сечение			Усилия для прикрепления					Mo, кН·м	Qo, кН	Группа конструкций	Наименование или марка материала	Примечание
	Эскиз	Поз.	Состав	Q, кН	N, кН		M, кН·м						
					+	-	+	-					
К1	I		I 30К2	12,3	0	-336,1	37,3	-38	2,6	4,3	2	С345-5	
Б1	I		I 60Ш2	279,3	32	-29,4	0	0	0	9,6	2	С345-5	
Б2	I		I 20Ш1	2,6	17,1	-20,9	0	0	0	0,6	2	С345-5	
ПД1	□		Гн □10×4	0	66,5	-11	0	0	0	0	2	355-8	
ПД2	□		Гн □100×4	0,1	28,6	-0,6	0	0	0	0	2	355-8	
СВ1	□		Гн □ 180×6	0,8	7,7	-23,6	0	0	0	0,6	2	355-8	
СГ1	□		Гн □ 120×5	1,7	2,2	-5,9	0	0	0	0,1	2	355-8	
Р1	□		Гн □ 160×5	1,6	5,2	-4	0	0	0	0	2	355-8	
П1	I		I 30Ш1	29,5	0,8	-5,7	0	0	0	3,4	2	С345-5	
М1	I		I 45М	7,2	17,9	-17,9	11,1	-11,1	0,2	0	2	С345-5	
ФК1	□		Гн □ 140×6	4,7	8,4	-8,4					2	355-8	

Схема расположения балок покрытия и связей

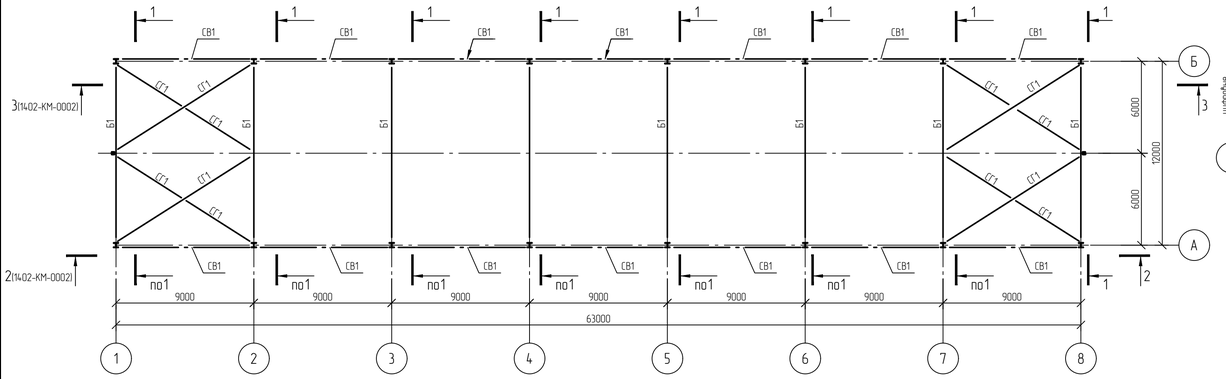

1-1

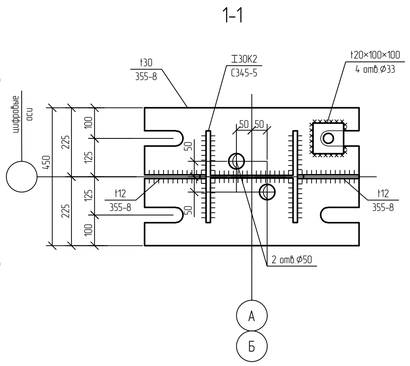

Схема расположения прогонов покрытия

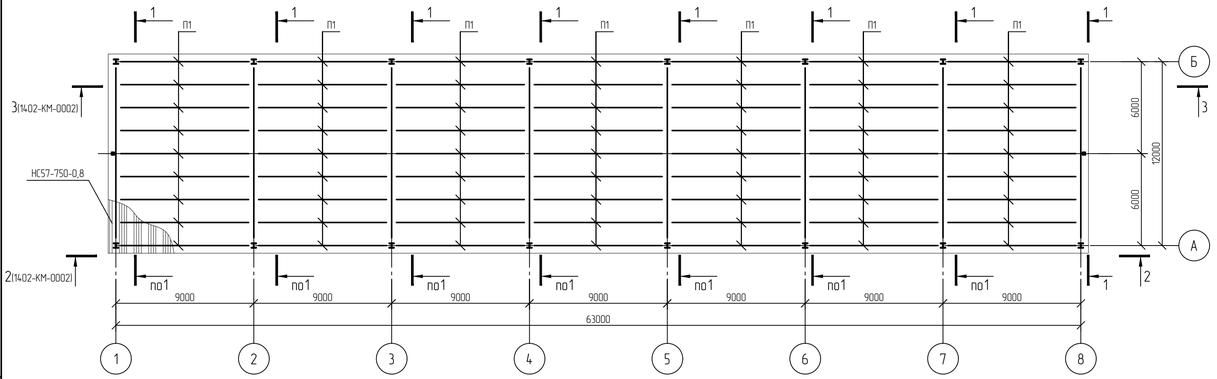

1-1

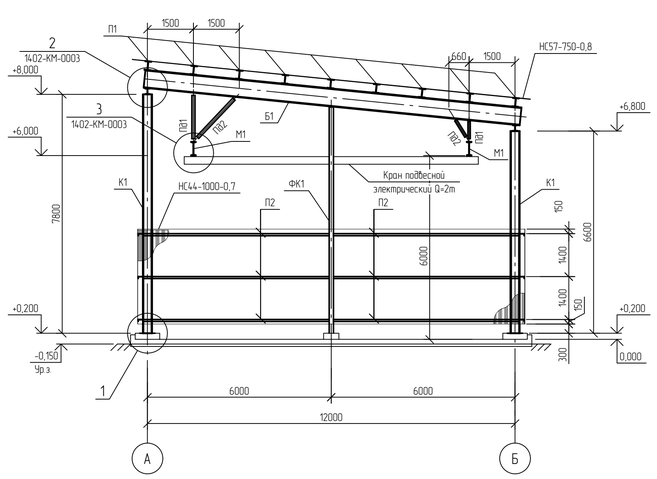

1 За относительную отм. 0.000 принята отметка пола насосной, что соответствует абсолютной отметке 195,500 в Балтийской системе высот.

2 Данный лист смотреть совместно с листами NKNH21002-ПС-ЭБСМ-КР1.2-1402-КМ-0002, NKNH21002-ПС-ЭБСМ-КР1.2-1402-КМ-0003, NKNH21002-ПС-ЭБСМ-КР1.2-1402-КЖ-0001

Изм.	Кол.уч.	Лист	№док.	Подпись	Дата
Разраб.		Кичка			
Рук. гр.		Сидорин			
Гл. спец.		Семенов			
Н. контр.					

NKNH21002-ПС-ЭБСМ-КР1.2-1402-КМ-0001

«Строительство производства этиленоксида мощностью 350 тыс. тонн в год и производства стирола мощностью 400 тыс. тонн в год», «Строительство производства полистирола мощностью 250 тыс. тонн в год и Строительство общезаводского хозяйства для производства полистирола мощностью 250 тыс. тонн в год и производства этиленоксида мощностью 350 тыс. тонн в год и производства стирола мощностью 400 тыс. тонн в год»

Товарный парк ЛВЖ и ГЖ с насосной

Стадия	Лист	Листов
П		1

Открытая насосная. Схема расположения колонн и связей. Схема расположения балок покрытия и связей. Схема расположения прогонов покрытия. Сечение 1-1

СИБУР НОВЫЕ РЕСУРСЫ

Формат А1

Инв. № подл. 00054763 | Подп. и дата | Взам. инв. №

NMB

Открытая насосная

2-2 (1402-КМ-0001)

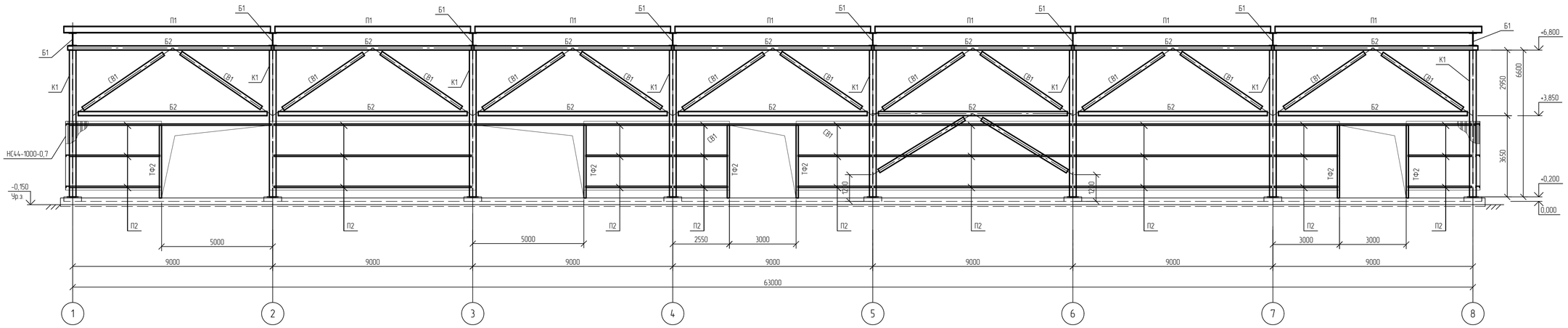

3-3 (1402-КМ-0001)

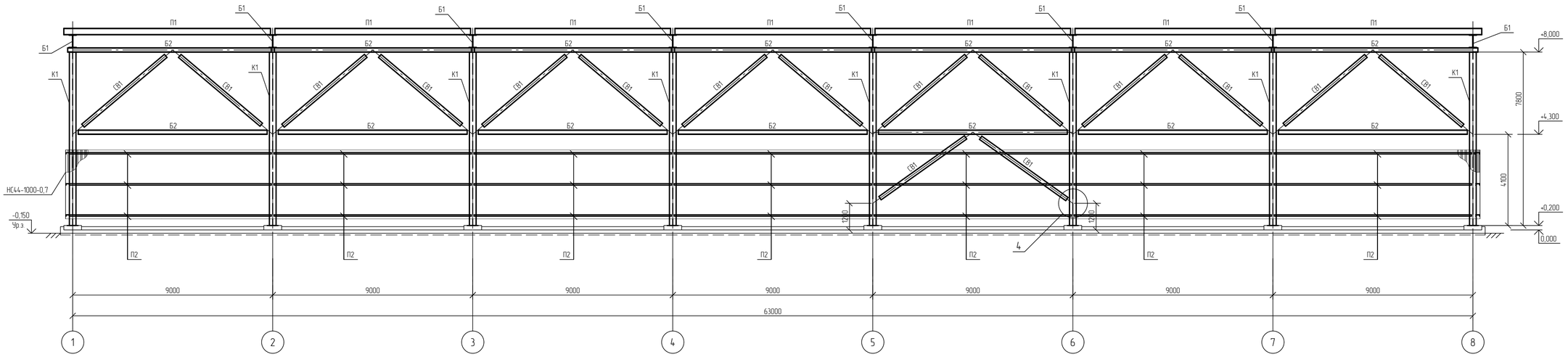

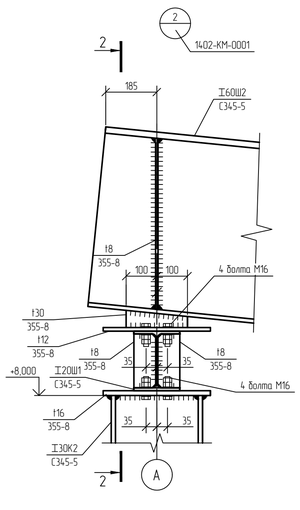

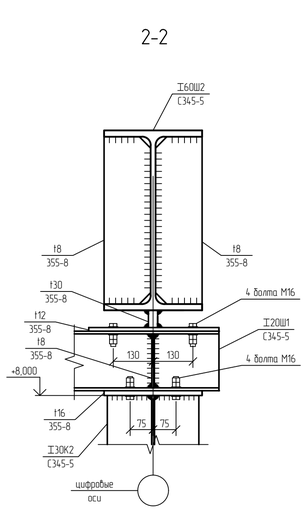

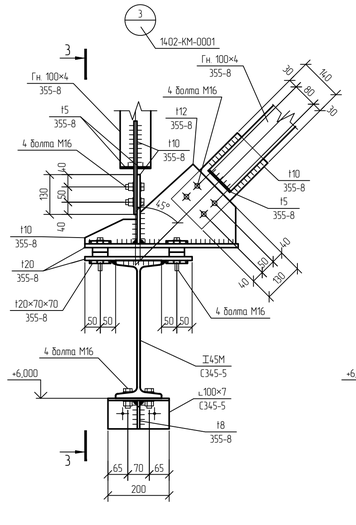

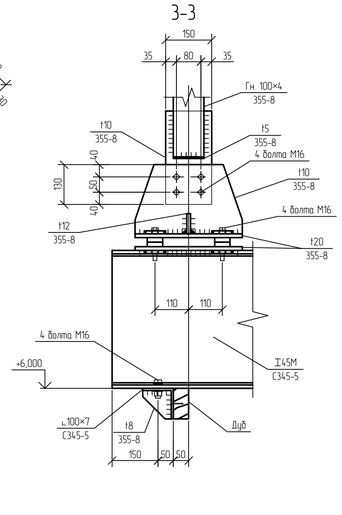

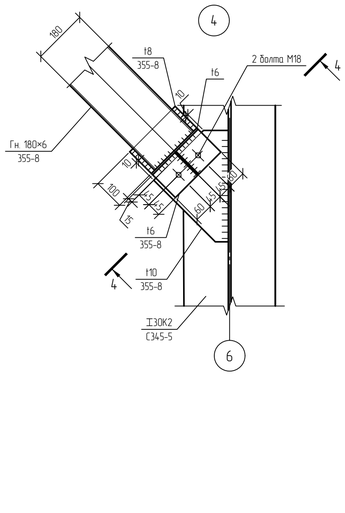

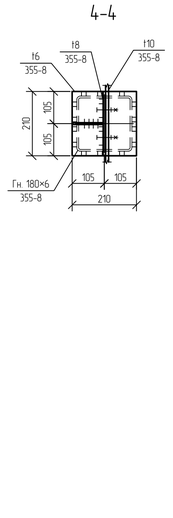

1. Все элементы из листовой стали и сварные элементы изготовлены из марки 355-8 по ГОСТ 19281-2014.
2. Ведомость элементов см. NKH21002-ПС-ЭБСМ-1402-КР1.2-КМ-0001.

							NKNH21002-ПС-ЭБСМ-К1.2-1402-КМ-0002
							«Строительство производства этилбензола мощностью 350 тыс. тонн в год и производства стирола мощностью 400 тыс. тонн в год». «Строительство производства полистирола мощностью 250 тыс. тонн в год и Строительство общезаводского хозяйства для производства полистирола мощностью 250 тыс. тонн в год и производства этилбензола мощностью 350 тыс. тонн в год и производства стирола мощностью 400 тыс. тонн в год»
Изм.	Кол.уч.	Лист	№док.	Подпись	Дата		
Разраб.		Кича				Товарный парк ЛВЖ и ГЖ с насосной	Стадия: П; Лист: ; Листов: 1
Рук. гр.		Сидорин					
Гл. спец.		Семенов					
Н. контр.						Открытая насосная. Сечения 2-2, 3-3. Узлы 2..4	СИБУР НОВЫЕ РЕСУРСЫ

Инв. № подл. 00054763 | Подп. и дата | Взам. инв. №

NKNH21002-ПС-ЭБСМ-КР1.2-1402-КМ-0002_0_0_RU.dwg

Формат А1

Электронная подпись проверена

NMB

Открытая насосная

Схема расположения подкранового пути

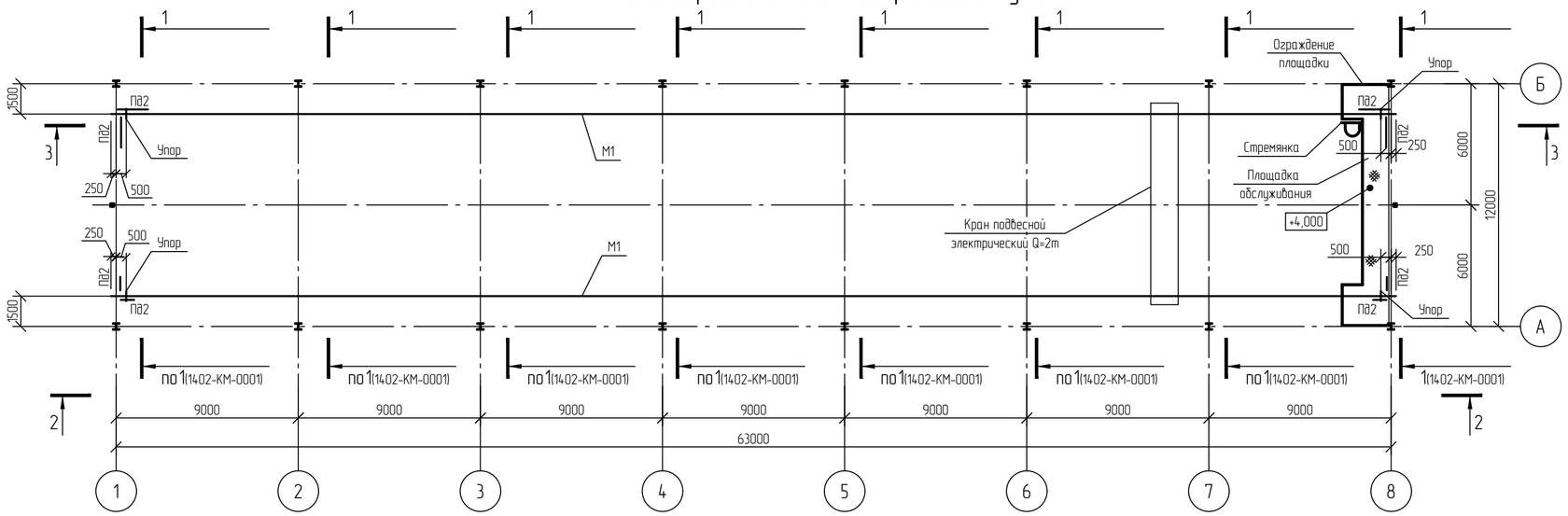

2-2

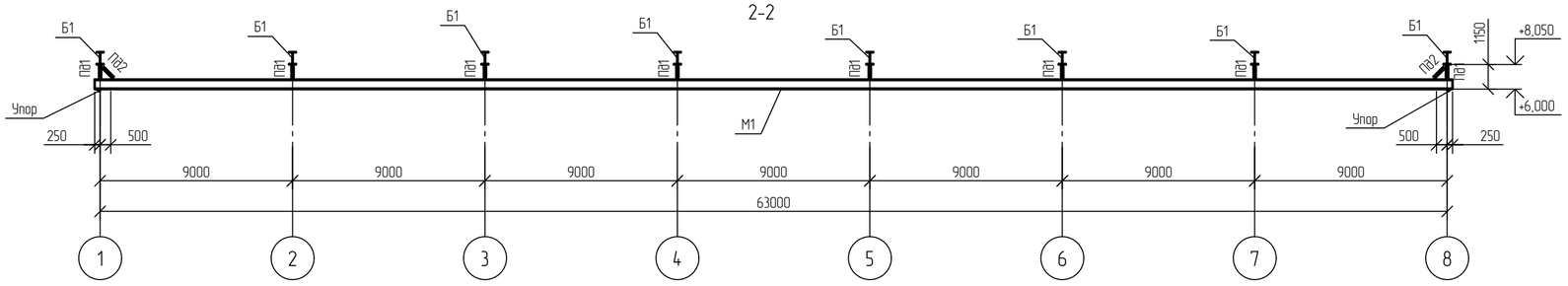

3-3

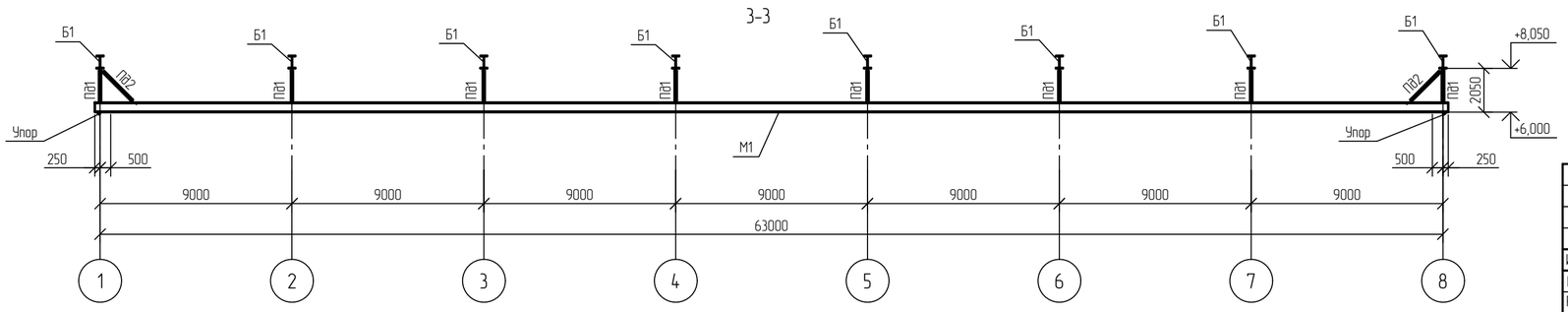

1 За относительную отм. 0.000 принята отметка пола насосной, что соответствует абсолютной отметке 195,500 в Балтийской системе высот.
2 Данный лист смотреть совместно с листом NKNH21002-ПС-ЭБСМ-КР1.2-1402-КМ-0001, NKNH21002-ПС-ЭБСМ-КР1.2-1402-КМ-0002.
3 Ведомость элементов см. NKNH21002-ПС-ЭБСМ-1402-КР1.2-КМ-0001.

						NKNH21002-ПС-ЭБСМ-КР1.2-1402-КМ-0003	
						«Строительство производства этилбензола мощностью 350 тыс. тонн в год и производства стирола мощностью 400 тыс. тонн в год», «Строительство производства полистирола мощностью 250 тыс. тонн в год и Строительство общезаводского хозяйства для производства полистирола мощностью 250 тыс. тонн в год и производства этилбензола мощностью 350 тыс. тонн в год и производства стирола мощностью 400 тыс. тонн в год»	
Изм.	Кол.уч.	Лист	№док.	Подпись	Дата		
Разраб.		Кича				Товарный парк ЛВЖ и ГЖ с насосной	Стадия: П; Лист: ; Листов: 1
Рук. гр.		Сидорин					
Гл. спец.		Семенов					
Н. контр.						Открытая насосная. Схема расположения подкранового пути	СИБУР НОВЫЕ РЕСУРСЫ

Взам. инв. №

Подп. и дата

Инв. № подл. 00054763

NKNH21002-ПС-ЭБСМ-КР1.2-1402-КМ-0003_0_0_RU.dwg

Формат А2

Эстакада

Схема расположения элементов эстакады на отм. +1,000

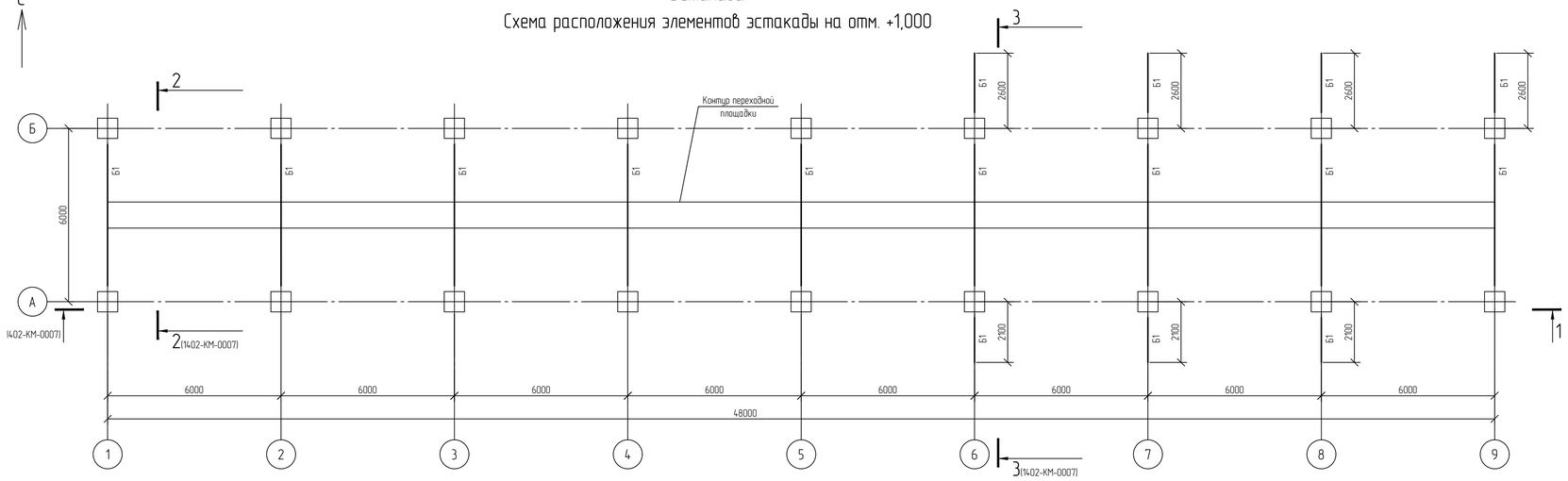

Схема расположения элементов эстакады на отм. +5,000

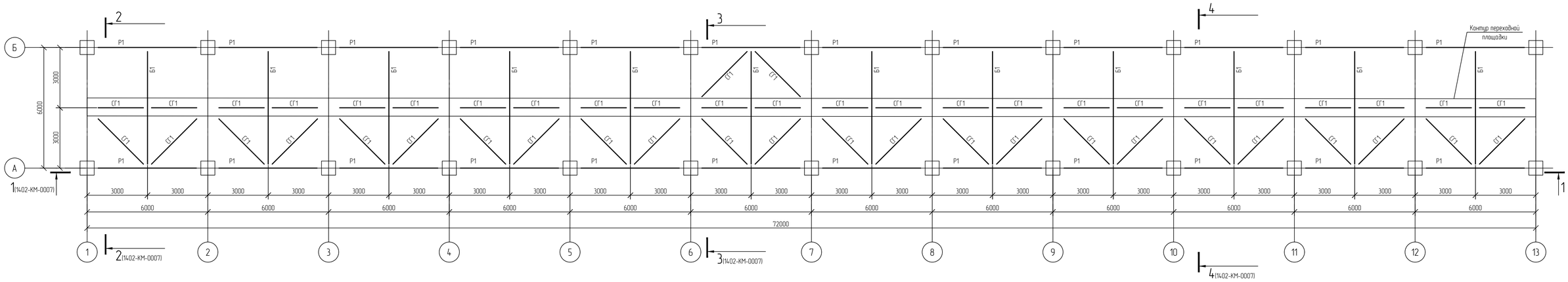

Схема расположения элементов эстакады на отм. +8,000

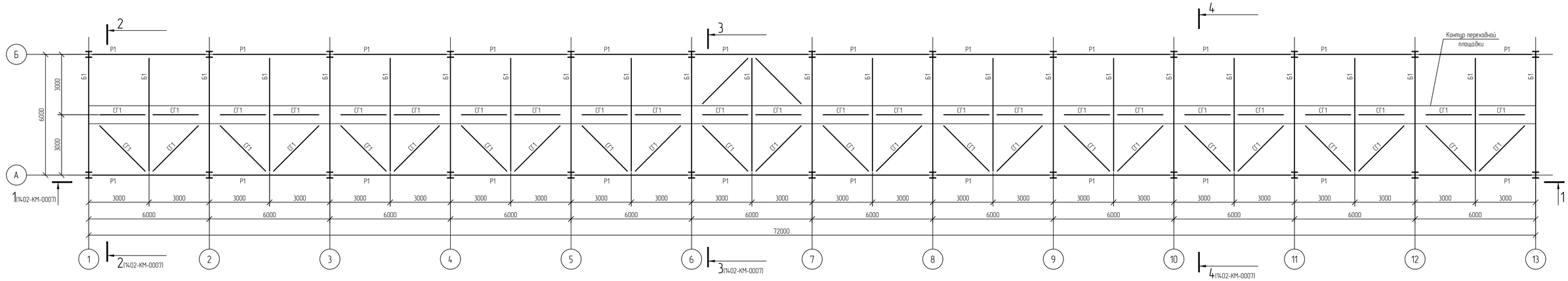

1. За относительную отм. 0.000 принята абсолютная отметка 195.50 в Балтийской системе высот.
2. Сечения 1-1 ...4-4 разработаны на листе NKNH21002-ПС-ЭБСМ-КР1.2-1402-КМ-0007.

Изм.	Кол.уч.	Лист	№док.	Подпись	Дата
Разраб.		Березкина			
Рук. гр.		Сидорин			
Гл. спец.		Семенов			
Н. контр.					

NKNH21002-ПС-ЭБСМ-КР1.2-1402-КМ-0004

«Строительство производства этиленоксида мощностью 350 тыс. тонн в год и производства стирола мощностью 400 тыс. тонн в год», «Строительство производства полистирола мощностью 250 тыс. тонн в год и Строительство общезаводского хозяйства для производства полистирола мощностью 250 тыс. тонн в год и производства этиленоксида мощностью 350 тыс. тонн в год и производства стирола мощностью 400 тыс. тонн в год»

Товарный парк ЛВЖ и ГЖ с насосной

Стадия	Лист	Листов
П		1

Эстакада. Схемы расположения металлических элементов на отм. +1,000; +5,000; +8,000

СИБУР НОВЫЕ РЕСУРСЫ

NKNH21002-ПС-ЭБСМ-КР1.2-1402-КМ-0004_0_0_RU.dwg

Формат А1

Инв.№ подл. 00054762 | Подп. и дата | Взам. инв. №

Эстакада

Схема расположения металлических элементов на отм. +11,000

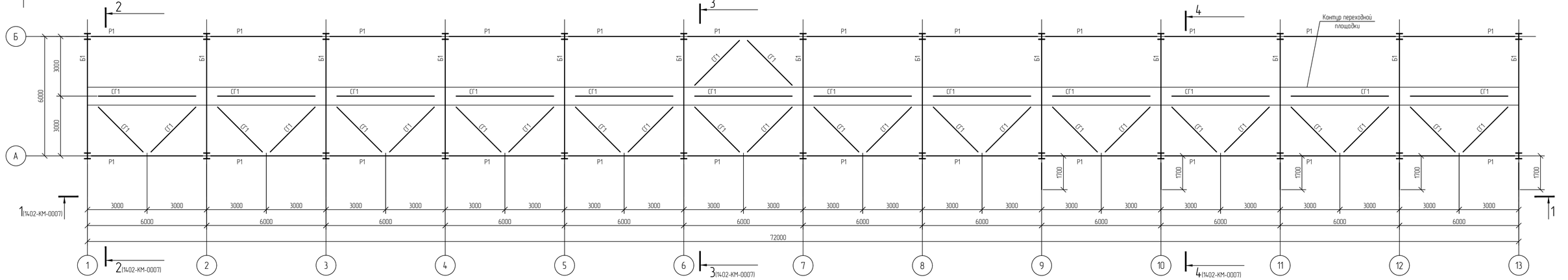

Схема расположения металлических элементов на отм. +14,000

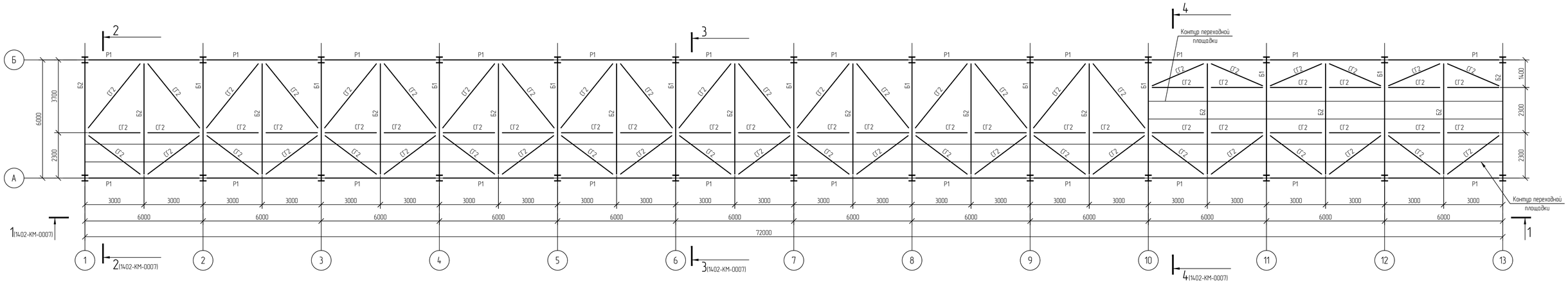

Ведомость элементов

Марка элемента	Сечение			Усилия для прикрепления							Группа конструкций	Наименование или марка материала	Примечание
	Эскиз	Поз.	Состав	Q, кН	N, кН		M, кНм		Mo, кНм	Qo, кН			
					+	-	+	-					
К1	I		I 30К1	33,9	-	423,4	53,8	56,4	4,9	2	2	С345-5	
Б1	I		I 30Ш2	97,8	58,3	44,5	125,2	21,5	12,3	6,5	2	С345-5	
Б2	I		I 25Ш1	54,3	43	72,2	52,8	4,8	0,2	0,6	2	С345-5	
Р1	I		I 30Ш2	13,5	85,8	-58,3	-	-	-	-	2	С345-5	
СТ1	[		Гн □ 200×6	24,6	19	58,1	41,2	20,5	3,6	1,8	2	355-8	
КК1	I		С 10П	2,3	0,1	-0,1	0,8	-	-	-	2	С345-5	
СВ1	I		Гн □ 160×5	0,6	56	83,9	0,4	-	0,6	1	2	355-8	
СГ1	□		Гн □ 120×5	0,6	15,6	15,7	-	-	-	-	2	355-8	
СГ2	□		Гн □ 100×5	0,5	24,2	52,2	-	-	-	-	2	355-8	
П1	[		С 12П	5,2	13,9	7,8	-	-	-	-	2	С345-5	
БП1	I		Гн □ 200×6	40,3	21	77,5	32	37,7	0,8	26,5	2	355-8	

1. За относительную отм. 0.000 принята абсолютная отметка 195.50 в Балтийской системе высот.
2. Сечения 1-1 ...4-4 разработаны на листе NKNH21002-ПС-ЭБСМ-КР1.2-1402-КМ-0007.

Изм.	Кол.уч.	Лист	№док.	Подпись	Дата
Разраб.		Березная			
Рук. гр.		Сидорин			
Гл. спец.		Семенов			
Н. контр.					

NKNH21002-ПС-ЭБСМ-КР1.2-1402-КМ-0005

«Строительство производства этилбензола мощностью 350 тыс. тонн в год и производства стирола мощностью 400 тыс. тонн в год», «Строительство производства полистирола мощностью 250 тыс. тонн в год и Строительство общехозяйского хозяйства для производства полистирола мощностью 250 тыс. тонн в год и производства этилбензола мощностью 350 тыс. тонн в год и производства стирола мощностью 400 тыс. тонн в год»

Товарный парк ЛВЖ и ГЖ с насосной

Стадия	Лист	Листов
П		1

Эстакада. Схемы расположения металлических элементов на отм.+11,000; +14,000

СИБУР НОВЫЕ РЕСУРСЫ

Инв.№ подл. 00054762 | Подп. и дата | Взам. инв. №

NKNH21002-ПС-ЭБСМ-КР1.2-1402-КМ-0005_0_0_RU.dwg

Формат А1

Электронный архивный документ

Эстакада

Схема расположения элементов покрытия

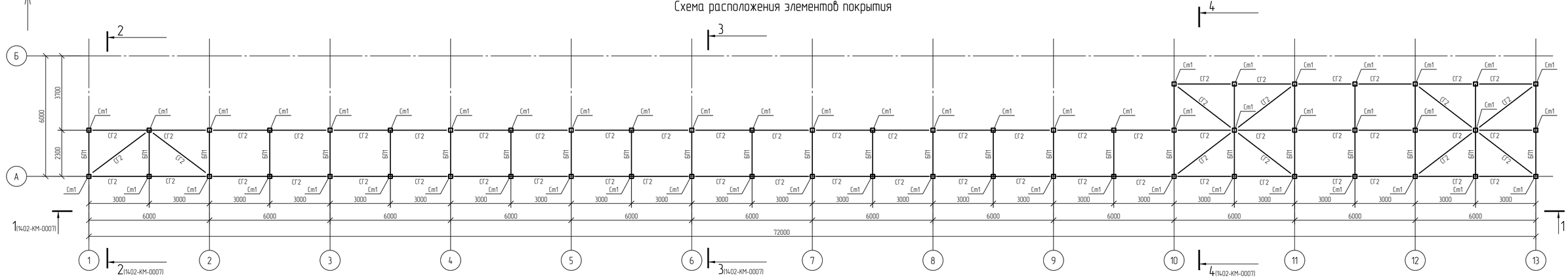

Схема расположения прогонов

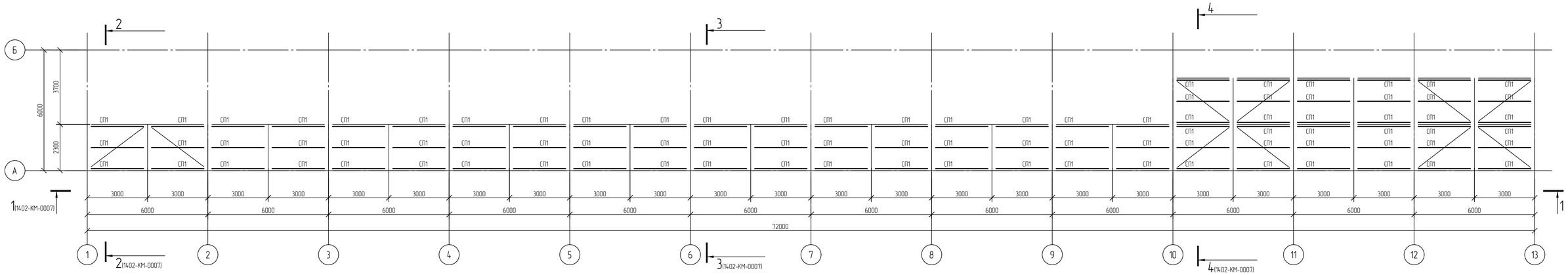

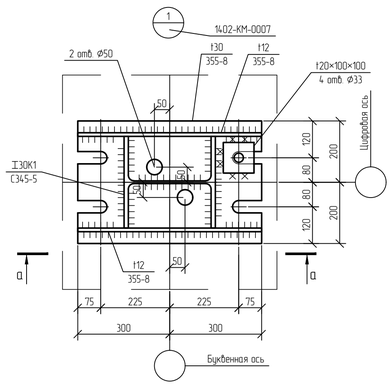

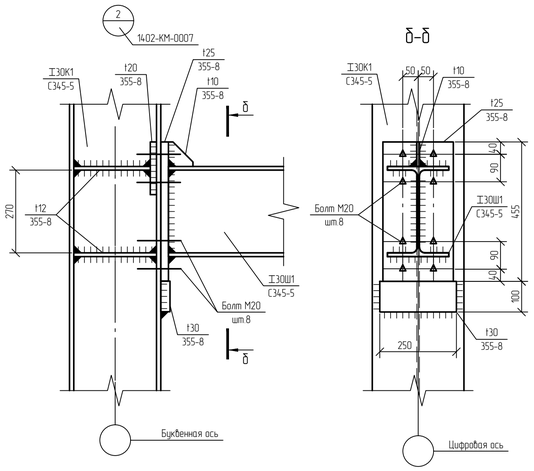

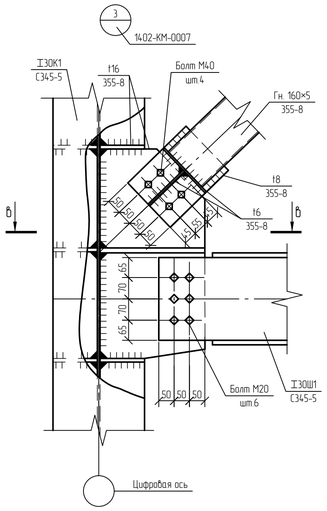

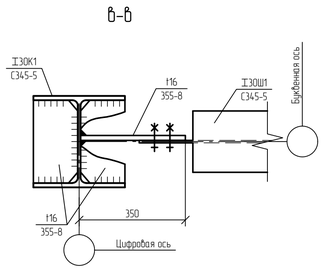

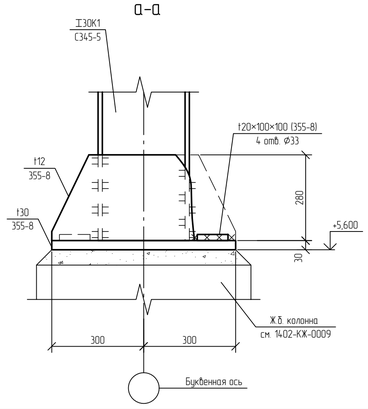

1. За относительную отм. 0.000 принята абсолютная отметка 195.50 в Балтийской системе высот.
2. Сечения 1-1...4-4 разработаны на листе NKNH21002-ПС-ЭБСМ-КР1.2-1402-КМ-0007.

						NKNH21002-ПС-ЭБСМ-КР1.2-1402-КМ-0006	
						«Строительство производства этилбензола мощностью 350 тыс. тонн в год и производства стирола мощностью 400 тыс. тонн в год», «Строительство производства полистирола мощностью 250 тыс. тонн в год и Строительство общезаводского хозяйства для производства полистирола мощностью 250 тыс. тонн в год и производства этилбензола мощностью 350 тыс. тонн в год и производства стирола мощностью 400 тыс. тонн в год»	
Изм.	Кол.уч.	Лист	№док.	Подпись	Дата		
Разраб.		Бережная				Товарный парк ЛВЖ и ГЖ с насосной	Стадия: П; Лист: ; Листов: 1
Рук. гр.		Сидорин					
Гл. спец.		Семенов					
Н. контр.						Эстакада. Схемы расположения элементов покрытия, прогонов. Узлы 1...3	СИБУР ПОЛИМЕРЫ

NKNH21002-ПС-ЭБСМ-КР1.2-1402-КМ-0006_0_0_RU.dwg

Формат А1

Взам. инв. №

Подп. и дата

Инв. № подл. 00054762

NMB

Эстакада

1-1 (1402-КМ-0004, 1402-КМ-0005, 1402-КМ-0006)

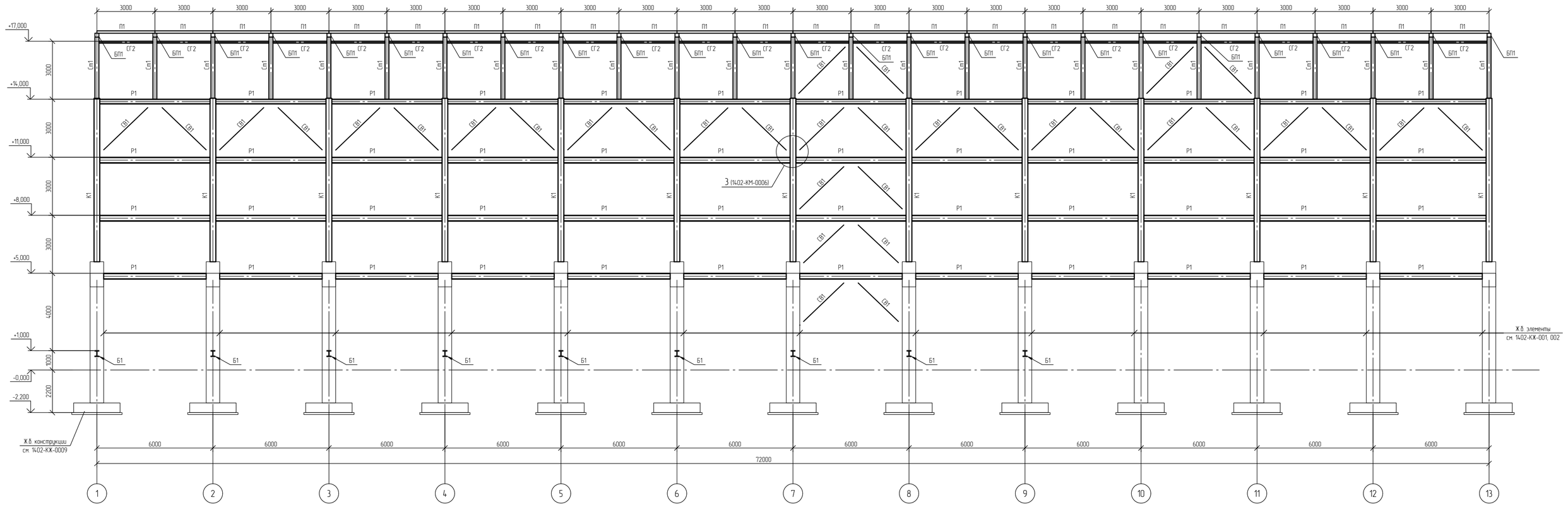

2-2

(1402-КМ-0004, 1402-КМ-0005, 1402-КМ-0006)

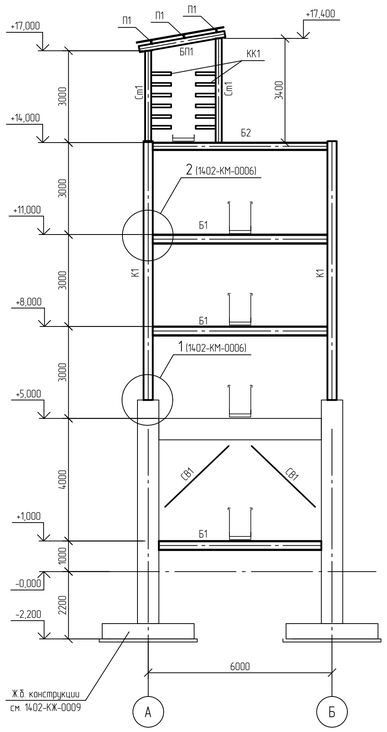

3-3

(1402-КМ-0004, 1402-КМ-0005, 1402-КМ-0006)

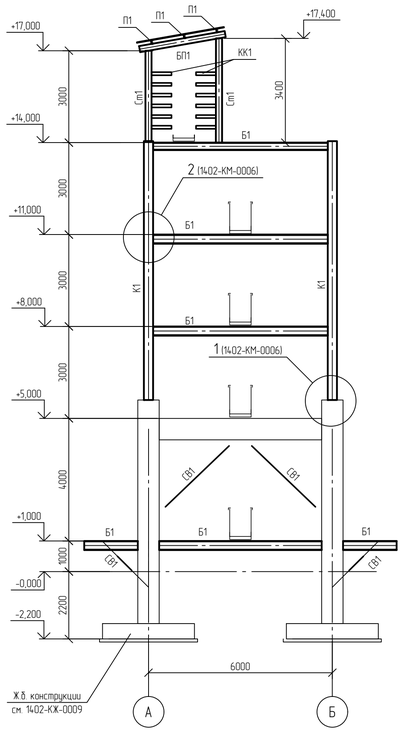

4-4

(1402-КМ-0004, 1402-КМ-0005, 1402-КМ-0006)

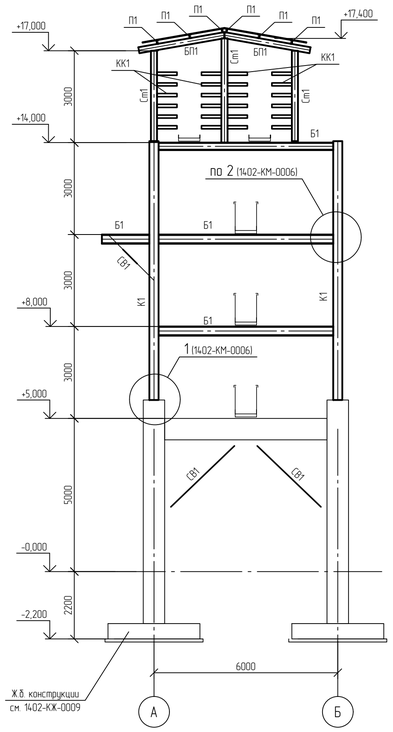

1 За относительную отм. 0.000 принята абсолютная отметка 195.50 в Балтийской системе высот.

						NKNH21002-ПС-ЭБСМ-КР1.2-1402-КМ-0007	
						«Строительство производства этилбензола мощностью 350 тыс. тонн в год и производства стирола мощностью 400 тыс. тонн в год», «Строительство производства полистирола мощностью 250 тыс. тонн в год и Строительство общехозяйского хозяйства для производства полистирола мощностью 250 тыс. тонн в год и производства этилбензола мощностью 350 тыс. тонн в год и производства стирола мощностью 400 тыс. тонн в год»	
Изм.	Кол.уч.	Лист	№док.	Подпись	Дата		
Разраб.		Березная				Товарный парк ЛВЖ и ГЖ с насосной	Стадия: П; Лист: ; Листов: 1
Рук. гр.		Сидорин					
Гл. спец.		Семенов					
Н. контр.						Эстакада. Разрезы 1-1 ... 4-4	СИБУР НОВЫЕ РЕСУРСЫ

NKNH21002-ПС-ЭБСМ-КР1.2-1402-КМ-0007_0_0_RU.dwg

Формат А1

Инв. № подл. 00054762 | Подп. и дата | Взам. инв. №

Электронная проверка пройдена

С

Схема расположения фундаментов

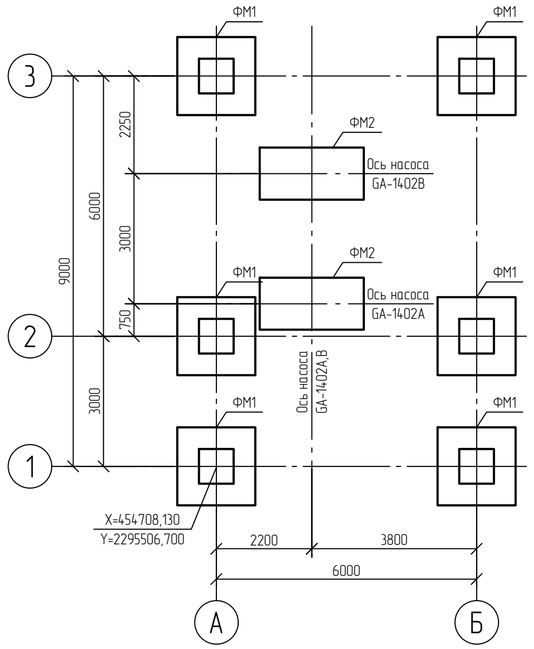

Фундамент монолитный ФМ1

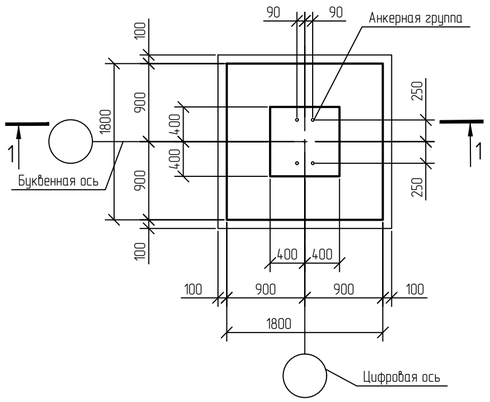

1-1
Опалубка

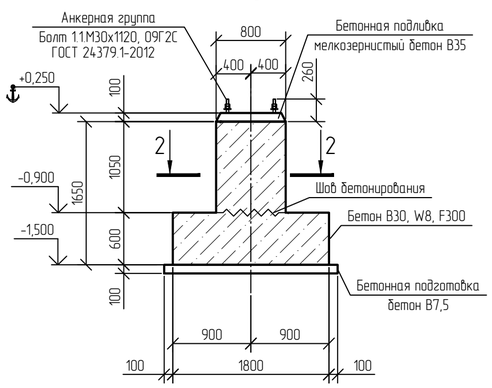

1-1
Армирование

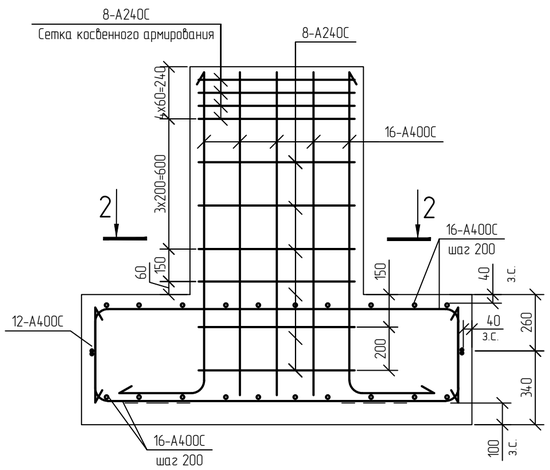

2-2

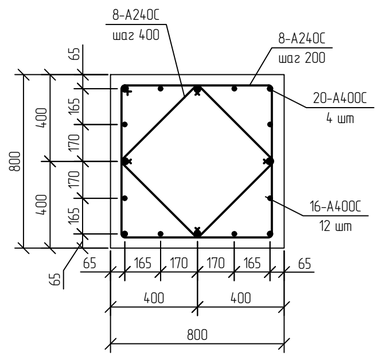

Спецификация к схеме расположения

Поз.	Обозначение	Наименование	Кол.	Масса ед. кг.	Примечание
		Фундаменты монолитные			
ФМ1		Фундамент монолитный ФМ1	6		
ФМ2		Фундамент монолитный ФМ2	2		

Нормативные характеристики физико-механических свойств грунтов

Номер ИГЭ, РГЭ	Условное обозначение	Характеристика грунтов	Плотность, г\см	Удельное сцепление, кПа	Угол внутреннего трения, °	Модуль деформации, Мпа
			ρ	c	φ	E
ИГЭ-2б		Суглинок тяжелый пылеватый тугопластичный, с примесью органического вещества	1,95	29	20	7,5
ИГЭ-7а		Глина легкая пылеватая полутвердая (аргиллит выветрелый), с прослоями песка (выветрелый песчаник), с редкими прослоями щебня известняка	1,93	55	18	17,7

Инженерно-геологический разрез по скважине СКВ 186

Наименование и N выработки	СКВ 186
Абс. отм. устья, м	208,75
Дата бурения	31.08.2024

Фундамент монолитный ФМ2

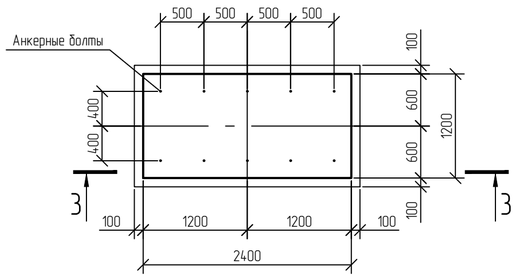

3-3
Опалубка

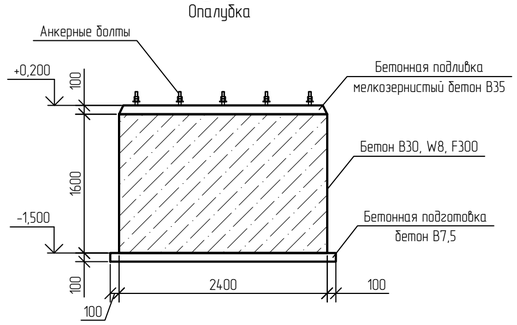

3-3
Армирование

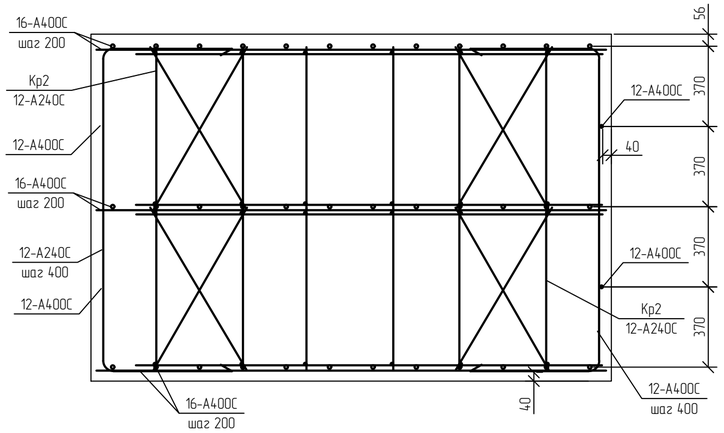

1 Общие указания см. NKNH21002-ПС-ЭБСМ-КР1.1

2 За относительную отметку 0,000 принята абсолютная отметка 209,200 в Балтийской системе высот.

Изм.	Кол.уч.	Лист	N°док.	Подпись	Дата	NKNH21002-ПС-ЭБСМ-КР1.2-1405-КЖ-0001		
						«Строительство производства этилбензола мощностью 350 тыс. тонн в год и производства стирола мощностью 400 тыс. тонн в год», «Строительство производства полистирола мощностью 250 тыс. тонн в год и Строительство общезаводского хозяйства для производства полистирола мощностью 250 тыс. тонн в год и производства этилбензола мощностью 350 тыс. тонн в год и производства стирола мощностью 400 тыс. тонн в год»		
Разраб.		Кича				Насосная	Стадия	Лист	Листов
Рук. гр.		Сидорин					П		1
Гл. спец.		Семенов				Схема расположения фундаментов. Фундаменты монолитные ФМ1, ФМ2. Инженерно-геологический разрез по скважине СКВ 186	СИБУР НОВЫЕ РЕСУРСЫ		
Н. контр.									

Взам. инв. N°

Подп. и дата

Инв. N° подл. 00054763

NKNH21002-ПС-ЭБСМ-КР1.2-1405-КЖ-0001_0_0_RU.dwg

Формат А2

NMB

Электронная подпись пройдена

Схема расположения плиты пола на отм. 0,000

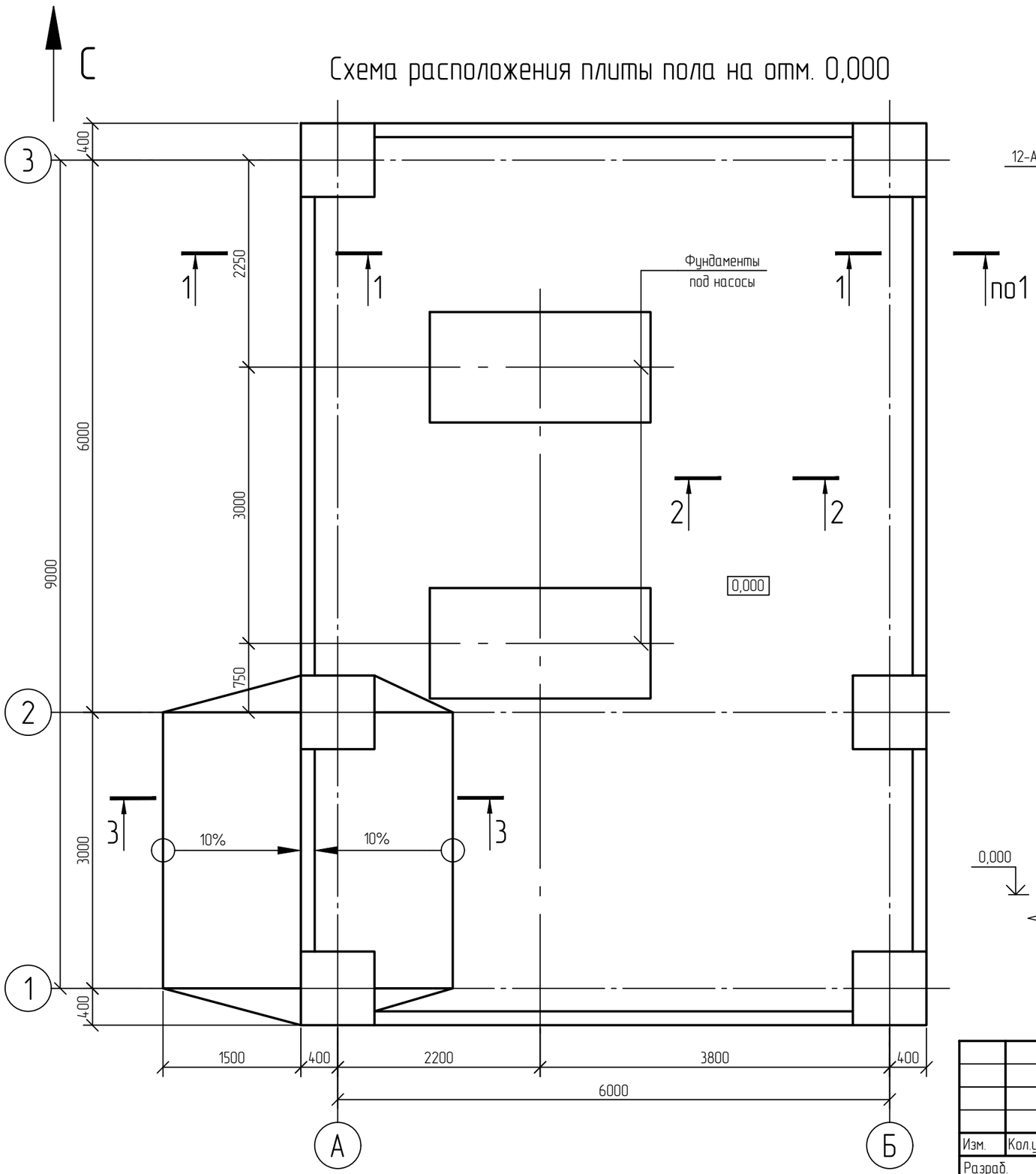

1-1
Армирование

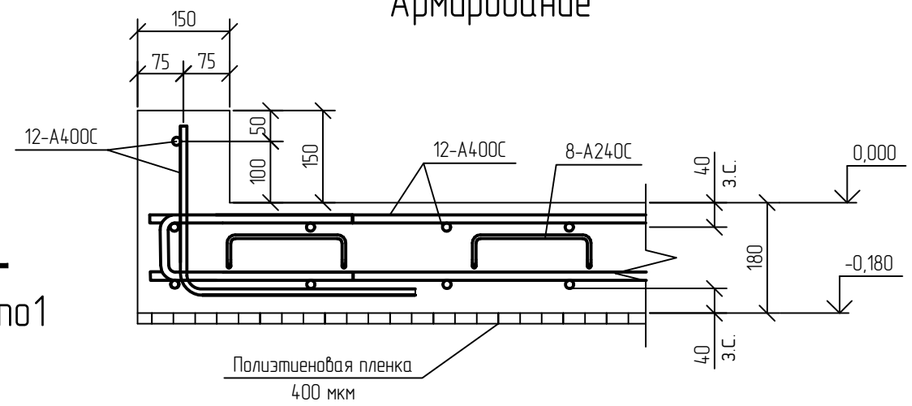

2-2
Армирование

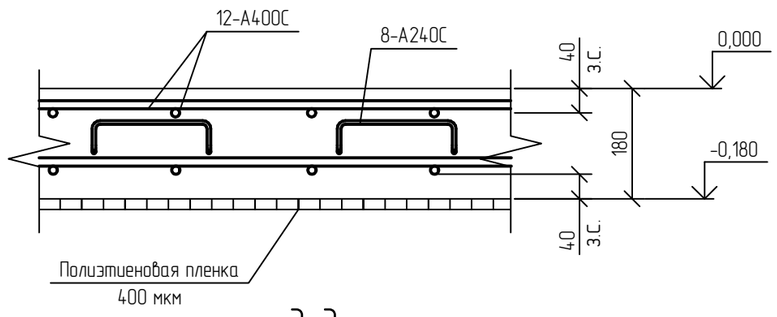

3-3
Опалубка

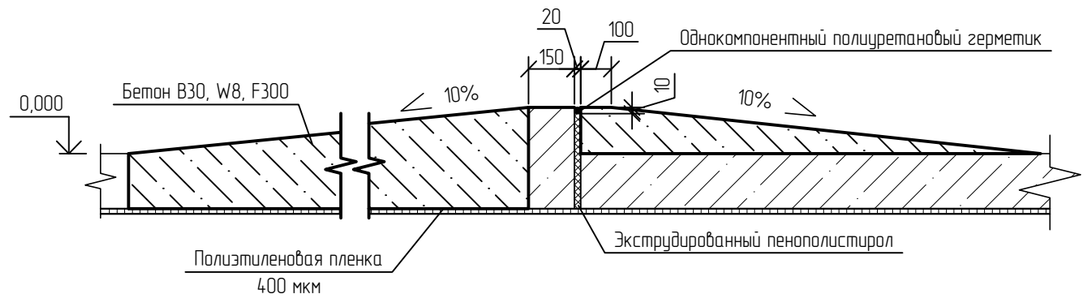

1 Общие указания см. NKNH21002-ПС-ЭБСМ-КР1.1

2 За относительную отметку 0,000 принята абсолютная отметка 209,200 в Балтийской системе высот.

Взам. инв. №	
Подп. и дата	
Инв. № подл.	00054763

Изм.	Кол.уч.	Лист	№док.	Подпись	Дата
Разраб.		Кича			
Рук. гр.		Сидорин			
Гл. спец.		Семенов			
Н. контр.					

NKNH21002-ПС-ЭБСМ-КР1.2-1405-КЖ-0002

«Строительство производства этилбензола мощностью 350 тыс. тонн в год и производства стирола мощностью 400 тыс. тонн в год», «Строительство производства полистирола мощностью 250 тыс. тонн в год и Строительство общезаводского хозяйства для производства полистирола мощностью 250 тыс. тонн в год и производства этилбензола мощностью 350 тыс. тонн в год и производства стирола мощностью 400 тыс. тонн в год»

Насосная

Стадия	Лист	Листов
П		1

Схема расположения плиты пола на отм. 0,000

СИБУР НОВЫЕ РЕСУРСЫ

Схема расположения подкранового пути

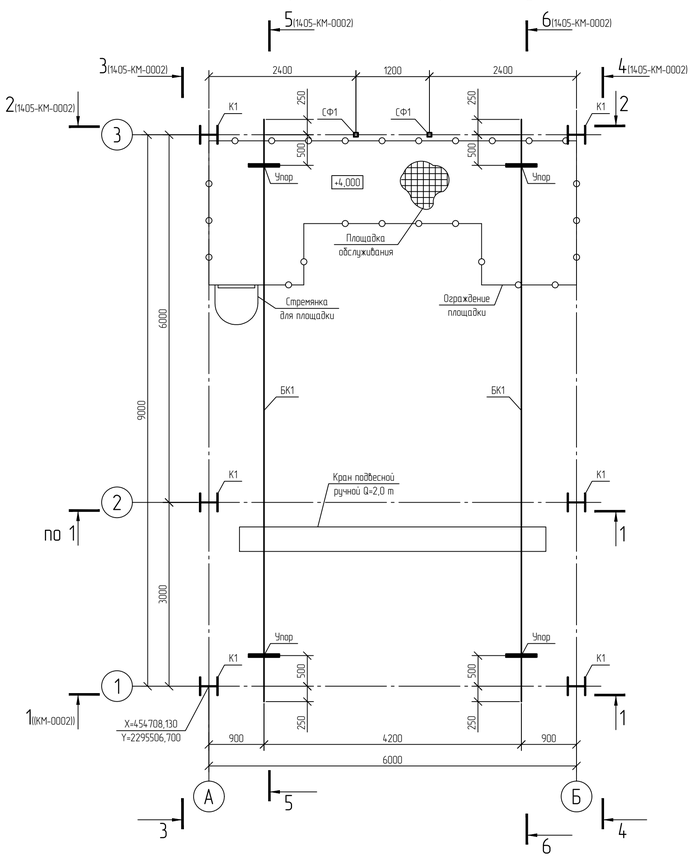

Схема расположения основных элементов металлического каркаса

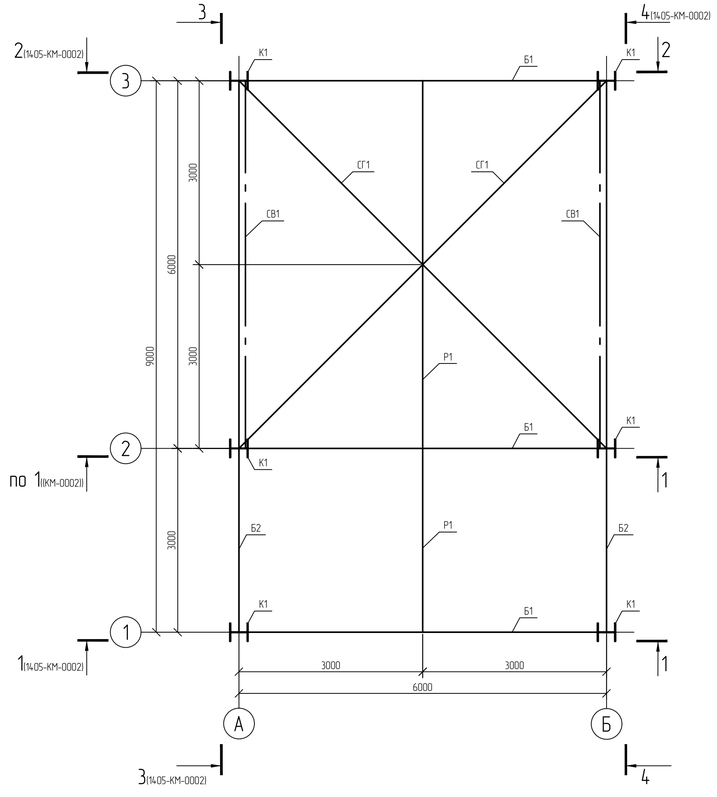

Ведомость элементов

Марка элемента	Сечение			Усилия для прикрепления					Mo, кН·м	Qo, кН	Группа конструкций	Наименование или марка материала	Примечание
	Эскиз	Поз.	Состав	Q, кН	N, кН		M, кН·м						
					+	-	+	-					
К1	I		I 30К1	7,5	0	-187,2	7,7	-7,9	114,5	25,1	2	С345-5	
Б1	I		I 45Б1	146,6	16,6	-36,6	0	0	0	9,5	2	С345-5	
Б2	I		I 20Ш1	3,7	5,4	-30,9	5,1	-4,6	2,7	1,1	2	С345-5	
Б3	I		I 20Ш1	0,4	9,4	-6,7	0	0	0	0,3	2	С345-5	
П1	[		[24П	16,5	5,3	-5,8	0	0	0	1,5	2	С345-5	
П2	[		[16П	16,5	5,3	-5,8	0	0	0	1,5	2	С345-5	
БК1	I		I 30М	11,1	-0,1	0,1	-20	20	0,4	0,6	1	С345-5	
СВ1	□		Гн □ 120×5	0,3	10,6	-13,7	0	0	0	0,1	2	355-8	
СГ1	□		Гн □ 120×5	0,5	8,1	-11,4	0	0	0	0	2	355-8	
ПД1	□		Гн □ 80×4	0	71,2	-16,4	0	0	0	0	2	355-8	
ПД2	□		Гн □ 80×4	0,1	25,1	-11	0	0	0	0,1	2	355-8	
РС1	□		Гн □ 120×5	1,8	2,4	-19,7	0	0	0	0,1	2	355-8	
РФ1	□		Гн □ 100×5	4,9	0	-68,9	0	0	0	1,1	2	355-8	
СФ1	□		Гн □ 160×6	4,9	0	-68,9	0	0	0	1,1	2	355-8	
Т1	○		Круг Ø 20	0	23	-4	0	0	0	0	2	С345-5	

Ситуационный план

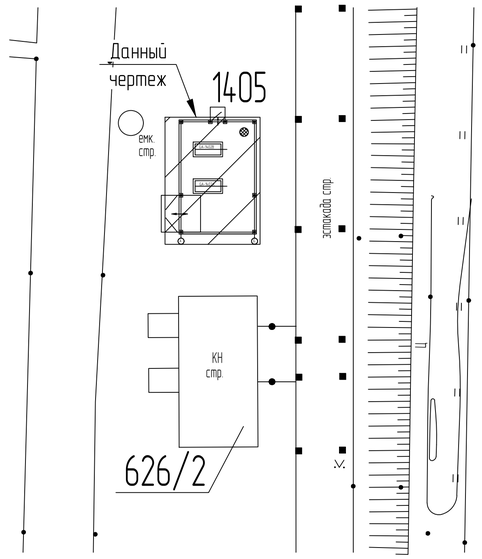

Схема расположения прогонов

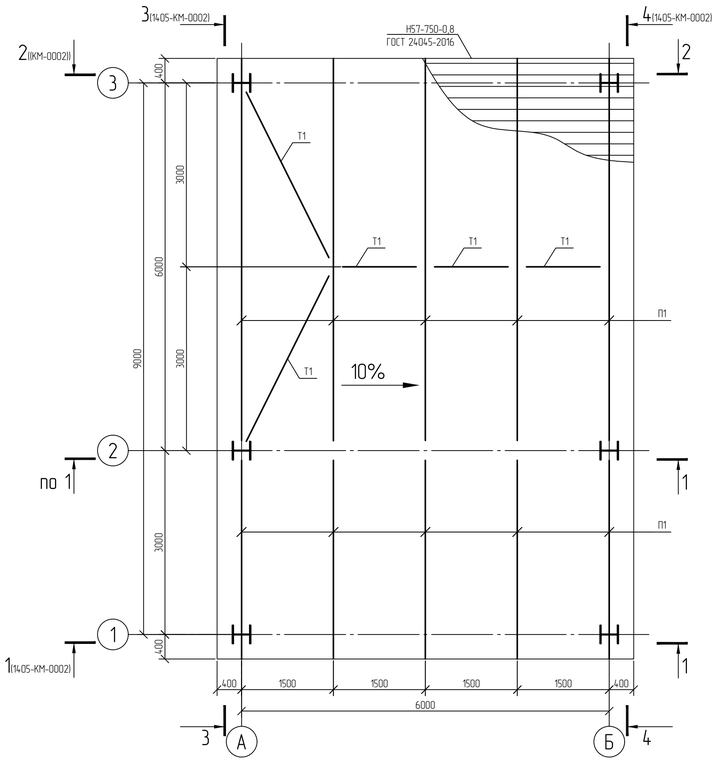

1 Текстовую часть см. NKNH21002-ПС-ЭБСМ-КР1.1
2 За относительную отметку 0,000 принята абсолютная отметка 209,200 в Балтийской системе высот.

							NKNH21002-ПС-ЭБСМ-КР1.2-1405-КМ-0001	
							«Строительство производства эпихлоргидрина мощностью 350 тыс. тонн в год и производства спирта мощностью 400 тыс. тонн в год», «Строительство производства полистирола мощностью 250 тыс. тонн в год и Строительство общезаводского хозяйства для производства полистирола мощностью 250 тыс. тонн в год и производства эпихлоргидрина мощностью 350 тыс. тонн в год и производства спирта мощностью 400 тыс. тонн в год»	
Изм.	Кол.уч.	Лист	№док.	Подпись	Дата			
Разраб.		Кича				Насосная	Стадия	Лист	Листов
Рук. гр.		Сидорин					П		1
Гл. спец.		Семенов							
Н. контр.						Схемы расположения подкранового пути, основных элементов металлического каркаса, прогонов	СИБУР НОВЫЕ РЕСУРСЫ	

Инв. № подл. 00054763 | Подп. и дата | Взам. инв. №

NKNH21002-ПС-ЭБСМ-КР1.2-1405-КМ-0001_0_0_RU.dwg

Формат А1

1-1 (1405-КМ-0001)

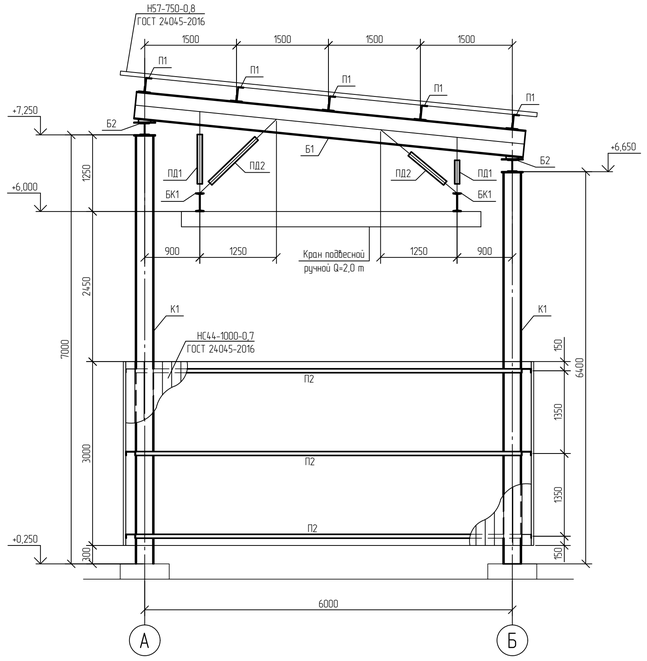

2-2 (1405-КМ-0001)

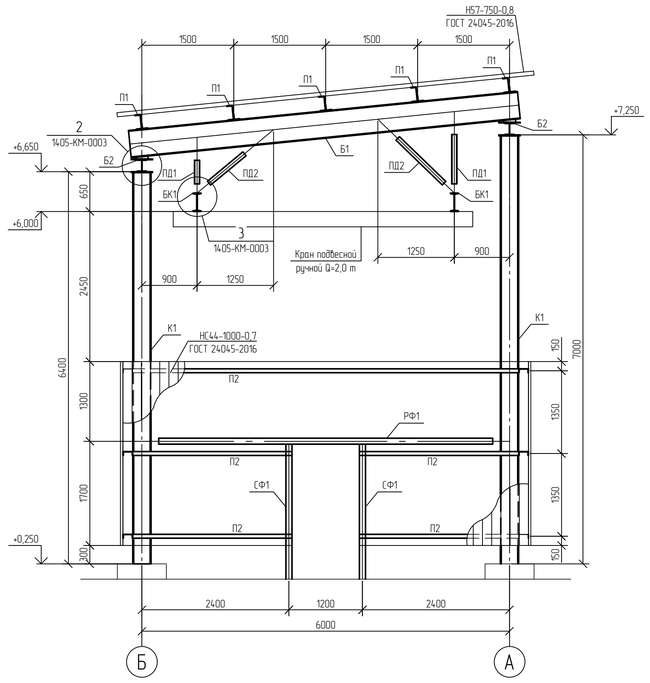

3-3 (1405-КМ-0001)

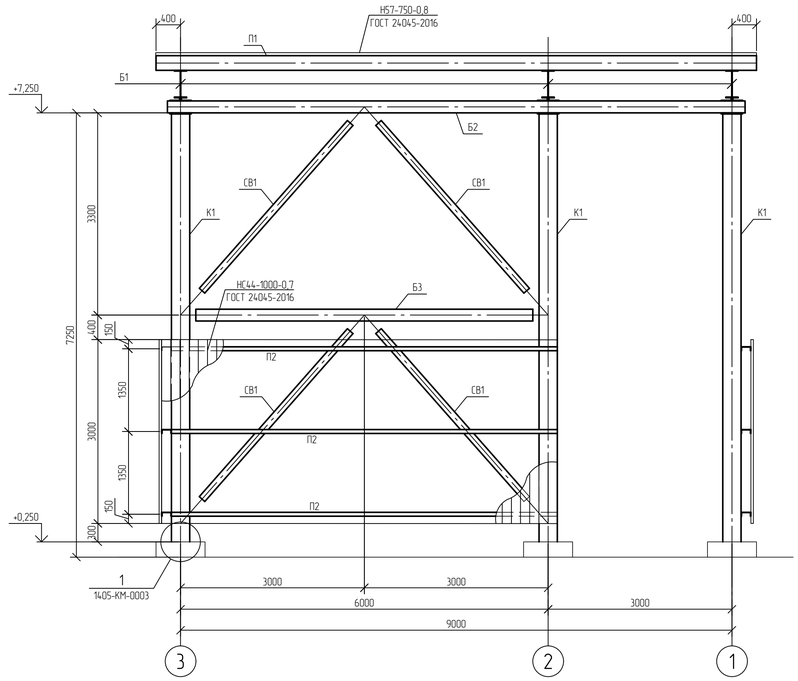

4-4 (1405-КМ-0001)

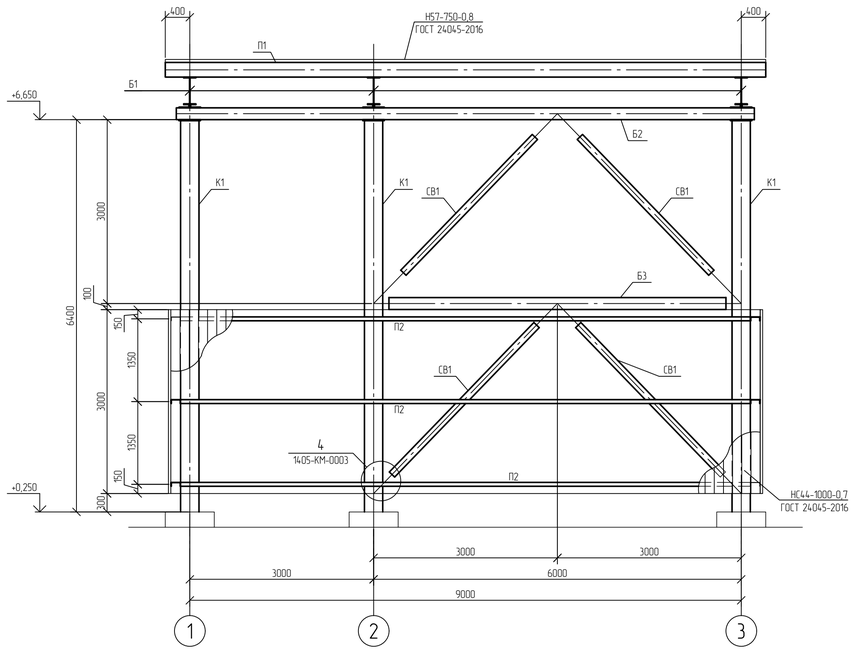

5-5 (1405-КМ-0001)

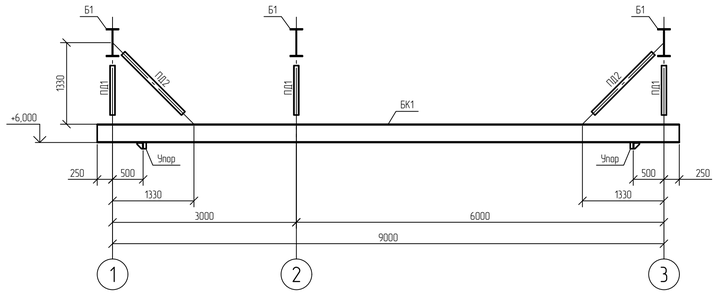

6-6 (1405-КМ-0001)

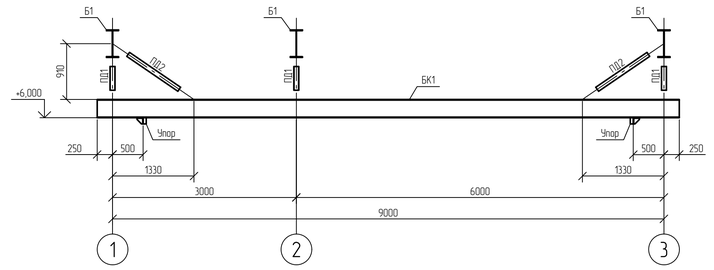

1 Текстовую часть см. NKNH21002-ПС-ЭБСМ-КР1.1
2 За относительную отметку 0,000 принята абсолютная отметка 209,200 в Балтийской системе высот.
3 Ведомость элементов см. лист 1405-КМ-0001.

						NKNH21002-ПС-ЭБСМ-КР1.2-1405-КМ-0002	
						«Строительство производства этиленового мощностью 350 тыс. тонн в год и производства стирола мощностью 400 тыс. тонн в год», «Строительство производства полистирола мощностью 250 тыс. тонн в год и Строительство общезаводского хозяйства для производства полистирола мощностью 250 тыс. тонн в год и производства этиленового мощностью 350 тыс. тонн в год и производства стирола мощностью 400 тыс. тонн в год»	
Изм.	Кол.уч.	Лист	№док.	Подпись	Дата		
Разраб.		Кича				Насосная	Стадия: П; Лист: ; Листов: 1
Рук. гр.		Сидорин					
Гл. спец.		Семенов					
Н. контр.						Разрезы 1-1..6-6	СИБУР НОВЫЕ РЕСУРСЫ

NKNH21002-ПС-ЭБСМ-КР1.2-1405-КМ-0002_0_0_RU.dwg

Формат А1

Взам. инв. №

Подп. и дата

Инв. № подл. 00054763

Электронная проверка пройдена

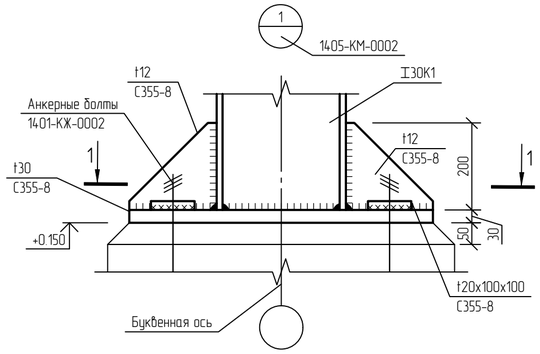

1 - 1

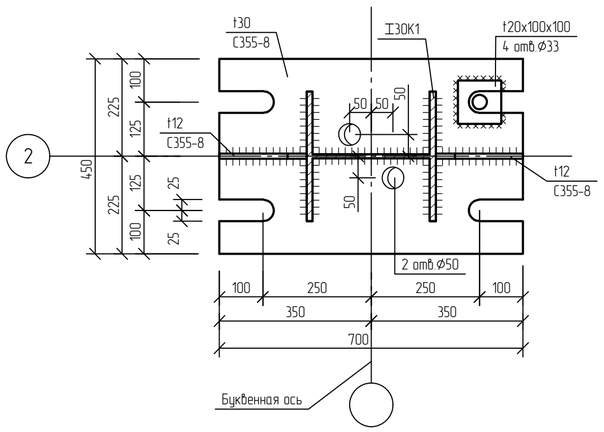

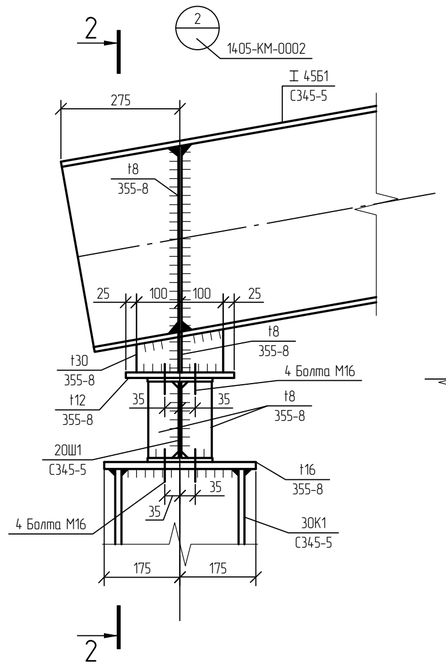

2 - 2

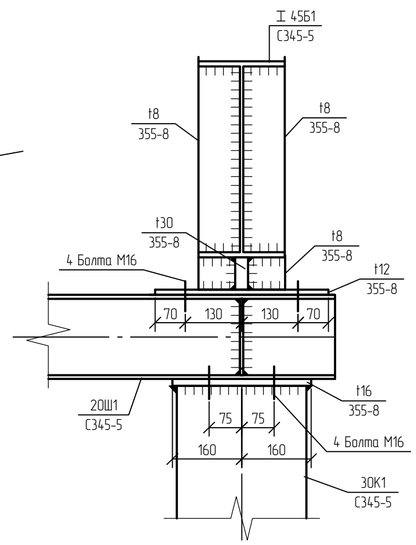

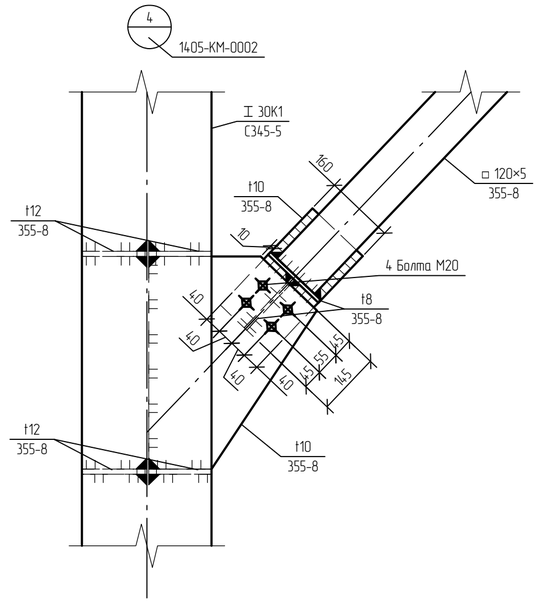

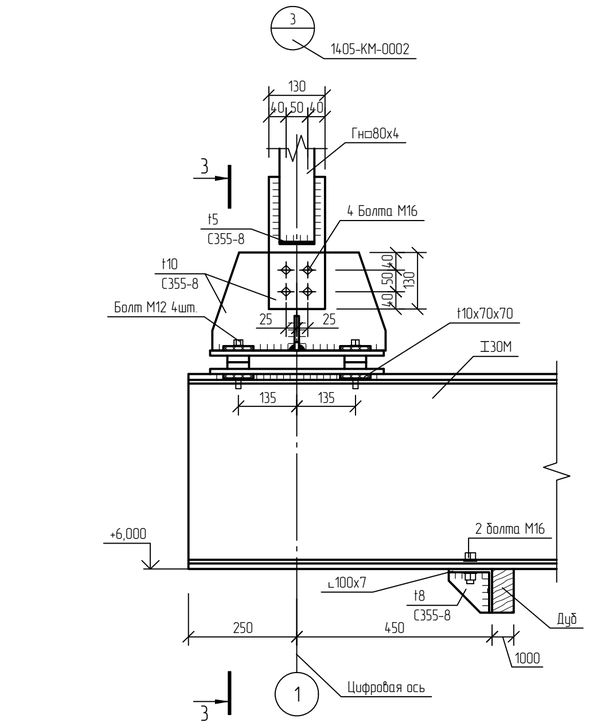

3 - 3

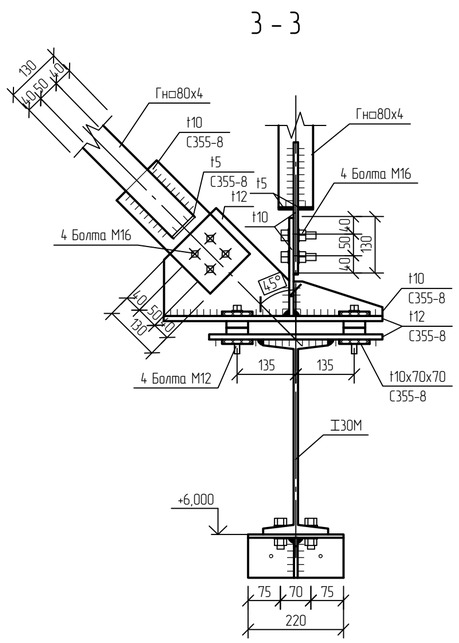

Условные обозначения

болты по ГОСТ Р ISO 898-1-2014, класса точности В, класса прочности 8.8.

1 Текстовую часть см. NKNH21002-ПС-ЭБСМ-КР1.1.
2 За относительную отм. 0.000 принята отметка пола насосной, что соответствует абсолютной отметке 209,200 в Балтийской системе высот.

						NKNH21002-ПС-ЭБСМ-КР1.2-1405-КМ-0003	
						«Строительство производства этилбензола мощностью 350 тыс. тонн в год и производства стирола мощностью 400 тыс. тонн в год», «Строительство производства полистирола мощностью 250 тыс. тонн в год и Строительство общезаводского хозяйства для производства полистирола мощностью 250 тыс. тонн в год и производства этилбензола мощностью 350 тыс. тонн в год и производства стирола мощностью 400 тыс. тонн в год»	
Изм.	Кол.уч.	Лист	№док.	Подпись	Дата		
Разраб.		Кича				Насосная	Стадия: П; Лист: ; Листов: 1
Рук. гр.		Сидорин					
Гл. спец.		Семенов					
Н. контр.						Узлы 1...4	СИБУР НОВЫЕ РЕСУРСЫ

NKNH21002-ПС-ЭБСМ-КР1.2-1405-КМ-0003_0_0_RU.dwg

Формат А2

Взам. инв. №

Подп. и дата

Инв. № подл. 00054763

Электронная проверка пройдена

Схема расположения фундаментов

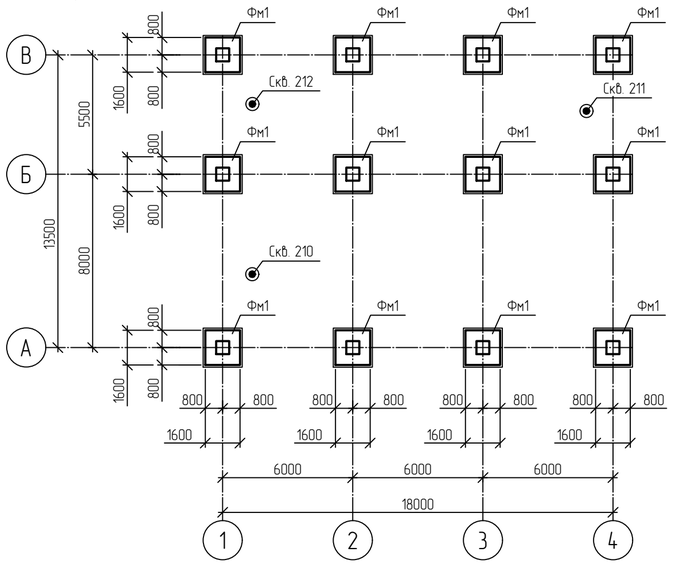

Нормативные характеристики физико-механических свойств грунтов

Номер ИГЭ, РГЭ	Условное обозначение	Характеристика грунтов	Плотность, г/см³	Удельное сцепление, кПа	Угол внутреннего трения, °	Модуль деформации, МПа
			ρ	c	φ	E
РГЭ-1а		Насыпной грунт - суглинок тяжелый пылеватый, глина легкая пылеватая с прослоями песка мелкого, с примесью органического вещества полутвердые, тугопластичные (tQ_{IV})	1,94	36	23	12,1
ИГЭ-2б		Суглинок тяжелый пылеватый тугопластичный, с примесью органического вещества (edQ_{I-III})	1,95	29	20	7,5
ИГЭ-2б		Суглинок тяжелый пылеватый мягкопластичный (edQ_{I-III})	1,92	21	18	5,2

Инженерно-геологический разрез по скважинам СКВ 212 и СКВ 211

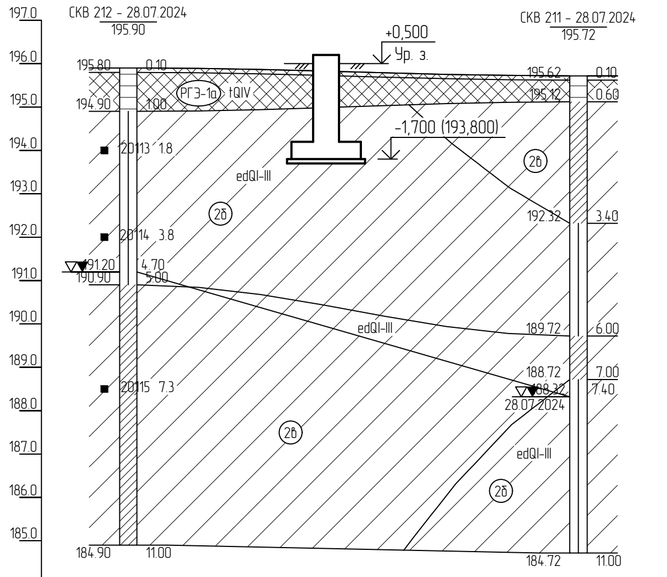

Наименование и N выработки	СКВ 212	СКВ 211
Абс. отм. устья, м	195.9	195.7
Дата бурения	28.07.2024	28.07.2024
Расстояние, м	20.8	

Фундамент монолитный Фм1

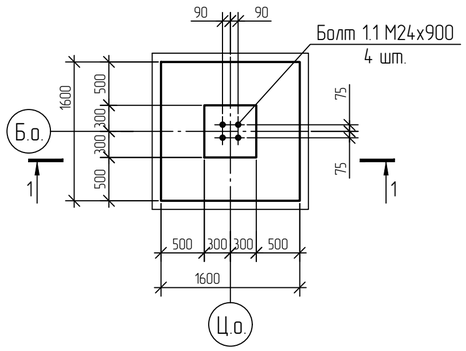

1 - 1 (опалубка)

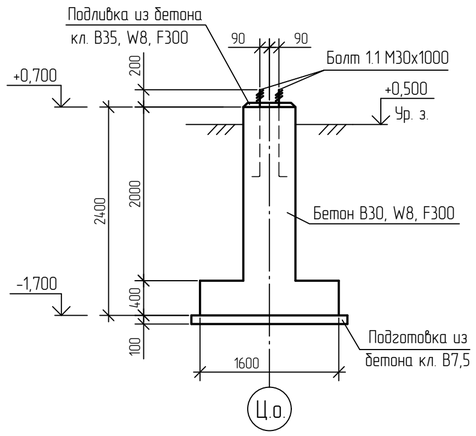

1 - 1 (армирование)

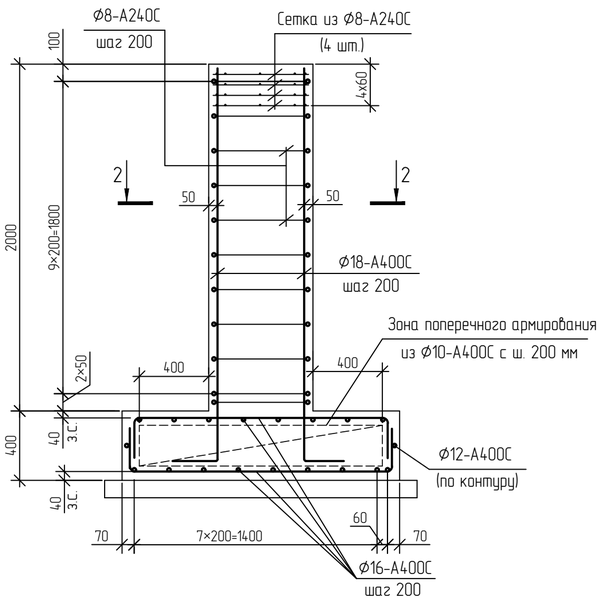

2 - 2

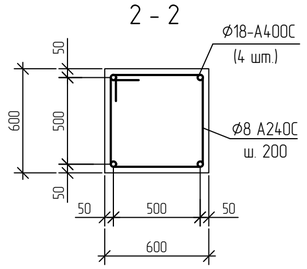

Условные обозначения

Инженерно-геологическая скважина

Принятые сокращения

з.с.- защитный слой
Б.о.- буквенная ось
Ц.о.- цифровая ось
Ур.з.- уровень земли

Ситуационный план

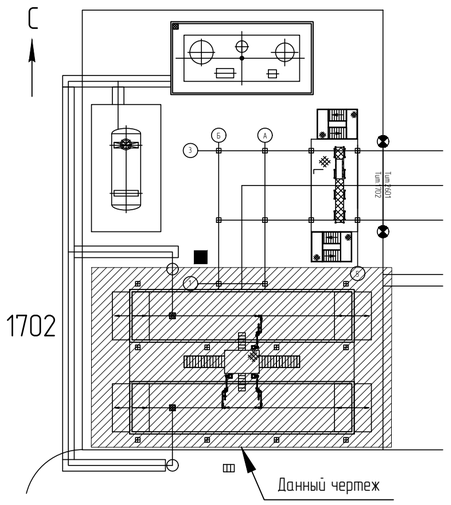

Спецификация элементов к схеме расположения фундаментов

Поз.	Обозначение	Наименование	Кол.	Масса, ед., кг	Приме-чание
Фм1	Данный лист	Фундамент монолитный Фм1	12		

1 Текстовую часть см. NKNH21002-ПС-ЭБСМ-КР1.1.
2 За относительную отметку 0,000 принята абсолютная отметка 195,500 в Балтийской системе высот.

							NKNH21002-ПС-ЭБСМ-КР1.2-1702-КЖ-0001
							«Строительство производства этилбензола мощностью 350 тыс. тонн в год и производства стирола мощностью 400 тыс. тонн в год», «Строительство производства полистирола мощностью 250 тыс. тонн в год и Строительство общезаводского хозяйства для производства полистирола мощностью 250 тыс. тонн в год и производства этилбензола мощностью 350 тыс. тонн в год и производства стирола мощностью 400 тыс. тонн в год»
Изм.	Кол.уч.	Лист	N°док.	Подпись	Дата		
Разраб.		Кича				Автомобильная наливная эстакада	Стадия: П; Лист: ; Листов: 1
Рук. гр.		Сидарин					
Гл. спец.		Семенов					
Н. контр.						Схема расположения фундаментов. Фундамент монолитный Фм1. Инженерно-геологический разрез по скважинам СКВ 212 и СКВ 211	СИБУР НОВЫЕ РЕСУРСЫ

NKNH21002-ПС-ЭБСМ-КР1.2-1702-КЖ-0001_0_0_RU.dwg

Формат А2

Взам. инв. N°
Подп. и дата
Инв. N° подл. 00054763

NMB

Электронная проверка пройдена

Схема расположения колонн и связей

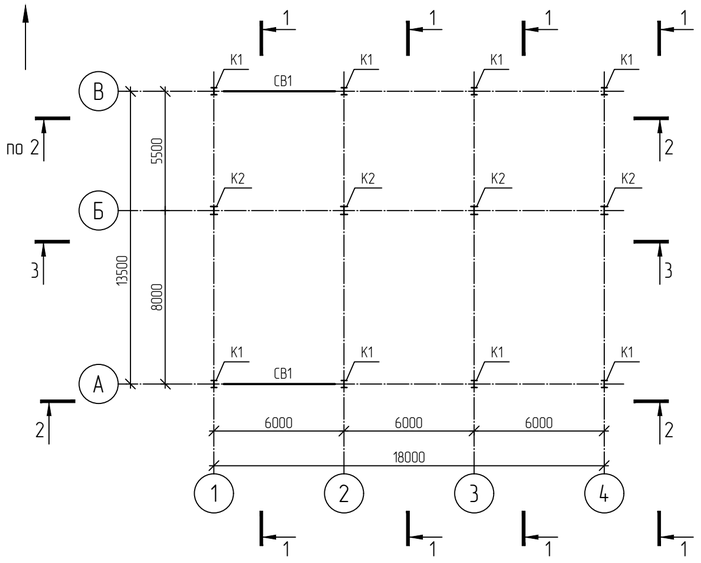

Схема расположения балок и распорок покрытия

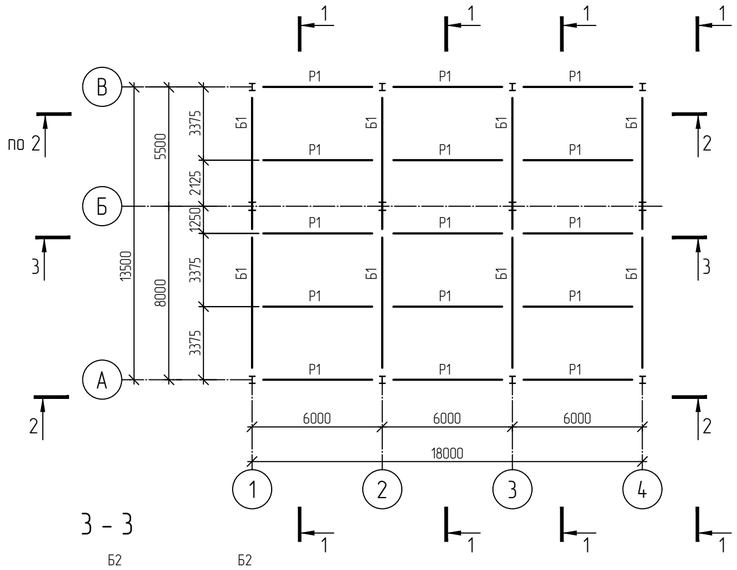

Схема расположения прогонов и связей покрытия

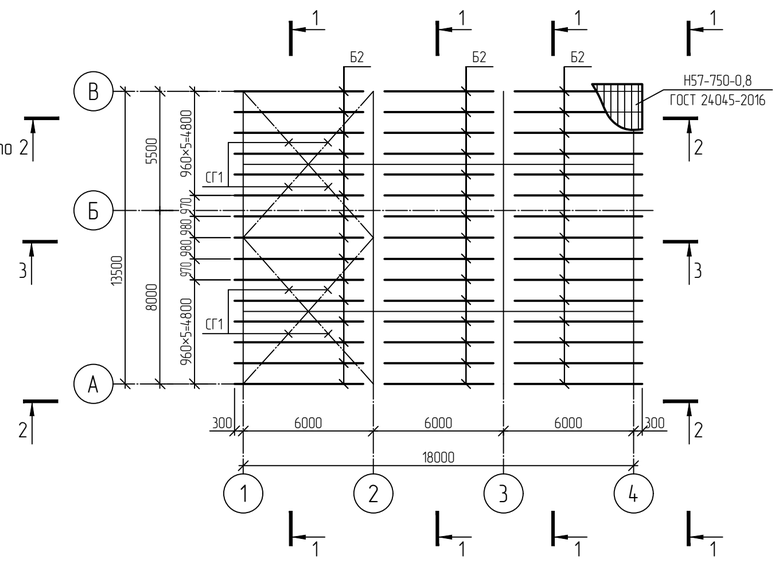

2 - 2

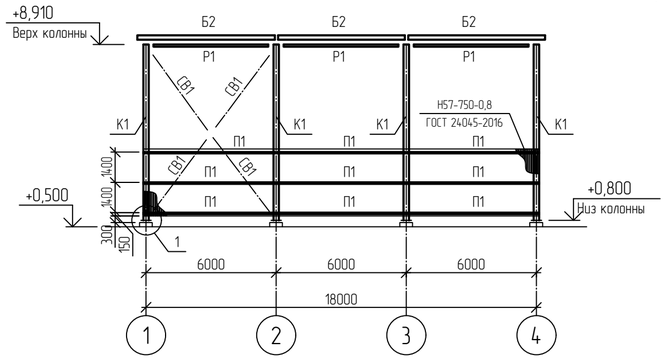

3 - 3

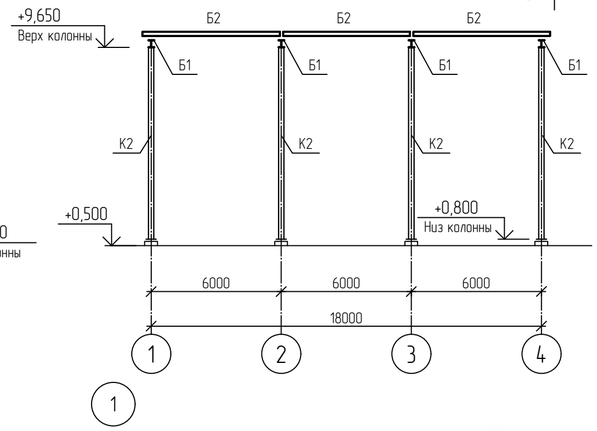

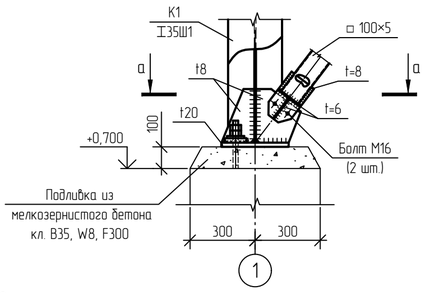

2

Прогоны условно не показаны

1 - 1

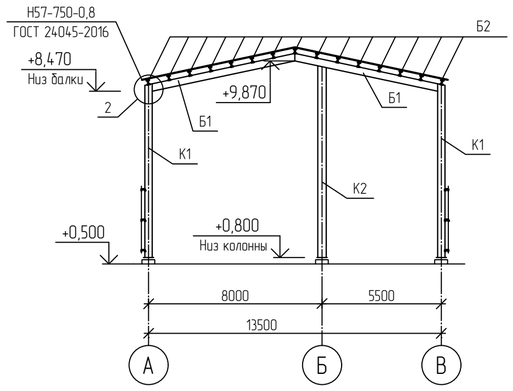

а - а

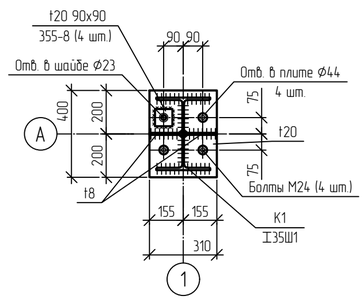

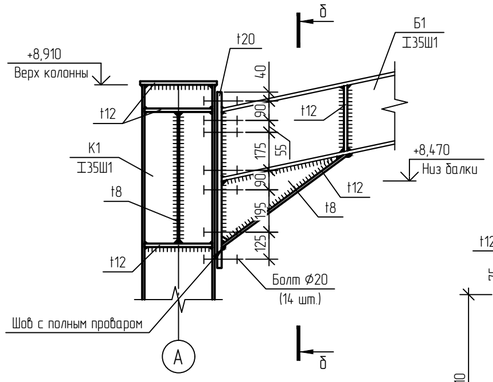

б - б

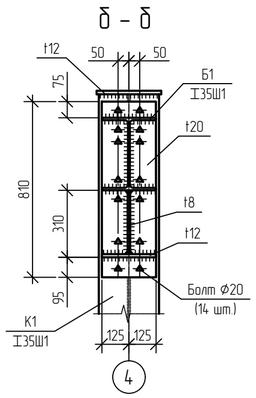

Ведомость элементов

Марка элемента	Сечение: Эскиз	Поз.	Состав	Усилия для прикрепления: Q, кН	N, кН +	N, кН −	M, кН·м +	M, кН·м −	Mo, кН·м	Qo, кН	Группа конструкций	Наименование или марка материала	Примечание
К1	I		I 35Ш1	2		-196				2	3	С345-5	
К2	I		I 40Ш1	10,4		-196,1				10,7	3	С345-5	
Б1	I		I 35Ш1	78,4	7,4	-33,4	81,3	-18,3	3,1	4	2	С345-5	
Б2	I		I 20Б2	12,4	5	-24,1	12,5		0,4	0,2	2	С345-5	
Р1	□		Гн □ 100×5		11,3	-4,6	0,1				2	С355-8	
П1	[		С 16П								4	С345-5	
СВ1	□		Гн □ 100×5		16,1	-16,5			0,1		4	С355-8	
СГ1	□		Гн □ 100×5								4	С355-8	

1 Текстовую часть см. NKNH21002-ПС-ЭБСМ-КР1.1.

2 За относительную отметку 0,000 принята абсолютная отметка 195,500 в Балтийской системе высот.

Изм.	Кол.уч.	Лист	№док.	Подпись	Дата
Разраб.		Кича			
Рук. гр.		Сидорин			
Гл. спец.		Семенов			
Н. контр.					

NKNH21002-ПС-ЭБСМ-КР1.2-1702-КЖ-0011

«Строительство производства этилбензола мощностью 350 тыс. тонн в год и производства стирола мощностью 400 тыс. тонн в год», «Строительство производства полистирола мощностью 250 тыс. тонн в год и Строительство общезаводского хозяйства для производства полистирола мощностью 250 тыс. тонн в год и производства этилбензола мощностью 350 тыс. тонн в год и производства стирола мощностью 400 тыс. тонн в год»

Автомобильная наливная эстакада

Стадия	Лист	Листов
П	1	

Схем расположения колонн и связей, балок и распорок покрытия, прогонов и связей покрытия. Сечения 1-1..3-3. Узлы 1, 2

СИБУР НОВЫЕ РЕСУРСЫ

Взам. инв. №

Подп. и дата

Инв. № подл. 00054763

NKNH21002-ПС-ЭБСМ-КР1.2-1702-КМ-0001_0_0_RU.dwg

Формат А2

Открытая насосная

Схема расположения фундаментов

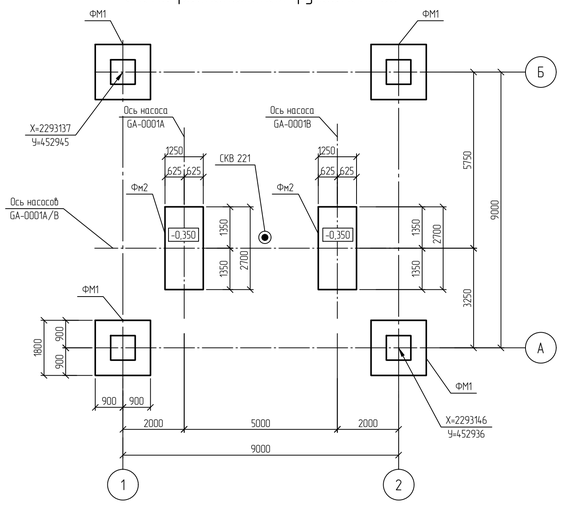

Инженерно-геологический разрез по скважине СКВ 221

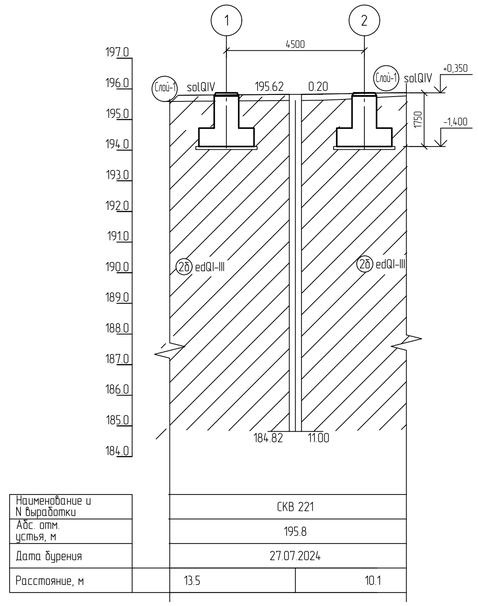

Наименование и N выработки	СКВ 221	
Абс. отм. устья, м	195.8	
Дата бурения	27.07.2024	
Расстояние, м	13.5	10.1

Фундамент монолитный ФМ3

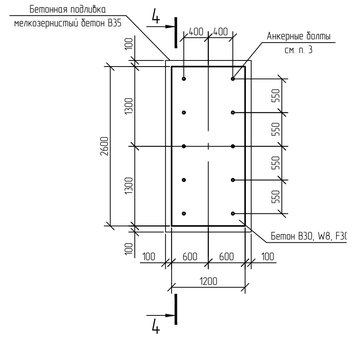

4-4 (Опалубка)

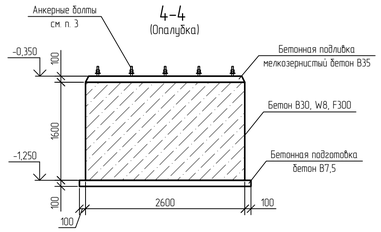

Нормативные характеристики физико-механических свойств грунтов

Номер ИГЭ, РГЭ	Условное обозначение	Характеристика грунтов	Плотность, г/см³	Удельное сцепление, кПа	Угол внутреннего трения, °	Модуль деформации, МПа
			ρ	c	φ	E
РГЭ-1а		Насыпной грунт - суглинок тяжелый пылеватый, глина легкая пылеватая с прослоями песка мелкого, с примесью органического вещества полутвердые, тугопластичные (tQ_{IV})	1,94	36	23	12,1
ИГЭ-2б		Суглинок тяжелый пылеватый тугопластичный, с примесью органического вещества (edQ_{III})	1,95	29	20	7,5
ИГЭ-2б		Суглинок тяжелый, пылеватый, мягкопластичный (edQ_{III})	1,92	21	18	5,2
ИГЭ-7а		Глина легкая пылеватая, полутвердая (аргиллит выветрелый), с прослоями песка (выветрелый песчаник), с редкими прослоями щебня и известняка (eP_2)	1,93	57	18	17,7
ИГЭ-7б		Песок мелкий, средней крупности, средней плотности, плотный (песчаник выветрелый), водонасыщенный, средней степени водонасыщения	1,98	3	34	24,1
ИГЭ-7б,4		Щебенистый грунт, очень прочный, водонасыщенный, слабовыветрелый (щебень известняка, аргиллита)	2,13	11	27	28,7

Условные обозначения

Инженерно-геологическая скважина

Уровень грунтовых вод

Принятые сокращения

з.с. - защитный слой;

Фундамент монолитный ФМ1

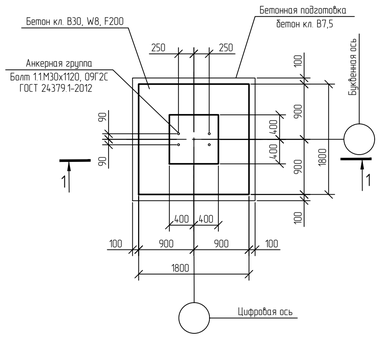

1-1 (Армирование)

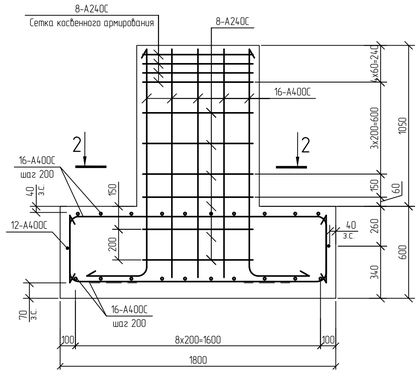

4-4 (Армирование)

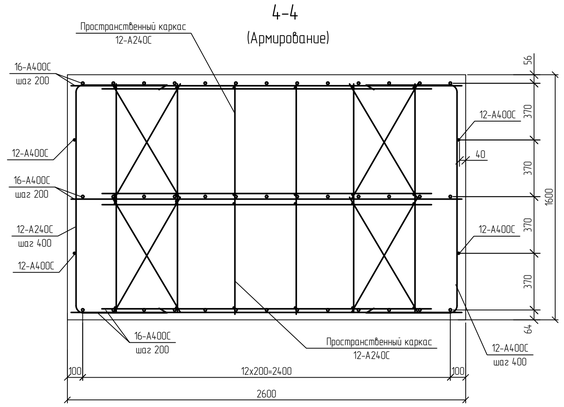

Спецификация к схеме расположения

Поз.	Обозначение	Наименование	Кол.	Масса, ед., кг	Приме-чание
		Фундаменты монолитные			
ФМ1		Фундаменты монолитные ФМ1	4		
ФМ2		Фундаменты монолитные ФМ2	2		

1 Текстовую часть см. NKNH21002-ПС-ЭБСМ-КР1.1.
2 За относительную отметку 0,000 принята абсолютная отметка 195,500 в Балтийской системе высот.
3 Анкерные болты в поставке оборудования.

1-1 (Опалубка)

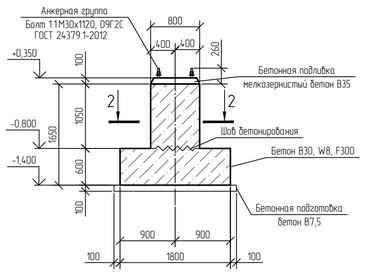

2-2

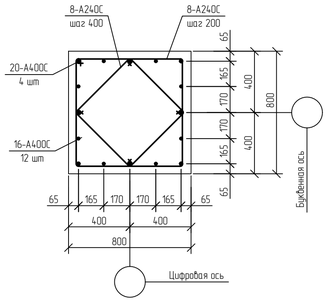

Ситуационный план

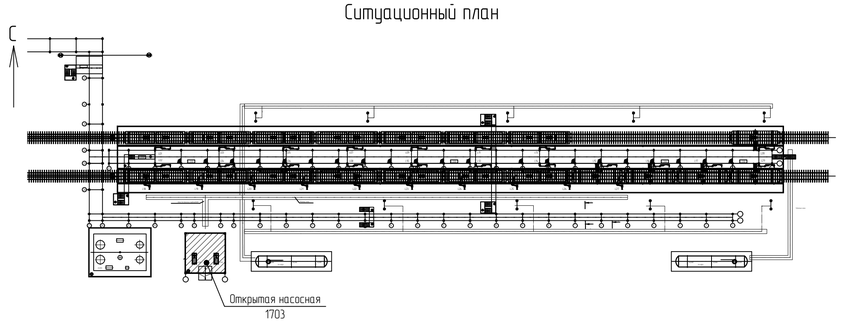

							NKNH21002-ПС-ЭБСМ-КР1.2-1703-КЖ-0001	
							«Строительство производства этиленового мощностью 350 тыс. тонн в год и производства стирола мощностью 400 тыс. тонн в год», «Строительство производства полистирола мощностью 250 тыс. тонн в год и Строительство общезаводского хозяйства для производства полистирола мощностью 250 тыс. тонн в год и производства этиленового мощностью 350 тыс. тонн в год и производства стирола мощностью 400 тыс. тонн в год»		
Изм.	Кол.уч.	Лист	№док.	Подпись	Дата			
Разраб.		Кича				Железнодорожная сливо-наливная эстакада	Стадия	Лист	Листов
Рук. гр.		Сидорин					П		1
Гл. спец.		Семенов							
Н. контр.						Открытая насосная. Схема расположения фундаментов.Фундаменты ФМ1, ФМ2. Ситуационный план. Инженерно-геологический разрез по скважине СКВ221	СИБУР НОВЫЕ РЕСУРСЫ		

NKNH21002-ПС-ЭБСМ-КР1.2-1703-КЖ-0001_0_0_RU.dwg

Формат А1

Взам. инв. №

Подп. и дата

Инв. № подл. 000547162

Открытая насосная

Схема устройства плиты пола ПлМ1

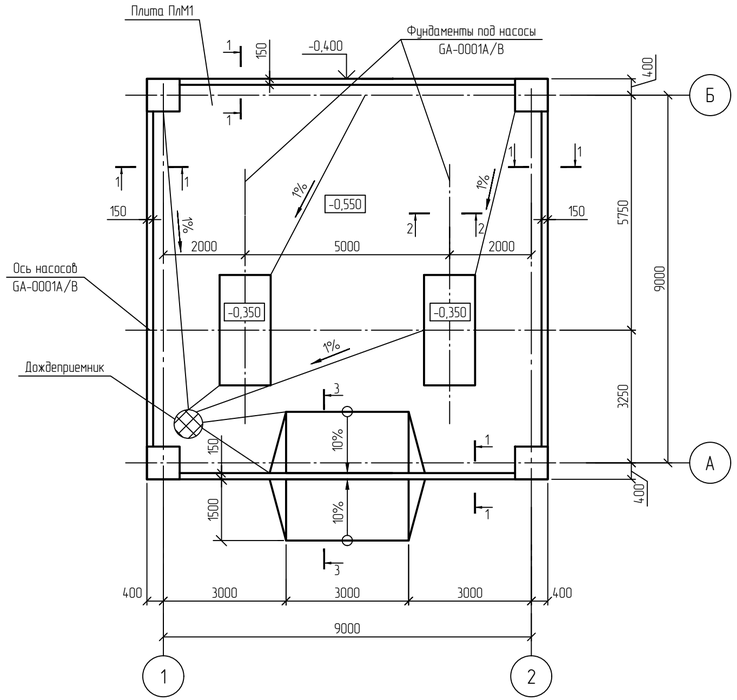

1-1
Армирование

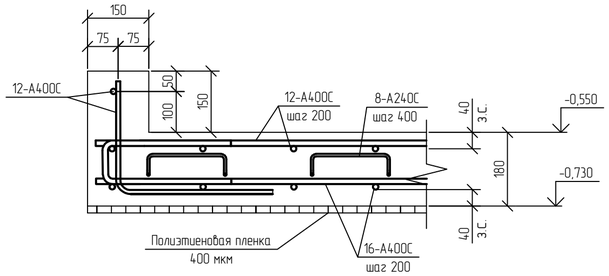

2-2
Армирование. Опалубка

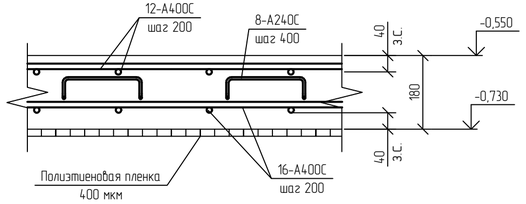

1-1
Опалубка

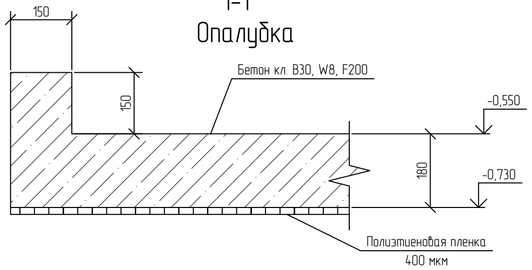

3-3
Опалубка

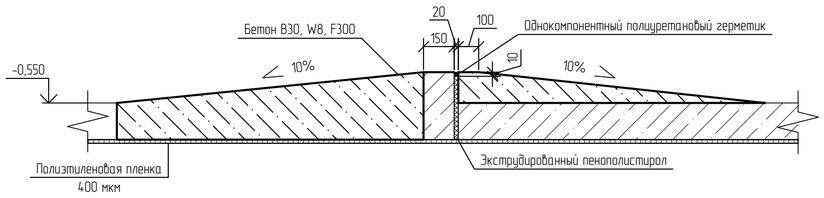

Спецификация к схеме расположения

Поз.	Обозначение	Наименование	Кол.	Масса, ед., кг	Приме-чание
ПлМ1		Плита монолитная ПлМ1	1		

Принятые сокращения

з.с. – защитный слой

1 Текстовую часть см. NKNH21002-ПС-ЭБСМ-КР1.1.
2 За относительную отметку 0,000 принята абсолютная отметка 195,500 в Балтийской системе высот.

						NKNH21002-ПС-ЭБСМ-КР1.2-1703-КЖ-0002	
						«Строительство производства этилбензола мощностью 350 тыс. тонн в год и производства стирола мощностью 400 тыс. тонн в год», «Строительство производства полистирола мощностью 250 тыс. тонн в год и Строительство общезаводского хозяйства для производства полистирола мощностью 250 тыс. тонн в год и производства этилбензола мощностью 350 тыс. тонн в год и производства стирола мощностью 400 тыс. тонн в год»	
Изм.	Кол.уч.	Лист	№док.	Подпись	Дата		
Разраб.		Кича				Железнодорожная слива-наливная эстакада	Стадия: П; Лист: ; Листов: 1
Рук. гр.		Сидорин					
Гл. спец.		Семенов					
Н. контр.						Открытая насосная. Схема устройства плиты ПлМ1	СИБУР НОВЫЕ РЕСУРСЫ

Инв. № подл. 00054762 | Подп. и дата | Взам. инв. №

NKNH21002-ПС-ЭБСМ-КР1.2-1703-КЖ-0002_0_0_RU.dwg

Формат А4х3

Эстакада

Схема расположения фундаментов

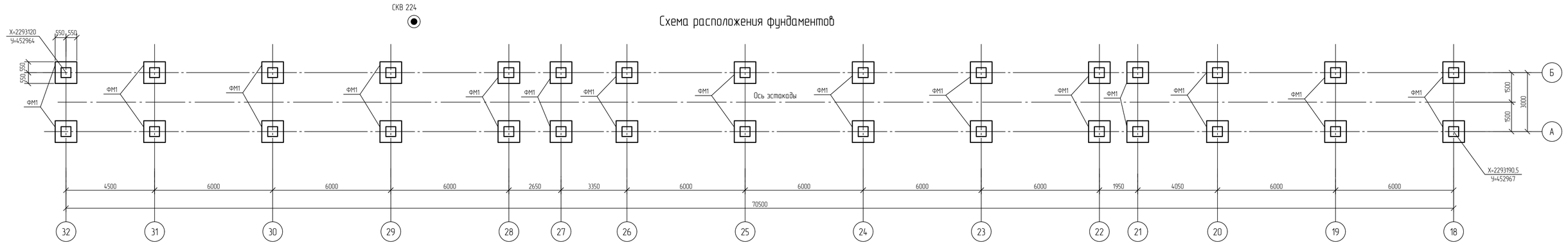

ФМ1

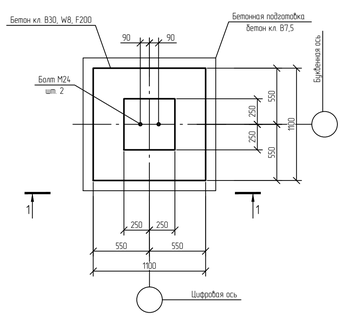

1-1 (Армирование)

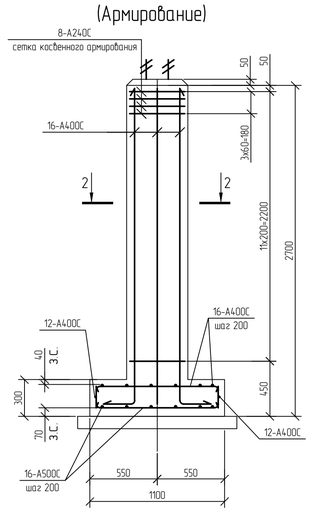

Инженерно-геологический разрез по скважине СКВ224

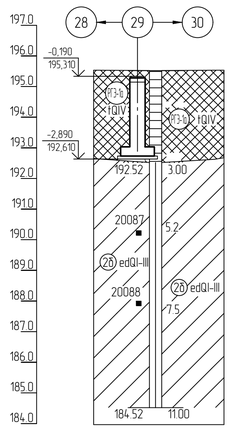

Наименование и N выработки	СКВ 224
Абс. отм устья, м	195.5
Дата бурения	28.07.2024
Расстояние, м	

Нормативные характеристики физико-механических свойств грунтов

Номер ИГЭ, РГЭ	Условное обозначение	Характеристика грунтов	Плотность, г/см³	Удельное сцепление, кПа	Угол внутреннего трения, °	Модуль деформации, МПа
			ρ	c	φ	E
РГЭ-1а		Насыпной грунт - суглинок тяжелый пылеватый, глина легкая пылеватая с прослоями песка мелкого, с примесью органического вещества полутвердые, тугопластичные (tQ_{IV})	1,94	36	23	12,1
ИГЭ-2б		Суглинок тяжелый пылеватый тугопластичный, с примесью органического вещества (edQ_{III})	1,95	29	20	7,5
ИГЭ-2б		Суглинок тяжелый, пылеватый, мягкопластичный (edQ_{III})	1,92	21	18	5,2
ИГЭ-7а		Глина легкая пылеватая, полутвердая (аргиллит выветрелый), с прослоями песка (выветрелый песчаник), с редкими прослоями щебня и известняка (eP_2)	1,93	57	18	17,7
ИГЭ-7б		Песок мелкий, средней крупности, средней плотности, плотный (песчаник выветрелый), водонасыщенный, средней степени водонасыщения	1,98	3	34	24,1
ИГЭ-7б,4		Щебенистый грунт, очень прочный, водонасыщенный, слабовыветрелый (щебень известняка, аргиллита)	2,13	11	27	28,7

Спецификация к схеме расположения фундаментов

Поз.	Обозначение	Наименование	Кол.	Масса, ед., кг	Приме-чание
		Фундаменты монолитные			
ФМ1		Фундаменты монолитные ФМ1	30		

Условные обозначения

- Инженерно-геологическая скважина
- Уровень грунтовых вод

Принятые сокращения

з.с. – защитный слой;

1-1 (Опалубка)

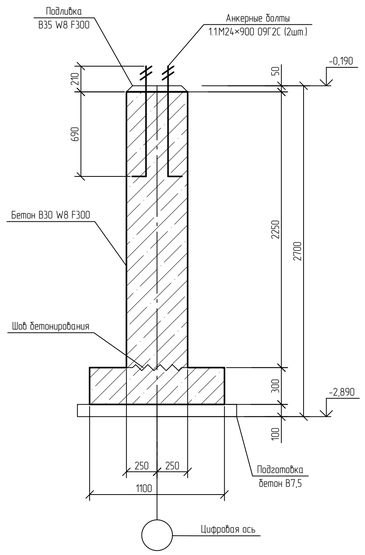

2-2 (Армирование)

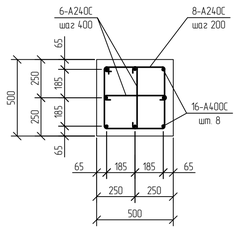

Таблица нагрузок

Марка элемента	Марка фундамента	Основное сочетание				
		Hx, кН	Hy, кН	N, кН	Mx, кН·м	My, кН·м
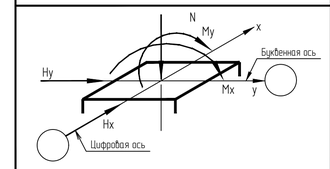	ФМ1	1,4	1,8	144,2	0	0
		0	1,9	20,4	0	0
		10,5	1,2	97,2	0	0
		7,0	2,5	60,6	0	0

Примечание - Нагрузки приведены по верху обреза фундамента

Ситуационный план

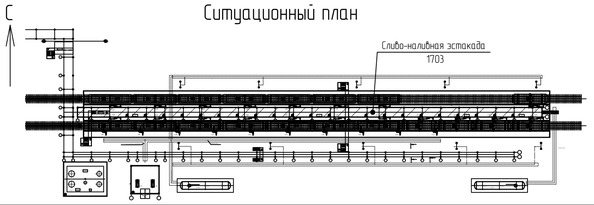

1 Текстовую часть см. NKNH21002-ПС-ЭБСМ-КР1.1.

2 За относительную отметку 0,000 принята абсолютная отметка 195,500 в Балтийской системе высот.

							NKNH21002-ПС-ЭБСМ-КР1.2-1703-КЖ-0003
							«Строительство производства этилбензола мощностью 350 тыс. тонн в год и производства стирола мощностью 400 тыс. тонн в год», «Строительство производства полистирола мощностью 250 тыс. тонн в год и Строительство общезаводского хозяйства для производства полистирола мощностью 250 тыс. тонн в год и производства этилбензола мощностью 350 тыс. тонн в год и производства стирола мощностью 400 тыс. тонн в год»
Изм.	Кол.уч.	Лист	№док.	Подпись	Дата		
Разраб.		Кичка				Железнодорожная слива-наливная эстакада	Стадия: П; Лист: ; Листов: 1
Рук. гр.		Сидорин					
Гл. спец.		Семенов					
Н. контр.						Эстакада Схема расположения фундаментов ФМ1 Фундамент ФМ1 Инженерно-геологический разрез по скважине СКВ224	СИБУР НОВЫЕ РЕСУРСЫ

Инв. № подл. 00054763 | Подп. и дата | Взам. инв. №

NKNH21002-ПС-ЭБСМ-КР1.2-1703-КЖ-0003_0_0_RU.dwg

Формат А1

Схема расположения железобетонных плит

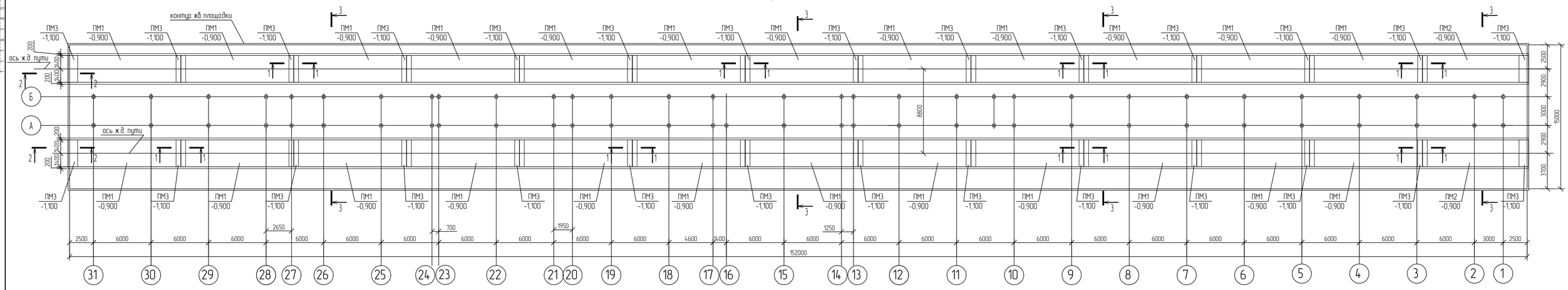

1-1

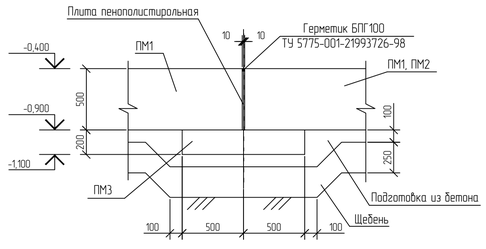

2-2

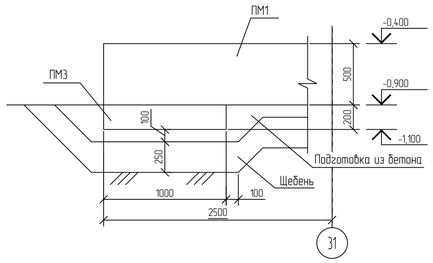

3-3

Растверки условно не показаны

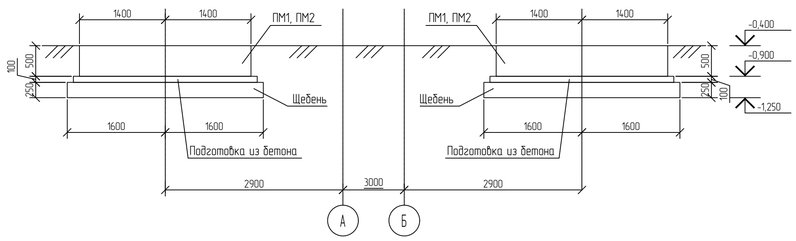

Условные обозначения

ПМ1 / -0,900 – Марка плиты / Отметка подошвы плиты

-------- - Габариты щебеночной подушки

СПЕЦИФИКАЦИЯ К СХЕМЕ РАСПОЛОЖЕНИЯ

Поз	Обозначение	Наименование	Кол.	Масса ед., кг	Приме-чание
		Ж.б. плиты			
ПМ1	1703-КЖ-0002	Плита ПМ1	24		
ПМ2	1703-КЖ-0002	Плита ПМ2	2		
ПМ3	1703-КЖ-0002	Плита ПМ3	28		
		Материалы			
	ГОСТ 8267-93	Щебень марки 600, ИЗ, F150			
		фракции 40..80	148,0	м³	
		фракции 10..20	50,0	м³	
		фракции 5..10	50,0	м³	

1 За относительную отметку 0,000 принят уровень головки рельса, что соответствует абсолютной отметке 195,500 по генплану.

2 Работы по устройству щебеночных оснований из щебня марки 600, ИЗ, F150 по ГОСТ 8267-93 методом заклинки следует производить в два этапа:
- вывоз и распределение основной фракции щебня (свыше 40 до 80 мм) по поверхности земляного полотна самоходными распределителями или автогрейдерами и его предварительное уплотнение (обжатие и взаимозаклинивание) - толщина слоя 150 мм;
- вывоз и распределение расклинивающего щебня фракций 10-20 мм и 5-10 мм (расклинцовка двухразовая) с уплотнением каждой фракции

3 Подготовка из бетона кл. В7,5

Ситуационный план

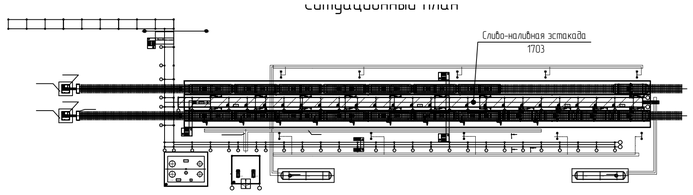

Изм.	Кол.уч.	Лист	№док.	Подпись	Дата
Разраб.		Кича			
Рук. гр.		Сидорин			
Гл. спец.		Семенов			
Н. контр.					

NKNH21002-ПС-ЭБСМ-КР1.2-1703-КЖ-0004

«Строительство производства этилбензола мощностью 350 тыс. тонн в год и производства стирола мощностью 400 тыс. тонн в год». «Строительство производства полистирола мощностью 250 тыс. тонн в год и Строительство общезаводского хозяйства для производства полистирола мощностью 250 тыс. тонн в год и производства этилбензола мощностью 350 тыс. тонн в год и производства стирола мощностью 400 тыс. тонн в год»

Железнодорожная слива-наливная эстакада	Стадия	Лист	Листов
	П		1

Схема расположения железобетонных плит

СИБУР НОВЫЕ РЕСУРСЫ

NKNH21002-ПС-ЭБСМ-КР1.2-1703-КЖ-0004_0_0_RU.dwg

Формат А1

Взам. инв. №

Подп. и дата

Инв. № подл. 00054763

Плита ПМ1

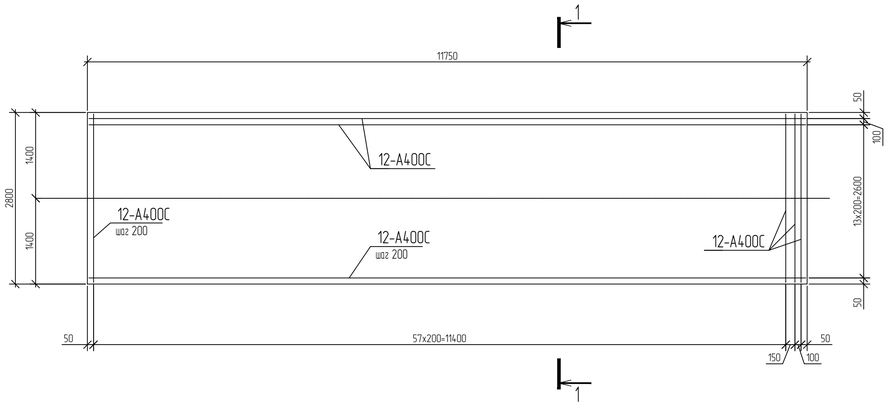

Плита ПМ2

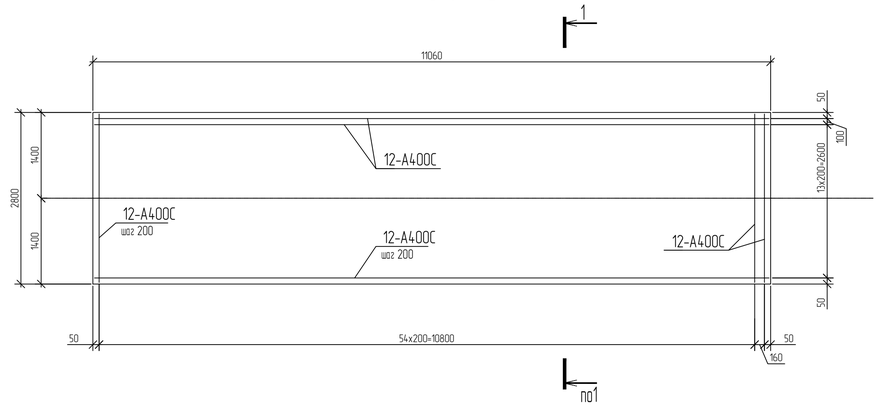

1-1

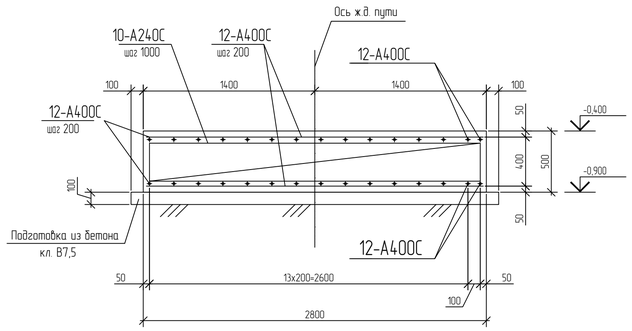

Схема расположения поддерживающих каркасов плиты ПМ1

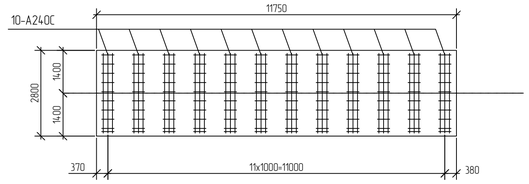

Схема расположения поддерживающих каркасов плиты ПМ2

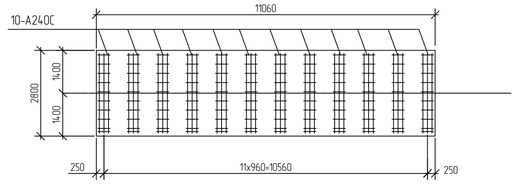

Плита ПМ3

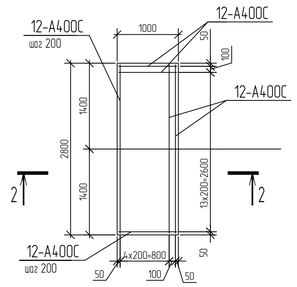

2-2

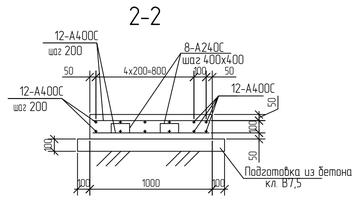

1 Боковые поверхности плит, соприкасающихся с землей, обмазать горячим битумом за 2 раза

2 Арматурные стержни во всех пересечениях соединять вязальной проволокой диаметром 1-1,5 мм

						NKNH21002-ПС-ЭБСМ-КР1.2-1703-КЖ-0005		
						«Строительство производства эпихлоргидрина мощностью 350 тыс. тонн в год и производства стирола мощностью 400 тыс. тонн в год», «Строительство производства полистирола мощностью 250 тыс. тонн в год и Строительство общезаводского хозяйства для производства полистирола мощностью 250 тыс. тонн в год и производства эпихлоргидрина мощностью 350 тыс. тонн в год и производства стирола мощностью 400 тыс. тонн в год»		
Изм.	Кол.уч.	Лист	№док.	Подпись	Дата			
Разраб.		Кича				Железнодорожная слива-наливная эстакада	Стадия	Лист	Листов
Рук. гр.		Сидарин					П		1
Гл. спец.		Семенов							
Н. контр.						Плиты ПМ1, ПМ2, ПМ3	СИБУР НОВЫЕ РЕСУРСЫ		

Взам. инв. №

Подп. и дата

Инв. № подл. 00054763

NKNH21002-ПС-ЭБСМ-КР1.2-1703-КЖ-0005_0_0_RU.dwg

Формат А1

Схема расположения элементов бетонной площадки в осях 16-31

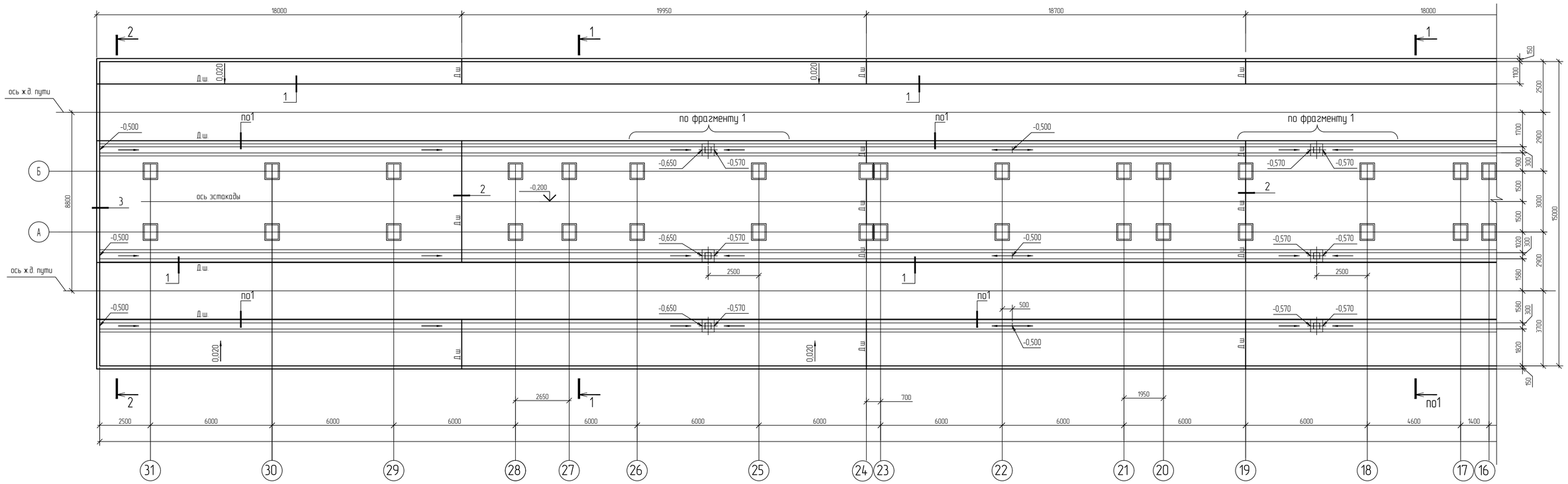

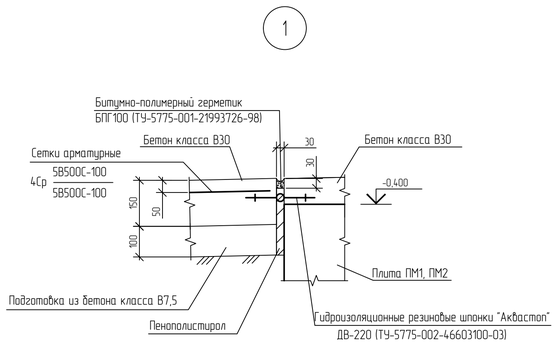

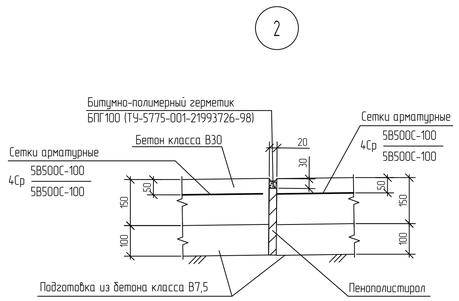

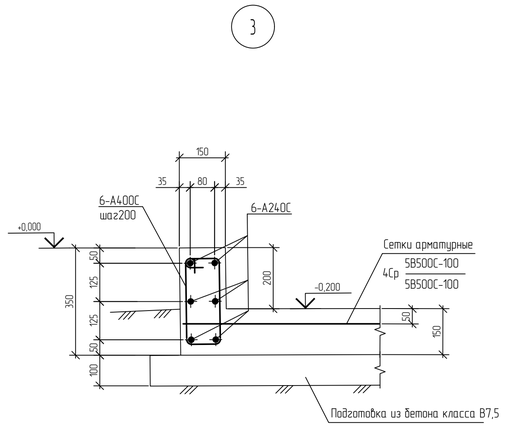

Условные обозначения

Д.ш. - Деформационный шов

1 За относительную отметку 0,000 принят уровень головки рельса железнодорожного пути, что соответствует абсолютной отметке 195,500 по генплану

2 Арматурные стержни во всех пересечениях соединять вязальной проволокой диаметром 1,5 мм

3 При длине арматурных стержней, превышающих поставочные размеры, стержни должны стыковаться внахлест. Длина нахлеста должна быть не менее 35 диаметров стыкуемых стержней. Стыки стержней выполнять вразбежку. Минимальное расстояние между стыками соседних стержней - 600 мм

4 Основанием плиты покрытия должен быть тщательно уплотненный (послойно) практически непучинистый или слабопучинистый грунт в соответствии с ГОСТ 25100-95. Коэффициент уплотнения должен быть не менее 0,95.

5 Фрагмент 1, сечения 1-1, 2-2 см. на 1703-КЖ-0007

Изм.	Кол.уч.	Лист	№док.	Подпись	Дата	NKNH21002-ПС-ЭБСМ-КР1.2-1703-КЖ-0006
Разраб.		Кича				«Строительство производства этилбензола мощностью 350 тыс. тонн в год и производства стирола мощностью 400 тыс. тонн в год», «Строительство производства полистирола мощностью 250 тыс. тонн в год и Строительство общезаводского хозяйства для производства полистирола мощностью 250 тыс. тонн в год и производства этилбензола мощностью 350 тыс. тонн в год и производства стирола мощностью 400 тыс. тонн в год»
Рук. гр.		Сидорин				Железнодорожная сливо-наливная эстакада
Гл. спец.		Семенов				Схема расположения элементов бетонной площадки в осях 16-31
Н. контр.						

Стадия	Лист	Листов
П		1

СИБУР НОВЫЕ РЕСУРСЫ

Формат А1

NKNH21002-ПС-ЭБСМ-КР1.2-1703-КЖ-0006_0_0_RU.dwg

Взам. инв. №

Подп. и дата

Инв. № подл. 00054763

Схема расположения элементов бетонной площадки в осях 1-16

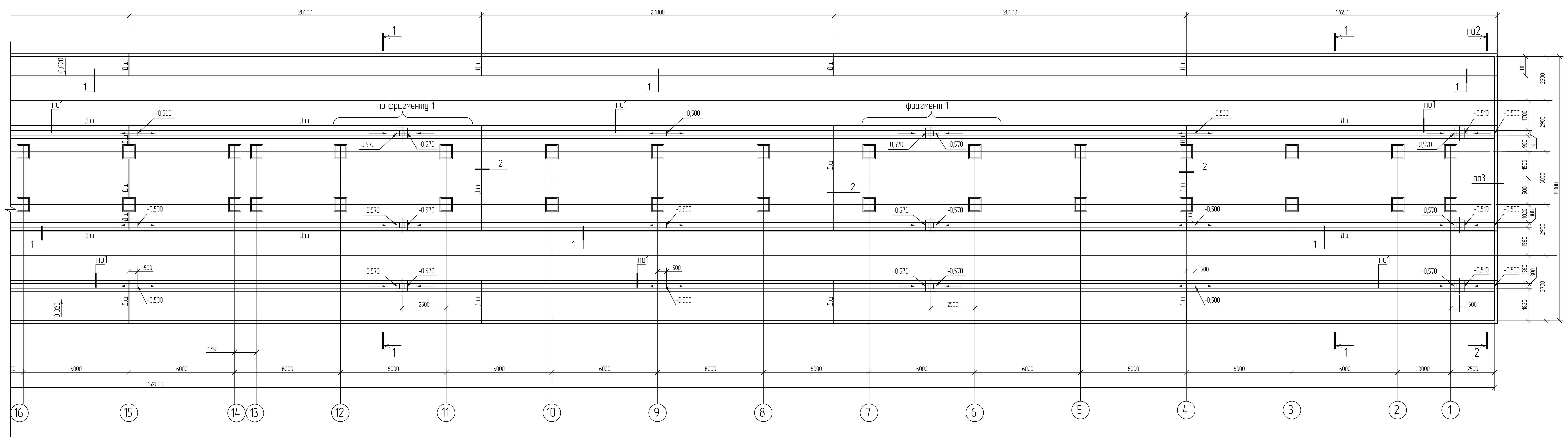

Фрагмент 1

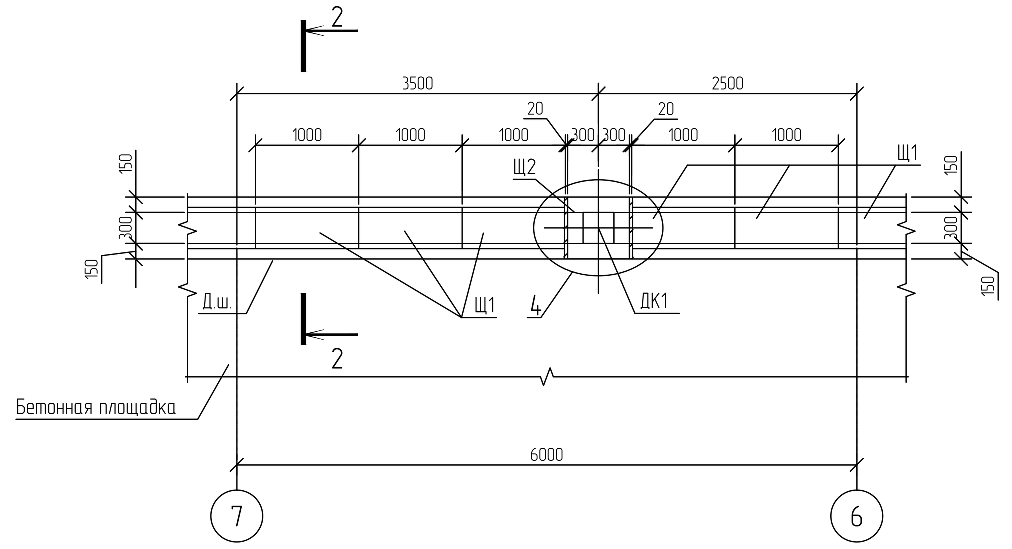

2-2 Опалубка

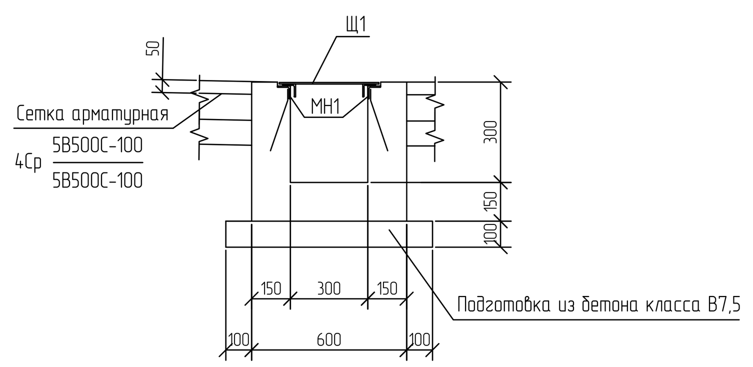

2-2 Армирование

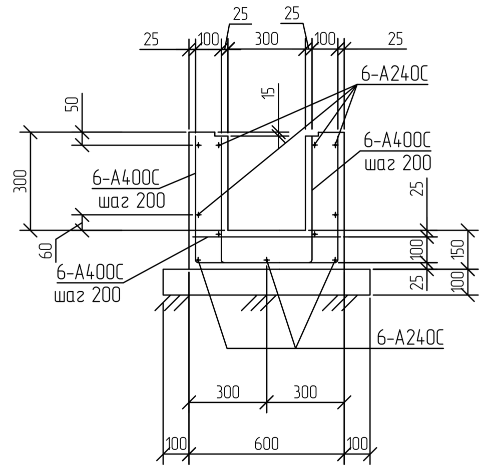

4

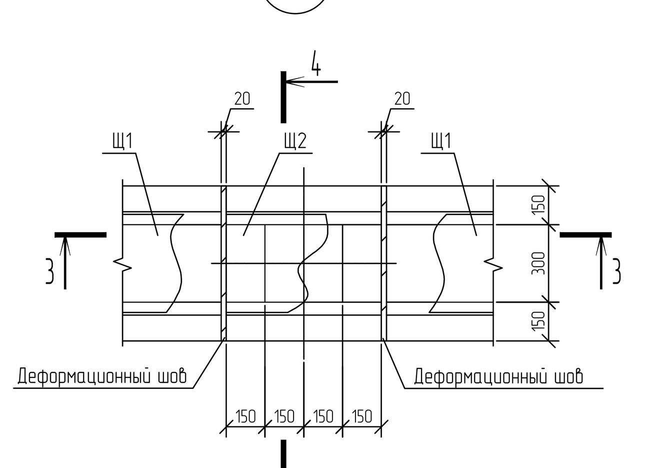

3-3

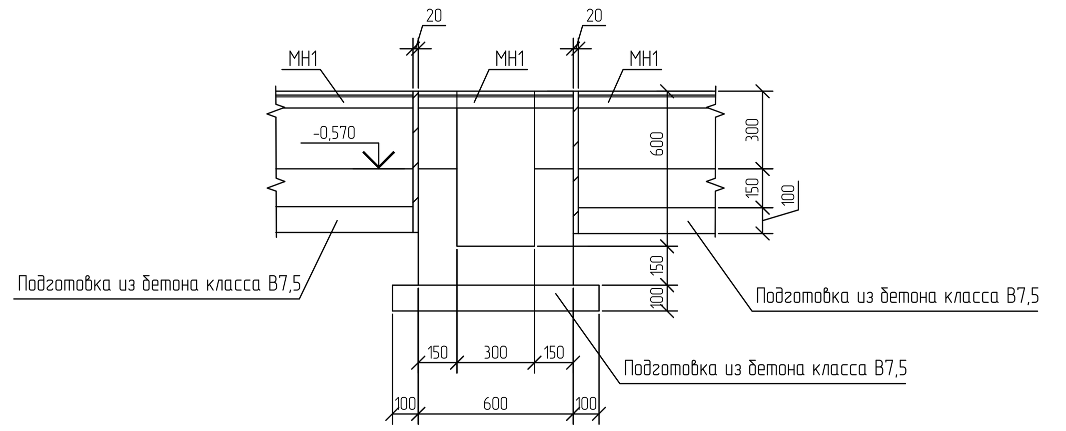

4-4

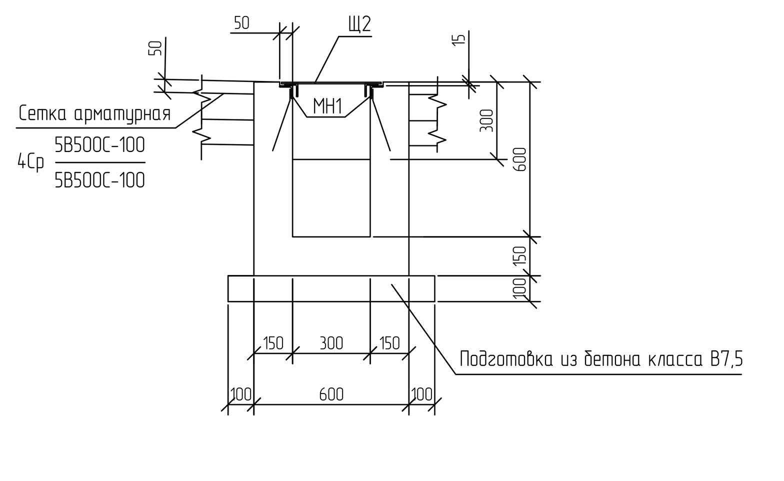

1-1

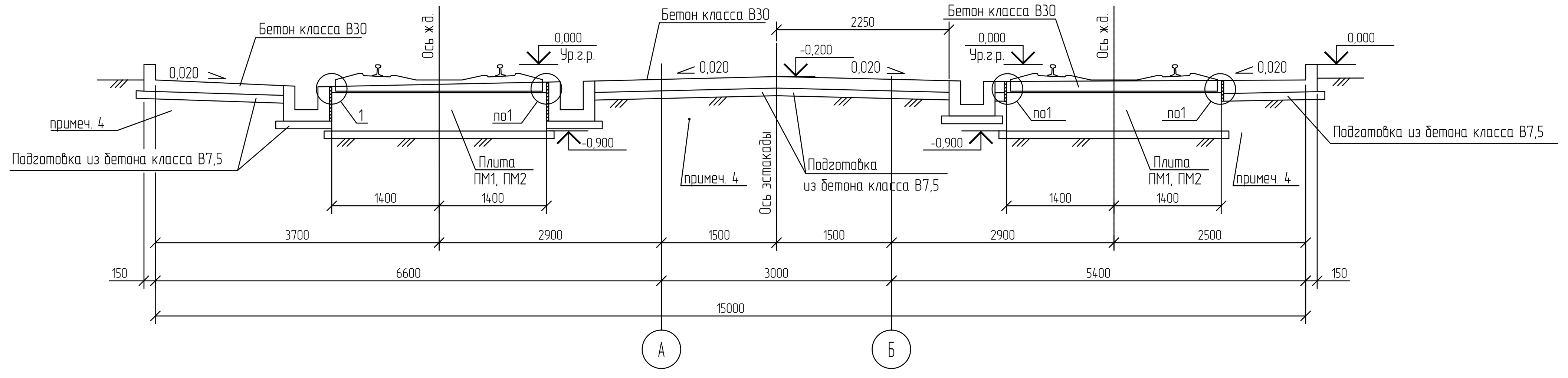

2-2

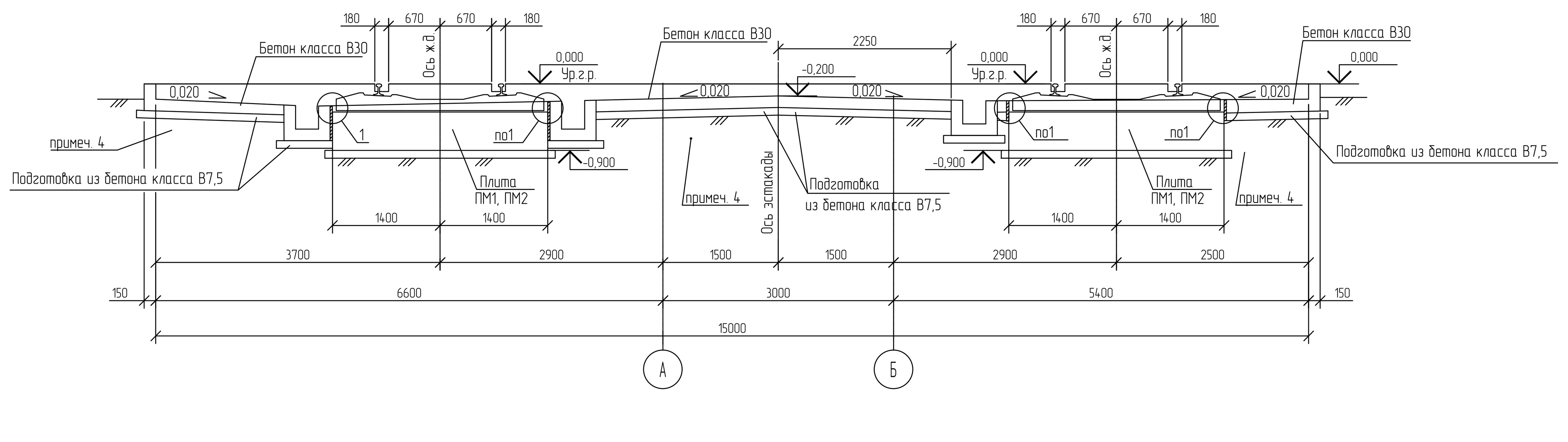

Условные обозначения

Д.ш. – Деформационный шов

1 За относительную отметку 0,000 принят уровень головки рельса железнодорожного пути, что соответствует абсолютной отметке 195,500 по генплану.

2 Арматурные стержни во всех пересечениях соединять вязальной проволокой диаметром 1,5 мм.

3 При длине арматурных стержней, превышающих поставочные размеры, стержни должны стыковаться внахлест. Длина нахлеста должна быть не менее 35 диаметров стыкуемых стержней. Стыки стержней выполнять вразбежку. Минимальное расстояние между стыками соседних стержней – 600 мм.

4 Основанием плиты покрытия должен быть тщательно уплотненный (послойно) практически непучинистый или слабопучинистый грунт в соответствии с ГОСТ 25100-95. Коэффициент уплотнения должен быть не менее 0,95.

5 Узлы 1...3, см. 1703-КЖ-0003.

Изм.	Кол.уч.	Лист	№док.	Подпись	Дата
Разраб.		Кича			
Рук. гр.		Сидорин			
Гл. спец.		Семенов			
Н. контр.					

NKNH21002-ПС-ЭБСМ-КР1.2-1703-КЖ-0007

«Строительство производства этилбензола мощностью 350 тыс. тонн в год и производства стирола мощностью 400 тыс. тонн в год», «Строительство производства полистирола мощностью 250 тыс. тонн в год и Строительство общезаводского хозяйства для производства полистирола мощностью 250 тыс. тонн в год и производства этилбензола мощностью 350 тыс. тонн в год и производства стирола мощностью 400 тыс. тонн в год»

Железнодорожная сливо-наливная эстакада

Стадия	Лист	Листов
П		1

Схема расположения элементов бетонной площадки в осях 1-16

СИБУР НОВЫЕ РЕСУРСЫ

Открытая насосная

Схема расположения основных элементов металлического каркаса

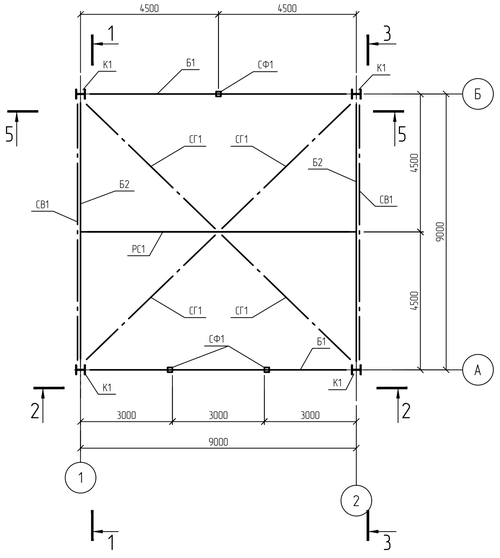

Схема расположения прогонов

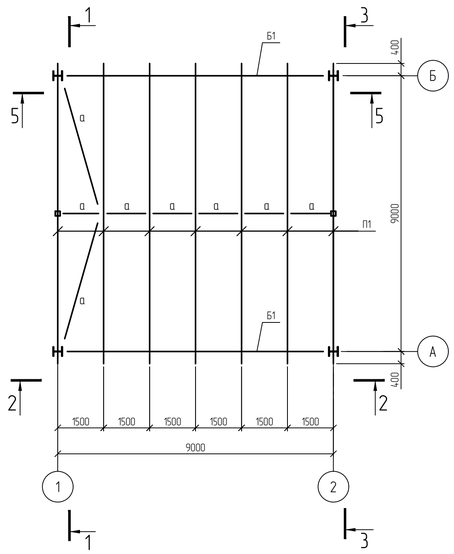

Схема расположения подкранового пути

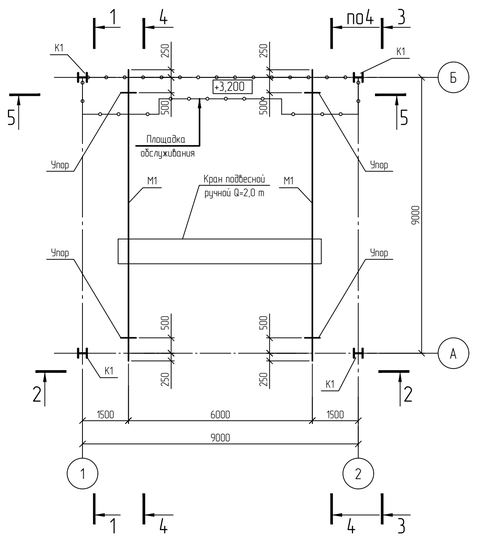

Ведомость элементов

Марка элемента	Сечение			Усилия для прикрепления						Группа конструкций	Наименование или марка материала	Примечание
	Эскиз	Поз.	Состав	Q, кН	N, кН		M, кН·м		Mo, кН·м	Qo, кН			
					+	-	+	-					
К1	I		I 30К1	7,5	0	-187,2	7,7	-7,9	114,5	25,1	2	С345-5	
Б1	I		I 45Б1	146,6	16,6	-36,6	0	0	0	9,5	2	С345-5	
Б2	I		I 20Ш1	3,7	5,4	-30,9	5,1	-4,6	2,7	1,1	2	С345-5	
П1	[		[24П	16,5	5,3	-5,8	0	0	0	1,5	2	С345-5	
М1	I		I 30М	11,1	-0,1	0,1	-20	20	0,4	0,6	2	С345-5	
СВ1	□		Гн □ 120×5	0,3	10,6	-13,7	0	0	0	0,1	2	355-8	
СГ1	□		Гн □ 120×5	0,5	8,1	-11,4	0	0	0	0	2	355-8	
ПД1	□		Гн □ 80×4	0	71,2	-16,4	0	0	0	0	2	355-8	
ПД2	□		Гн □ 80×4	0,1	25,1	-11	0	0	0	0,1	2	355-8	
РС1	□		Гн □ 120×5	1,8	2,4	-19,7	0	0	0	0,1	2	355-8	
СФ1	□		Гн □ 160×6	4,9	0	-68,9	0	0	0	1,1	2	355-8	
а	○		Круг Ø 20	0	23	-4	0	0	0	0	2	С345-5	

1 - 1

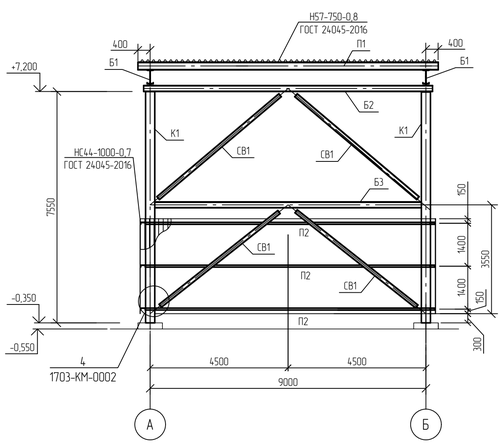

2 - 2

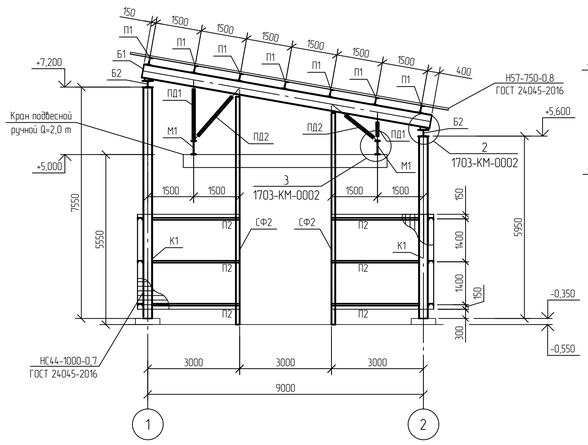

5 - 5

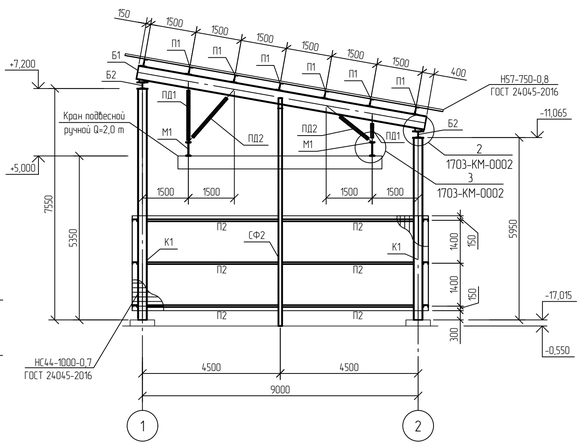

3 - 3

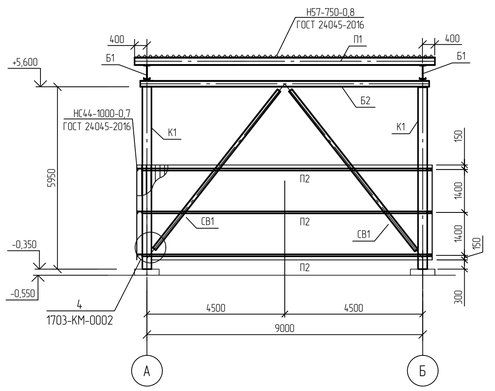

4 - 4

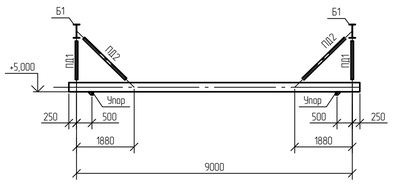

1 Текстовую часть см. NKNH21002-ПС-ЭБСМ-КР1.1
2 За относительную отм. 0.000 принята отметка пола насосной, что соответствует абсолютной отметке 195,500 в Балтийской системе высот.

						NKNH21002-ПС-ЭБСМ-КР1.2-1703-КМ-0001		
						«Строительство производства этилбензола мощностью 350 тыс. тонн в год и производства стирола мощностью 400 тыс. тонн в год», «Строительство производства полистирола мощностью 250 тыс. тонн в год и Строительство общезаводского хозяйства для производства полистирола мощностью 250 тыс. тонн в год и производства этилбензола мощностью 350 тыс. тонн в год и производства стирола мощностью 400 тыс. тонн в год»		
Изм.	Кол.уч.	Лист	№док.	Подпись	Дата			
Разраб.		Кича				Железнодорожная сливо-наливная эстакада	Стадия	Лист	Листов
Рук. гр.		Сидарин					П		1
Гл. спец.		Семенов							
Н. контр.						Открытая насосная. Схемы расположения основных элементов металлического каркаса, прогонов, подкранового пути	СИБУР НОВЫЕ РЕСУРСЫ		

NKNH21002-ПС-ЭБСМ-КР1.2-1703-КМ-0001_0_0_RU.dwg

Формат А1

Взам. инв. №

Подп. и дата

Инв. № подл. 00054762

Открытая насосная

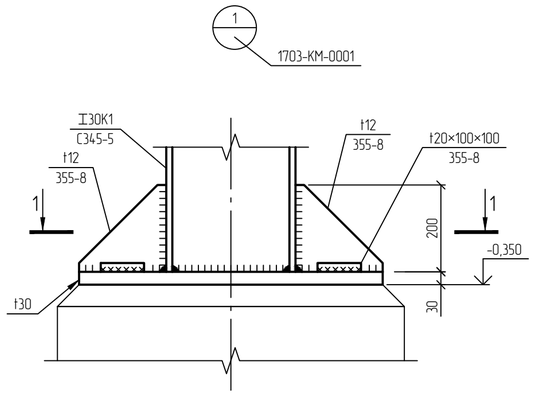

1-1

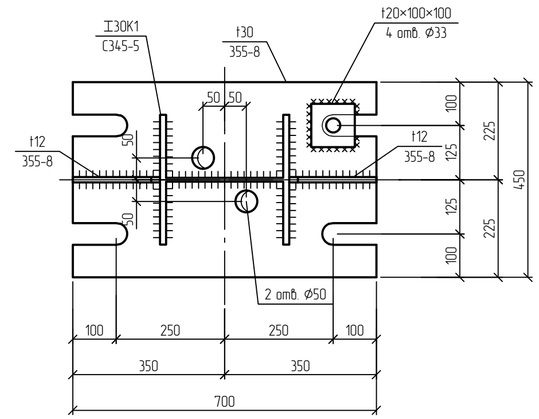

2 - 2

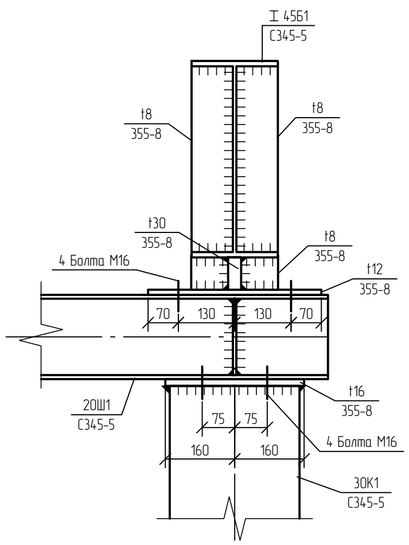

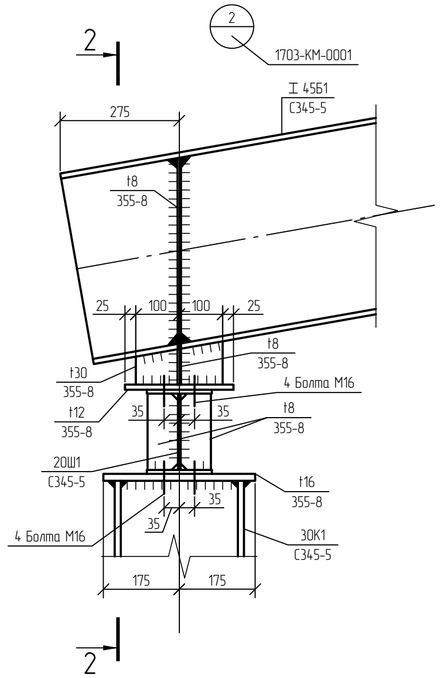

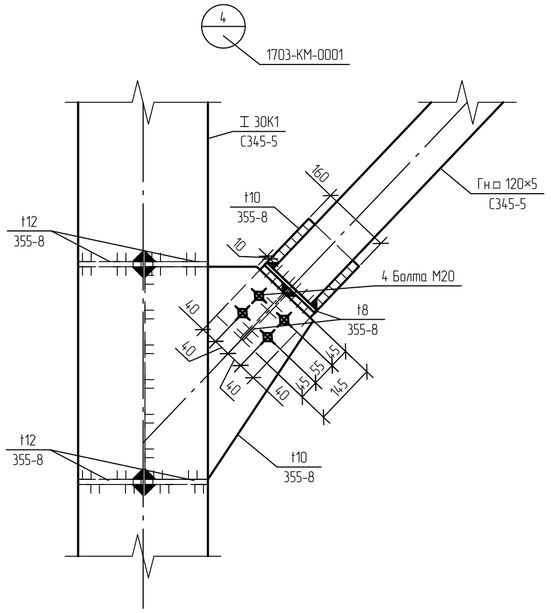

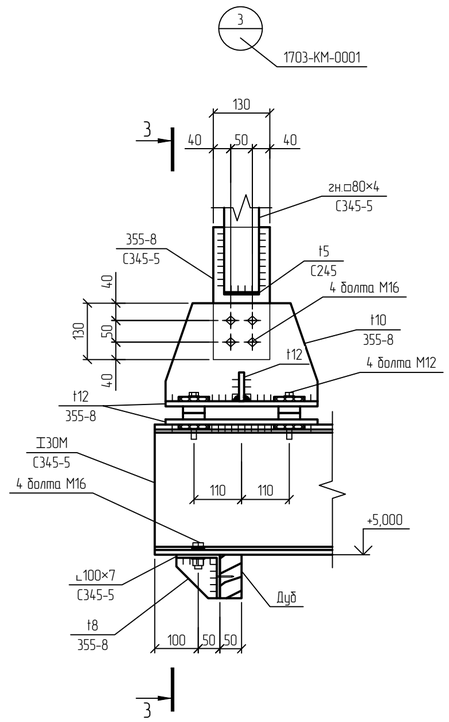

3-3

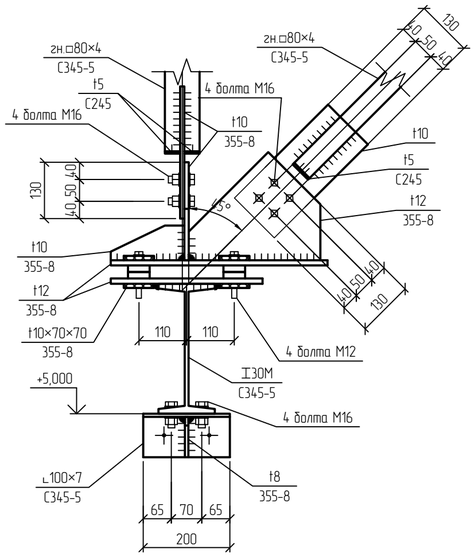

1 Текстовую часть см. NKNH21002-ПС-ЭБСМ-КР1.1.
2 За относительную отм. 0.000 принята отметка пола насосной, что соответствует абсолютной отметке 195,500 в Балтийской системе высот.

						NKNH21002-ПС-ЭБСМ-КР1.2-1703-КМ-0002	
						«Строительство производства этилбензола мощностью 350 тыс. тонн в год и производства стирола мощностью 400 тыс. тонн в год», «Строительство производства полистирола мощностью 250 тыс. тонн в год и Строительство общезаводского хозяйства для производства полистирола мощностью 250 тыс. тонн в год и производства этилбензола мощностью 350 тыс. тонн в год и производства стирола мощностью 400 тыс. тонн в год»	
Изм.	Кол.уч.	Лист	N°док.	Подпись	Дата		
Разраб.		Кича				Железнодорожная сливо-наливная эстакада	Стадия: П; Лист: ; Листов: 1
Рук. гр.		Сидорин					
Гл. спец.		Семенов					
Н. контр.						Открытая насосная. Узлы 1 ... 4	СИБУР НОВЫЕ РЕСУРСЫ

Взам. инв. N°
Подп. и дата
Инв. N° подл. 00054762

NKNH21002-ПС-ЭБСМ-КР1.2-1703-КМ-0002_0_0_RU.dwg

Формат А2

Эстакада

Схема расположения элементов эстакады на отм. 0,000

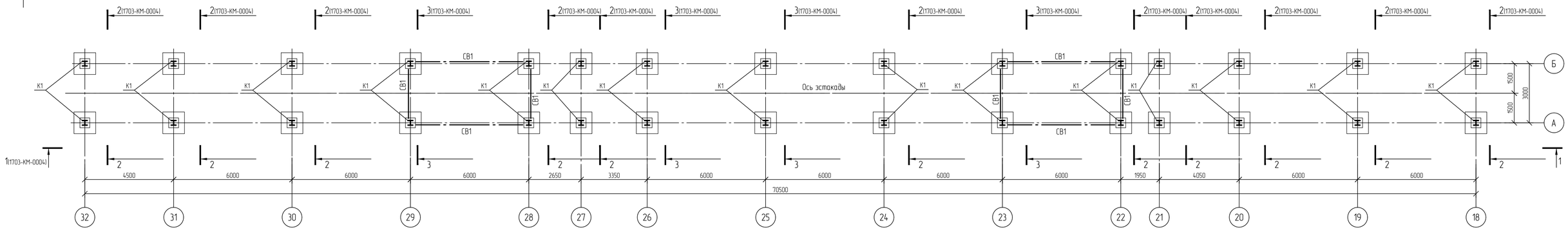

Схема расположения элементов эстакады на отм. +4,000

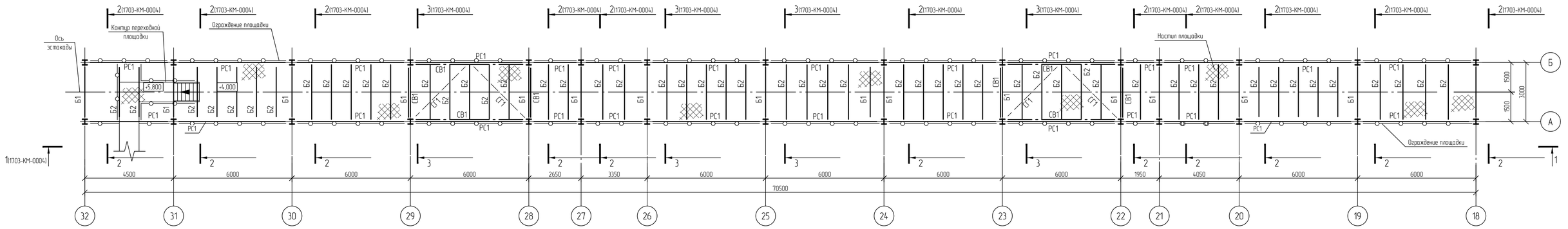

Схема расположения элементов эстакады на отм. +8,500

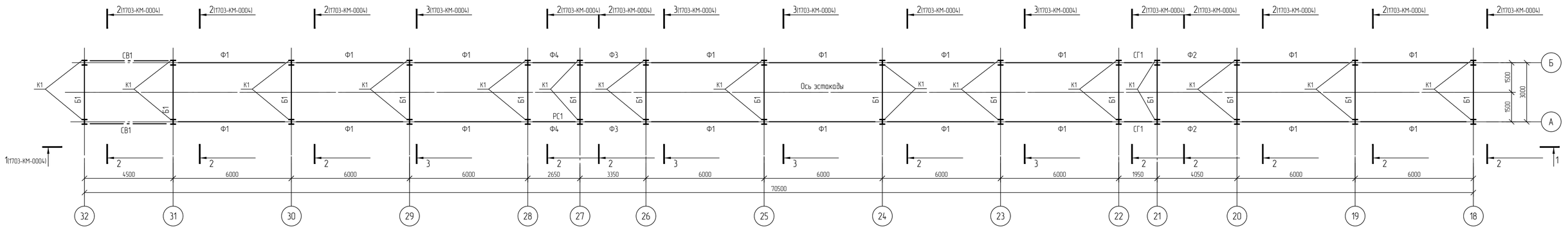

Ведомость элементов

Марка элемента	Сечение: Эскиз	Сечение: Поз.	Сечение: Состав	Усилия для прикрепления: Q, кН	N, кН: +	N, кН: −	M, кН·м: +	M, кН·м: −	Mo, кН·м	Qo, кН	Группа конструкций	Наименование или марка материала	Примечание
К1	I		I 25К1	2,5	0	-144,2	0	0	0	10,5	2	С345-5	
Б1	I		I 25К1	16,6	5,8	-19,7	14,5	-9,3	0,3	0,2	2	С345-5	
Б2	I		I 20Б2	10,2	0,3	-0,9	0	0	0	0	2	С345-5	
РС1	I		I 25Ш1	27,1	9,8	-3,3	0	0	0,3	0,7	2	С345-5	
СВ1	□		Гн □ 100×5	0,2	4,3	-19,9	0	0	0	0	2	355-8	
СГ1	□		Гн □ 100×5	0,3	1,3	-0,8	0	0	0	0	2	355-8	

Спецификация к схеме расположения

Поз.	Обозначение	Наименование	Кол.	Масса, ед., кг	Приме-чание
		Фермы			
Ф1	См. л. NKNH-ПС-ЭБСМ-КР12-1703-КМ-0003	Ферма Ф1	18		
Ф2	См. л. NKNH-ПС-ЭБСМ-КР12-1703-КМ-0003	Ферма Ф2	2		
Ф3	См. л. NKNH-ПС-ЭБСМ-КР12-1703-КМ-0003	Ферма Ф3	2		
Ф4	См. л. NKNH-ПС-ЭБСМ-КР12-1703-КМ-0003	Ферма Ф4	2		
Ф5	См. л. NKNH-ПС-ЭБСМ-КР12-1703-КМ-0003	Ферма Ф5	2		

Условные обозначения

- металлическое ограждение площадки
- настил площадки ПВ-508

1 Текстовую часть см. NKNH21002-ПС-ЭБСМ-КР11.
2 За относительную отметку 0,000 принята абсолютная отметка 195,500 в Балтийской системе высот.

Изм.	Кол.уч.	Лист	№док.	Подпись	Дата	NKNH21002-ПС-ЭБСМ-КР12-1703-КМ-0003	
Разраб.		Кича				«Строительство производства этилбензола мощностью 350 тыс. тонн в год и производства стирола мощностью 400 тыс. тонн в год», «Строительство производства полистирола мощностью 250 тыс. тонн в год и Строительство общезаводского хозяйства для производства полистирола мощностью 250 тыс. тонн в год и производства этилбензола мощностью 350 тыс. тонн в год и производства стирола мощностью 400 тыс. тонн в год»	
Рук. гр.		Сибарин				Железнодорожная слива-наливная эстакада	Стадия: П; Лист: ; Листов: 1
Гл. спец.		Семенов					
Н. контр.						Эстакада. Схемы расположения металлических элементов эстакады на отм. 0,000; +4,000; +8,000	СИБУР НОВЫЕ РЕСУРСЫ

NKNH21002-ПС-ЭБСМ-КР12-1703-КМ-0003_0_0_RU.dwg

Формат А1

Взам. инв. №

Подп. и дата

Инв. № подл. 00054762

Эстакада

1-1 (1703-КМ-0003)

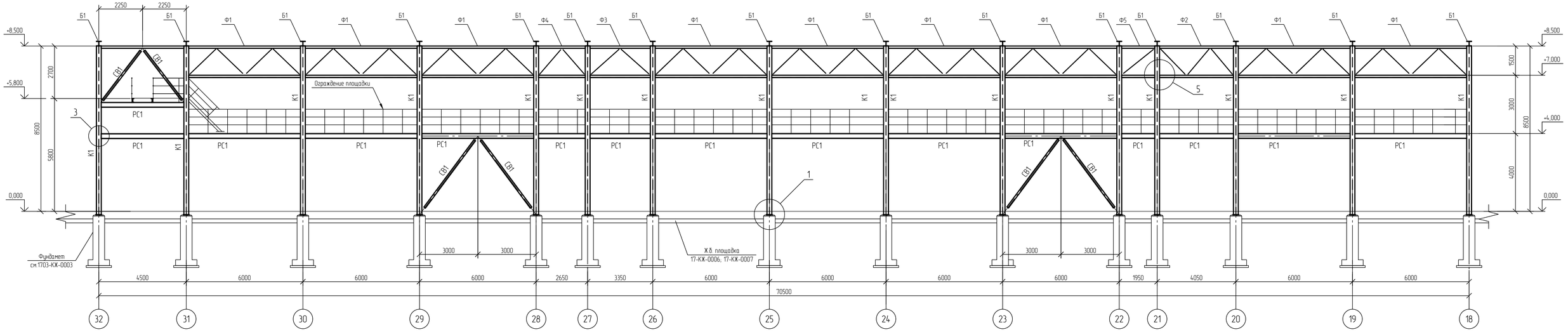

2-2 (1703-КМ-0003)

3-3 (1703-КМ-0003)

ФС1

ФС2

ФС5

ФС3

ФС4

4

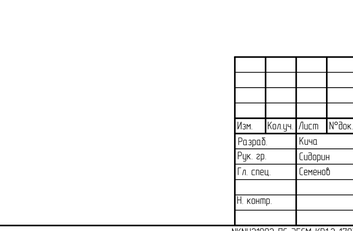

5

1

1-1

2

2-2

3

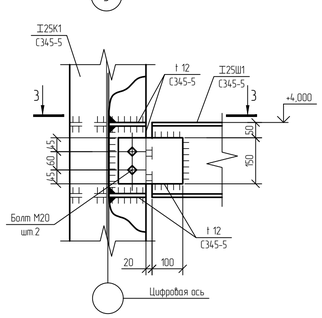

3-3

Ведомость элементов

Марка элемента	Сечение			Усилие для прикрепления						Группа конструкций	Наименование или марка металла	Примечание
	Эскиз	Поз.	Состав	Q, кН	N, кН		M, кН·м		M_x,кН·м	Q_y,кН			
					+	-	+	-					
ВП	□		Гн□ 100×5	0.5	16.6	-14.5	-	-	-	-	2	355-8	
НП	□		Гн□ 100×5	0.1	15.2	-13.2	-	-	-	-	2	355-8	
Р1	□		Гн□ 100×5		14.1	-15.4	-	-	-	-	2	355-8	

Условные обозначения

– высокопрочные болты М20 по ГОСТ 32484.3-2013 класса точности В, класса прочности 10.9, исполнение Х/Л, сталь 40Х. Гайки по ГОСТ 32484.3-2013, шайбы по ГОСТ 32484.5-2013.

– болты М20 класса точности В, класса прочности 8.8 по ГОСТ Р ИСО 898-1-2014.

1 Текстовую часть см. NKNH21002-ПС-ЭБСМ-КР1.1.
2 За относительную отметку 0,000 принята абсолютная отметка 195,500 в Балтийской системе высот.
3 Ведомость элементов см. 1703-КМ-0003.

Изм.	Кол.уч.	Лист	№док.	Подпись	Дата	NKNH21002-ПС-ЭБСМ-КР1.2-1703-КМ-0004	
Разраб.		Кича				«Строительство производства эпихлоргидрина мощностью 350 тыс. тонн в год и производства спирта мощностью 400 тыс. тонн в год», «Строительство производства полистирола мощностью 250 тыс. тонн в год и Строительство общезаводского хозяйства для производства полистирола мощностью 250 тыс. тонн в год и производства эпихлоргидрина мощностью 350 тыс. тонн в год и производства спирта мощностью 400 тыс. тонн в год»	
Рук. гр.		Сидорин				Железнодорожная слива-наливная эстакада	Стадия: П; Лист: ; Листов: 1
Гл. спец.		Семенов					
Н. контр.						Эстакада. Сечения 1-1 ... 3-3. Фермы Ф1 ... Ф5. Узлы 1 ... 5	СИБУР НОВЫЕ РЕСУРСЫ

NKNH21002-ПС-ЭБСМ-КР1.2-1703-КМ-0004_0_0_RU.dwg

Формат А1

Взам. инв. №

Подп. и дата

Инв. № подл. 00054762

Фасад 1-7

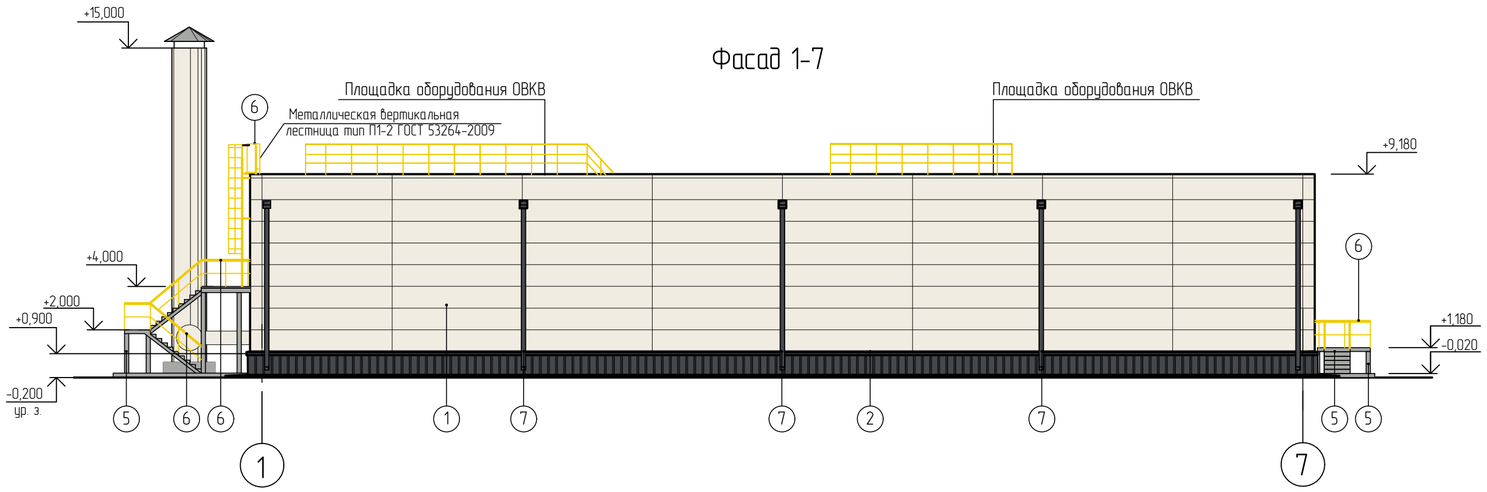

Фасад А-Д

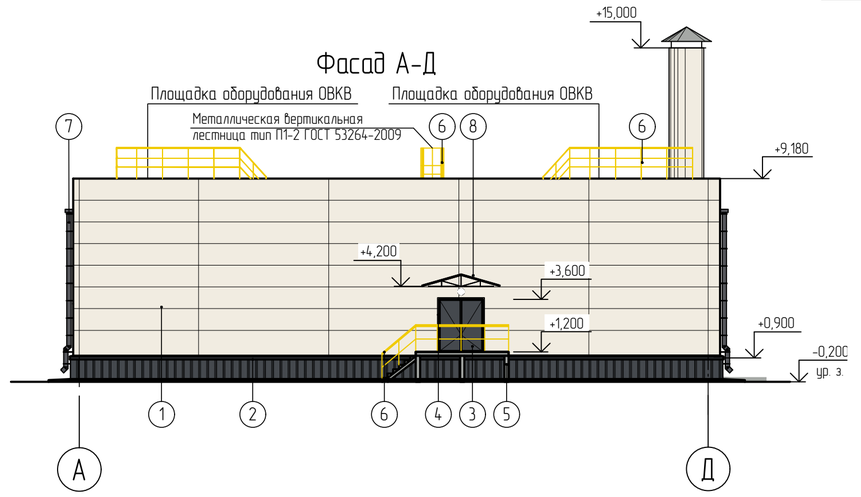

Фасад 7-1

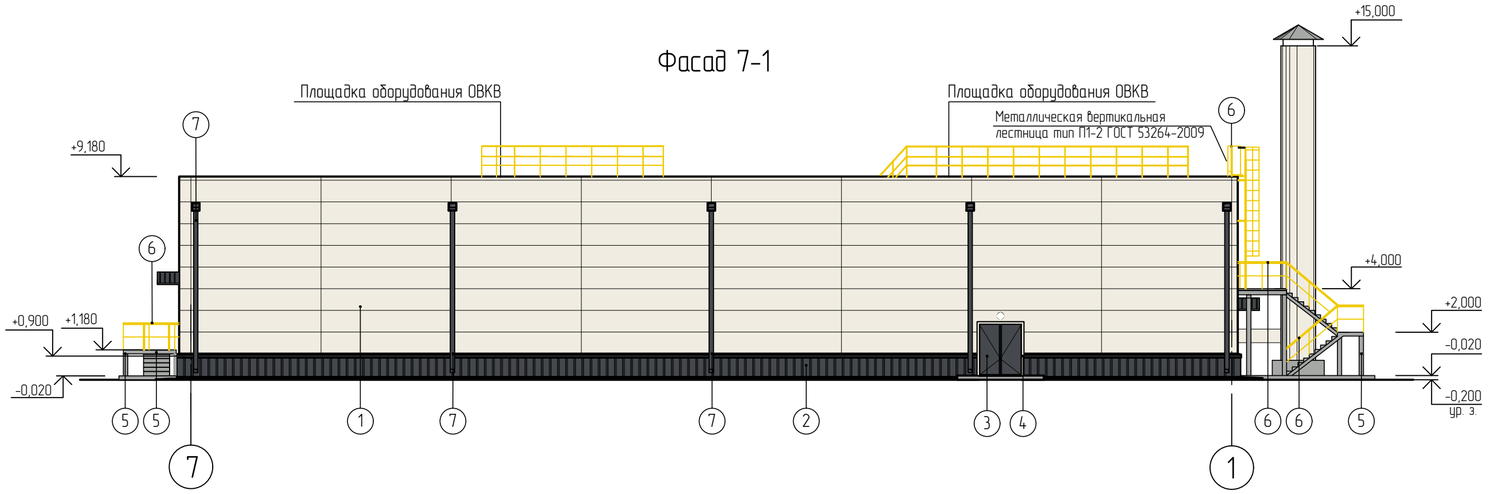

Фасад Д-А

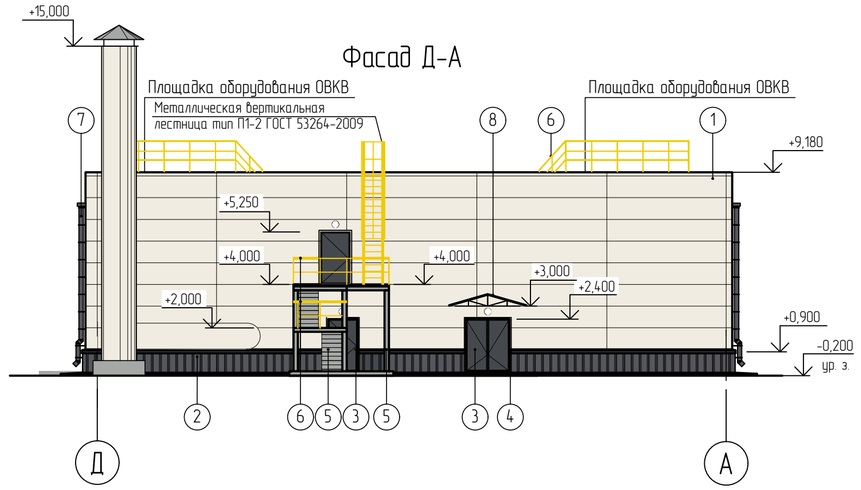

Ведомость отделки фасадов

Поз. отделки	Наименование элемента фасада	Наименование материала отделки	Наименование и номер эталона цвета или образец колера	Примечание
1	Стены	Стеновые трехслойные металлические сэндвич-панели с полимерным покрытием	RAL 9010	Белый
2	Цоколь	Металлический профилированный лист с полимерным покрытием	RAL 7024	Графитовый серый
3	Двери, ворота металлические	Окраска порошковой краской	RAL 7024	Графитовый серый
4	Обрамление дверных, оконных проёмов	Листовая оцинкованная сталь с полимерным покрытием	RAL 9010	Белый
5	Металлические элементы площадок, опор, козырьков	Стальные с полимерным покрытием	RAL 9006	Бело-алюминиевый
6	Металлические элементы ограждений лестниц	Лакокрасочное покрытие	RAL 1023	Транспортно-желтый
7	Элементы водосточной системы	Листовая оцинкованная сталь толщиной не менее 0,7 мм с полимерным покрытием	RAL 7024	Графитовый серый
8	Козырьки	Металлический профилированный настил с полимерным покрытием	RAL 7024	Графитовый серый
	Фасонные элементы: нащельники, фартуки, отливы и т.п. Цвет нащельника принимать по цвету конструкции.)	Листовая оцинкованная сталь толщиной не менее 0,7 мм с полимерным покрытием	RAL 7024	Графитовый серый
			RAL 9010	Белый

Условные обозначения

Светильник наружного освещения (настенный)

Взам. инв. №	
Подп. и дата	
Инв. № подл.	00053979

Изм.	Кол.уч.	Лист	№док.	Подпись	Дата
Разраб.		Вирченко			25.10.24
Рук. гр.		Фанян			25.10.24
Гл. спец.		Новикова			25.10.24
Н. контр.					25.10.24
ГИП		Вавилов			25.10.24

NKNH21002-ПС-ЭБСМ-АР1.2-2201-АР-0001

«Строительство производства этилбензола мощностью 350 тыс. тонн в год и производства стирола мощностью 400 тыс. тонн в год», «Строительство производства полистирола мощностью 250 тыс. тонн в год и Строительство общезаводского хозяйства для производства полистирола мощностью 250 тыс. тонн в год и производства этилбензола мощностью 350 тыс. тонн в год и производства стирола мощностью 400 тыс. тонн в год»

Аппаратная

Стадия	Лист	Листов
П		1

Фасад 1-7. Фасад 7-1. Фасад А-Д. Фасад Д-А

СИБУР НОВЫЕ РЕСУРСЫ

NKNH21002-ПС-ЭБСМ-АР1.2-2201-АР-0001_0_0_RU.dwg

Формат А2

План на отм. 0,000, +1,200

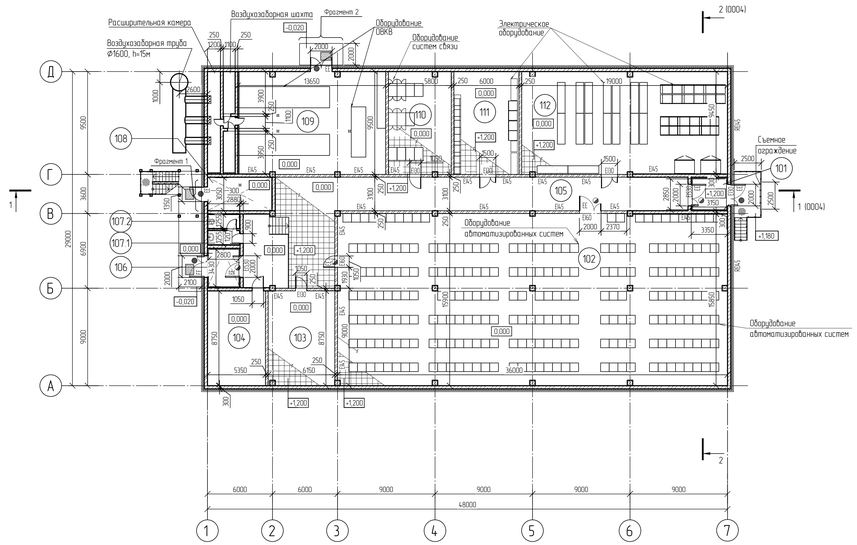

План на отм. +3,800, +4,020, +4,500

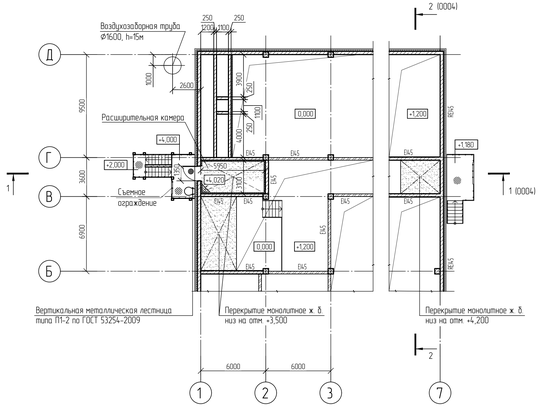

Экспликация помещений

Номер помещения	Наименование	Площадь м²	Кат. помещения
101	Тамбур	9,13	
102	Аппаратная	570,40	В2
103	Инженерное помещение	53,81	В3
104	Помещение газового пожаротушения	46,81	В4
105	Коридор	177,29	
106	Тамбур	9,60	
107.1	Тамбур санузла	3,61	
107.2	Санузел	3,61	
108	Тепловой пункт	18,45	В4
109	Помещение вентикамеры	130,26	В1
110	Помещение связи	54,74	В3
111	Электрощитовая	57,00	В2
112	Помещение ИБП	179,29	В2

Технико-экономические показатели

Общая площадь - 1406,94 м²
Площадь застройки - 1532,86 м²
Строительный объем выше отм. 0,000 - 11577,87 м³
Степень огнестойкости здания - II (Федеральный закон от 22.07.2008 №123-ФЗ)
Класс конструктивной пожарной опасности - СО
Категория здания по взрыво-пожарной опасности - В
Класс функциональной пожарной опасности - Ф5.1

За относительную отметку 0,000 принят уровень чистого пола, что соответствует абсолютной отметке по генплану 196,35.

Условные обозначения

- Металлическая стеновая трехслойная сэндвич-панель с утеплителем из каменной ваты класса НГ толщиной 120 мм по монолитной железобетонной стене
- Однослойная облицовка из ГСП тип НZ ГОСТ 32614-2015 по металлическому каркасу из тонкостенных оцинкованных металлических профилей (с утеплением жесткими гидрофобизированными минераловатными плитами) толщиной 100 мм
- Кирпичная перегородка с облицовкой крупноформатными НРЦ панелями толщиной 8 мм по металлическому каркасу из тонкостенных оцинкованных металлических профилей (с заполнением жесткими гидрофобизированными минеральными плитами) (для пом. 107.1 и 107.2)
- Металлическое ограждение
- Съемный несгораемый фальшпол, выполненный из неэлектропроводных материалов способный выдерживать нагрузку не менее 1000 кг/м². Плиты съемного пола - трудно сгораемые, с пределом огнестойкости не менее 0,5 ч, или несгораемые, опоры и стойки съемных полов - несгораемые
- Решетчатый настил
- Решетка металлическая грязезащитная
- Дверной блок огнебарьвостойкий
- Дверной блок стальной герметический
- EA5 - Требуемый предел огнестойкости строительных конструкций
- E30, E60, E630 - Требуемый предел огнестойкости заполнения проемов
- Трап

Принятые сокращения

- EE - Эвакуационный выход

Фрагмент 1
Схема установки дверного блока

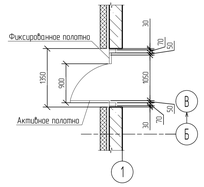

Фрагмент 2
Схема установки дверного блока

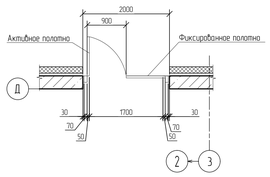

Изм.	Кол.уч.	Лист	№док.	Подпись	Дата
Разраб.		Вирченко			25.10.24
Рук. гр.		Фокин			25.10.24
Гл. спец.		Новикова			25.10.24
Н.контр.					25.10.24
ГИП		Вавилов			25.10.24

NKNH21002-ПС-ЭБСМ-АР1.2-2201-АР-0002

«Строительство производства этилбензола мощностью 250 тыс. тонн в год и производства стирола мощностью 400 тыс. тонн в год», «Строительство производства полистирола мощностью 250 тыс. тонн в год и строительство общезаводского хозяйства для производства полистирола мощностью 250 тыс. тонн в год и производства стирола мощностью 400 тыс. тонн в год»

Аппаратная

Стадия	Лист	Листов
П		1

План на отм. 0,000, +1,200
План на отм. +3,800, +4,020, +4,500

СИБУР
НОВЫЕ РЕСУРСЫ

NKNH21002-ПС-ЭБСМ-АР1.2-2201-АР-0002_0_0_RU.dwg

Формат А3х4

Инв. № подл. 00053979 | Подп. и дата | Взам. инв. №

План кровли

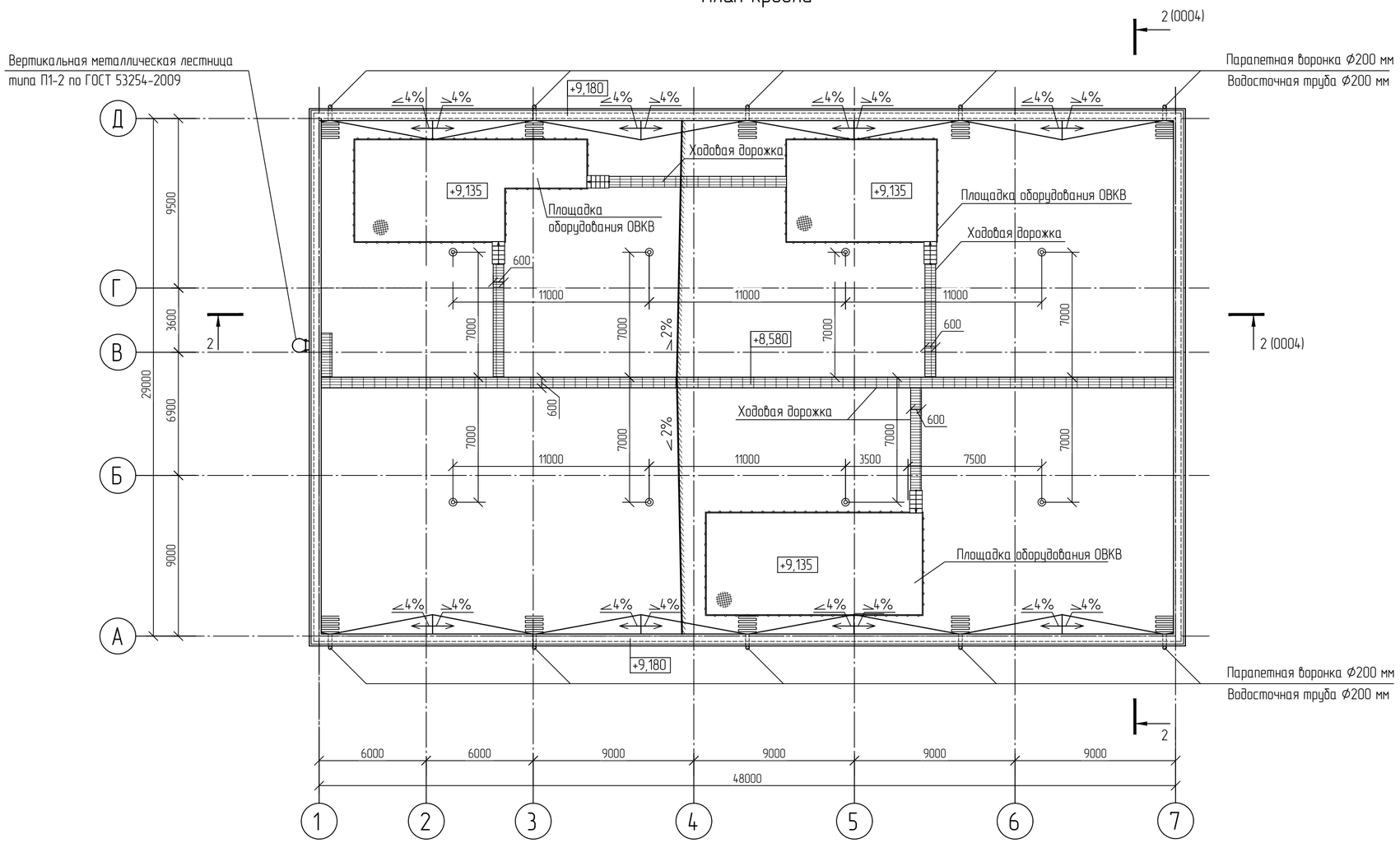

Условные обозначения

- Греющий кабель в зоне парапетных воронок 1,0х1,0 м
- Аэратор кровельный
- Металлическое кровельное ограждение
- Ходовая дорожка
- Металлический решетчатый настил

Изм.	Кол.уч.	Лист	№док.	Подпись	Дата
Разраб.		Вирченко			25.10.24
Рук. гр.		Фанян			25.10.24
Гл. спец.		Навикова			25.10.24
Н. контр.					25.10.24
ГИП		Вавилов			25.10.24

NKNH21002-ПС-ЭБСМ-АР1.2-2201-АР-0003

«Строительство производства этилбензола мощностью 350 тыс. тонн в год и производства стирола мощностью 400 тыс. тонн в год», «Строительство производства полистирола мощностью 250 тыс. тонн в год и Строительство общезаводского хозяйства для производства полистирола мощностью 250 тыс. тонн в год и производства этилбензола мощностью 350 тыс. тонн в год и производства стирола мощностью 400 тыс. тонн в год»

Аппаратная	Стадия	Лист	Листов
	П		1

План кровли

СИБУР НОВЫЕ РЕСУРСЫ

Взам. инв. №

Подп. и дата

Инв. № подл. 00053979

NKNH21002-ПС-ЭБСМ-АР1.2-2201-АР-0003_0_0_RU.dwg

Формат А2

Разрез 1–1 (0002...0003)

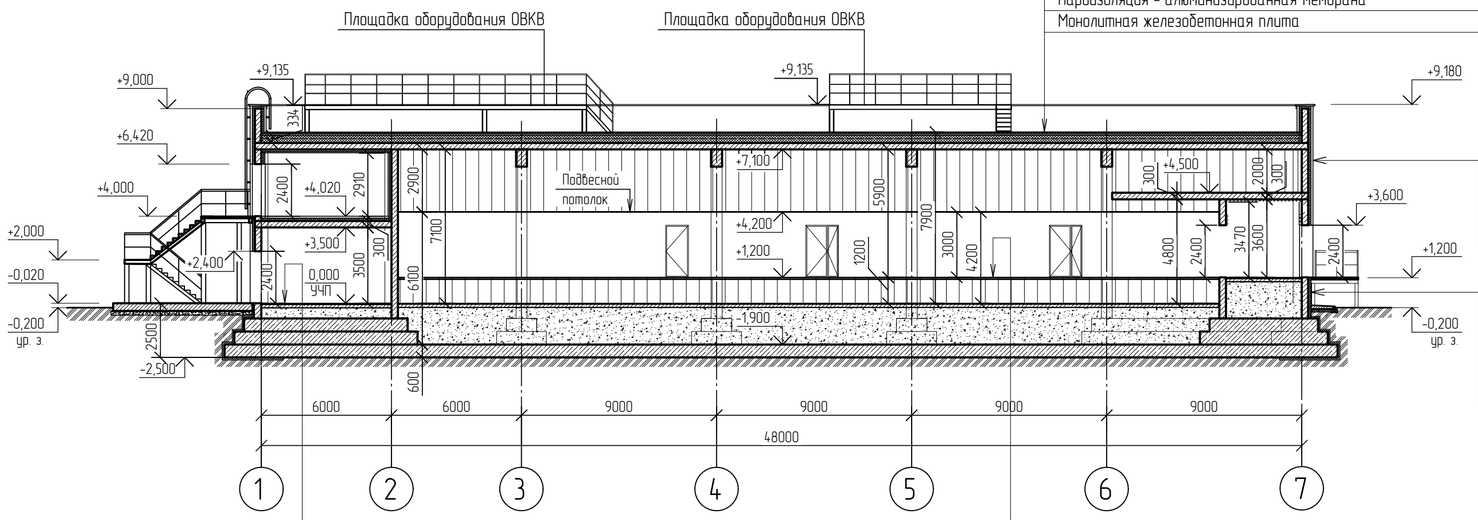

Молниеприемная сетка с держателем проводника
Кровельная гидроизоляционная ПВХ мембрана с механическим креплением
Утеплитель из каменной ваты класса НГ прочностью на сжатие
не менее 60 кПа по ГОСТ 9573-2012, плотностью 180 кг/м^3 - 50 мм
Утеплитель из каменной ваты класса НГ прочностью на сжатие
не менее 40 кПа по ГОСТ 9573-2012, плотностью 110 кг/м^3 - 100 мм
Уклонообразующий слой из керамзитобетона плотностью 600 кг/м^3 - от 40 мм
Пароизоляция - алюминизированная мембрана
Монолитная железобетонная плита

Стеновые трехслойные металлические сэндвич-панели с
утеплителем класса НГ (плотностью не менее 110 кг/м^3)
по подсистеме из металлических прокатных профилей - 120 мм
Невентилируемый воздушный зазор - 60 мм
Монолитная ж.б. стена

Стальной профилированный лист ГОСТ 24045-2016 по несущей
металлической подсистеме
Вентилируемый воздушный зазор - 60 мм
Минераловатный утеплитель марки НГ (плотностью не менее
110 кг/м^3) - 120 мм
Монолитная ж.б. стена

Керамогранит группы AI ГОСТ 13996-2019 антискользящий
износоустойчивый неглазурованный матовый с затиркой швов - 10 мм
Клеящий состав С1 ГОСТ Р 56387-2018 - 10 мм
Водно - дисперсионная грунтовка глубокого проникновения
АК-0 бесцветная ГОСТ 9825-73
Цементно - песчаная стяжка М150 - 40 мм
Подстилающий слой - монолитная ж. б. плита
Засыпка уплотненным песком. см. примечание
Монолитная ж.б. плита

Съемные несгораемые сульфатно-кальциевые плиты фальшпола
размером 600х600 мм (плотностью не менее 1500 кг/м^3)
с антистатическим гомогенным ПВХ покрытием с удельным
поверхностным электрическим сопротивлением $5 \cdot 10^4$ до 10^7 м - 30 мм
Несущий каркас фальшпола - 1200 мм
Водно - дисперсионная грунтовка глубокого проникновения
АК-0 бесцветная ГОСТ 9825-73
Цементно - песчаная стяжка М150 - 40 мм
Подстилающий слой - монолитная ж. б. плита
Засыпка уплотненным песком см. примечание
Монолитная ж.б. плита

Разрез 2–2 (0002...0003)

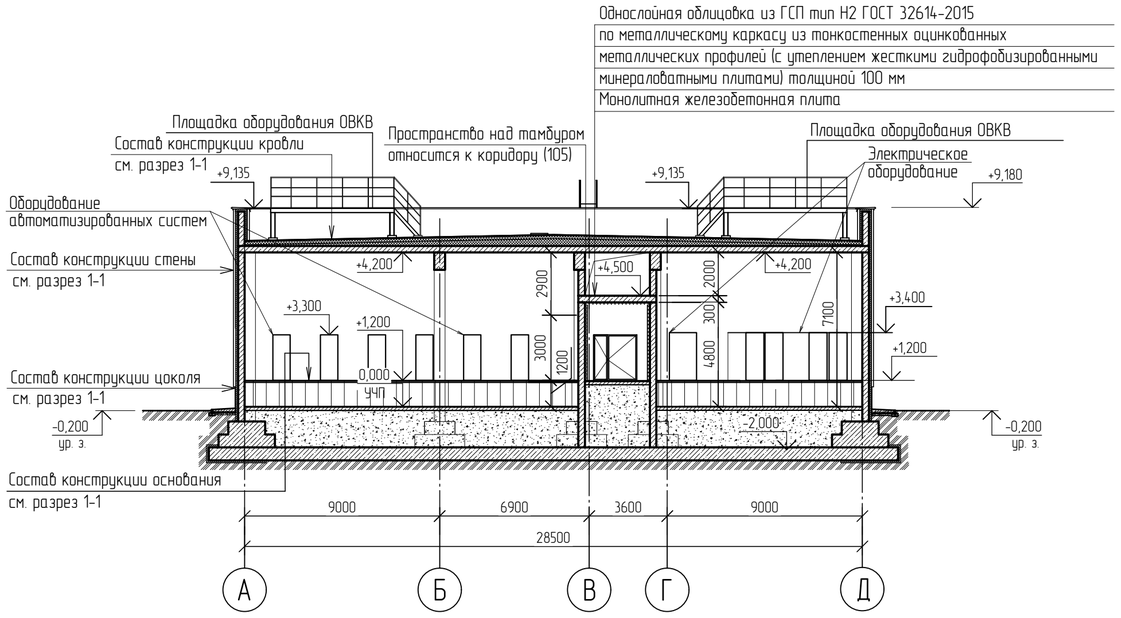

Однослойная облицовка из ГСП тип Н2 ГОСТ 32614-2015
по металлическому каркасу из тонкостенных оцинкованных
металлических профилей (с утеплением жесткими гидрофобизированными
минераловатными плитами) толщиной 100 мм
Монолитная железобетонная плита

В качестве грунта обратной засыпки следует использовать песок мелкой крупности по ГОСТ 8736-2014. Засыпку производить при оптимальной влажности грунта послойно с тщательным уплотнением до $K_{упл}$ = 0,95. Толщина слоя уплотнения не более 600 мм.

						NKNH21002-ПС-ЭБСМ-АР1.2-2201-АР-0004	
						«Строительство производства этилбензола мощностью 350 тыс. тонн в год и производства стирола мощностью 400 тыс. тонн в год», «Строительство производства полистирола мощностью 250 тыс. тонн в год и Строительство общезаводского хозяйства для производства полистирола мощностью 250 тыс. тонн в год и производства этилбензола мощностью 350 тыс. тонн в год и производства стирола мощностью 400 тыс. тонн в год»	
Изм.	Кол.уч.	Лист	№док.	Подпись	Дата		
Разраб.		Вирченко			25.10.24	Аппаратная	Стадия: П; Лист: ; Листов: 1
Рук. гр.		Фанян			25.10.24		
Гл. спец.		Новикова			25.10.24		
Н. контр.					25.10.24	Разрез 1-1. Разрез 2-2	СИБУР НОВЫЕ РЕСУРСЫ
ГИП		Вавилов			25.10.24		

Взам. инв. №
Подп. и дата
Инв. № подл. 00053979

NKNH21002-ПС-ЭБСМ-АР1.2-2201-АР-0004_0_0_RU.dwg

Формат А2

Схема устройства фундаментной плиты

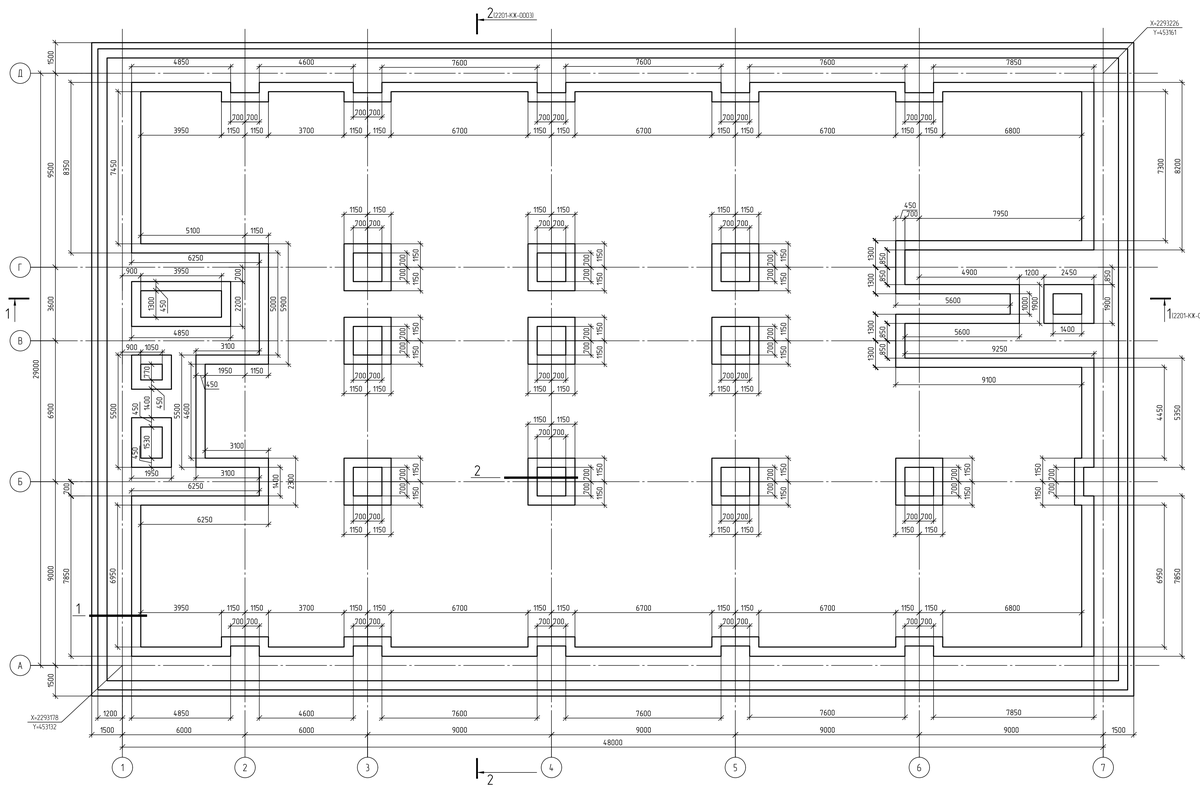

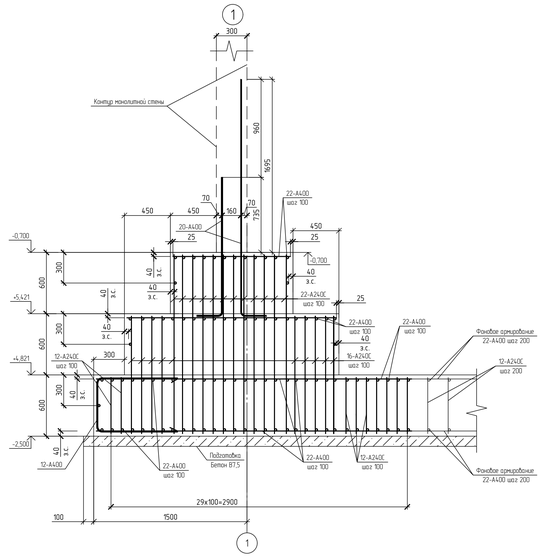

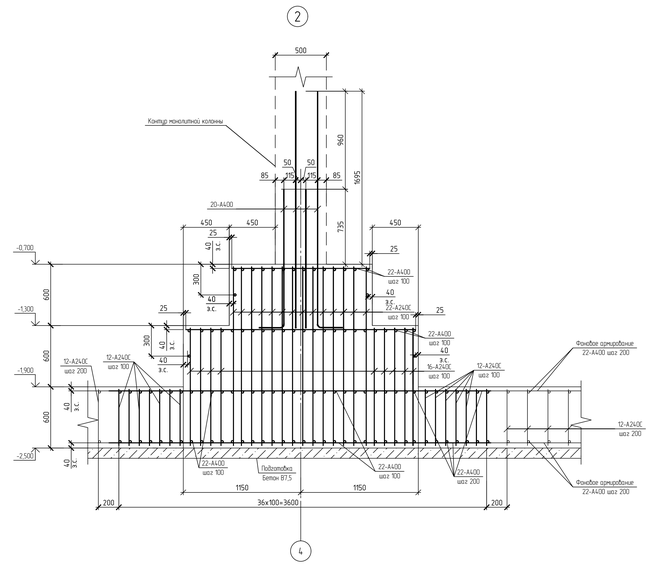

Ситуационный план

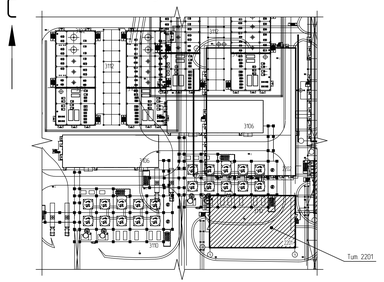

За относительную отметку 0,000 принята абсолютная отметка 196,200 в Балтийской системе высот

								NKNH21002-ПС-ЭБСМ-КР12-2201-КЖ-0001	
								Строительство предприятия аммиачных мощностью 750 тыс. тонн в год и предприятия карбамидных мощностью 1,07 млн. тонн в год. Строительство двух пусковых комплексов для предприятия аммиачных мощностью 750 тыс. тонн в год и предприятия карбамидных мощностью 1,07 млн. тонн в год. Строительство обогатительного комплекса для предприятия аммиачных мощностью 750 тыс. тонн в год и предприятия карбамидных мощностью 1,07 млн. тонн в год	
Изм.	Кол. уч.	Лист	№ док.	Подп.	Дата				
Разраб.		Бурлакова						Узел бокорабочей инклинатора и инклинометра	Стадия: П; Лист: 1; Листов: 1
Нач. гр.		Зубков							
Гл. спец.		Семенов							
Н.контр.								Схема устройства фундаментной плиты	СИБУР
								NKNH21002-ПС-ЭБСМ-КР12-2201-КЖ-0001_0_0_RU.pdf	Формат А2х3

Инв. № подл.	Подп. и дата	Взам. инв. №	
0005.163			

С

Инженерно-геологический разрез по скважинам СКВ 7 – СКВ с-164п

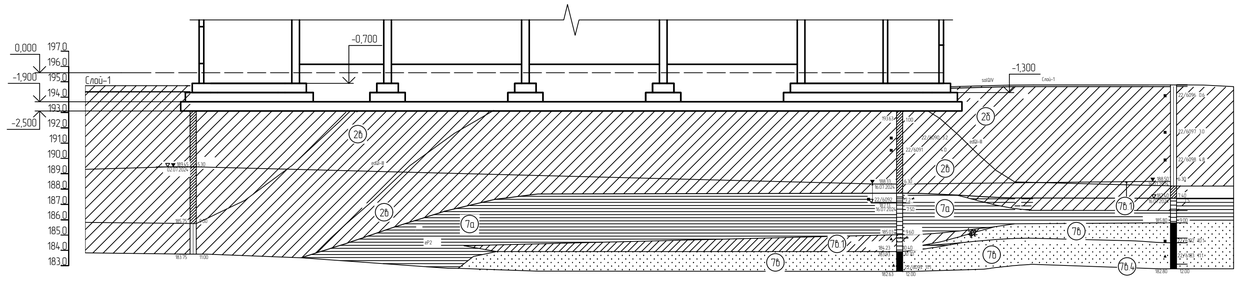

Наименование и № выработки	СКВ 7	СКВ с-163п (арх)	СКВ с-164п (арх)
Абс. отм устья, м	194.8	194.6	194.8
Дата бурения	02.07.2024	16.07.2024	16.07.2024
Расстояние, м	46.1	17.9	

Схема расположения геологических скважин

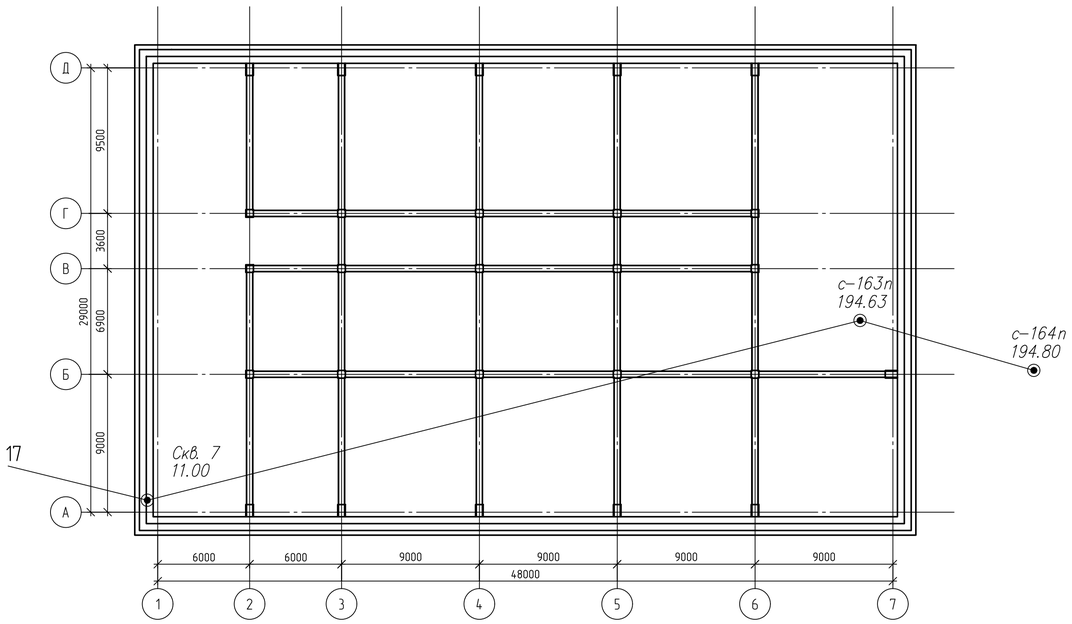

Буровая скважина

СКВ. 25 – 19/07/2023 / 97.96 — в числителе –номер скважины, дата окончания бурения; в знаменателе – абс. отметка устья скважины, м

93.96 | 4.00 / 82.96 | 15.00 — слева – абс. отметка подошвы слоя, м; справа – мощность слоя, м; слева – абс. отметка забоя скважины, м; справа – мощность слоя, м

▽▼ 96.38 (3.00) / 15.12.2023 — Уровень грунтовых вод в числителе – абсолютная отметка уровня грунтовых вод, м; в знаменателе – дата замера

■ 9954 5.0 — образец грунта с ненарушенной структурой, его лаб. номер, глубина отбора, м

▲ 9955 7.0 — образец грунта с нарушенной структурой, его лаб. номер, глубина отбора, м

● 9956 9.0 — проба воды, ее лаб. номер, глубина отбора, м

– сейсморазведочный профиль

В-68 ▼ – точка вертикального электрического зондирования

МС-42 ■ – точка регистрации микросейсм

БТ-09 ■ – точка измерения разности потенциалов для определения наличия БТ

ТСЗ-3 ▼ Точка статического зондирования

Стратиграфическая граница

Литологическая граница

Граница уровня подземных вод

1—1 Линия инженерно-геологического разреза

Скв.1 / 11.00 — Инженерно-геологическая скважина. В числителе – ее номер, в знаменателе – глубина, м

Условные обозначения

Обозначение состояния грунта	Консистенция глинистых грунтов: глина и суглинок	Консистенция глинистых грунтов: супесь	Степень влажности песчаных грунтов
	твердая	твердая	малой степени водонасыщения
	полутвердая	—	—
	тугопластичная		—
	мягкопластичная	пластичная	средней степени водонасыщения
	текучепластичная	—	—
	текучая	текучая	насыщенные водой

Нормативные характеристики физико-механических свойств грунтов

Номер ИГЭ, РГЭ	Условное обозначение	Характеристика грунтов	Плотность, г/см³ ρ	Удельное сцепление, кПа C	Угол внутреннего трения, ° φ	Модуль деформации, МПа E
ИГЭ-2б		Суглинок тяжелый пылеватый тугопластичный, с примесью органического вещества, edQI-III	1.95	28	20	7,5
ИГЭ-2в		Суглинок тяжелый пылеватый мягкопластичный, edQI-III	1.92	21	18	5,2
ИГЭ-7а		Глина легкая пылеватая полутвердая (аргиллит выветрелый), с прослоями песка (выветрелый песчаник), с редкими прослоями щебня известняка, eP2	1.93	55	18	17,7
ИГЭ-7б		Песок мелкий, средней крупности водонасыщенный, средней степени водонасыщения, средней плотности (песчаник выветрелый), eP2	1.98	2	33	24,1
ИГЭ-7б.1		Суглинок тяжелый песчанистый полутвердый (песчаник выветрелый), eP2	1.95	34	22	31,5
ИГЭ-7б.4		Щебенистый грунт очень прочный, водонасыщенный, слабовыветрелый (щебень известняка, аргиллита), eP2	2,13	11	37	28,7

1 Текстовую часть см. NKNH21002-ПС-ЭБСМ-КР1.1.

2 За относительную отметку 0,000 принят уровень планировки, что соответствует абсолютной отметке по генплану 196,200.

Изм.	Кол. уч.	Лист	№ док.	Подп.	Дата	NKNH21002-ПС-ЭБСМ-КР1.2-2201-КЖ-0002		
						Строительство производства этилбензола мощностью 350 тыс. тонн в год и производства стирола мощностью 400 тыс. тонн в год», «Строительство производства полистирола мощностью 250 тыс. тонн в год и Строительство общезаводского хозяйства для производства полистирола мощностью 250 тыс. тонн в год и производства этилбензола мощностью 350 тыс. тонн в год и производства стирола мощностью 400 тыс. тонн в год»		
Разраб.		Бережная				Узел дозирования инициатора и меркаптана	Стадия: П	Лист:	Листов: 1
Рук. гр.		Сидорин							
Гл. спец.		Семенов							
Н.контр.						Схема расположения скважин СКВ 7 – СКВ с-164п	СИБУР НОВЫЕ РЕСУРСЫ		

Инв. № подл. 00054763 | Подп. и дата | Взам. инв. №

NKNH21002-ПС-ЭБСМ-КР1.2-2201-КЖ-0002_0_0_RU.pdf

Формат А1

Схема расположения колонн и монолитных стен на отметке 0.000

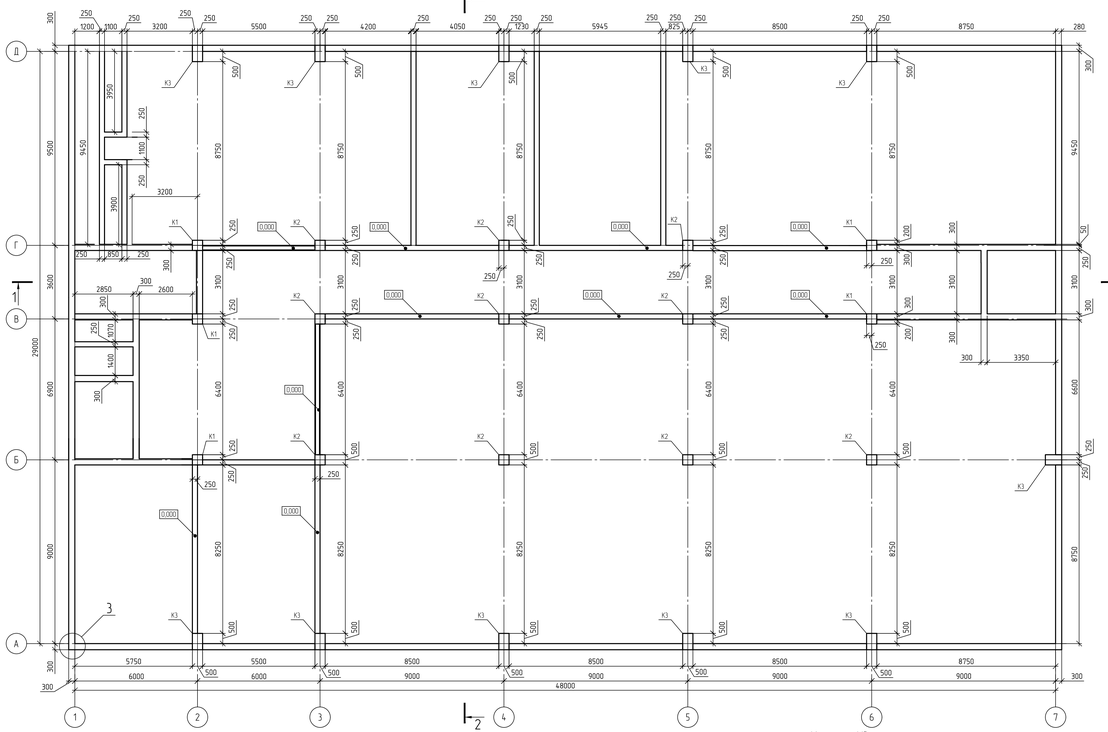

1-1

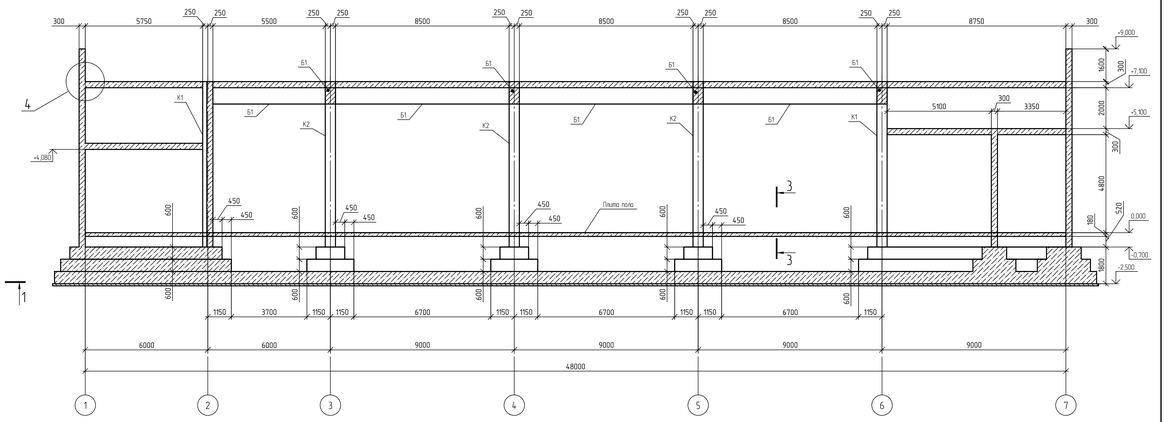

2-2

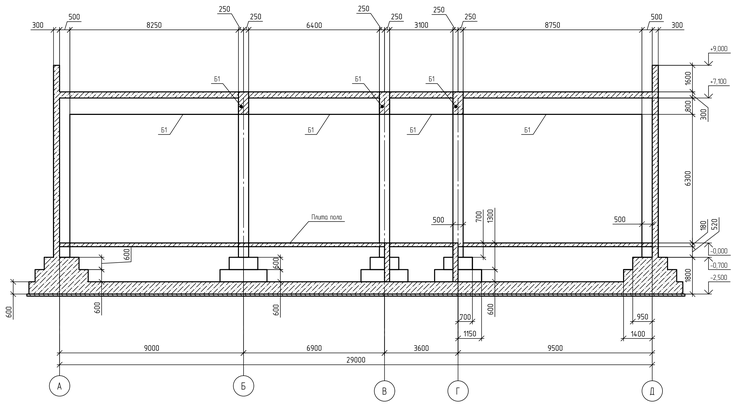

Колонна К3

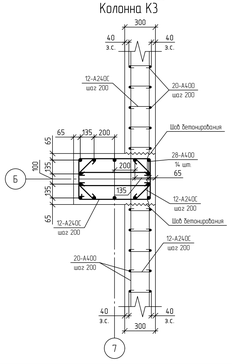

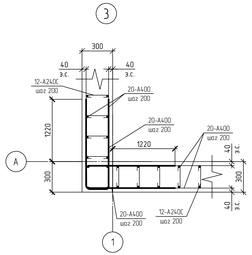

Колонна К1

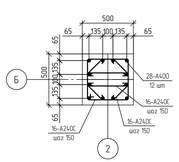

Колонна К2

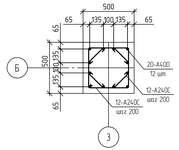

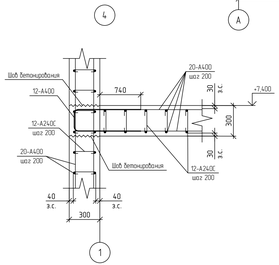

3-3

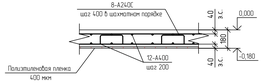

За относительную отметку 0,000 принята абсолютная отметка 196,200 в Балтийской системе высот

							NKNH21002-ПС-ЭБСМ-КР1.2-2201-КЖ-0003		
Изм.	Кол. уч.	Лист	№ док.	Подп.	Дата		Управление по проектированию мощностью 110 тыс. тонн в год и производство сварного полиэтилена 400 тыс. тонн в год. «Строительство производства полиэтилена мощностью 200 тыс. тонн в год и производства сварного полиэтилена 400 тыс. тонн в год» «Строительство производства полиэтилена мощностью 110 тыс. тонн в год и производства сварного полиэтилена 400 тыс. тонн в год»		
Разраб.		Бурлакова				Узел дожоробления инициатора и инициатора	Стадия	Лист	Листов
Пр. гр.		Сидорин					П	1	
Гл. спец.		Семенов							
Н.контр.						Схема расположения колонн и монолитных стен на отм. 0,000	СИБУР		

Инв. № подл. 0005к163 | Подп. и дата | Взам. инв. №

NKNH21002-ПС-ЭБСМ-КР1.2-2201-КЖ-0003_0_0_RU.pdf

Формат А2х3

Схема расположения балок Б1 и плиты покрытия на отм. +7,400

армирование плиты в нижней и верхней зоне

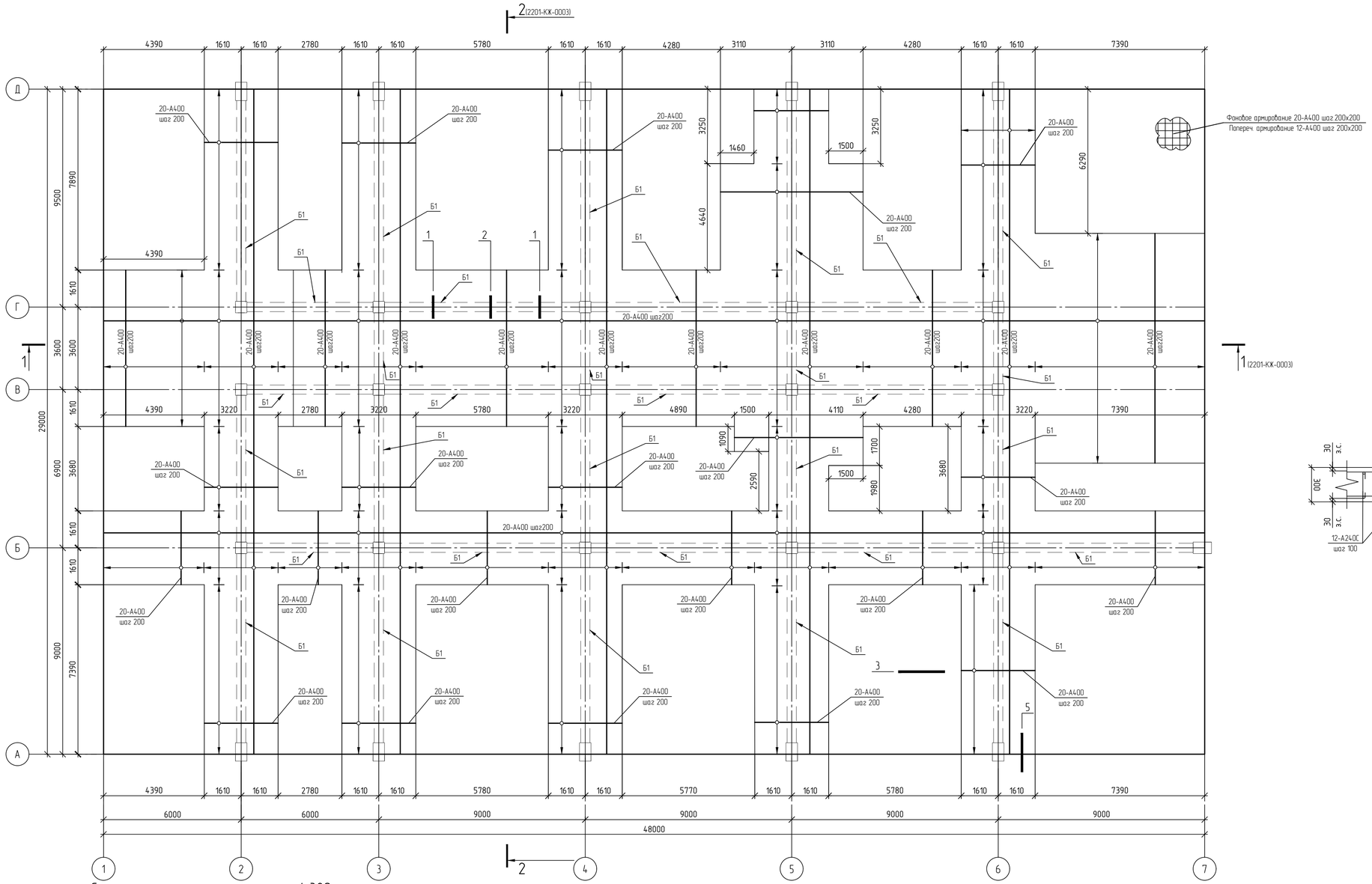

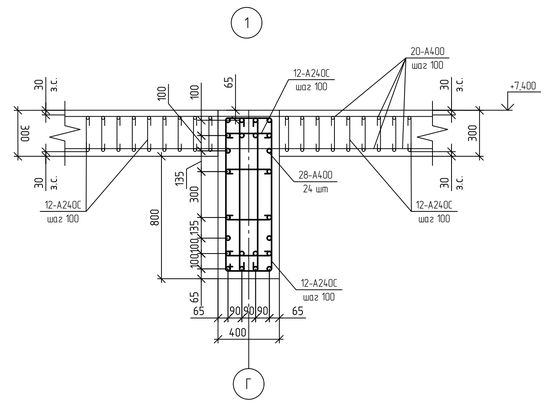

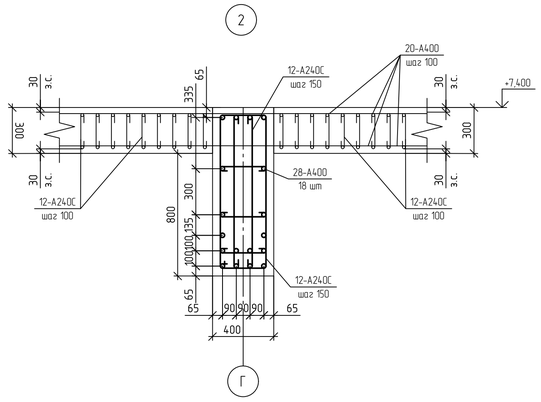

Схема плиты перекрытия на отм. +4,380

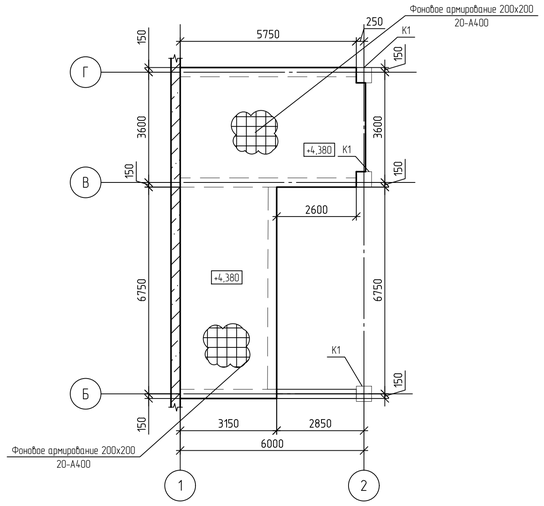

Схема плиты перекрытия на отм. +5,100

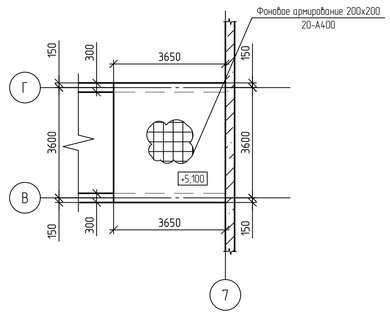

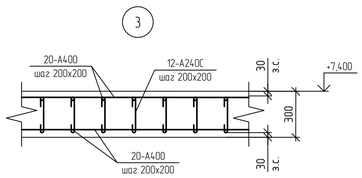

1. Фоновое армирование покрытия выполнить из арматуры 20-А400 с шагом 200х200, поперечное армирование 12-А400 шаг 200х200.
2. Дополнительное армирование выполнить из арматуры 20-А400 с шагом 200х200, поперечное армирование 12-А400 шаг 100х100.
3. Армирование балок Б1 на опоре длинной 1/3 пролета выполнить по узлу 1, армирование балок в пролете выполнить по узлу 2.

						NKNH21002-ПС-ЭБСМ-КР1.2-2201-КЖ-0004	
						Строительство производства этилбензола мощностью 150 тыс. тонн в год и производства стирола мощностью 400 тыс. тонн в год», «Строительство производства полистирола мощностью 250 тыс. тонн в год и Строительство общезаводского хозяйства для производства полистирола мощностью 250 тыс. тонн в год и производства этилбензола мощностью 350 тыс. тонн в год и производства стирола мощностью 400 тыс. тонн в год»	
Изм.	Кол. уч.	Лист	№ док.	Подп.	Дата		
Разраб.		Бережная				Узел дозирования инициатора и меркаптана	Стадия: П; Лист: ; Листов: 1
Рук. гр.		Сидорин					
Гл. спец.		Семенов					
Н.контр.						Схема расположения плиты перекрытия и балок покрытия на отм. +7,100	СИБУР НОВЫЕ РЕСУРСЫ

Взам. инв. №

Подп. и дата

Инв. № подл. 00054763

NKNH21002-ПС-ЭБСМ-КР1.2-2201-КЖ-0004_0_0_RU.pdf

Формат А1

Схема расположения основных элементов металлического каркаса на отм. +0,300 в осях 1 - 7 / А - Л

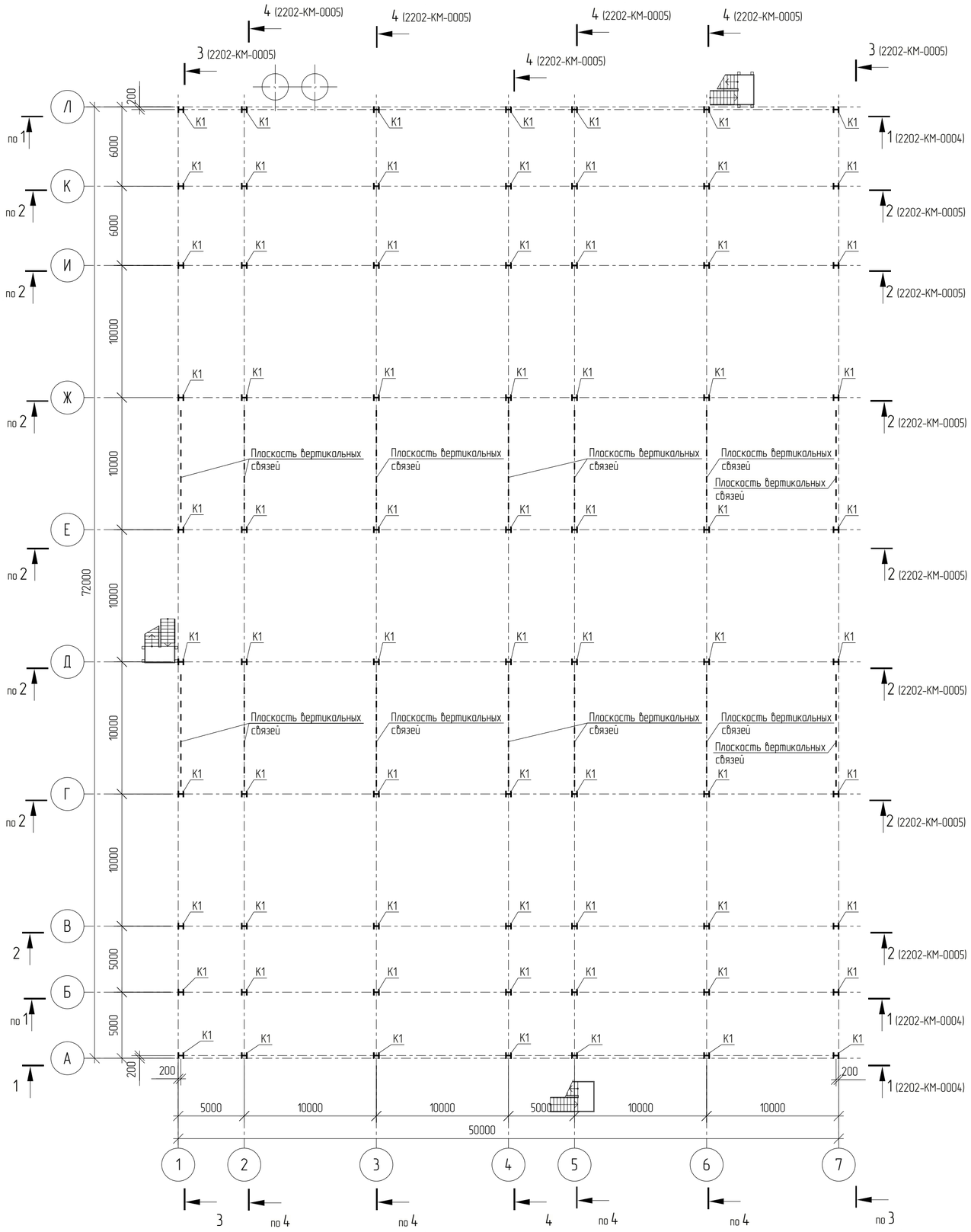

Ведомость элементов

Марка элемента	Сечение			Усилие для прикрепления							Группа конструкций	Наименование или марка металла	Примечание
	Эскиз	Поз.	Состав	Q, кН	N, кН		M, кН*м		M_0, кНм	Q_0, кН			
					+	–	+	–					
Б1	I		I 40Ш2	570	42	1350	–	–	–	–	2	С345-5	
Б2	I		I 35Ш1	220	28	900	–	–	–	–	2	С345-5	
Б3	I		I 30Ш1	110	97	785	–	–	–	–	2	С345-5	
Б4	I		I 20Б2	5	35	45	–	–	–	–	2	С345-5	
Бс1	I		I 40Ш2	280	20	240	–	460	–	–	2	С345-5	
Бс2	I		I 30Ш1	120	27	82	50	126	–	–	2	С345-5	
К1	I		I 40К3	66	–	1900	–	–	–	88	2	С345-5	
П1	I		I 35Б1	40	–	–	–	–	–	–	2	С345-5	
Рр1	I		I 50Ш4	510	330	805	15	630	–	–	2	С345-5	
Рр2	I		I 40Ш2	140	92	432	162	202	–	–	2	С345-5	
Рр3	I		I 40Ш2	148	167	910	117	225	–	–	2	С345-5	
Сб1	□		Гн.□ 160х6	–	124	124	–	–	–	–	2	355-8	
Сб2	□		Гн.□ 120х5	–	–	100	–	–	–	–	2	355-8	
Сг1	□		Гн.□ 120х5	–	–	40	–	–	–	–	2	355-8	
Сг2	□		Гн.□ 100х5	–	35	35	–	–	–	–	2	355-8	
Сг3	□		Гн.□ 80х5	–	27	27	–	–	–	–	2	355-8	

1 Общие указания см. NKNH21002-ПС-ЭБСМ-КР1.1.
2 За относительную отметку 0,000 принят уровень чистого пола, что соответствует абсолютной отметке 196,200.
3 Данный лист смотреть совместно с листами 2202-КМ-0004, 2202-КМ-0005, 2202-КЖ-0001, 2202-КЖ-0003.
4 Узлы см. 2202-КМ-0006.

Взам. инв. №	Подп. и дата	Инв. № подл.
		00054763

Изм.	Кол.уч.	Лист	№док.	Подпись	Дата
Разраб.		Бережная			
Рук. гр.		Сидорин			
Гл. спец.		Семенов			
Н.контр.					

NKNH21002-ПС-ЭБСМ-КР1.2-2202-КМ-0001

«Строительство производства этилбензола мощностью 350 тыс. тонн в год и производства стирола мощностью 400 тыс. тонн в год», «Строительство производства полистирола мощностью 250 тыс. тонн в год и Строительство общезаводского хозяйства для производства полистирола мощностью 250 тыс. тонн в год и производства этилбензола мощностью 350 тыс. тонн в год и производства стирола мощностью 400 тыс. тонн в год»

Здание электроустановок (для ЭБСМ, ПС)

Стадия	Лист	Листов
П		1

Схема расположения основных элементов металлического каркаса на отм +0,300. Схема расположения прогонов. Разрез 1-1

СИБУР НОВЫЕ РЕСУРСЫ

NKNH21002-ПС-ЭБСМ-КР1.2-2202-КМ-0001_0_0_RU.pdf

Формат А2

Схема расположения основных элементов металлического каркаса на отм. +4,750 в осях 1 - 7 / А - Л

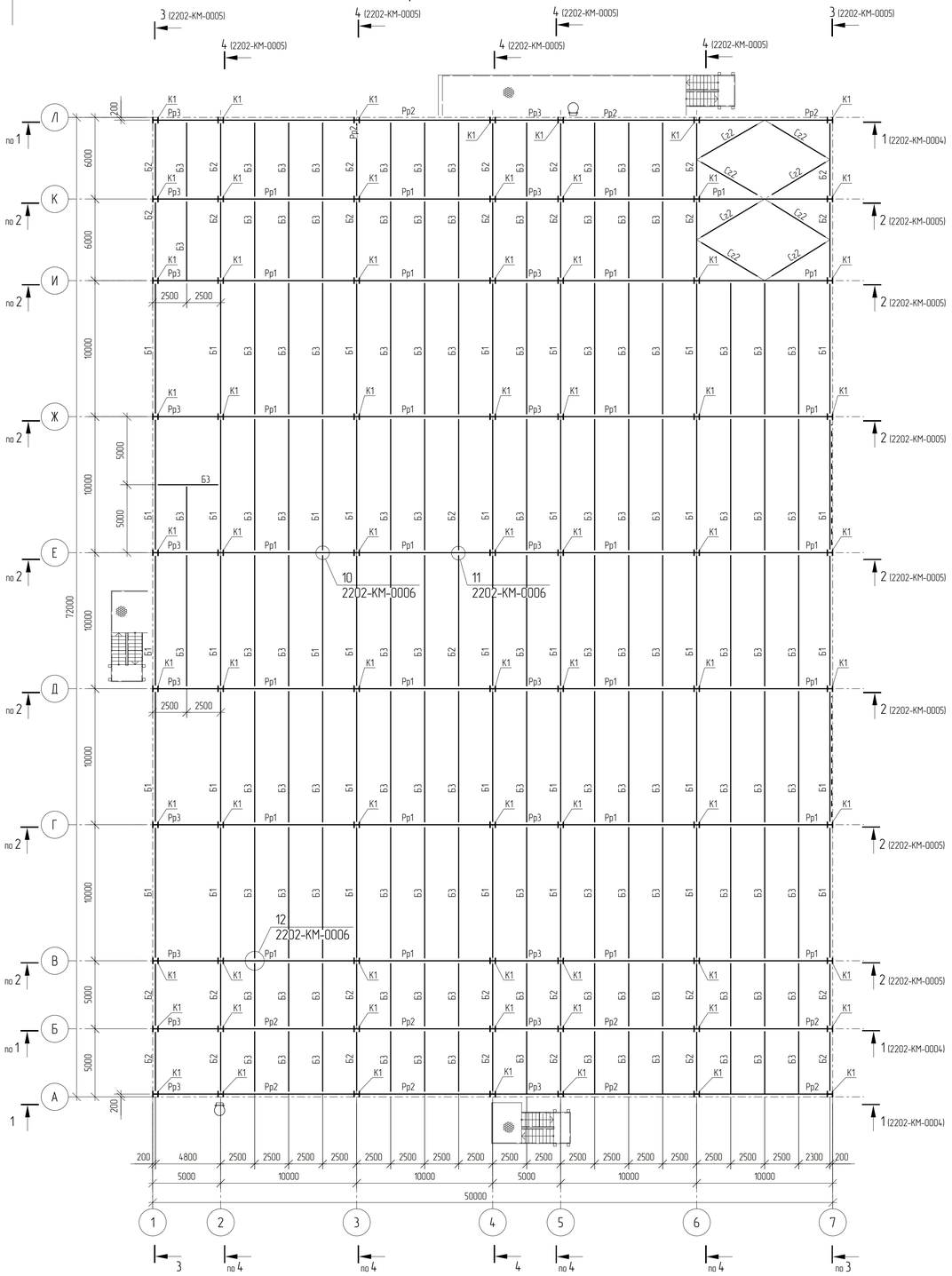

Схема расположения основных элементов металлического каркаса на отм. +9,580 в осях 1 - 7 / А - Л

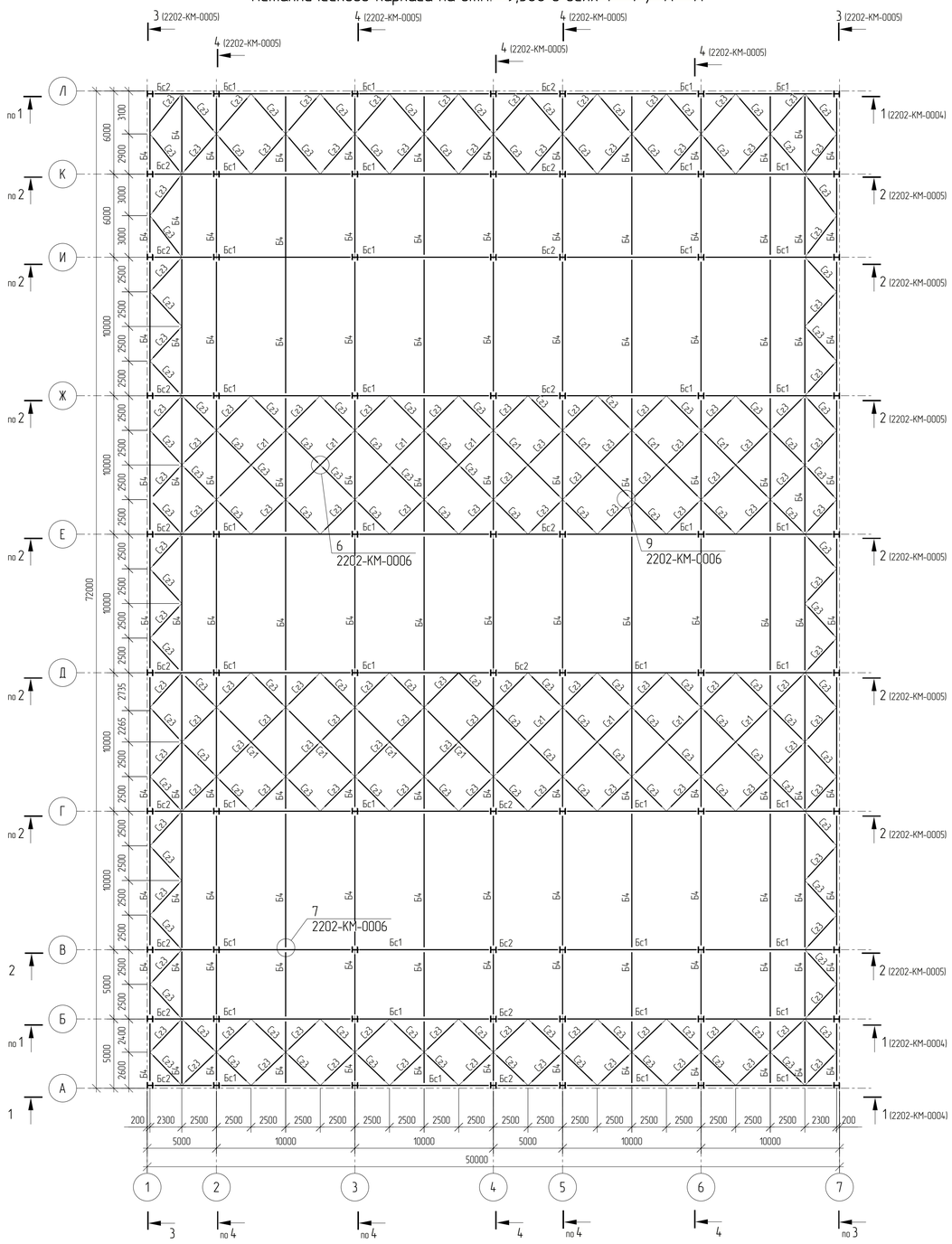

1 Общие указания см. NKNH21002-ПС-ЭБСМ-КР1.1.
2 За относительную отметку 0,000 принят уровень чистого пола, что соответствует абсолютной отметке 196,200.
3 Данный лист смотреть совместно с листами 2202-КМ-0004, 2202-КМ0005, 2202-КЖ0003.
4 Узлы см. 2202-КМ-0006.
5 Ведомость элементов см. 2202-КМ-0001.

						NKNH21002-ПС-ЭБСМ-КР1.2-2202-КМ-0002	
						«Строительство производства этиленового мощностью 350 тыс. тонн в год и производства стирола мощностью 400 тыс. тонн в год», «Строительство производства полистирола мощностью 250 тыс. тонн в год и Строительство общезаводского комплекса для производства полистирола мощностью 250 тыс. тонн в год и производства этиленового мощностью 350 тыс. тонн в год и производства стирола мощностью 400 тыс. тонн в год»	
Изм.	Кол.уч.	Лист	№док.	Подпись	Дата		
Разраб.		Бережная				Здание электроустановок (для ЭБСМ, ПС)	Стадия: П; Лист: ; Листов: 1
Рук. гр.		Сидорин					
Гл. спец.		Семенов					
Н.контр.						Схема расположения основных элементов металлического каркаса на отм +4,750, +9,580	СИБУР

Инв. № подл. 00054763 | Подп. и дата | Взам. инв. №

NKNH21002-ПС-ЭБСМ-КР1.2-2202-КМ-0002_0_0_RU.pdf

Формат А1

С

Схема расположения прогонов
(связи по покрытию условно не показаны)

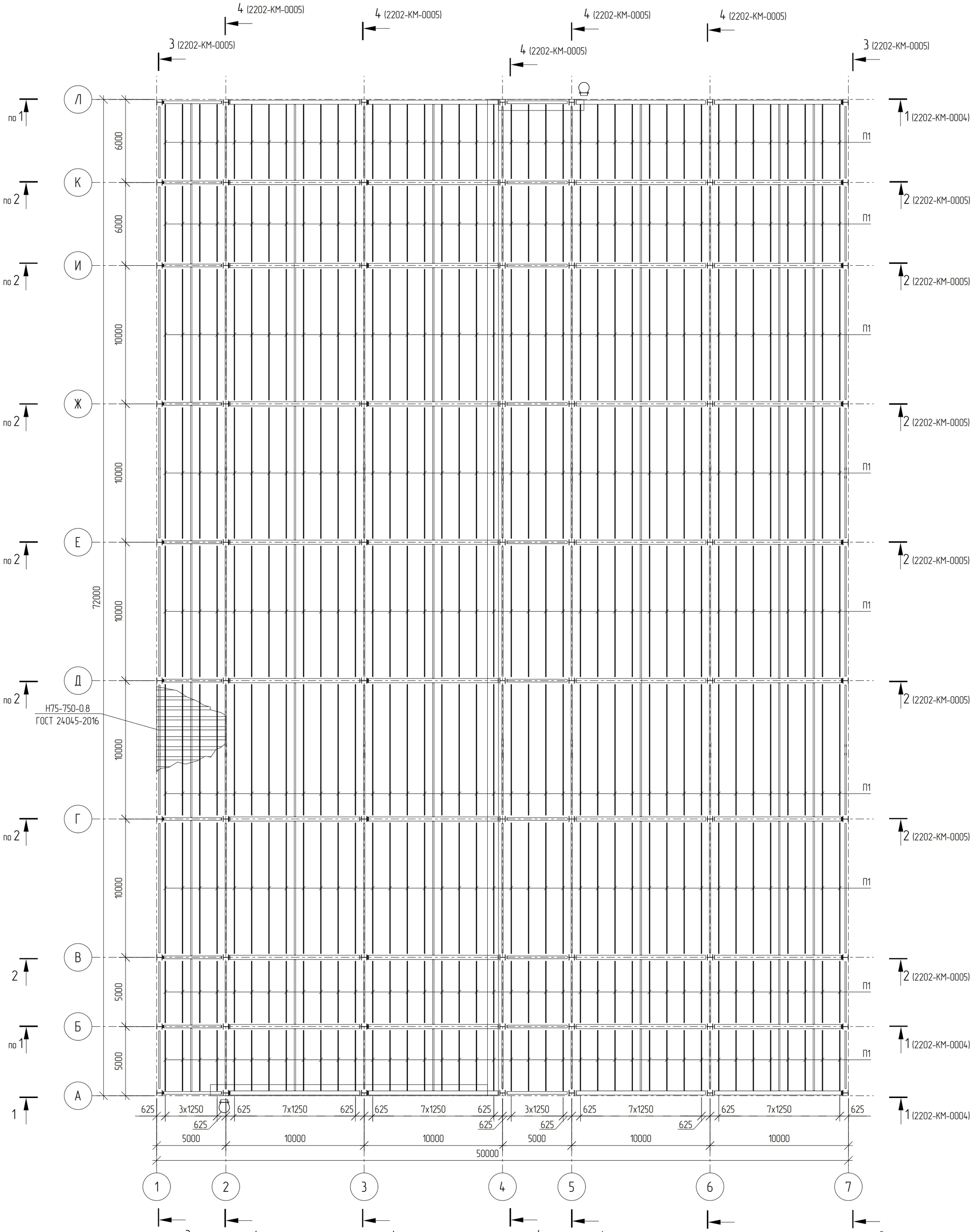

1 Общие указания см. NKNH21002-ПС-ЭБСМ-КР1.1.
2 За относительную отметку 0,000 принят уровень чистого пола, что соответствует абсолютной отметке 196,200.
3 Данный лист смотреть совместно с листами 2202-КМ-0004, 2202-КМ-0005.
4 Ведомость элементов см. 2202-КМ-0001.
5 Узлы см. 2202-КМ-0006.

Изм.	Кол.уч.	Лист	№док.	Подпись	Дата
Разраб.		Бережная			
Рук. гр.		Сидорин			
Гл. спец.		Семенов			
Н.контр.					

NKNH21002-ПС-ЭБСМ-КР1.2-2202-КМ-0003

«Строительство производства этилбензола мощностью 350 тыс. тонн в год и производства стирола мощностью 400 тыс. тонн в год», «Строительство производства полистирола мощностью 250 тыс. тонн в год и Строительство общезаводского хозяйства для производства полистирола мощностью 250 тыс. тонн в год и производства этилбензола мощностью 350 тыс. тонн в год и производства стирола мощностью 400 тыс. тонн в год»

Здание электроустановок (для ЭБСМ, ПС)

Стадия	Лист	Листов
П		1

Схема расположения прогонов

СИБУР НОВЫЕ РЕСУРСЫ

Взам. инв. №	
Подп. и дата	
Инв. № подл.	00054763

Разрез 1 - 1

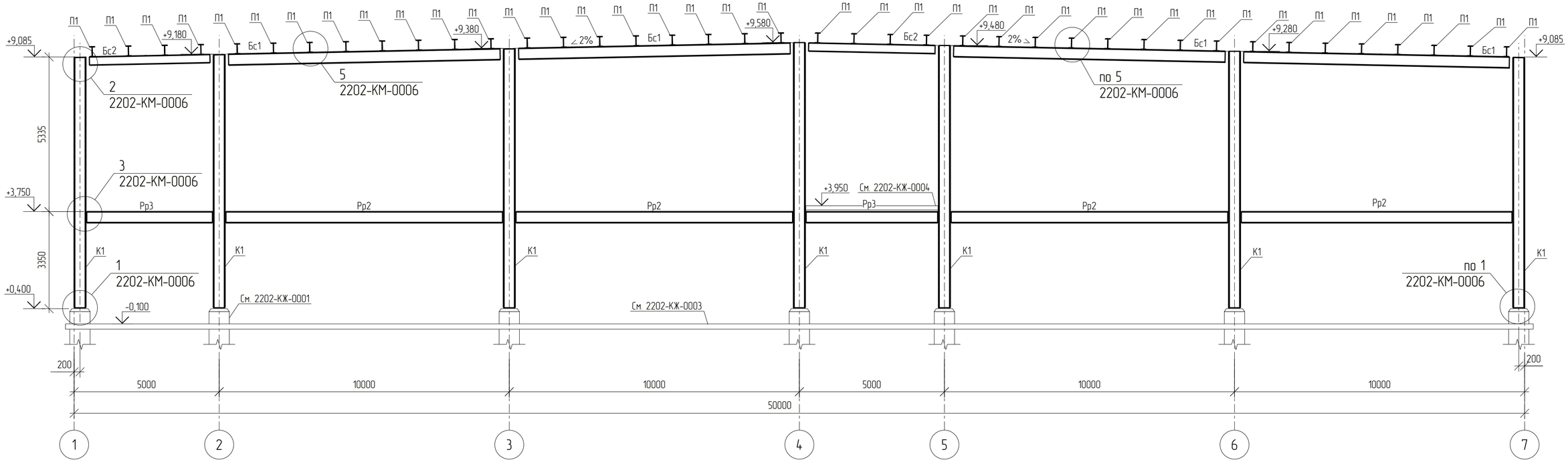

1 Общие указания см. NKNH21002-ПС-ЭБСМ-КР1.1.
2 За относительную отметку 0,000 принят уровень чистого пола, что соответствует абсолютной отметке 196,200.
3 Данный лист смотреть совместно с листами 2202-КМ0001, 2202-КМ0002, 2202-КМ0003, 2202-КЖ0001, 2202-КЖ0003.
4 Узлы см. 2202-КМ-0006.

Изм.	Кол.уч.	Лист	№док.	Подпись	Дата
Разраб.		Бережная			
Рук. гр.		Сидорин			
Гл. спец.		Семенов			
Н.контр.					

NKNH21002-ПС-ЭБСМ-КР1.2-2202-КМ-0004

«Строительство производства этилбензола мощностью 350 тыс. тонн в год и производства стирола мощностью 400 тыс. тонн в год». «Строительство производства полистирола мощностью 250 тыс. тонн в год и Строительство общезаводского хозяйства для производства полистирола мощностью 250 тыс. тонн в год и производства этилбензола мощностью 350 тыс. тонн в год и производства стирола мощностью 400 тыс. тонн в год»

Здание электроустановок (для ЭБСМ, ПС)

Стадия	Лист	Листов
П		1

Разрез 1-1

СИБУР НОВЫЕ РЕСУРСЫ

Взам. инв. №	
Подп. и дата	
Инв. № подл.	00054763

Разрез 2 - 2

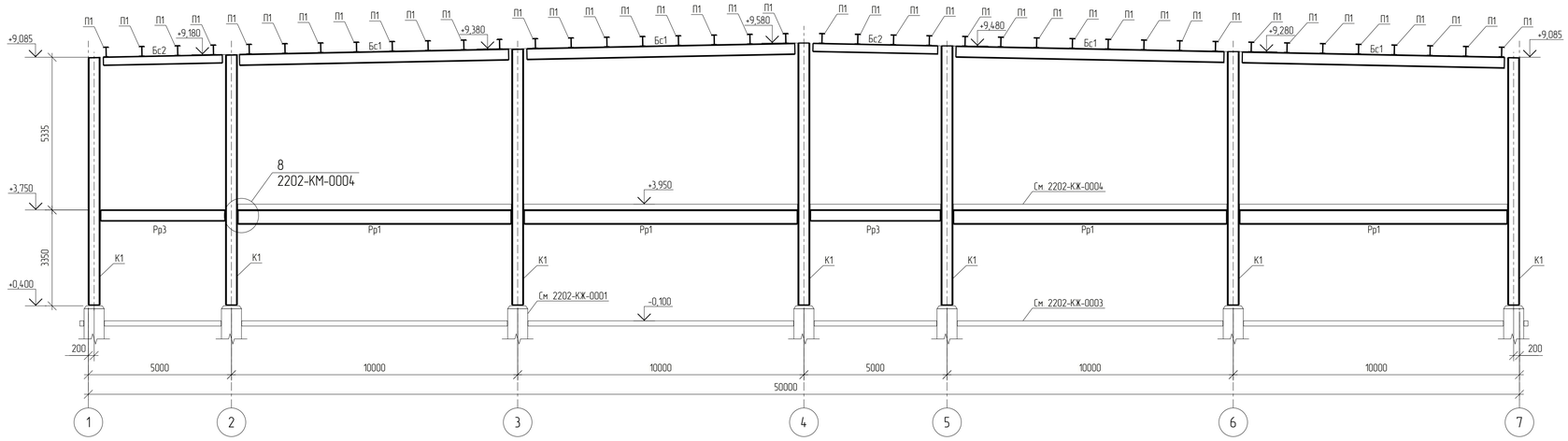

Разрез 3 - 3

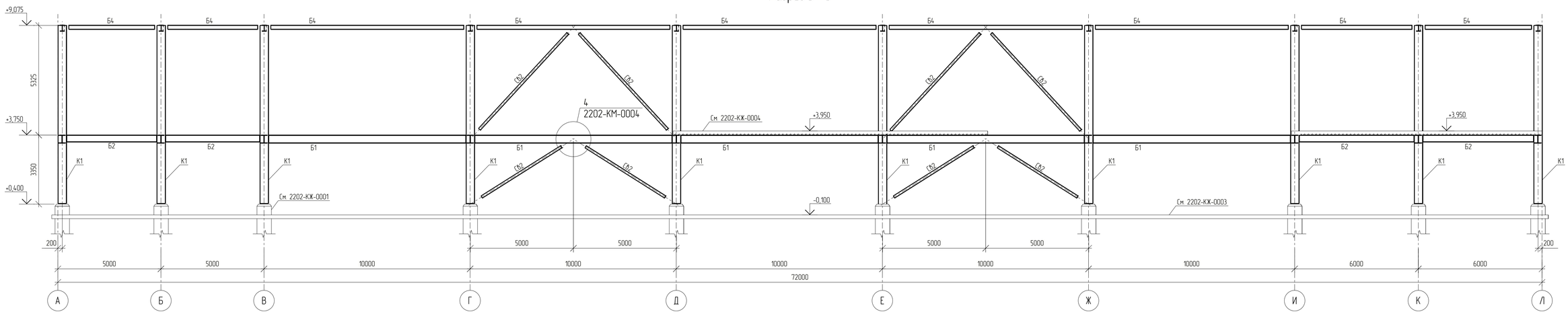

Разрез 4 - 4

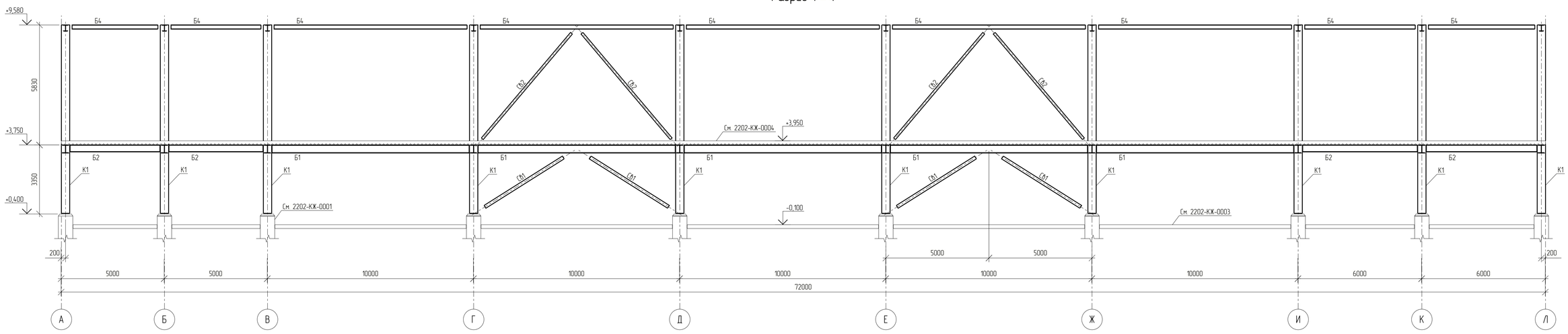

1 Общие указания см. NKNH21002-ПС-ЭБСМ-КР1.1.
2 За относительную отметку 0,000 принят уровень чистого пола, что соответствует абсолютной отметке 196,200.
3 Данный лист смотреть совместно с листами 2202-КМ-0001, 2202-КМ-0002, 2202-КМ-0003, 2202-КЖ-0001, 2202-КЖ-0003.
4 Ведомость элементов см. 2202-КМ-0001.
5 Узлы см. 2202-КМ-0006.

Изм.	Колуч.	Лист	№док.	Подпись	Дата
Разраб.		Бережная			
Рук. гр.		Сидорин			
Гл. спец.		Семенов			
Н.контр.					

NKNH21002-ПС-ЭБСМ-КР1.2-2202-КМ-0005

«Строительство производства этиленового мощностью 350 тыс. тонн в год и производства стирола мощностью 400 тыс. тонн в год». «Строительство производства полистирола мощностью 250 тыс. тонн в год и Строительство общезаводского хозяйства для производства полистирола мощностью 250 тыс. тонн в год и производства этиленового мощностью 350 тыс. тонн в год и производства стирола мощностью 400 тыс. тонн в год»

Здание электроустановок (для ЭБСМ, ПС)

Стадия	Лист	Листов
П		1

Разрезы 2-2, 3-3, 4-4

СИБУР НОВЫЕ РЕСУРСЫ

NKNH21002-ПС-ЭБСМ-КР1.2-2202-КМ-0005_0_0_RU.pdf

Формат А1

Взам. инв. №

Подп. и дата

Инв. № подл. 00054763

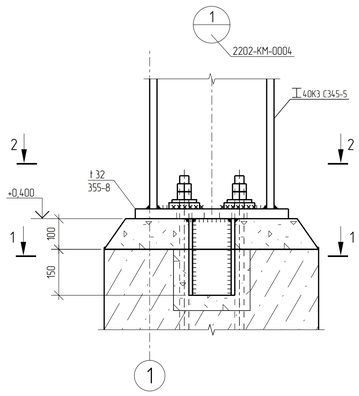

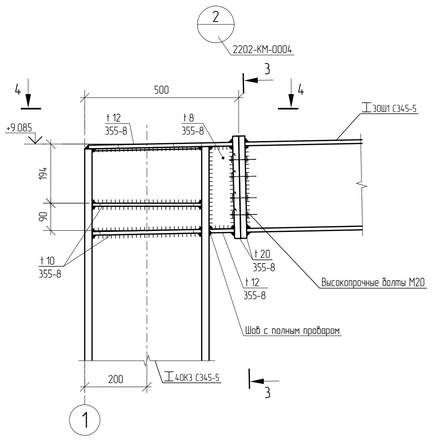

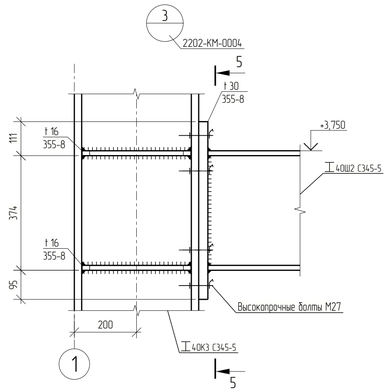

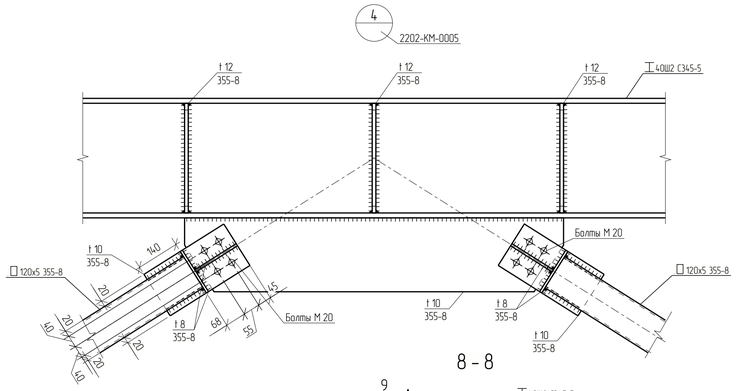

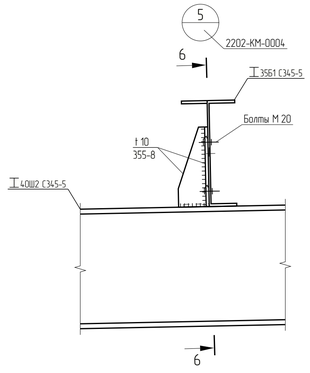

1 - 1

Подколонник условно не показан

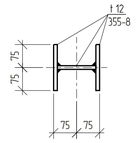

3 - 3

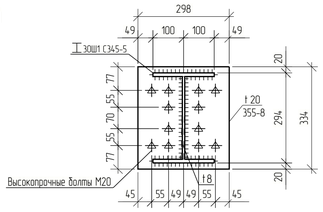

5 - 5

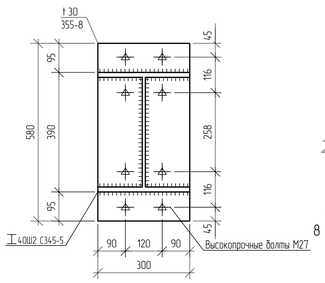

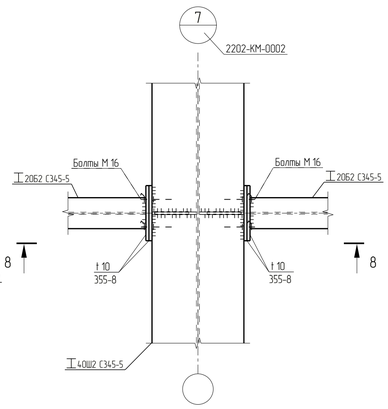

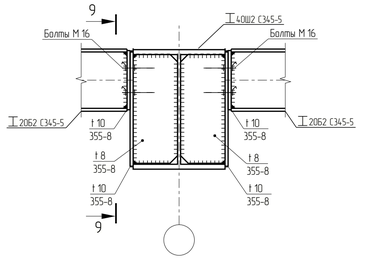

6 - 6

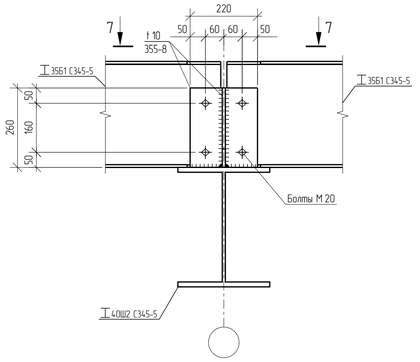

2 - 2

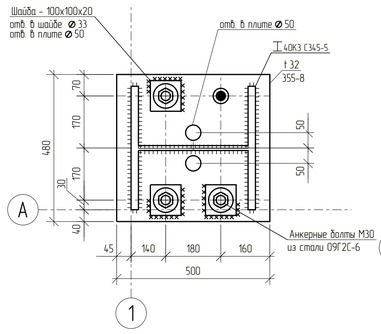

4 - 4

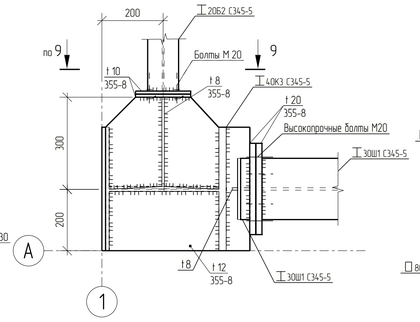

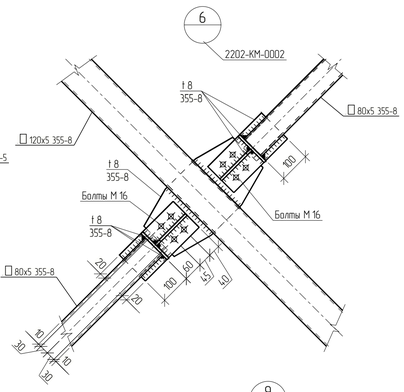

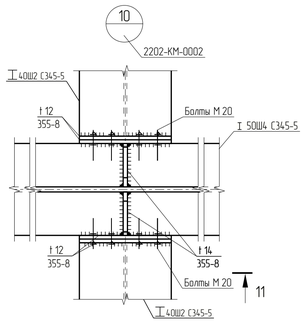

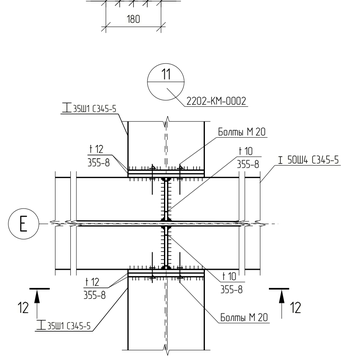

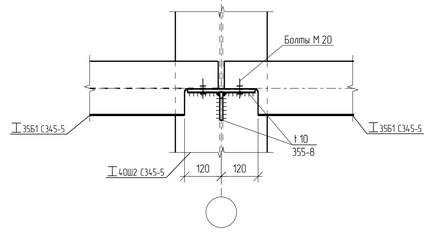

7 - 7

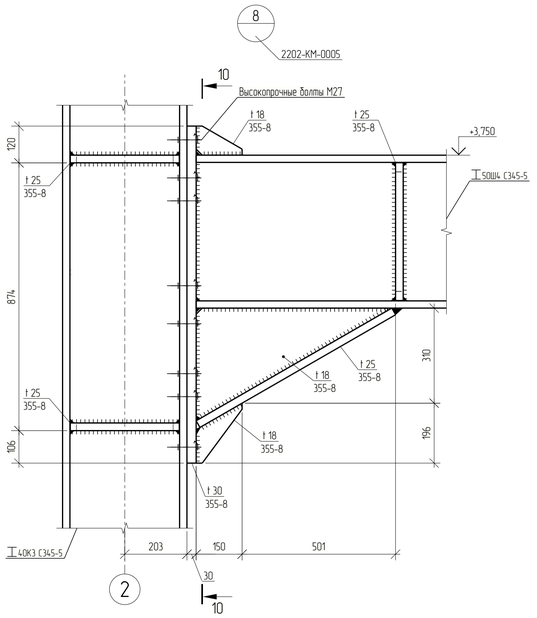

10 - 10

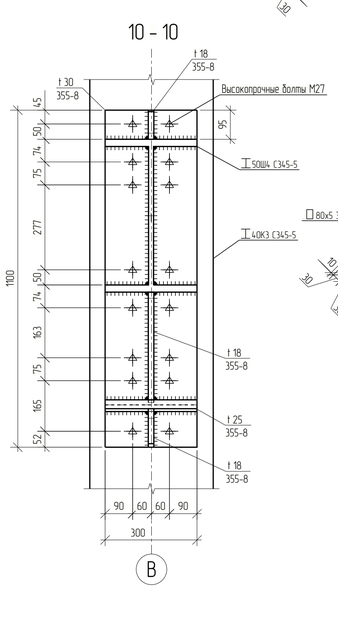

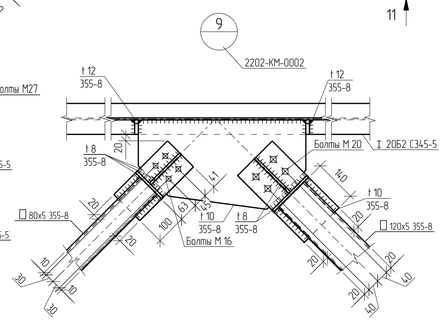

11 - 11

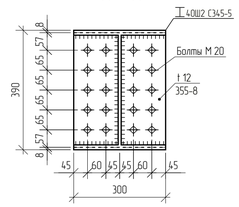

12 - 12

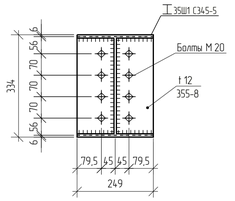

13 - 13

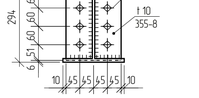

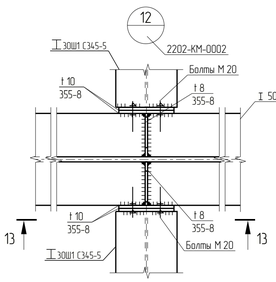

1. За относительную отметку 0,000 принят уровень чистого пола, что соответствует абсолютной отметке 196,200.
2. Данный лист смотреть совместно с листами 2202-КМ-0001..0005.
3. Ведомость элементов см. 2202-КМ-0001.
4. Анкерные болты должны выполняться в соответствии с ГОСТ 24379.0-2012, 24379.1-2012. Резьбу нарезать от верха фундамента.
5. Все неоговоренные швы принимать по расчетным усилиям и в соответствии с таблицей 38 СП 16.13330.2017.
6. Неуказанная сталь - 355-В.
7. Неуказанные болты - М20 кл. прочности 8.8, класс точности В.

							NKNH21002-ПС-ЭБСМ-КР1.2-2202-КМ-0006			
							«Строительство производства этиленового мощностью 350 тыс. тонн в год и производства стирола мощностью 400 тыс. тонн в год». «Строительство производства полистирола мощностью 250 тыс. тонн в год и Строительство общезаводского хозяйства для производства полистирола мощностью 250 тыс. тонн в год и производства этиленового мощностью 350 тыс. тонн в год и производства стирола мощностью 400 тыс. тонн в год»			
Изм.	Кол.уч.	Лист	№док.	Подпись	Дата					
Разраб.		Бережная					Здание электроустановок (для ЭБСМ, ПС)	Стадия	Лист	Листов
Рук. гр.		Сидорин						П		1
Гл. спец.		Семенов								
Н.контр.							Узлы 1..12. Сечения 1-1..13-13	СИБУР		

Взам. инв. №

Подп. и дата

Инв. № подл. 00054763

NKNH21002-ПС-ЭБСМ-КР12-2202-КМ-0006_0_0_RU.pdf

Формат А1

Схема расположения фундаментов

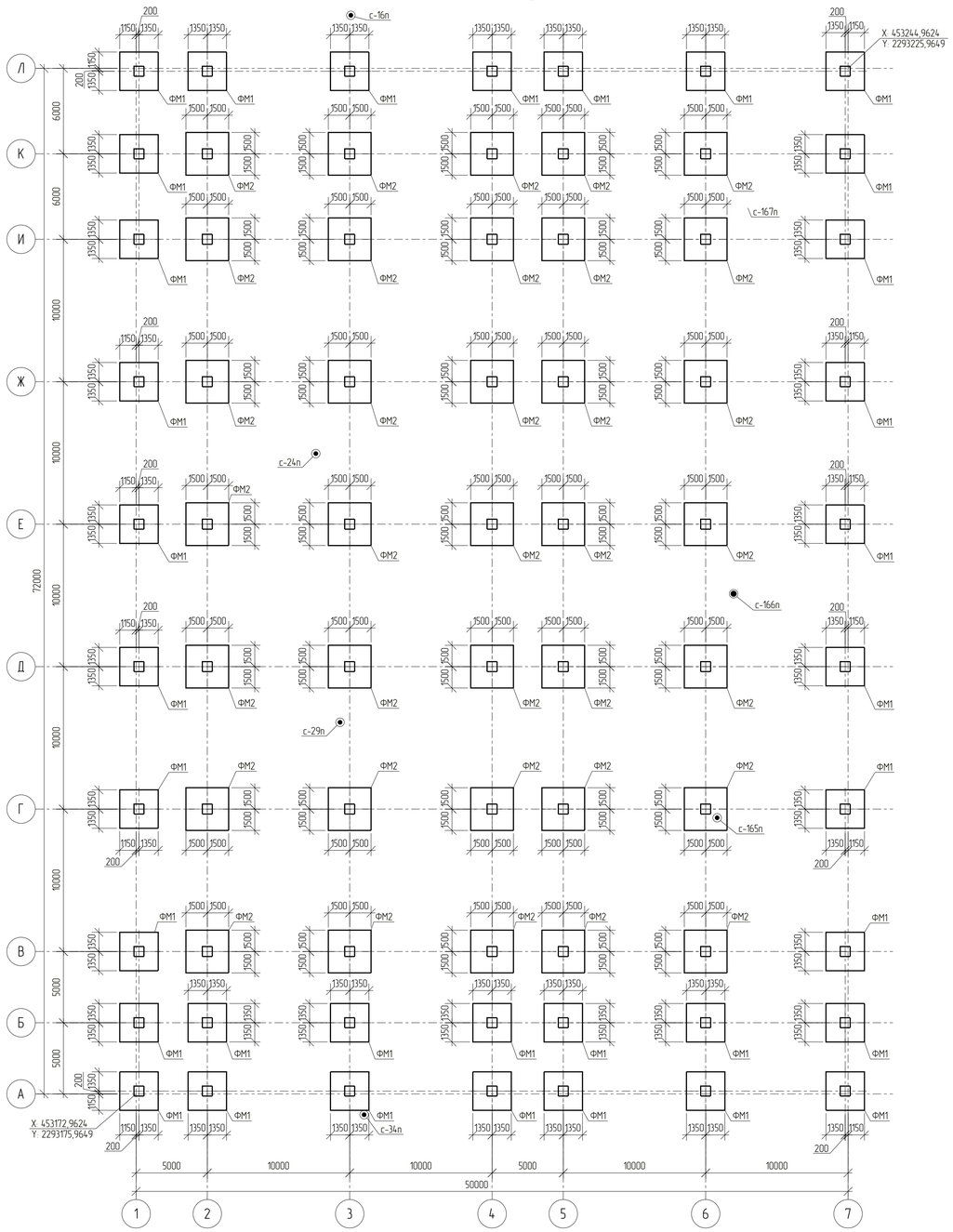

Ситуационный план

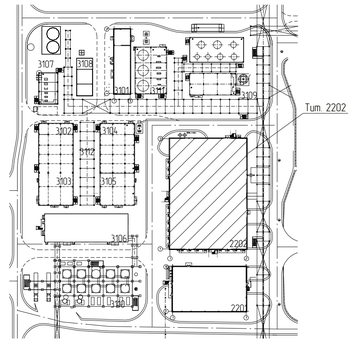

Спецификация к схеме расположения

Поз.	Обозначение	Наименование	Кол.	Масса, ед., кг	Примечание
		Фундаменты монолитные			
ФМ1		Фундамент монолитный ФМ1	35		
ФМ2		Фундамент монолитный ФМ2	35		

1 - 1
Опалубка

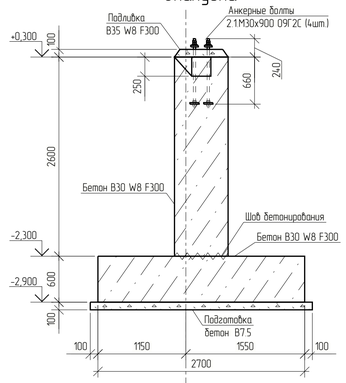

2 - 2
Опалубка

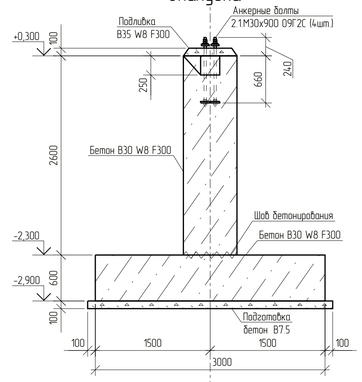

3 - 3

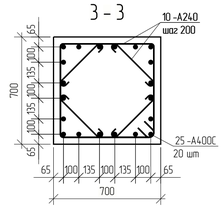

1 - 1
Армирование

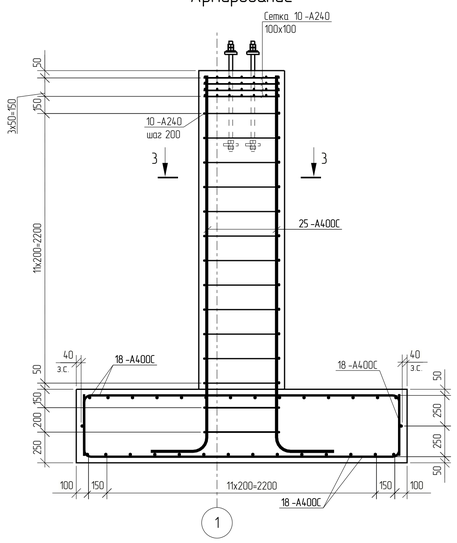

2 - 2
Армирование

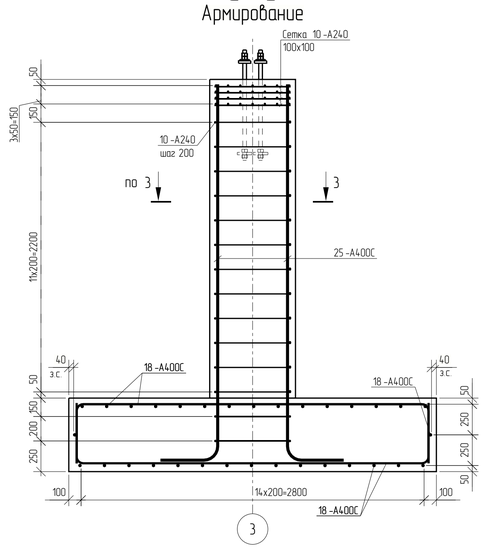

Фундамент монолитный ФМ1

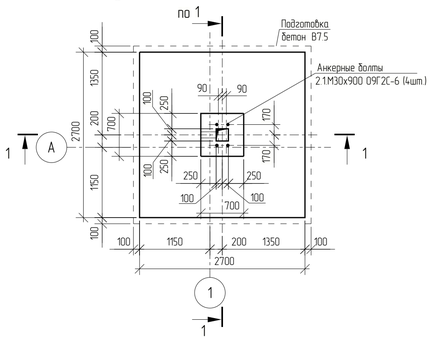

Фундамент монолитный ФМ2

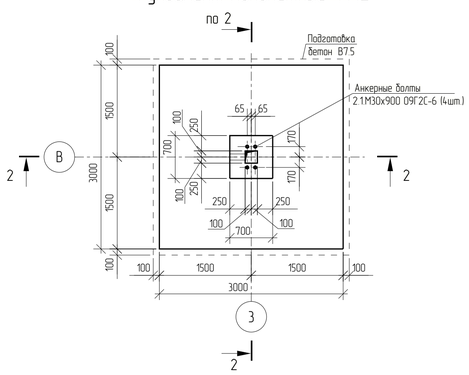

Условные обозначения

◉ – Инженерно-геологическая скважина

Принятые сокращения

абс. – абсолютная
относит. – относительная

1 Общие указания см. NKNH21002-ПС-ЭБСМ-КР1.1
2 Инженерно-геологический разрез см. NKNH21002-ПС-ЭБСМ-КР1.2-2202-КЖ-0002
3 За относительную отметку 0,000 принят уровень чистого пола, что соответствует абсолютной отметке 196,200

Изм.	Кол.уч.	Лист	№док.	Подпись	Дата
Разраб.		Березняя			
Рук. гр.		Сидорин			
Гл. спец.		Семенов			
Н.контр.					

NKNH21002-ПС-ЭБСМ-КР1.2-2202-КЖ-0001

«Строительство производства этиленового мощностью 350 тыс. тонн в год и производства стирола мощностью 400 тыс. тонн в год». «Строительство производства полистирола мощностью 250 тыс. тонн в год и Строительство общежитийского комплекса для производства полистирола мощностью 250 тыс. тонн в год и производства этиленового мощностью 350 тыс. тонн в год и производства стирола мощностью 400 тыс. тонн в год»

Здание электроустановок (для ЭБСМ, ПС)

Стадия	Лист	Листов
П		1

Схема расположения фундаментов
Фундамент монолитный ФМ1, ФМ2

СИБУР НОВЫЕ РЕСУРСЫ

Взам. инв. №
Подп. и дата
Инв. № подл. 00054763

NKNH21002-ПС-ЭБСМ-КР1.2-2202-КЖ-0001_0_0_RU.pdf

Формат А1

Инженерно-геологический разрез по скважинам СКВ с-167п - СКВ с-165-п

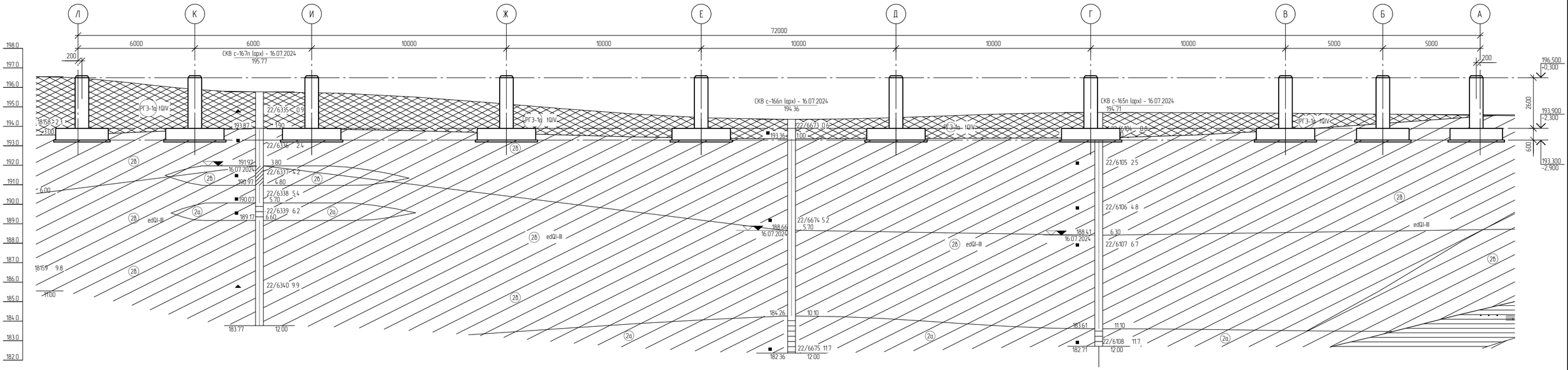

Наименование и N выработки	СКВ с-167п (арх)	СКВ с-166п (арх)	СКВ с-165п (арх)
Абс. отм. устья, м	195.8	194.4	194.7
Дата бурения	16.07.2024	16.07.2024	16.07.2024
Расстояние, м	27.3	15.8	

Нормативные характеристики физико-механических свойств грунтов

Номер ИГЭ, РГЭ	Условное обозначение	Характеристика грунтов	Плотность, г/см³	Удельное сцепление, кПа	Угол внутреннего трения, °	Модуль деформации, МПа
			ρ	C	φ	E
РГЭ-1а		Насыпной грунт- суглинок тяжелый пылеватый, глина легкая пылеватая с прослоями песка мелкого, с примесью органического вещества полутвердые, тугопластичные, tQIV	1,94	36	23	12,1
ИГЭ-2а		Суглинок тяжелый пылеватый полутвердый, с примесью органического вещества, edQI-III	1,96	38	23	14,5
ИГЭ-2б		Суглинок тяжелый пылеватый тугопластичный, с примесью органического вещества, edQI-III	1,95	28	20	7,5
ИГЭ-2б		Суглинок тяжелый пылеватый мягкопластичный, edQI-III	1,92	21	18	5,2

Условные обозначения

Обозначение состояния грунта	Консистенция глинистых грунтов: глина и суглинок	Консистенция глинистых грунтов: супесь	Степень влажности песчаных грунтов
	твердая	твердая	малой степени водонасыщения
	полутвердая	—	—
	тугопластичная		—
	мягкопластичная	пластичная	средней степени водонасыщения
	текучепластичная	—	—
	текучая	текучая	насыщенные водой

Стратиграфическая граница

Литологическая граница

Граница уровня подземных вод

Буровая скважина

СКВ 25 - 19/07/2023 — в числителе - номер скважины, дата окончания бурения;
97.96 — в знаменателе - абс. отметка устья скважины, м

93.96 | 4.00 — слева - абс. отметка подошвы слоя, м; справа - мощность слоя, м

82.96 | 15.00 — слева - абс. отметка забоя скважины, м; справа - мощность слоя, м

▽▼ 96.38 (3.00) / 15.12.2023 — Уровень грунтовых вод: в числителе - абсолютная отметка уровня грунтовых вод, м; в знаменателе - дата замера

■ 9954 5.0 — образец грунта с ненарушенной структурой, его лаб. номер, глубина отбора, м

▲ 9955 7.0 — образец грунта с нарушенной структурой, его лаб. номер, глубина отбора, м

● 9956 9.0 — проба воды, ее лаб. номер, глубина отбора, м

Принятые сокращения

абс. - абсолютная
относит. - относительная

1 Текстовую часть см. NKNH21002-ПС-ЭБСМ-КР1.1.
2 Данный лист см. совместно с NKNH21002-ПС-ЭБСМ-КР1.2-3108-КЖ-0001.
3 Значения нормативных характеристик физико-механических свойств грунтов приведены при полной влажности.

Изм.	Кол.уч.	Лист	N°док.	Подпись	Дата
Разраб.		Березкина			
Рук. гр.		Сидарин			
Гл. спец.		Семенов			
Н. контр.					

NKNH21002-ПС-ЭБСМ-КР1.2-2202-КЖ-0002

«Строительство производства этилбензола мощностью 350 тыс. тонн в год и производства стирола мощностью 400 тыс. тонн в год», «Строительство производства полистирола мощностью 250 тыс. тонн в год и Строительство общезаводского хозяйства для производства полистирола мощностью 250 тыс. тонн в год и производства этилбензола мощностью 350 тыс. тонн в год и производства стирола мощностью 400 тыс. тонн в год»

Здание электроцустановок (для ЭБСМ, ПС)

Стадия	Лист	Листов
П		1

Инженерно-геологический разрез по скважинам СКВ с-167п - СКВ с-165-п

СИБУР НОВЫЕ РЕСУРСЫ

Взам. инв. N° | Подп. и дата | Инв. N° подл. 00054763

NKNH21002-ПС-ЭБСМ-КР1.2-2202-КЖ-0002_0_0_RU.dwg

Формат А2

Схема расположения монолитных плит пола на отм. -0,100

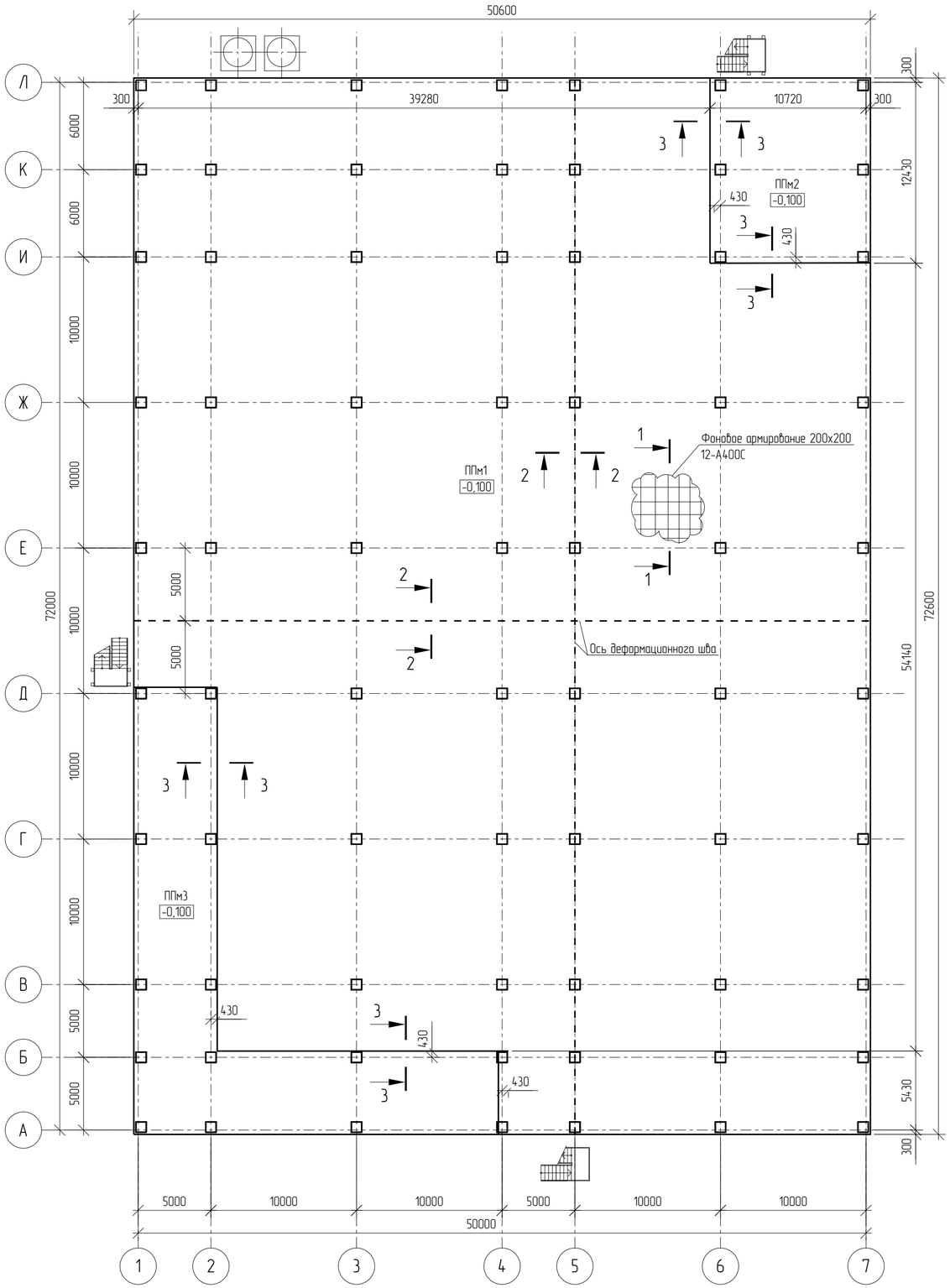

Спецификация к схеме расположения

Поз.	Обозначение	Наименование	Кол.	Масса, ед., кг	Примечание
		Плиты монолитные			
ППм1		Плита пола монолитная ППм1	1		
ППм2		Плита пола монолитная ППм2	1		
ППм3		Плита пола монолитная ППм3	1		

1 - 1

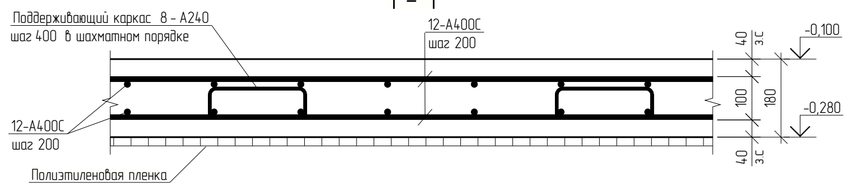

2 - 2

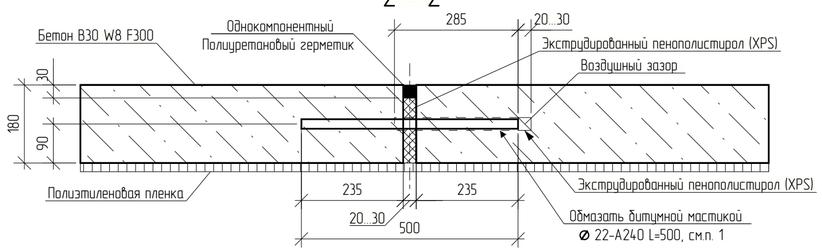

3 - 3

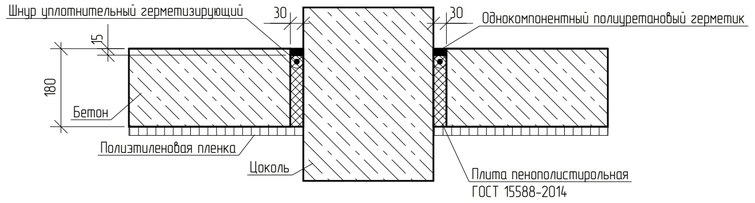

1 Общие указания см. NKNH21002-ПС-ЭБСМ-КР1.1.
2 За относительную отметку 0,000 принят уровень чистого пола, что соответствует абсолютной отметке 196,200.

Изм	Кол.уч	Лист	№док.	Подпись	Дата
Разраб.		Бережная			
Рук. гр.		Сидорин			
Гл. спец.		Семенов			
Н.контр.					

NKNH21002-ПС-ЭБСМ-КР1.2-2202-КЖ-0003

«Строительство производства этилбензола мощностью 350 тыс. тонн в год и производства стирола мощностью 400 тыс. тонн в год», «Строительство производства полистирола мощностью 250 тыс. тонн в год и Строительство общезаводского хозяйства для производства полистирола мощностью 250 тыс. тонн в год и производства этилбензола мощностью 350 тыс. тонн в год и производства стирола мощностью 400 тыс. тонн в год»

Здание электроустановок (для ЭБСМ, ПС)

Стадия	Лист	Листов
П		1

Схема расположения монолитных плит пола на отм -0,100

СИБУР НОВЫЕ РЕСУРСЫ

Взам. инв. №	
Подп. и дата	
Инв. № подл.	00054763

С

Схема устройства плиты перекрытия по несъемной опалубке в осях 1-7 / А-Л на отм. +3,950

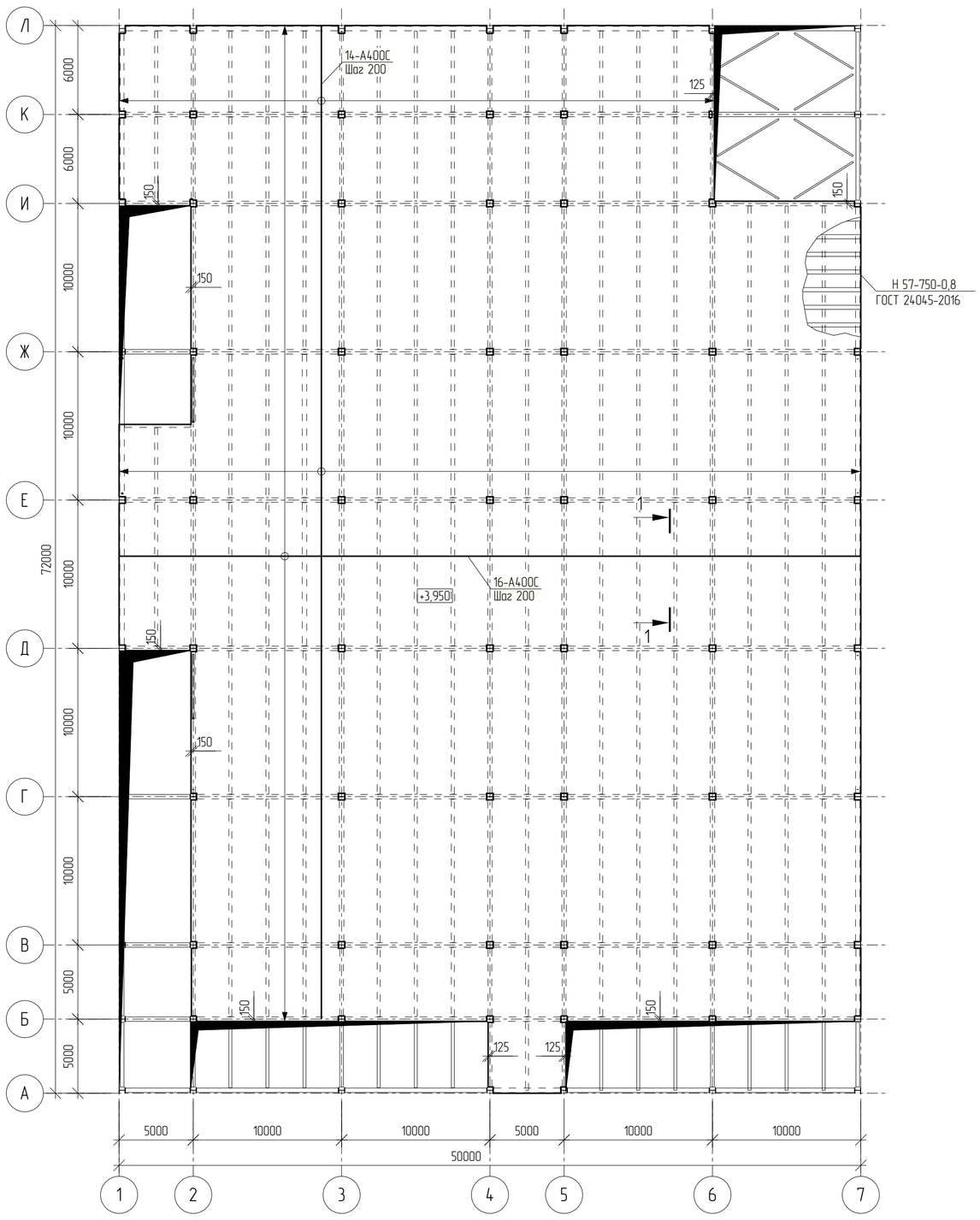

Схема расположения арматурных стержней с шагом 200 мм

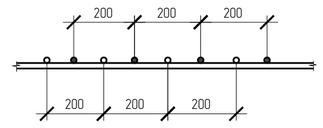

- фоновое армирование
- дополнительное армирование с шагом 200 мм

Схема перехлеста фонового армирования

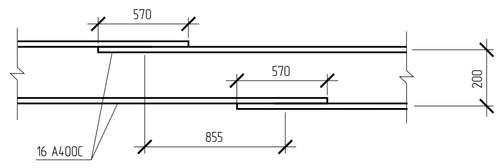

1 - 1

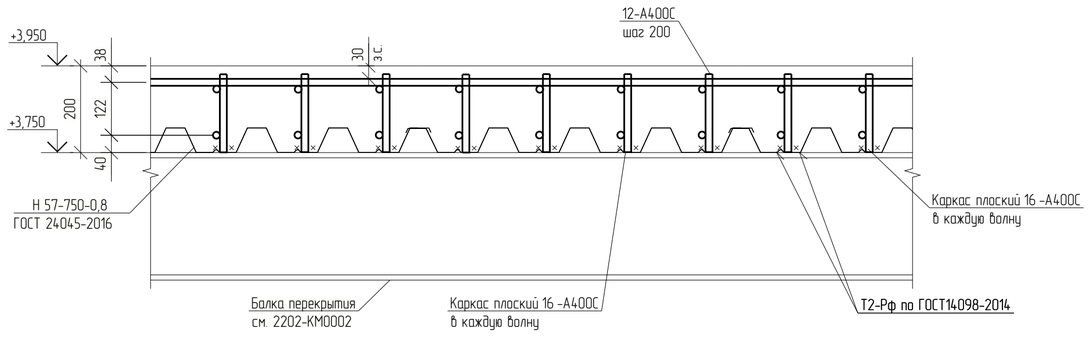

Схема устройства плиты перекрытия по несъемной опалубке в осях 1-7 / А-Л Армирование верхней зоны вдоль цифровых осей

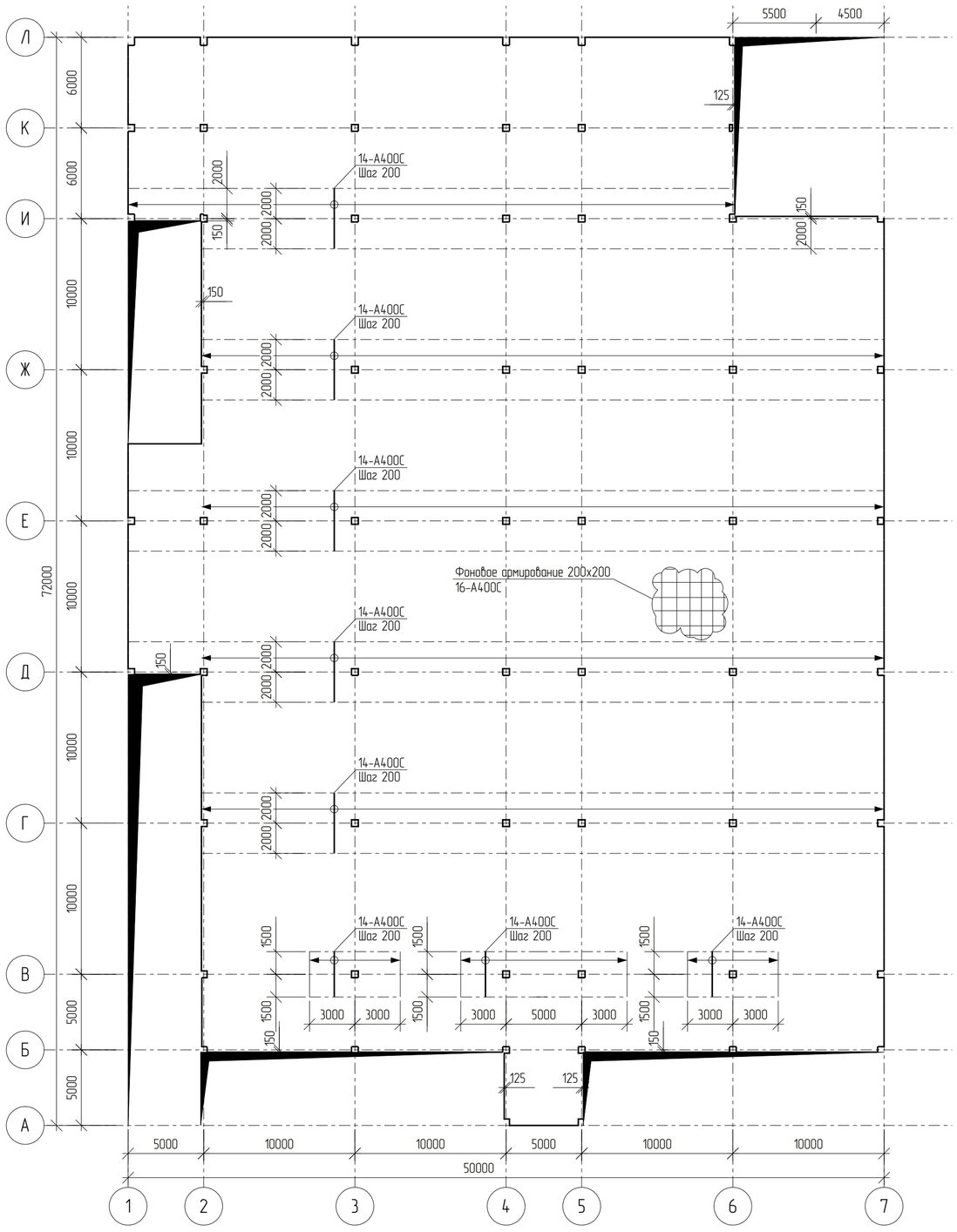

Схема устройства плиты перекрытия по несъемной опалубке в осях 1-7 / А-Л Армирование верхней зоны вдоль буквенных осей

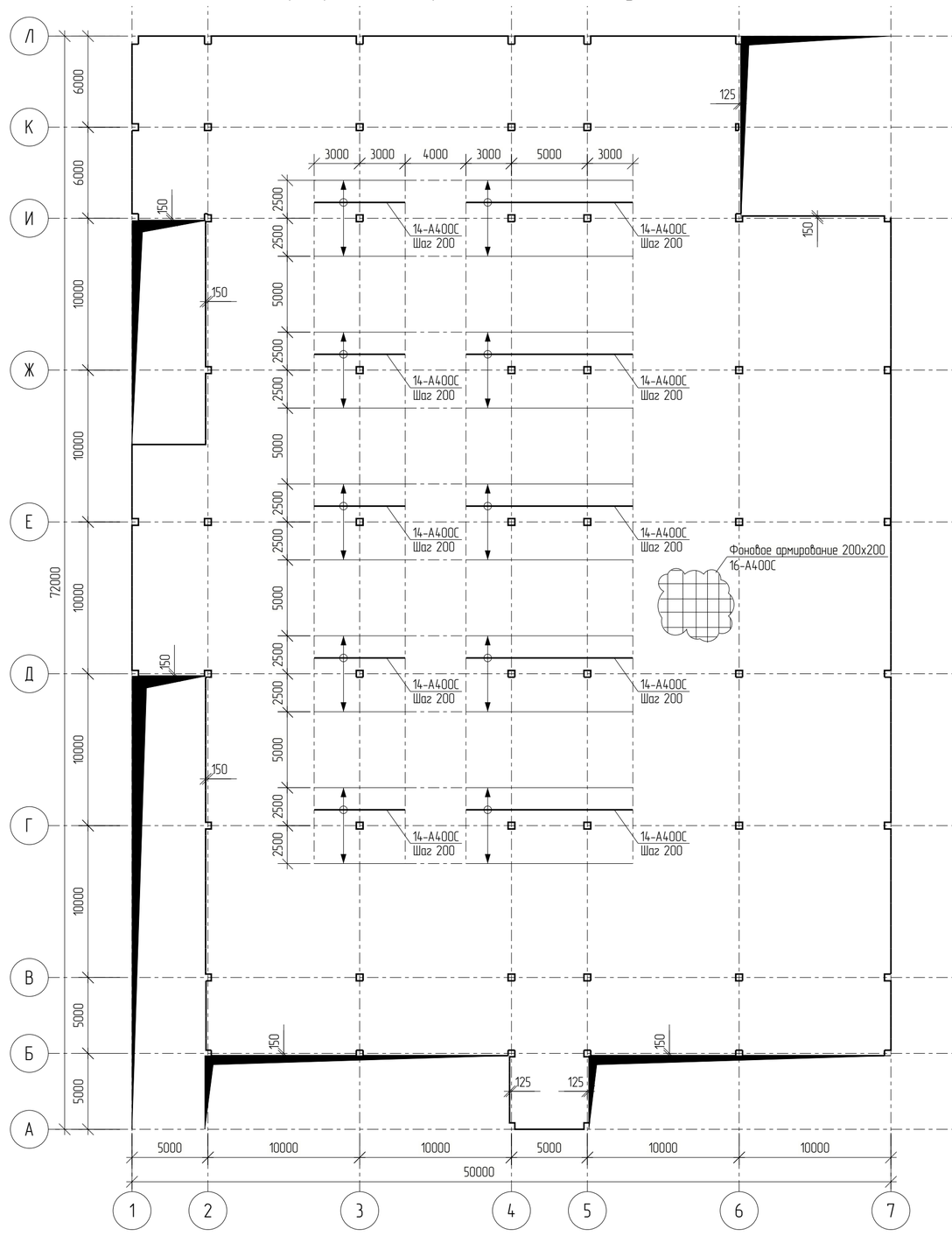

1 Общие указания см. NKNH21002-ПС-ЭБСМ-КР1.1.
2 За относительную отметку 0,000 принят уровень чистого пола, что соответствует абсолютной отметке 196,200.
3 Профилированный настил ориентировать широкими гофрами вверх.
4 Монолитная железобетонная плита перекрытия выполняется по несъемной опалубке из профнастила Н57-750-0,8, устанавливаемый на главные балки каркаса перекрытия.
5 В качестве анкерных устройств применить вертикальные стержневые анкеры. 12 А400С, привариваемые при монтаже через профилированный лист настила к верхней полке металлических балок. Расстояние от анкера до края и грани прогона составляет 15 мм, а расстояние между анкерами принять 200 мм.
6 В местах приварки вертикальных анкерных стержней к балке прожег профилированного листа недопустим. Допускается зазор между профилированным листом и балкой не более 0.5 мм.
7 Стыки профнастила Н57-750-0,8 (ГОСТ 24045-2016) по длине следует выполнять на балках впритык, без нахлеста. По ширине листы стыковать путем нахлестки боковых граней профнастила, соединяя между собой комбинированными заклепками или самосверлящими винтами с шагом не более 500 мм.
8 Между собой листы стыковать путем нахлестки боковых граней на ширину волны, соединяя их комбинированными заклепками с шагом не более 500 мм.
9 Ширина опирания настила должна быть не менее 40 мм на крайних и 60 мм - на промежуточных опорах.
10 В местах пересечения профнастила и арматуры с колоннами, обрезать по форме последних.
11 В период бетонирования устанавливать временные опоры с шагом не более 1.5 м.
12 Стержни арматуры стыковать внахлест, не более 50% от общего числа стержней в сечении.

						NKNH21002-ПС-ЭБСМ-КР1.2-2202-КЖ-0004	
						«Строительство производства этилбензола мощностью 350 тыс. тонн в год и производства стирола мощностью 400 тыс. тонн в год», «Строительство производства полистирола мощностью 250 тыс. тонн в год и Строительство общезаводского хозяйства для производства полистирола мощностью 250 тыс. тонн в год и производства этилбензола мощностью 350 тыс. тонн в год и производства стирола мощностью 400 тыс. тонн в год»	
Изм.	Кол.уч.	Лист	№док.	Подпись	Дата		
Разраб.		Бережная				Здание электроустановок (для ЭБСМ, ПС)	Стадия: П; Лист: ; Листов: 1
Рук. гр.		Сидорин					
Гл. спец.		Семенов					
Н.контр.						Схема расположения плиты перекрытия по несъемной опалубке на отм +3,950	СИБУР НОВЫЕ РЕСУРСЫ

Взам. инв. №
Подп. и дата
Инв. № подл. 00054763

NKNH21002-ПС-ЭБСМ-КР1.2-2202-КЖ-0004_0_0_RU.pdf

Формат А1

Фасад 1-7

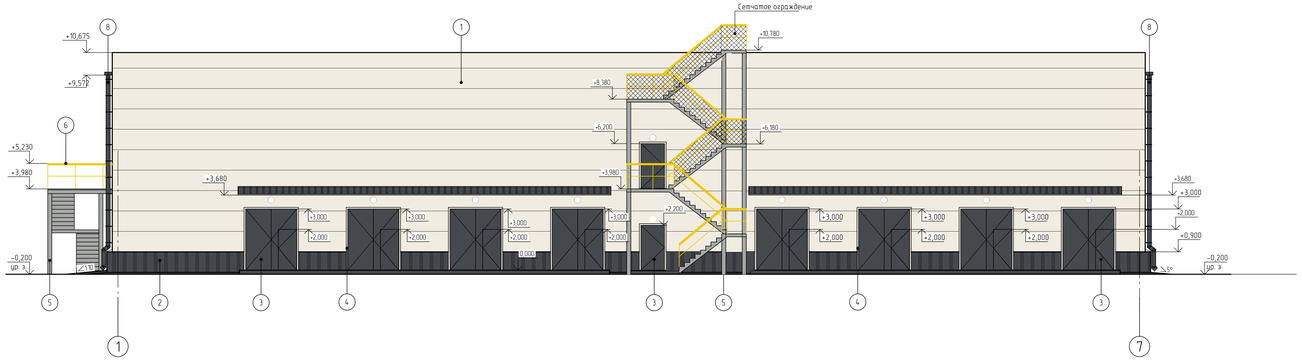

Фасад А-Л

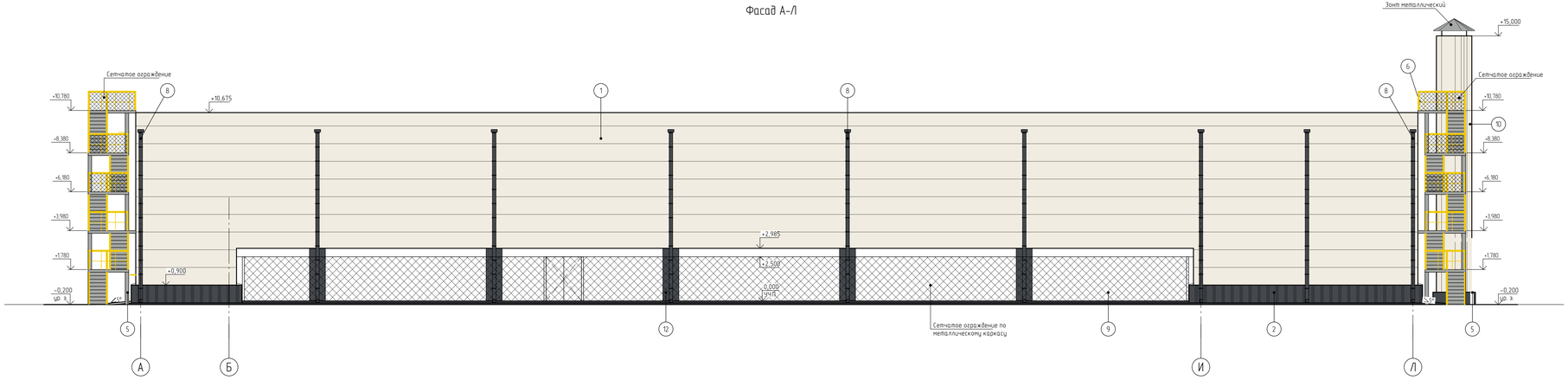

Ведомость отделки фасадов

Поз. отделки	Наименование элемента фасада	Наименование материала отделки	Наименование и номер эталона цвета или образец колера	Примечание
1	Стены	Стеновые трехслойные металлические сэндвич-панели с полимерным покрытием	RAL 9010	Белый
2	Цоколь	Металлический профилированный лист с полимерным покрытием	RAL 7024	Графитовый серый
3	Двери, ворота металлические	Окраска порошковой краской	RAL 7024	Графитовый серый
4	Обрамление дверных проемов	Листовая оцинкованная сталь с полимерным покрытием	RAL 9010	Белый
5	Металлические элементы площадок, лестниц, опор	Стальные с полимерным покрытием	RAL 9006	Бело-алюминиевый
6	Ограждения площадок и лестничных маршей	Стальные с полимерным покрытием	RAL 1023	Транспортно-желтый
7	Козырьки	Металлический профилированный настил с полимерным покрытием	RAL 7024	Графитовый серый
8	Элементы водосточной системы	Листовая оцинкованная сталь толщиной не менее 0,7 мм с полимерным покрытием	RAL 7024	Графитовый серый
9	Сетчатое ограждение	Сварная сетка высотой 2,5 м с полимерным покрытием (сетка из низкоуглеродистой стальной проволоки с формированием сетчатого каркаса	RAL 9006	Бело-алюминиевый
10	Воздухозаборная труба	Изделие комплектной заводской поставки с полимерным покрытием	RAL 9010	Белый
	Фасонные элементы нащельники, фартуки, отливы и т.п. Цвет нащельника принимать по цвету основной конструкции	Листовая оцинкованная сталь толщиной не менее 0,7 мм с полимерным покрытием	RAL 7024	Графитовый серый
			RAL 9010	Белый
12	Обшивка колонн каркаса: - плиты утеплителя из минеральной ваты (плотностью не менее 110 кг/м³) толщиной 150 мм, гидрофобные негорючие, паропроницаемые, с высокой прочностью на отрыв, на высоту 1500 мм от низа ж.б перекрытия; - профлист С8-1150-0,5 на всю высоту колонны	Листовая оцинкованная сталь толщиной не менее 0,7 мм с полимерным покрытием	RAL 7024	Графитовый серый
	Обшивка межэтажной плиты перекрытия: - стальная горячеоцинкованная подсистема; - плиты утеплителя из минеральной ваты (плотностью не менее 110 кг/м³) толщиной 150 мм, гидрофобные негорючие, паропроницаемые с высокой прочностью на отрыв, крепление к ж. б. плите тюрельчатыми дюбелями со стальным сердечником; - облицовка из оцинкованного профлиста НС-35-1000-0,7 ГОСТ 24045-2016 с износоустойчивым полимерным покрытием и креплением саморезами из оцинкованной стали с прокладкой из ЭПДМ резины с шагом 300 мм	Листовая оцинкованная сталь толщиной не менее 0,7 мм с полимерным покрытием	RAL 9010	Белый

Условные обозначения

○ - Светильник наружного освещения (настенный)

Изм.	Кол.уч.	Лист	№док.	Подпись	Дата	
Разраб.		Поплатова				
Рук. гр.		Фанян				
Гл. спец.		Новикова				
Н. контр.						

NKNH21002-ПС-ЗБСМ-АР1.2-2202-АР-0001

«Строительство производства эпидемиала мощностью 150 тыс. тонн в год и производства стирала мощностью 400 тыс. тонн в год», «Строительство производства полистирола мощностью 250 тыс. тонн в год и Строительство общеобразовательного комплекса для производства полистирола мощностью 250 тыс. тонн в год и производства эпидемиала мощностью 150 тыс. тонн в год и производства стирола мощностью 400 тыс. тонн в год»

Здание электроустановок	Стадия	Лист	Листов
	П		1
Фасад 1-7, А-Л	СИБУР		

Инв. № подл. 00053979 | Подп. и дата | Взам. инв. №

NKNH21002-ПС-ЗБСМ-АР1.2-2202-АР-0001_0_0_RU.dwg

Формат А2х3

Фасад Л-А

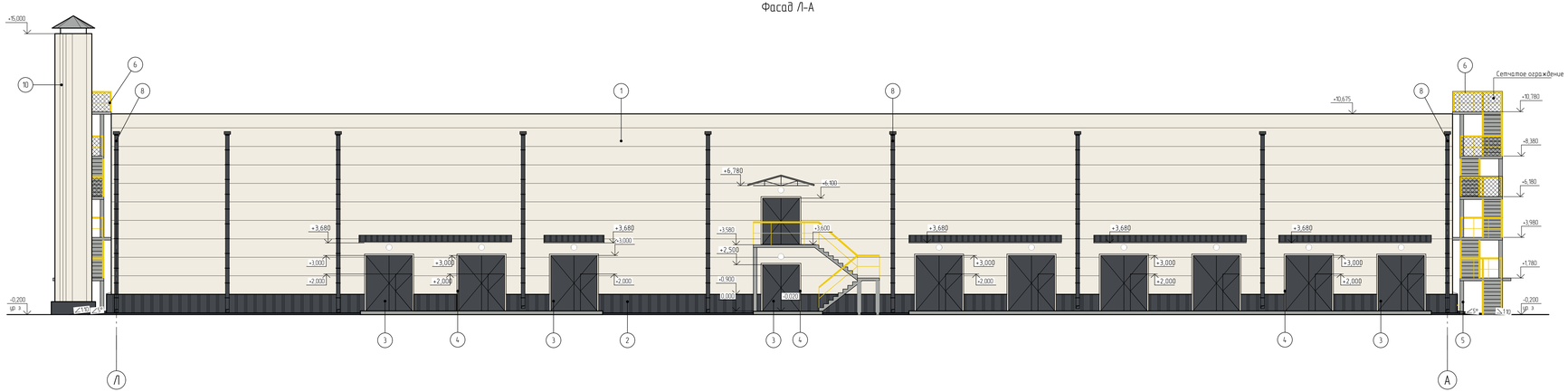

Фасад 7-1

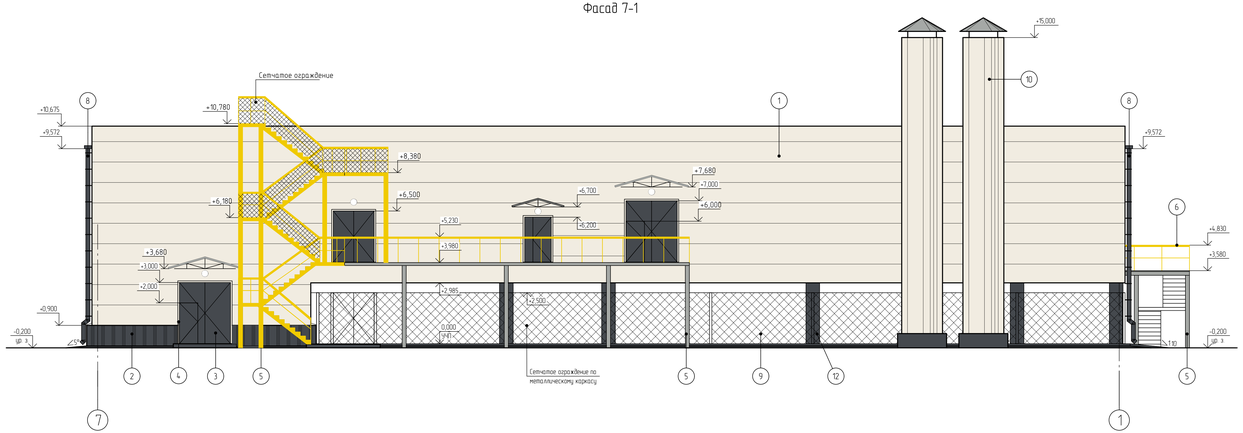

Условные обозначения

○ - Светильник наружного освещения (настенный)

Ведомость отделки фасадов см. лист 0001.

						NKNH21002-ПС-ЭБСМ-АР12-2202-АР-0002		
						«Строительство производства этиленного мощностью 150 тыс. тонн в год и производства стирола мощностью 400 тыс. тонн в год», «Строительство производства полистирола мощностью 250 тыс. тонн в год и Строительство общегородского хозяйства для производства полистирола мощностью 250 тыс. тонн в год и производства этиленного мощностью 150 тыс. тонн в год и производства стирола мощностью 400 тыс. тонн в год»		
Изм.	Кол.уч.	Лист	№док.	Подпись	Дата			
Разраб.		Потапова			25.10.24	Здание электроустановок	Стадия	Лист	Листов
Рук. гр.		Фанин			25.10.24		П		1
Гл. спец.		Новикова			25.10.24	Фасад Л-А, 7-1	СИБУР		
Н. контр.					25.10.24				
ГИП		Вавилов			25.10.24				

NKNH21002-ПС-ЭБСМ-АР12-2202-АР-0002_0_0_RU.dwg

Формат А2х3

Инв. № подл. 0005979 | Подп. и дата | Взам. инв. №

План на отм.0,000

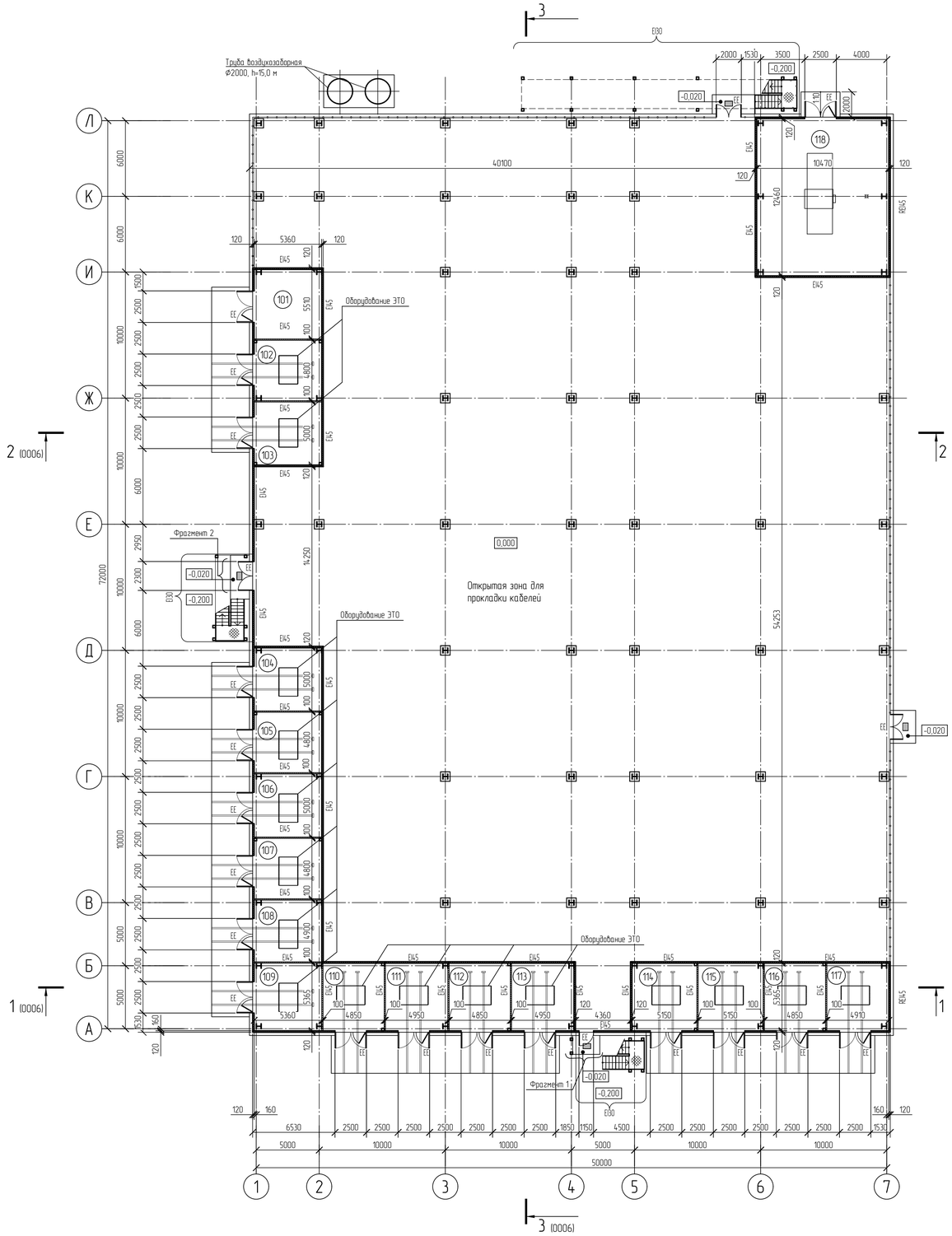

Фрагмент 1
Схема установки дверного блока

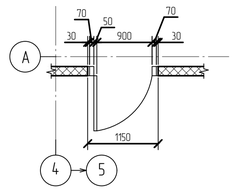

Фрагмент 2
Схема установки дверного блока

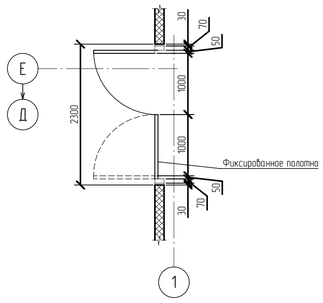

Экспликация помещений

Номер помещения	Наименование	Площадь м²	Кат. помещения
101	Камера трансформаторов №1	29,23	В3
102	Камера трансформаторов №2	26,55	В3
103	Камера трансформаторов №3	26,55	В3
104	Камера трансформаторов №4	26,02	В3
105	Камера трансформаторов №5	26,02	В3
106	Камера трансформаторов №6	26,02	В3
107	Камера трансформаторов №7	26,02	В3
108	Камера трансформаторов №8	26,02	В3
109	Камера трансформаторов №9	29,01	В3
110	Камера трансформаторов №10	26,77	В3
111	Камера трансформаторов №11	26,70	В3
112	Камера трансформаторов №12	26,77	В3
113	Камера трансформаторов №13	26,77	В3
114	Камера трансформаторов №14	27,86	В3
115	Камера трансформаторов №15	27,86	В3
116	Камера трансформаторов №16	26,77	В3
117	Камера трансформаторов №17	26,82	В3
118	Помещение дизельгенераторной установки	130,48	В1

Условные обозначения

- Металлическая стеновая трехслойная сэндвич-панель с утеплителем из каменной ваты класса НГ толщиной 120 мм
- Перегородка из металлической стеновой трехслойной сэндвич-панели с утеплителем из каменной ваты класса НГ толщиной 100 мм
- Металлическое ограждение
- Металлическая грязезащитная решетка
- Решетчатый настил
- Трап
- Сетчатое ограждение

EI30 - Предел огнестойкости стены, к которой примыкает лестница 3-го типа

- Обшивка колонн каркаса, слой утеплителя на высоту 1500 мм от низа ж.б. перекрытия, профлист на всю высоту

EI45 - Требуемый предел огнестойкости строительных конструкций

EI30 - Требуемый предел огнестойкости заполнения проемов

Принятые сокращения

ЕЕ - Эвакуационный выход

Технико-экономические показатели

Общая площадь	- 3629,67 м²
Площадь застройки	- 3959,90 м²
Строительный объем выше отм. 0,000	- 26932,20 м³
Степень огнестойкости здания	- II (Федеральный закон от 22.07.2008 N°123-ФЗ)
Класс конструктивной пожарной опасности	- С0
Категория здания по взрыво-пожарной опасности	- В
Класс функциональной пожарной опасности	- Ф 5,1

За относительную отметку 0,000 принята отметка чистого пола, что соответствует абсолютной отметке по генплану 196,35.

Изм.	Кол.уч.	Лист	N°док.	Подпись	Дата
Разраб.	Потапова				25.10.24
Рук. гр.	Фанян				25.10.24
Гл. спец.	Новикова				25.10.24
Н. контр.					25.10.24
ГИП	Вавилов				25.10.24

NKNH21002-ПС-ЭБСМ-АР1.2-2202-АР-0003

«Строительство производства этилбензола мощностью 350 тыс. тонн в год и производства стирола мощностью 400 тыс. тонн в год», «Строительство производства полистирола мощностью 250 тыс. тонн в год и Строительство общезаводского хозяйства для производства полистирола мощностью 250 тыс. тонн в год и производства этилбензола мощностью 350 тыс. тонн в год и производства стирола мощностью 400 тыс. тонн в год»

Здание электроустановок

План на отм.0,000

Стадия	Лист	Листов
П		1

СИБУР НОВЫЕ РЕСУРСЫ

Формат А1

NKNH21002-ПС-ЭБСМ-АР12-2202-АР-0003_0_0_RU.dwg

Взам. инв. N°

Подп. и дата

Инв. N° подл. 00053979

План на отм.+4,000

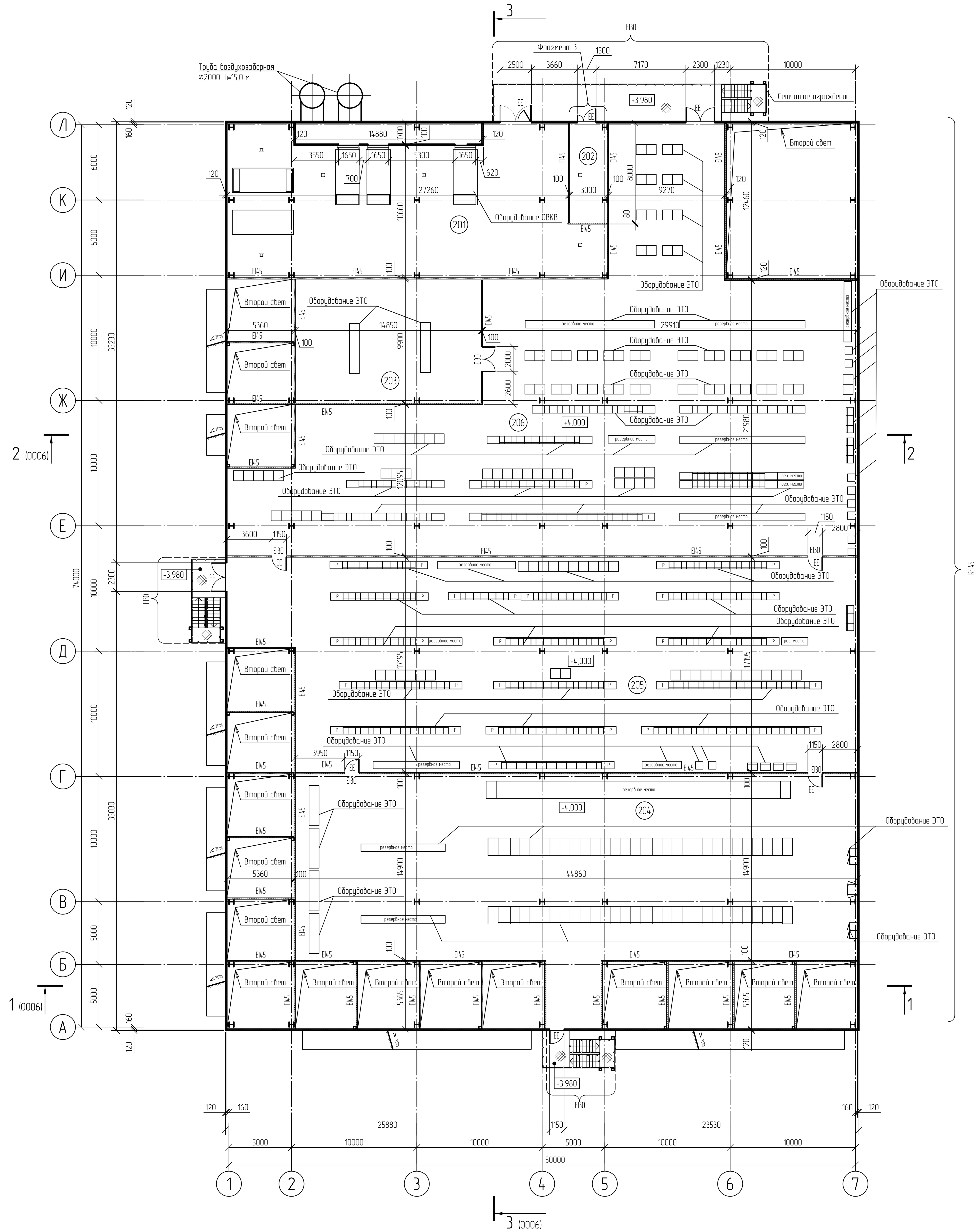

Фрагмент 3

Схема установки дверного блока

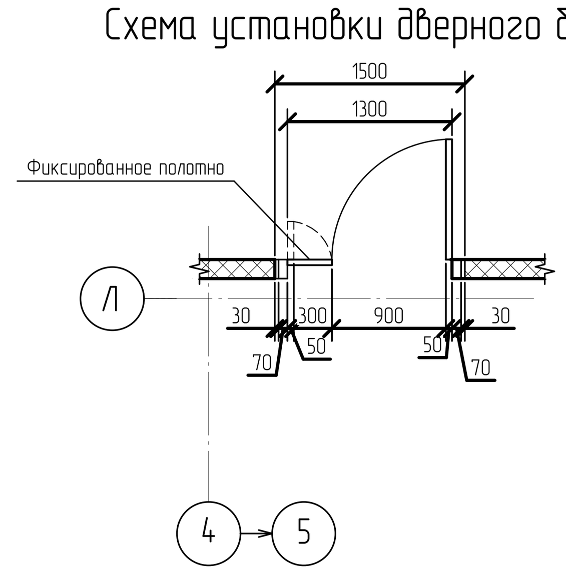

Экспликация помещений

Номер помещения	Наименование	Площадь $м^2$	Кат. помещения
201	Помещение венткамеры	325,47	В3
202	Тепловой пункт	24,00	В4
203	Помещение ИБП	147,51	В2
204	Электропомещение РУСН-6кВ	694,12	В2
205	Электропомещение РУНН-0,4кВ ЭБСМ	806,22	В2
206	Электропомещение РУНН-0,4кВ ПС+ОЗХ	992,58	В1

Условные обозначения

- Металлическая стеновая трехслойная сэндвич-панель с утеплителем из каменной ваты класса НГ толщиной 120 мм
- Перегородка из металлической стеновой трехслойной сэндвич-панели с утеплителем из каменной ваты класса НГ толщиной 100 мм
- Металлическое ограждение
- Решетчатый настил
- Трап

EI45 – Требуемый предел огнестойкости строительных конструкций

EI30 – Требуемый предел огнестойкости заполнения проемов

EI30 – Предел огнестойкости стены, к которой примыкает лестница 3-го типа

Принятые сокращения

ЕЕ – Эвакуационный выход

						NKNH21002-ПС-ЭБСМ-АР1.2-2202-АР-0004			
Изм.	Кол.уч.	Лист	N°док.	Подпись	Дата	«Строительство производства этилбензола мощностью 350 тыс. тонн в год и производства стирола мощностью 400 тыс. тонн в год», «Строительство производства полистирола мощностью 250 тыс. тонн в год и Строительство общезаводского хозяйства для производства полистирола мощностью 250 тыс. тонн в год и производства этилбензола мощностью 350 тыс. тонн в год и производства стирола мощностью 400 тыс. тонн в год»			
Разраб.		Потапова			25.10.24	Здание электроустановок	Стадия	Лист	Листов
Рук. гр.		Фанян			25.10.24		П		1
Гл. спец.		Новикова			25.10.24				
Н. контр.					25.10.24	План на отм.+4,000	СИБУР НОВЫЕ РЕСУРСЫ		
ГИП		Вавилов			25.10.24				

Взам. инв. №

Подп. и дата

Инв. № подл. 00053979

План кровли

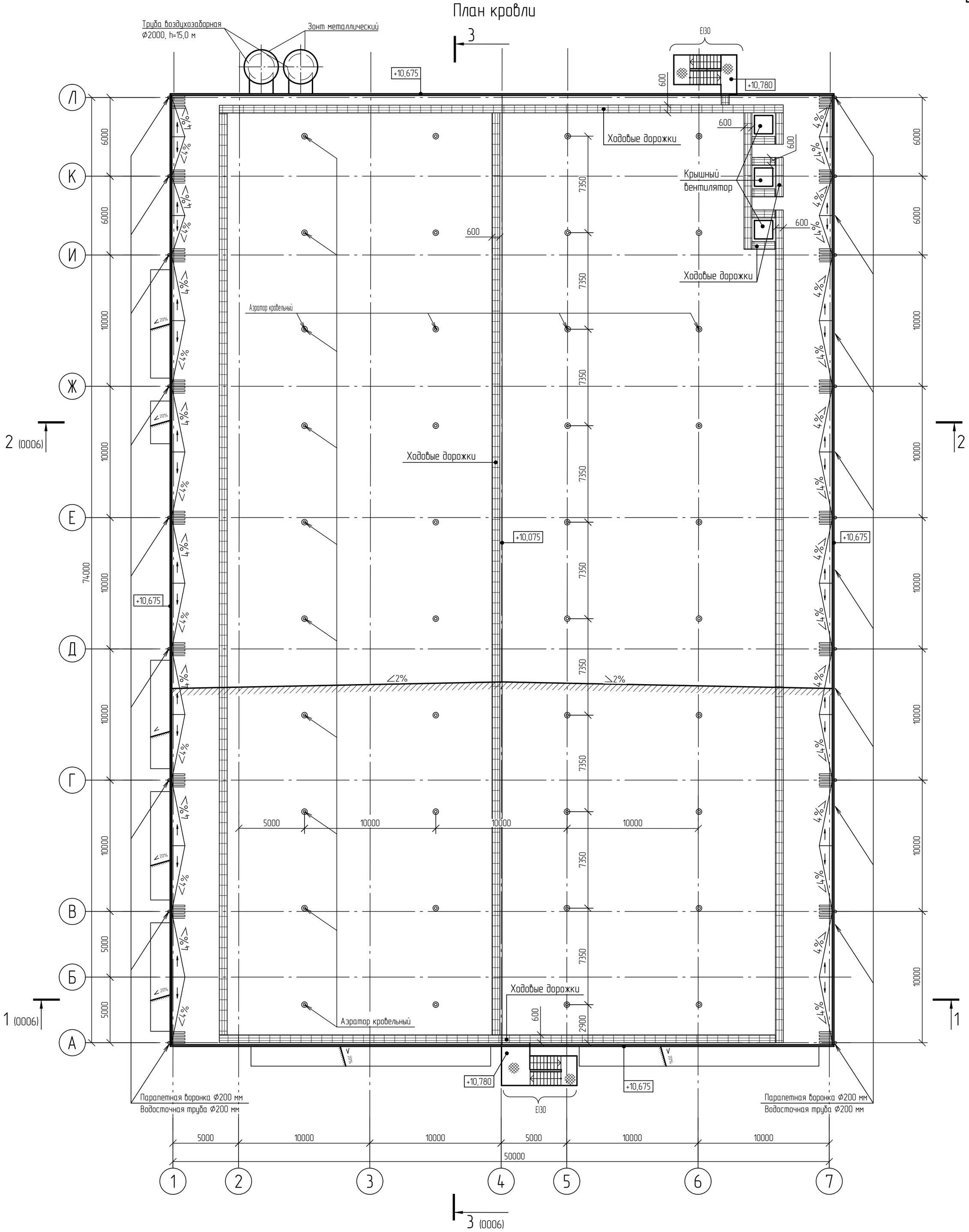

Условные обозначения

- Греющий кабель
- Сетчатое ограждение
- Решетчатый настил

Изм.	Кол.уч.	Лист	N°док.	Подпись	Дата	NKNH21002-ПС-ЭБСМ-АР1.2-2202-АР-0005
Разраб.		Потапова			25.10.24	«Строительство производства этилбензола мощностью 350 тыс. тонн в год и производства стирола мощностью 400 тыс. тонн в год», «Строительство производства полистирола мощностью 250 тыс. тонн в год и Строительство общезаводского хозяйства для производства полистирола мощностью 250 тыс. тонн в год и производства этилбензола мощностью 350 тыс. тонн в год и производства стирола мощностью 400 тыс. тонн в год»
Рук. гр.		Фанян			25.10.24	Здание электроустановок
Гл. спец.		Новикова			25.10.24	
Н. контр.					25.10.24	План кровли
ГИП		Вавилов			25.10.24	

Стадия	Лист	Листов
П		1

СИБУР НОВЫЕ РЕСУРСЫ

Взам. инв. N°	
Подп. и дата	
Инв. N° подл.	00053979

NKNH21002-ПС-ЭБСМ-АР1.2-2202-АР-0005_0_0_RU.dwg

Формат А2

Разрез 1-1 (0003...0005)

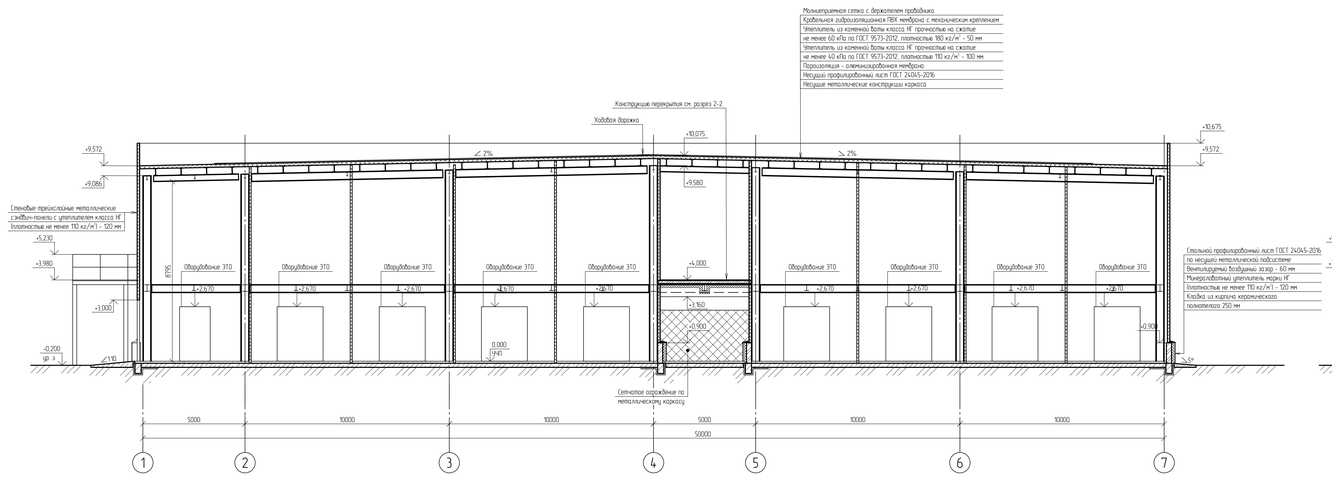

Разрез 2-2 (0003...0005)

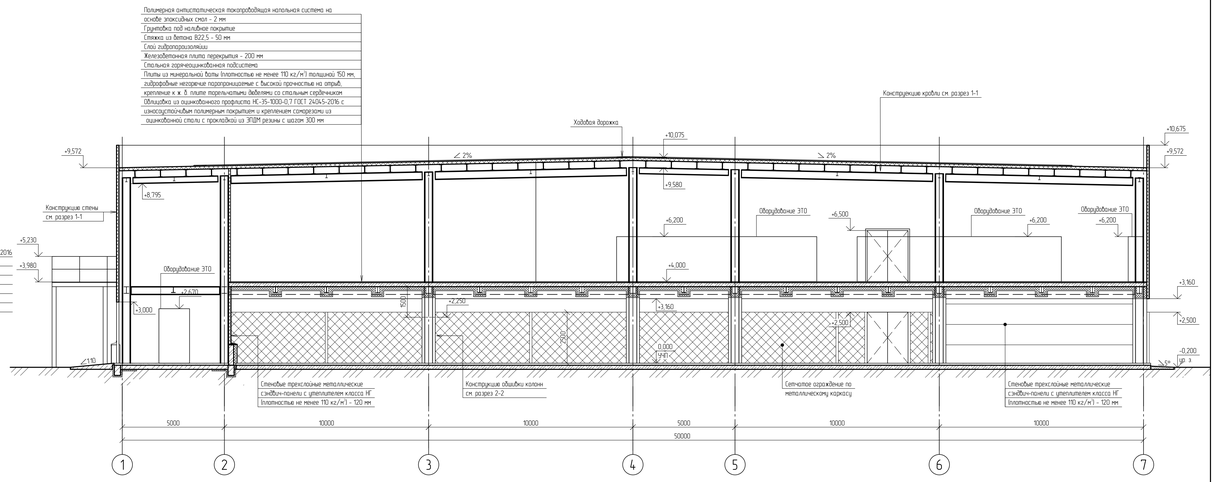

Разрез 3-3 (0003...0005)

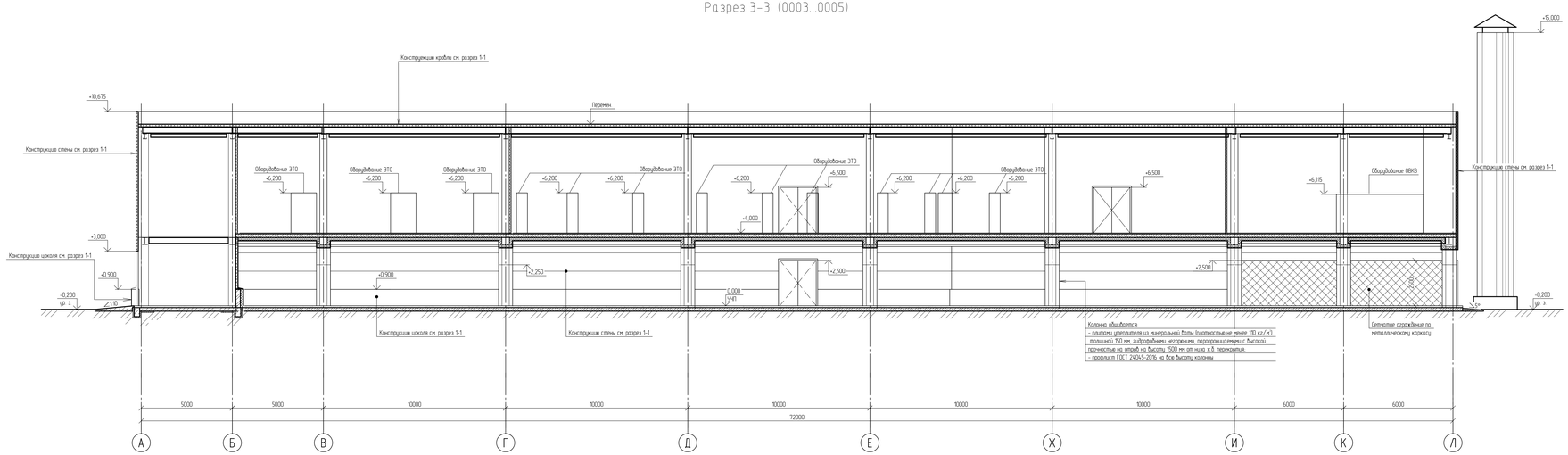

						NKNH21002-ПС-ЭБСМ-АР12-2202-АР-0006	
Изм.	Кол.уч.	Лист	№Док.	Подпись	Дата		
Разраб.		Полетова			25.10.24	Здание электроустановок	Стадия: П; Лист: 1; Листов: 1
Рук. гр.		Фанин			25.10.24		
Гл. спец.		Новикова			25.10.24	Разрезы 1-1, 3-3	
Н. контр.					25.10.24		
ГИП		Вольнов			25.10.24		

СИБУР

NKNH21002-ПС-ЭБСМ-АР12-2202-АР-0006_0_0_RU.dwg

Формат А2х3

Взам. инв. №

Подп. и дата

Инв. № подл.

00051979

Схема свайного поля

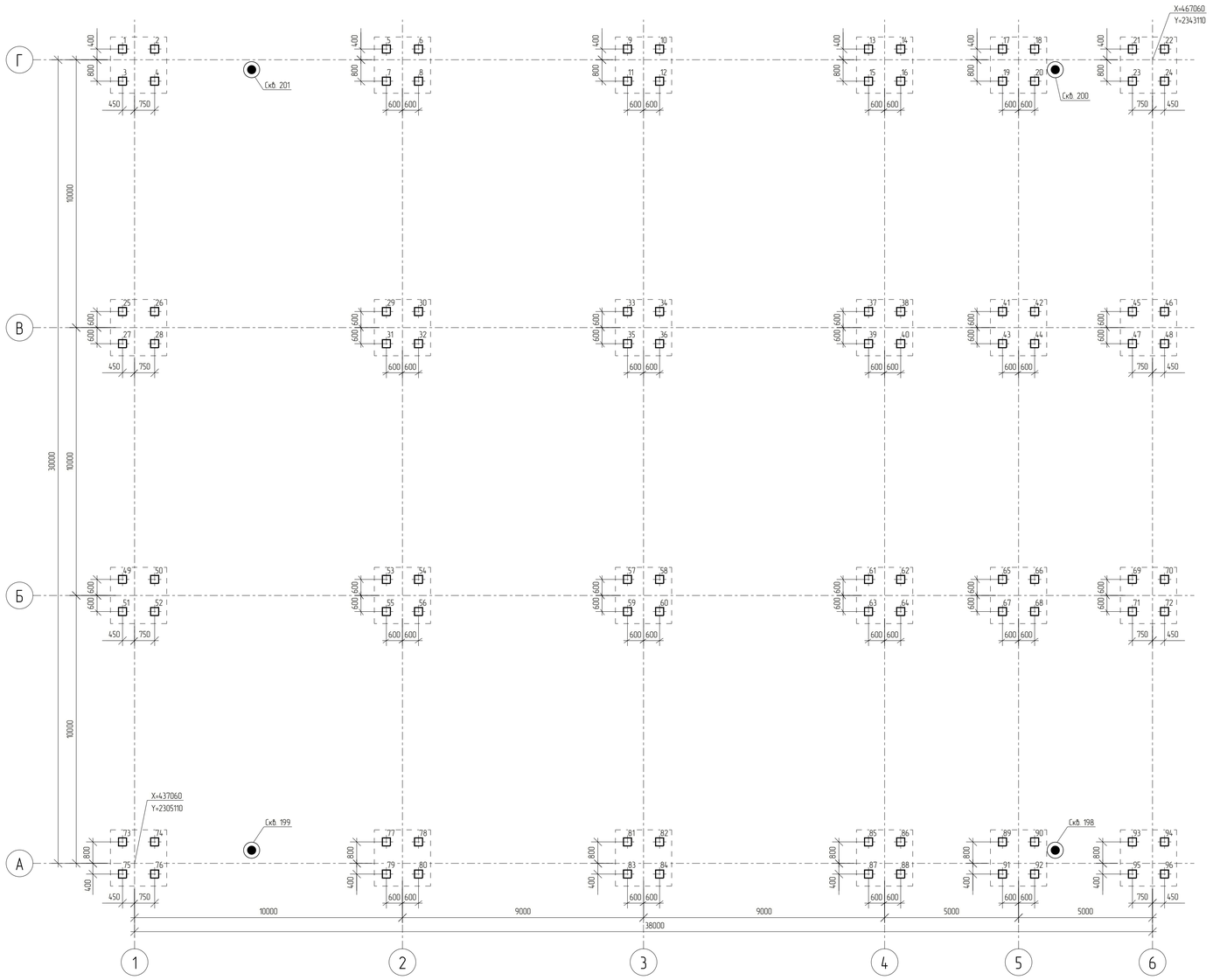

Ситуационный план

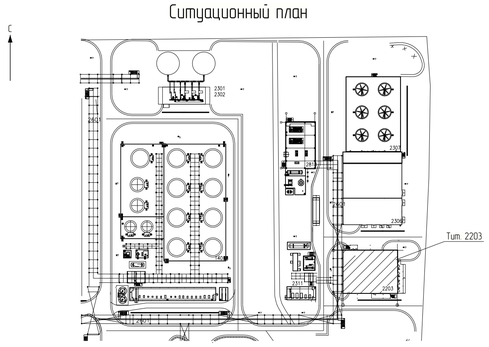

Ведомость свай

Позиция	Абс. отм. верха сваи до срезки, м	Абс. отм. верха сваи после срезки, м	Отн. отм. верха сваи до срезки, м	Отн. отм. верха сваи после срезки, м	Допускаемая нагрузка на сваю, кН			Расчетная нагрузка на сваю, кН		
					На сжатие	На выдергивание	Горизонтальная	На сжатие	На выдергивание	Горизонтальная
1..96	193.600	193.200	–2.200	–2.600	1000	–	30	600	–	16,5

Спецификация к схеме свайного поля

Поз.	Обозначение	Наименование	Кол-во	Масса ед., кг	Примечание
1–96	ГОСТ 19804–2021	Свая ж.б. забивная С70.30–6	96	1600	B30W6F200

Спецификация к схеме свайного поля

Поз.	Марка сваи	Расположение свай	Эскиз	Примечание
1–96	С70.30–6	Крайняя	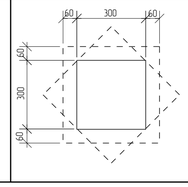	

Схема сваи С70.30–6

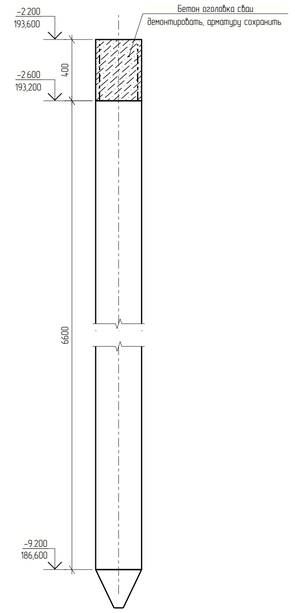

Заделки сваи С70.30–6 в ростверк

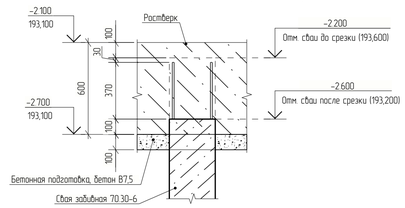

Условные обозначения

– Свая С70.30–6

– Инженерно-геологическая скважина

Принятые сокращения

абс – абсолютная
относ. – относительная

1 Текстовая часть см. NKNH21002-ПС-ЭБСМ-КР1.1.
2 Инженерно-геологический разрез см. 2203-КЖ-0002.
3 За относительную отметку 0,000 принят уровень чистого пола первого этажа что соответствует абсолютной отметке по генплану 195,800.
4 Сопряжение свай с ростверком – жесткое.
5 Обеспечить заделку голов свай после срубки в ростверк на глубину не менее 100 мм.
6 При устройстве свай отклонение от положения в плане не должно превышать указанных в таблице предельных отклонений.

Изм.	Кол. Уч.	Лист	№ док.	Подпись	Дата
Разраб.		Кича			
Рук.гр.		Сидарин			
Гл.спец.		Семенов			
Н.контр.					

NKNH21002-ПС-ЭБСМ-КР1.2-2203-КЖ-0001

«Строительство производства этилбензола мощностью 350 тыс. тонн в год и производства стирола мощностью 400 тыс. тонн в год», «Строительство производства полистирола мощностью 250 тыс. тонн в год и Строительство общезаводского хозяйства для производства полистирола мощностью 250 тыс. тонн в год и производства этилбензола мощностью 350 тыс. тонн в год и производства стирола мощностью 400 тыс. тонн в год»

Здание электроустановок (03Х)

Стадия	Лист	Листов
П		1

Схема свайного поля

СИБУР НОВЫЕ РЕСУРСЫ

Формат А1

Взам. инв. №	
Подп. и дата	
Инв. № подл.	00054763

Инженерно-геологический разрез по скважинам СКВ 201, СКВ 200

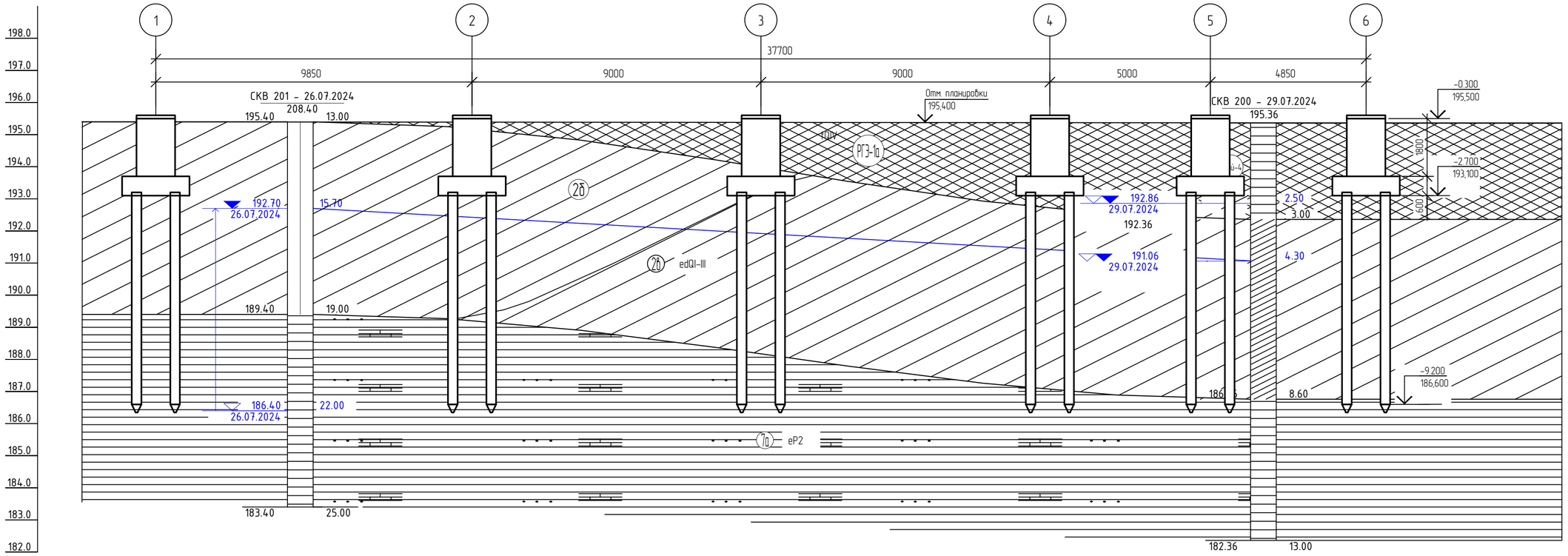

Наименование и N выработки	СКВ 201		СКВ 200
Абс. отм. устья, м	208.4		195.4
Дата бурения	26.07.2024		29.07.2024
Расстояние, м		30.0	

Нормативные характеристики физико-механических свойств грунтов

Номер ИГЭ, РГЭ	Условное обозначение	Характеристика грунтов	Плотность, г/см³	Удельное сцепление, кПа	Угол внутреннего трения, °	Модуль деформации, МПа
			ρ	C	φ	E
РГЭ-1а		Насыпной грунт- суглинок тяжелый пылеватый, глина легкая пылеватая с прослоями песка мелкого, с примесью органического вещества полутвердые, тугопластичные, tQIV	1,94	36	23	12,1
Слой-1		Почвенно-растительный слой, solQIV	-	-	-	-
ИГЭ-2б		Суглинок тяжелый пылеватый тугопластичный, с примесью органического вещества, edQI-III	1,95	28	20	7,5
ИГЭ-2б		Суглинок тяжелый пылеватый мягкопластичный, edQI-III	1,92	21	18	5,2
ИГЭ-5а		Глина легкая пылеватая полутвердая, с примесью органического вещества, edQI-III	1,92	49	19	15,5
ИГЭ-7а		Глина легкая пылеватая полутвердая (аргиллит выветрелый), с прослоями песка (выветрелый песчаник), с редкими прослоями щебня известняка, eP2	1,93	55	18	17,7
ИГЭ-7б		Песок мелкий, средней крупности водонасыщенный, средней степени водонасыщения, средней плотности (песчаник выветрелый), eP2	1,98	2	33	24,1
ИГЭ-7б.1		Суглинок тяжелый песчанистый полутвердый (песчаник выветрелый), eP2	1,95	34	22	31,5
ИГЭ-7б.4		Щебенистый грунт очень прочный, водонасыщенный, слабовыветрелый (щебень известняка, аргиллита), eP2	2,13	11	37	28,7

Условные обозначения

Обозначение состояния грунта	Консистенция глинистых грунтов: глина и суглинок	Консистенция глинистых грунтов: супесь	Степень влажности песчаных грунтов
	твердая	твердая	малой степени водонасыщения
	полутвердая	—	—
	тугопластичная		—
	мягкопластичная	пластичная	средней степени водонасыщения
	текучепластичная	—	—
	текучая	текучая	насыщенные водой

Стратиграфическая граница

Литологическая граница

Граница уровня подземных вод

1—1 Линия инженерно-геологического разреза

Скв.1 / 11.00 Инженерно-геологическая скважина
в числителе – ее номер,
в знаменателе – глубина, м

Буровая скважина

СКВ.25 - 19/07/2023 / 97.96 — в числителе – номер скважины, дата окончания бурения;
в знаменателе – абс. отметка устья скважины, м

93.96 | 4.00 — слева – абс. отметка подошвы слоя, м;
справа – мощность слоя, м

82.96 | 15.00 — слева – абс. отметка забоя скважины, м;
справа – мощность слоя, м

Принятые сокращения

абс. – абсолютная
относит. – относительная

1 Текстовая часть см. NKNH21002-ПС-ЭБСМ-КР1.1.
2 Данный лист см. совместно с 2203-КЖ-0001.

Изм.	Кол.уч.	Лист	N°док.	Подпись	Дата
Разраб.		Кича			
Гл. спец.		Сидорин			
Рук. гр.		Семенов			
Н. контр.					

NKNH21002-ПС-ЭБСМ-КР1.2-2203-КЖ-0002

«Строительство производства этилбензола мощностью 350 тыс. тонн в год и производства стирола мощностью 400 тыс. тонн в год», «Строительство производства полистирола мощностью 250 тыс. тонн в год и Строительство общезаводского хозяйства для производства полистирола мощностью 250 тыс. тонн в год и производства этилбензола мощностью 350 тыс. тонн в год и производства стирола мощностью 400 тыс. тонн в год»

Здание электроустановок (03Х)

Стадия	Лист	Листов
П		1

Инженерно-геологический разрез по скважинам СКВ 201, СКВ 200

СИБУР НОВЫЕ РЕСУРСЫ

Взам. инв. №

Подп. и дата

Инв. № подл. 00054763

NKNH21002-ПС-ЭБСМ-КР1.2-2203-КЖ-0002_0_0_RU.dwg

Формат А1

Спецификация к схеме расположения

Поз.	Обозначение	Наименование	Кол.	Масса ед. кг	Примечание
		Плиты монолитные			
ПП№1		Плита пола монолитная ПП№1	1		
ПП№2		Плита пола монолитная ПП№2	1		
		Ростверки монолитные			
РсМ1		Ростверк монолитный РсМ1	24		

Схема расположения ростверков

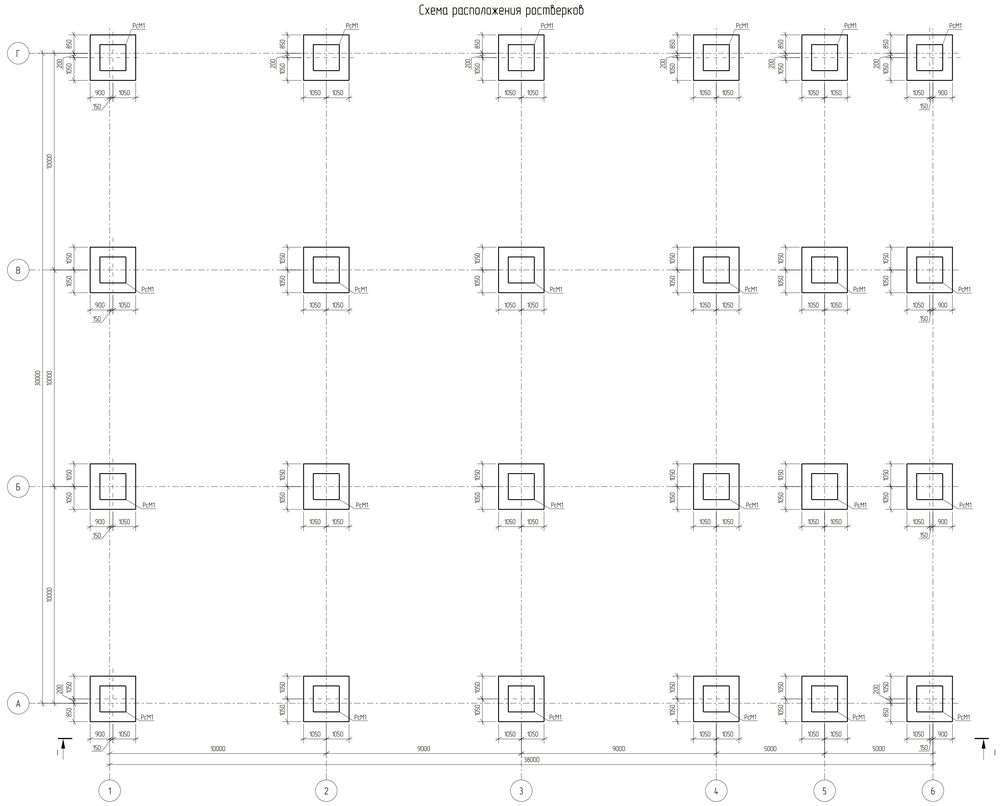

Схема расположения плиты пола на отм. -0,100

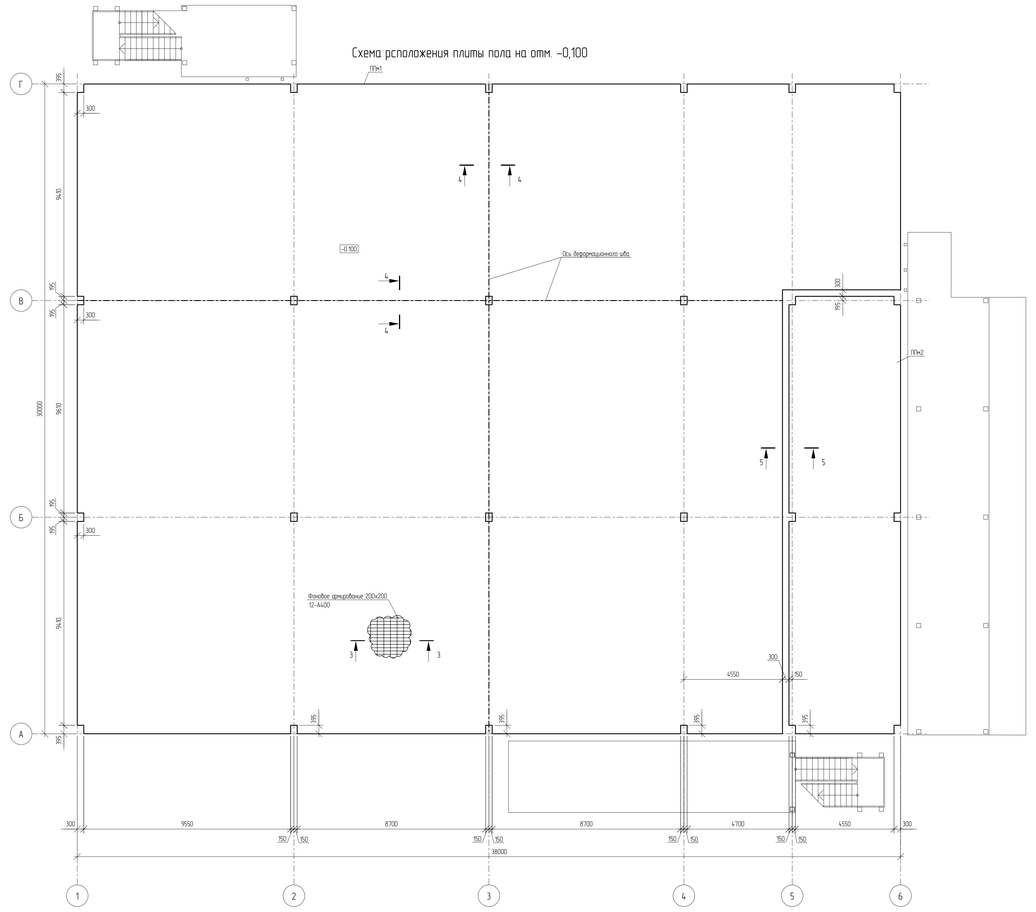

Ростверк РсМ1

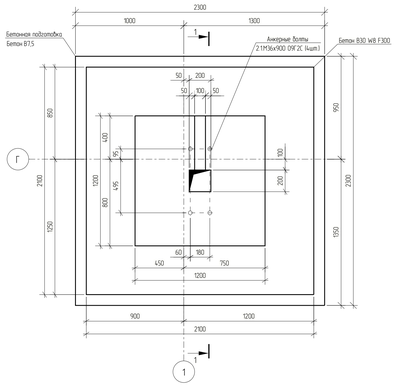

1 - 1
Опалубка

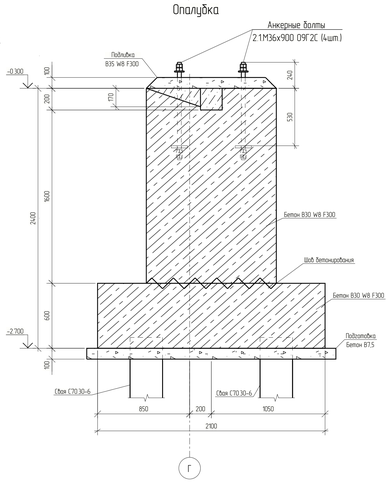

1 - 1
Армирование

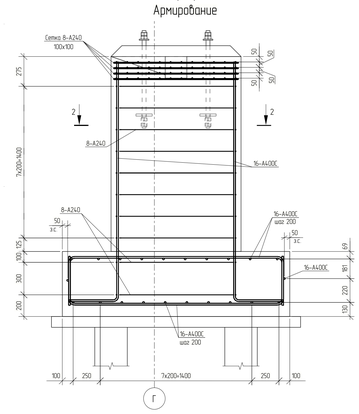

2 - 2
Армирование

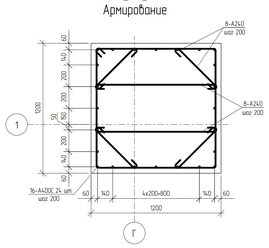

3 - 3

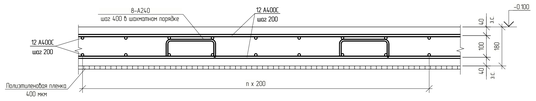

4 - 4

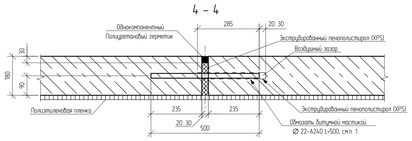

5 - 5

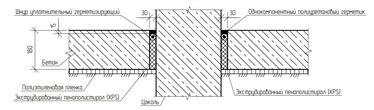

1 Текстовая часть см. NKNH21002-ПС-ЭБСМ-КР11
2 За относительную отм. 0.000 принята отметка чистого пола первого этажа что соответствует абсолютной отметке 195,800 в Балтийской системе высот.
3 Данный лист смотреть совместно с листами 2203-КЖ-0001, 2203-КЖ-0002
4 Толщина защитного слоя бетона для рабочей арматуры должна быть не менее 40 мм.

Изм.	Кол. уч.	Лист	№ док.	Подпись	Дата
Разраб.		Кана			
Рук.гр.		Сабаран			
Гл.спец.		Семенов			
Инженер					

NKNH21002-ПС-ЭБСМ-КР12-2203-КЖ-0003

«Строительство производства эпоксидного мощностью 350 тыс. тонн в год и производство стирола мощностью 400 тыс. тонн в год», «Строительство производства полистирола мощностью 250 тыс. тонн в год и Строительство общеобразовательного комплекса для производства полистирола мощностью 250 тыс. тонн в год и производство этиловых мощностью 350 тыс. тонн в год и производство стирола мощностью 400 тыс. тонн в год»

Здание электроустановок 10/0/0

Стадия	Лист	Листов
П		1

Схема расположения ростверков, плиты пола на отм. -0,100
Ростверк РсМ1. Разрезы 1-1, 5-5

СИБУР НОВЫЕ РЕСУРСЫ

NKNH21002-ПС-ЭБСМ-КР12-2203-КЖ-0003_0_0_RU.pdf

Формат А0

Взам. инв. №

Подп. и дата

Инв. № подл. 00054763

С

Схема устройства плиты перекрытия по несъемной опалубке в осях 1-6 / А-Г на отметке +3,950

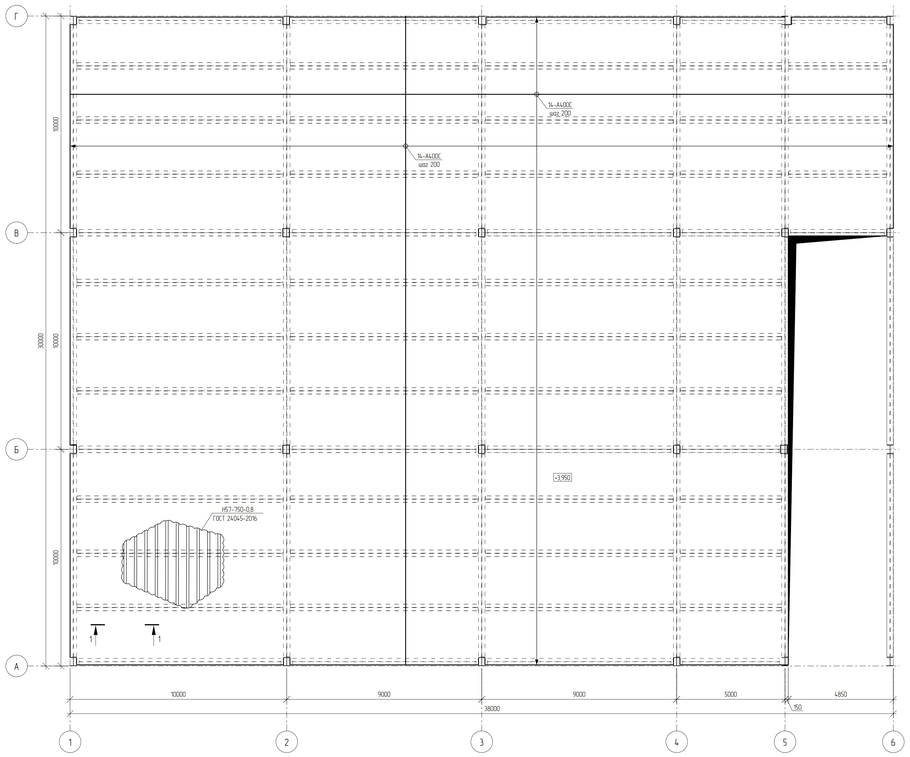

Разрез 1 – 1

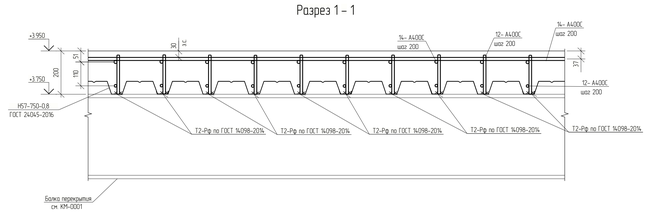

Схема расположения арматурных стержней с шагом 200мм

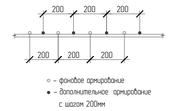

○ – фоновое армирование
● – дополнительное армирование с шагом 200мм

Схема перехлеста фонового армирования

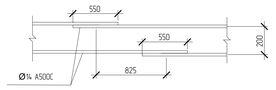

Схема устройства плиты перекрытия по несъемной опалубке в осях 1-6 / А-Г на отметке +3,950 Армирование верхней зоны вдоль цифровых осей

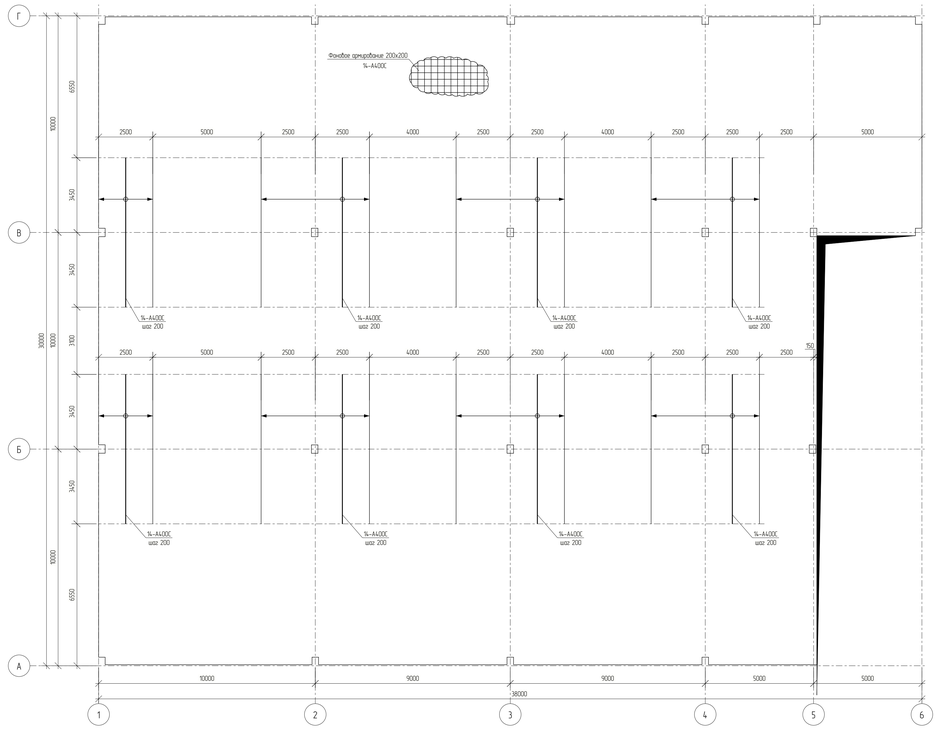

Схема устройства плиты перекрытия по несъемной опалубке в осях 1-6 / А-Г на отметке +3,950 Армирование верхней зоны вдоль буквенных осей

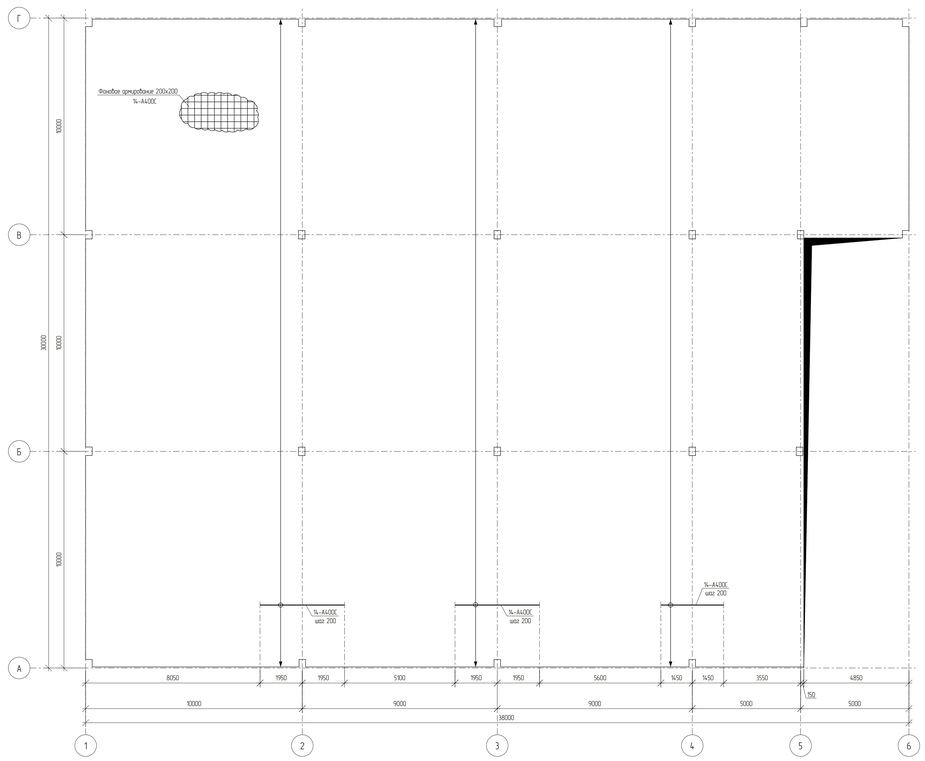

1 Текстовая часть см. NKNH21002-ПС-ЭБСМ-КР11
2 За относительную отметку 0,000 принята абсолютная отметка 195,800 в Балтийской системе высот
3 Продолжительность монтажа должна составлять шириной захвата 30м
4 Монолитная железобетонная плита перекрытия выполняется по несъемной опалубке из профнастила Н57-750-0,8, устанавливаемых на стальные балки каркаса перекрытия
5 В качестве анкерных устройств применять вертикальные стержневые анкеры 12 А400С, приваренные при монтаже через профилированный лист настила к верхнему поясу металлических балок. Расстояние от анкера до края и грани проема составляет 15 мм, а расстояние между анкерами принять 200 мм
6 В местах прорезки вертикальных анкерных стержней к балке прожечь профилированного листа недопустим. Допускается зазор между профилированным листом и балкой не более 15 мм
7 Стыки профнастила Н57-750-0,8 ГОСТ 24045-2016 по длине следует выполнять на балках вторичных, без нахлеста. По ширине листы стыковать путем нахлестки боковых граней профнастила, соединяя между собой комбинированными заклепками или самосверлящими винтами с шагом не более 500 мм
8 Между собой листы стыковать путем нахлестки боковых граней на ширину волны, соединяя их комбинированными заклепками с шагом не более 500 мм
9 Ширина опорной настила должна быть не менее 40 мм на крайних и 60 мм – на промежуточных опорах
10 В местах пересечения профнастила и арматуры с колоннами, образовать по форме постелёнок
11 В период бетонирования устанавливать временные опоры с шагом не более 15 м
12 Стержни арматуры стыковать внахлест, не более 50% от общего числа стержней в сечении
13 Данный лист смотреть совместно с листами 2203-КЖ-0001, 2203-КЖ-0002, 2203-КЖ-0003

Изм.	Кол. Уч.	Лист	N° док.	Подпись	Дата	
Разраб.		Кочка				
Рук.гр.		Сабарин				
Гл.спец.		Семенов				
Н.контр.						

NKNH21002-ПС-ЭБСМ-КР12

NKNH21002-ПС-ЭБСМ-КР12-2203-КЖ-0004

«Строительство производства термического кварцевого стекла мощностью 400 тыс. тонн в год и производства стекла мощностью 400 тыс. тонн в год, а также производства кварцевого стекла мощностью 250 тыс. тонн в год и строительство общественного комплекса для производства термического кварцевого стекла мощностью 250 тыс. тонн в год и производства стекла мощностью 400 тыс. тонн в год»

Здание электроустановок 10300

Схема устройства плиты перекрытия по несъемной опалубке в осях 1-6/А-Г на отм. +3,950

Стадия	Лист	Листов
П		1

СИБУР ПОЛИМЕРЫ

Инв. N° подл. | Подп. и дата | Взам. инв. N°

0005476/63

Формат А0

С

Ведомость элементов

Марка элемента	Сечение			Усилие для прикрепления							Группа конструкций	Наименование или марка металла	Примечание
	Эскиз	Поз.	Состав	Q, кН	N, кН		M, кН*м		M_0, кНм	Q_0, кН			
					+	–	+	–					
Б1	I		I 40Ш2	210	–	915	–	–	–	–	2	С345-5	
Б2	I		I 40Ш2	180	31	14	–	–	–	–	2	С345-5	
Б3	I		I 35Ш1	67	–	–	–	–	–	–	2	С345-5	
Б4	I		I 25Ш1	35	–	–	–	–	–	–	2	С345-5	
СВ1	□		Гн.□160х6	–	–	580	–	–	–	–	2	355-8	
СВ2	□		Гн.□140х6	–	60	60	–	–	–	–	2	355-8	
СГ1	□		Гн.□140х6	–	30	30	–	–	–	–	2	355-8	
К1	I		I 40Ш2	715	–	2200	67	–	–	715	2	С345-5	
РР1	I		I 50Ш4	350	143	100	–	540	–	–	2	С345-5	

Схема расположения основных элементов металлического каркаса на отм. 0,000 в осях 1 – 6 / А – Г

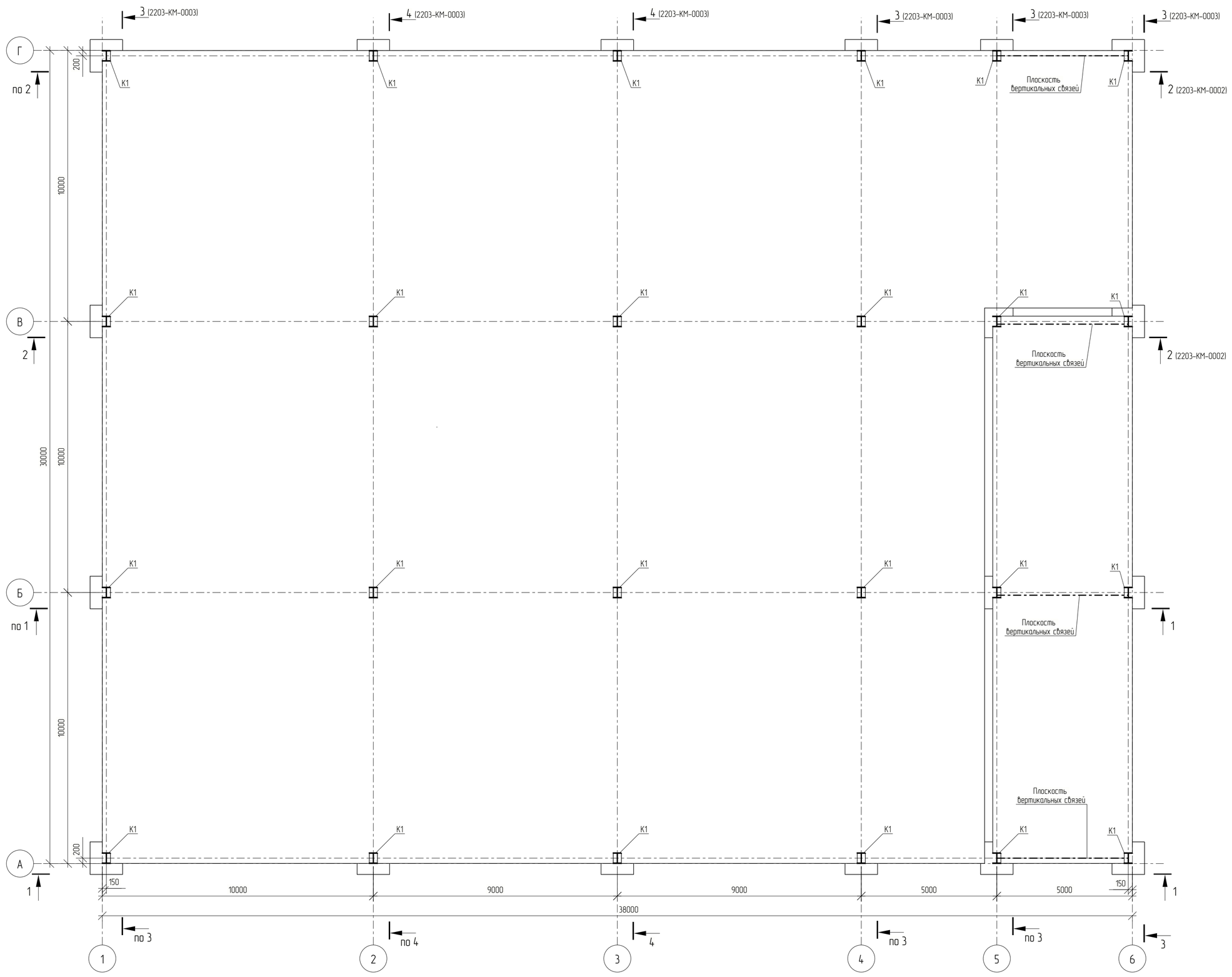

Разрез 1 – 1

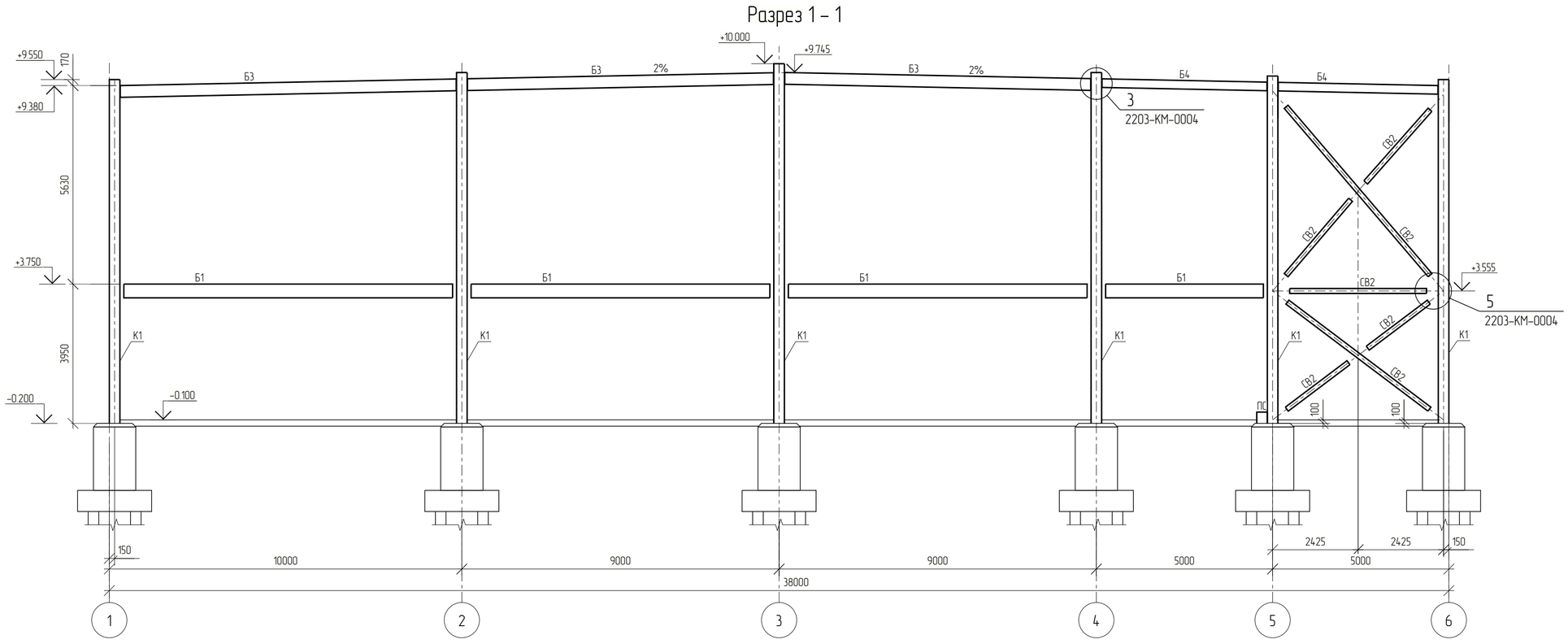

1 Текстовая часть см. NKNH21002-ПС-ЭБСМ-КР1.1.
2 За относительную отм. 0.000 принята отметка чистого пола первого этажа, что соответствует абсолютной отметке 195,800 в Балтийской системе высот.
3 Данный лист смотреть совместно с листами 2203-КМ-0002, 2203-КЖ-0003, 2203-КЖ-0004.
4 Узлы см. 2203-КМ-0004.

Изм.	Кол. Уч.	Лист	№ док.	Подпись	Дата
Разраб.		Кича			
Рук.гр.		Сидорин			
Гл.спец.		Семенов			
Н.контр.					

NKNH21002-ПС-ЭБСМ-КР1.2-2203-КМ-0001

«Строительство производства этилбензола мощностью 350 тыс. тонн в год и производства стирола мощностью 400 тыс. тонн в год», «Строительство производства полистирола мощностью 250 тыс. тонн в год и Строительство общезаводского хозяйства для производства полистирола мощностью 250 тыс. тонн в год и производства этилбензола мощностью 350 тыс. тонн в год и производства стирола мощностью 400 тыс. тонн в год»

Здание электроустановок (ОЗХ)

Стадия	Лист	Листов
П		1

Схема расположения элементов металлического каркаса на отм. 0,000 в осях 1 – 6 / А – Г. Разрез 1-1

СИБУР НОВЫЕ РЕСУРСЫ

NKNH21002-ПС-ЭБСМ-КР1.2-2203-КМ-0001_0_0_RU.pdf

Формат А1

Взам. инв. №

Подп. и дата

Инв. № подл. 00054763

С

Схема расположения основных элементов металлического каркаса на отм. +3,750 в осях 1 – 6 / А – Г

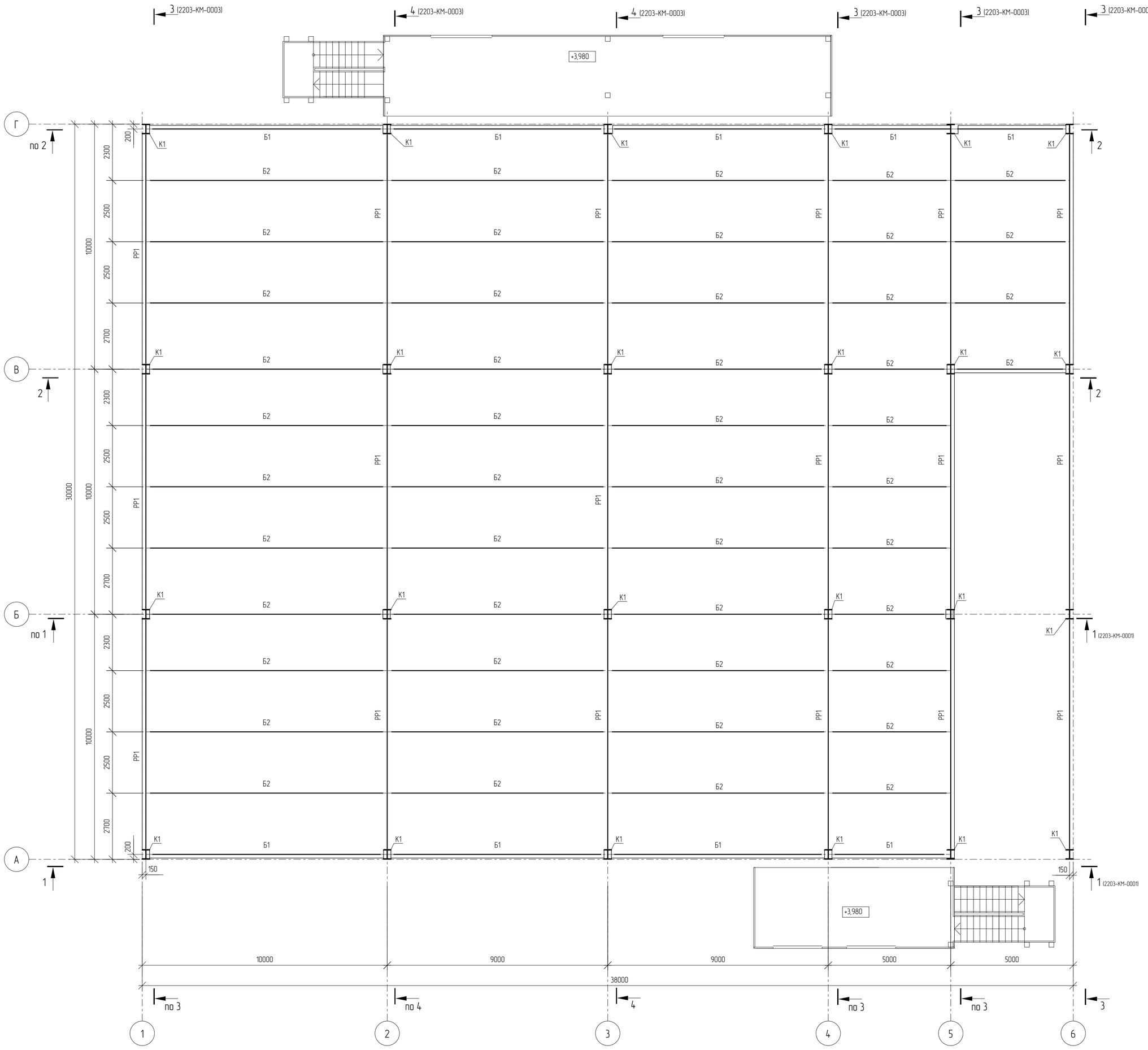

Разрез 2 – 2

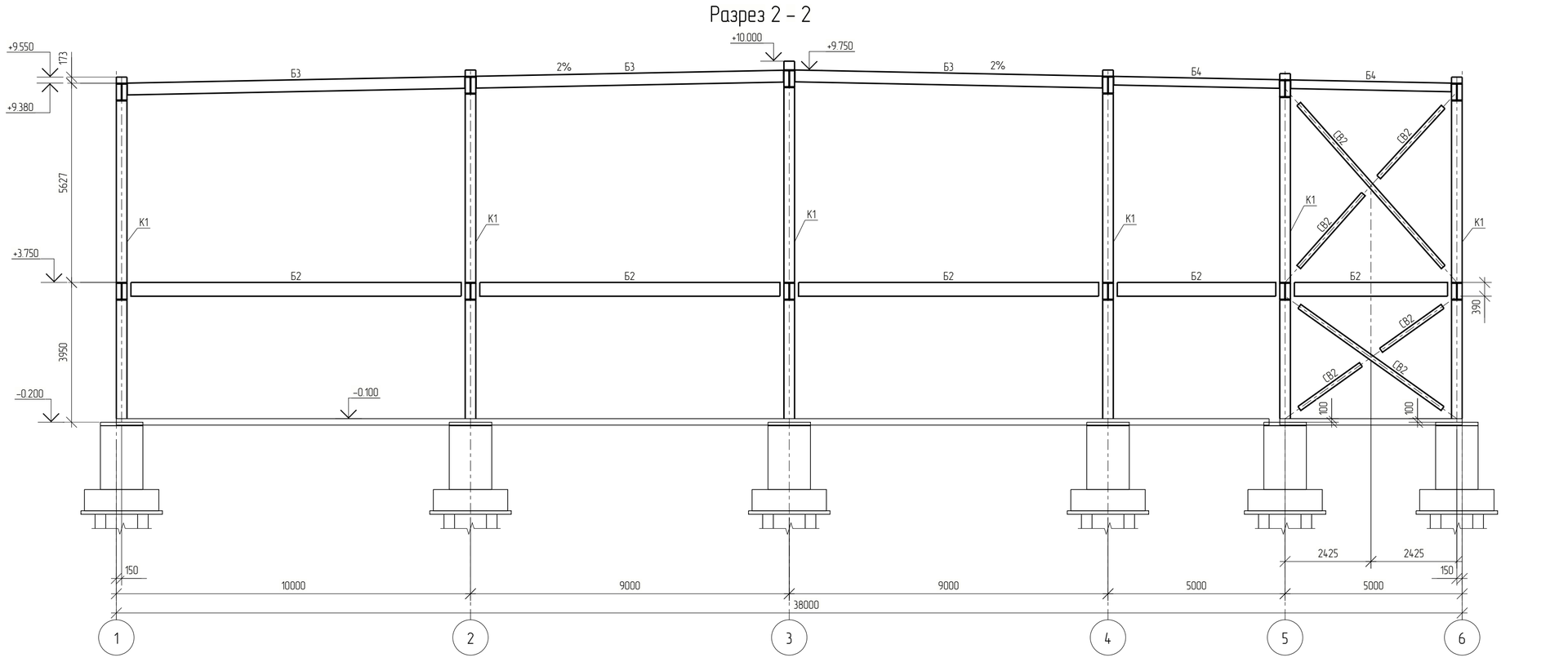

1. Текстовая часть см. NKNH21002-ПС-ЭБСМ-КР1.1.
2. За относительную отм. 0.000 принята отметка чистого пола первого этажа, что соответствует абсолютной отметке 195,800 в Балтийской системе высот.
3. Данный лист смотреть совместно с листами 2203-КМ-0001.
4. Ведомость элементов см. 2203-КМ-0001.

Изм.	Кол. Уч.	Лист	№ док.	Подпись	Дата	NKNH21002-ПС-ЭБСМ-КР1.2-2203-КМ-0002		
						«Строительство производства этилбензола мощностью 350 тыс. тонн в год и производства стирола мощностью 400 тыс. тонн в год», «Строительство производства полистирола мощностью 250 тыс. тонн в год и Строительство общезаводского хозяйства для производства полистирола мощностью 250 тыс. тонн в год и производства этилбензола мощностью 350 тыс. тонн в год и производства стирола мощностью 400 тыс. тонн в год»		
Разраб.		Кича				Здание электроустановок (ОЗХ)	Стадия	Лист	Листов
Рук.гр.		Сидорин					П		1
Гл.спец.		Семенов							
Н.контр.						Схема расположения элементов металлического каркаса на отм. 3,750 в осях 1 – 6 / А – Г. Разрез 2-2	СИБУР НОВЫЕ РЕСУРСЫ		

NKNH21002-ПС-ЭБСМ-КР12-2203-КМ-0002_0_0_RU.pdf

Формат А1

Взам. инв. №

Подп. и дата

Инв. № подл. 00054763

С

Схема расположения основных элементов металлического каркаса на отм. +9,750 в осях 1 – 6 / А – Г

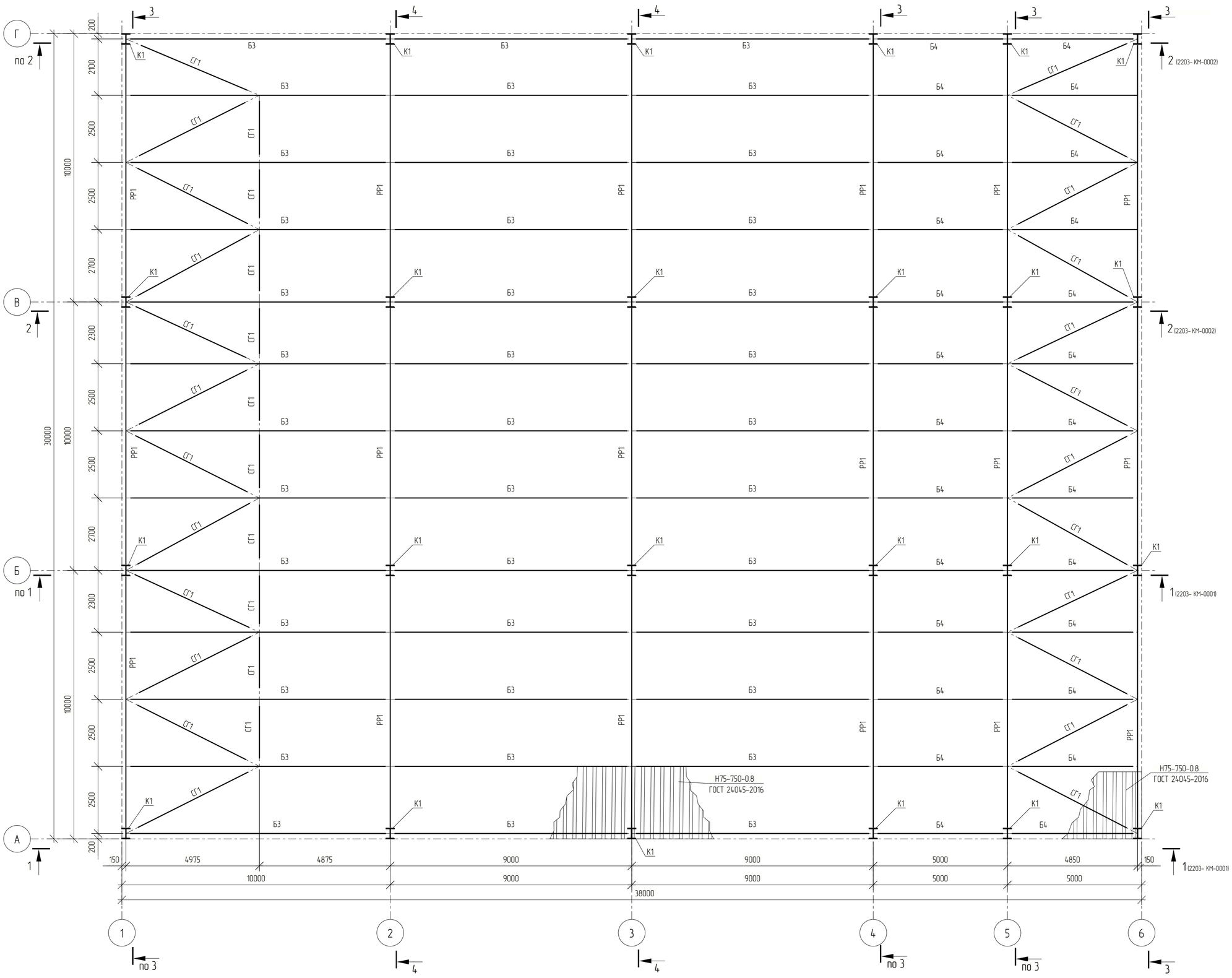

Разрез 3 – 3

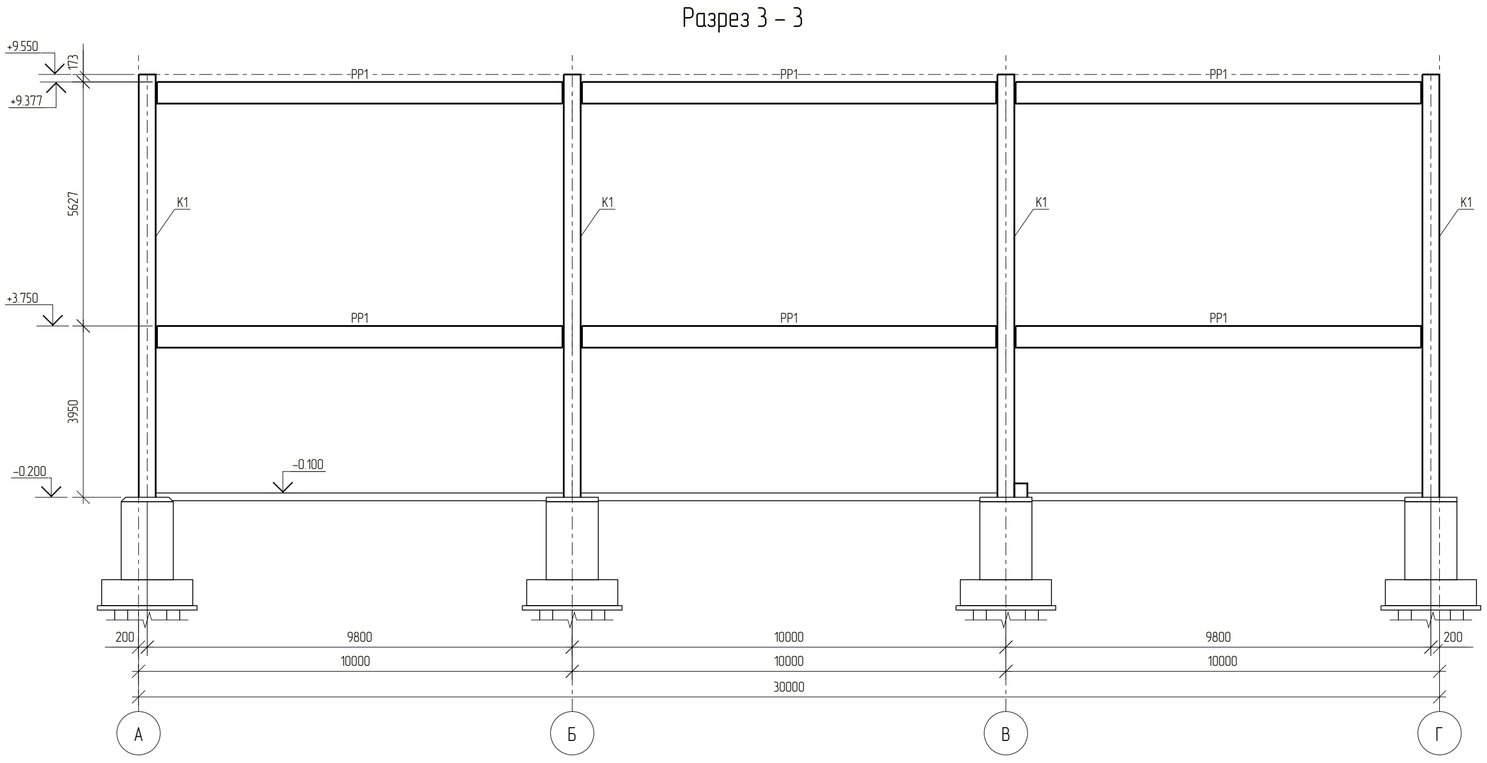

Разрез 4 – 4

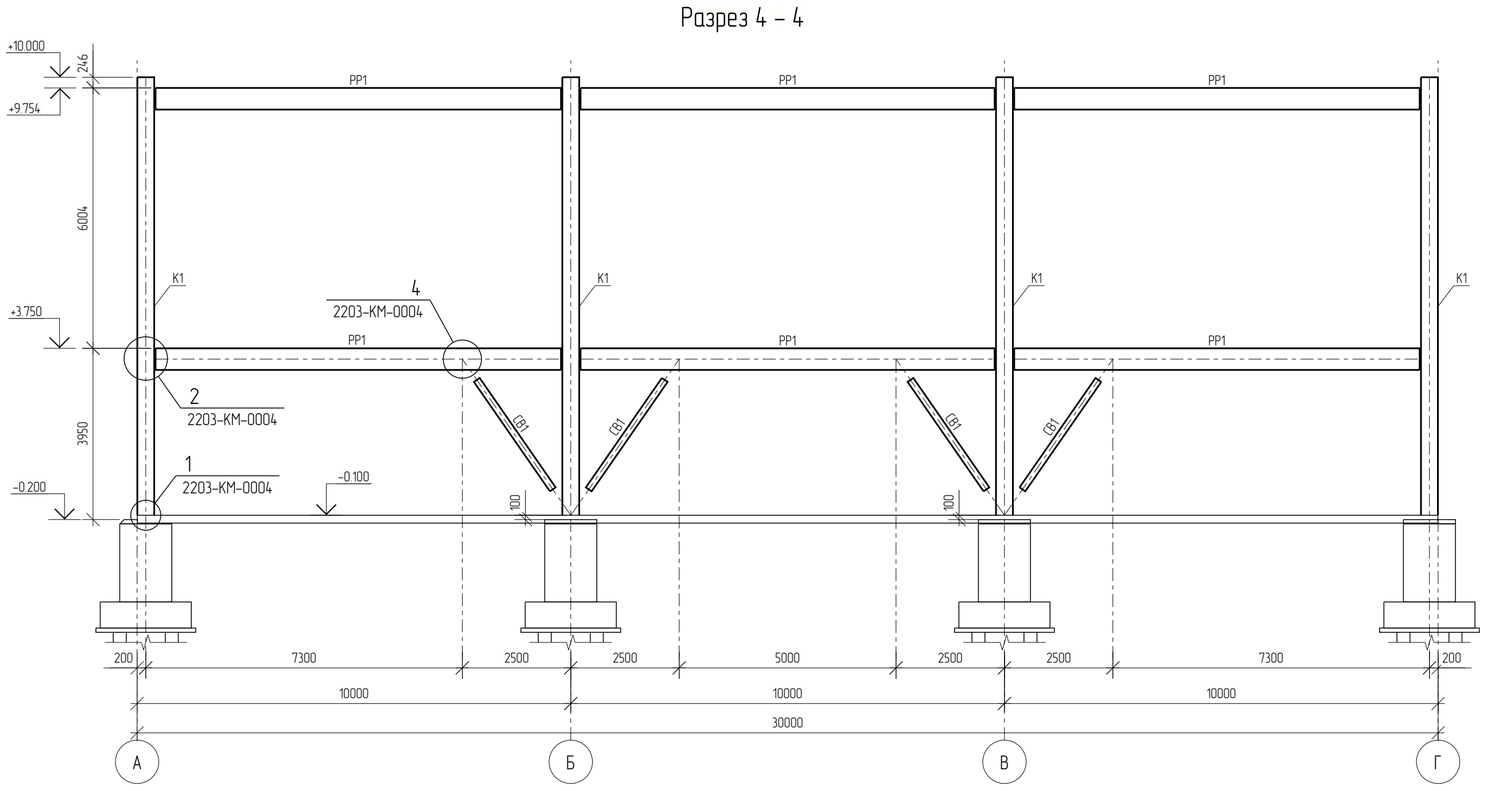

1 Текстовая часть см. NKNH21002-ПС-ЭБСМ-КР1.1.
2 За относительную отм. 0.000 принята отметка чистого пола первого этажа, что соответствует абсолютной отметке 195,800 в Балтийской системе высот.
3 Данный лист смотреть совместно с листами 2203-КМ-0001, 2203-КМ-0002.
4 Ведомость элементов см. 2203-КМ-0001.

Изм.	Кол. Уч.	Лист	№ док.	Подпись	Дата
Разраб.		Кича			
Рук.гр.		Сидорин			
Гл.спец.		Семенов			
Н.контр.					

NKNH21002-ПС-ЭБСМ-КР1.2-2203-КМ-0003

«Строительство производства этилбензола мощностью 350 тыс. тонн в год и производства стирола мощностью 400 тыс. тонн в год», «Строительство производства полистирола мощностью 250 тыс. тонн в год и Строительство общезаводского хозяйства для производства полистирола мощностью 250 тыс. тонн в год и производства этилбензола мощностью 350 тыс. тонн в год и производства стирола мощностью 400 тыс. тонн в год»

Здание электроустановок (03Х)

Стадия	Лист	Листов
П		1

Схема расположения элементов металлического каркаса на отм. 9,750 в осях 1 – 6 / А – Г. Разрезы 3-3, 4-4

СИБУР НОВЫЕ РЕСУРСЫ

Взам. инв. №

Подп. и дата

Инв. № подл. 00054763

NKNH21002-ПС-ЭБСМ-КР1.2-2203-КМ-0003_0_0_RU.pdf

Формат А1

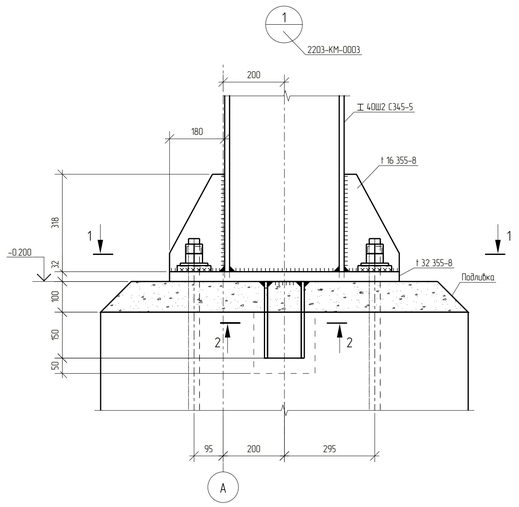

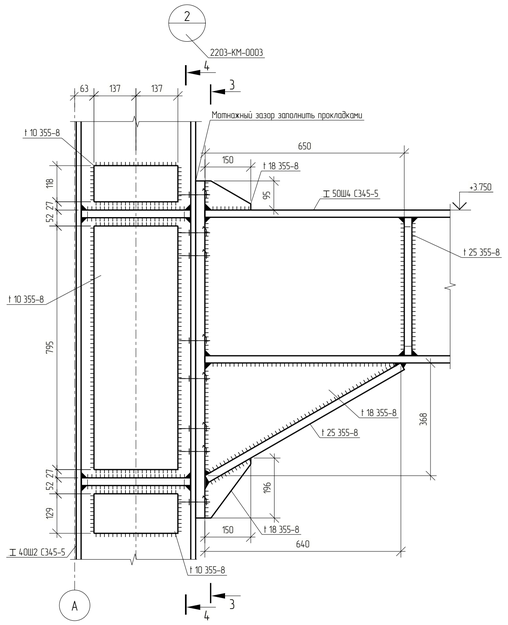

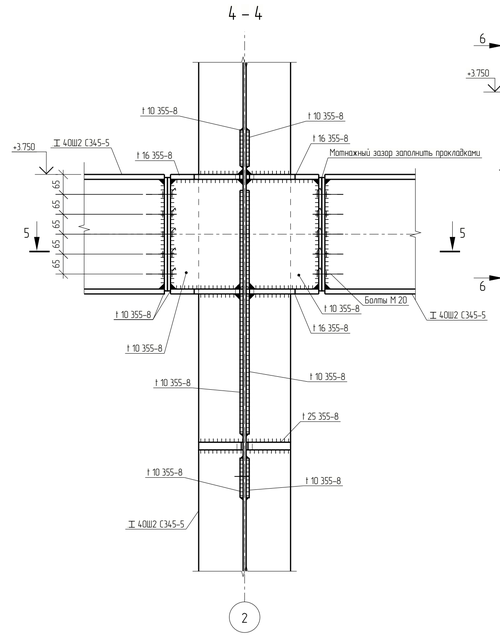

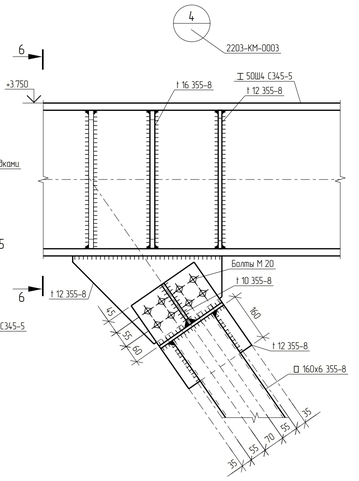

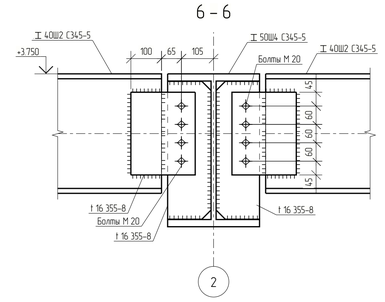

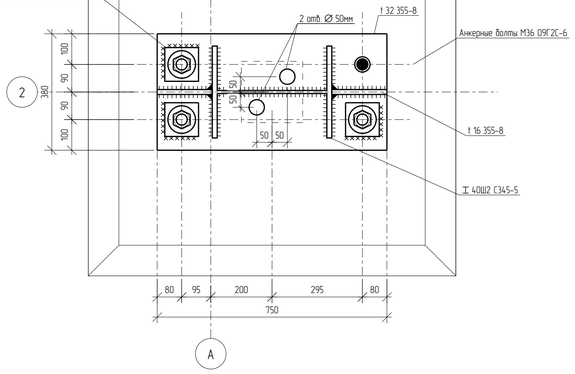

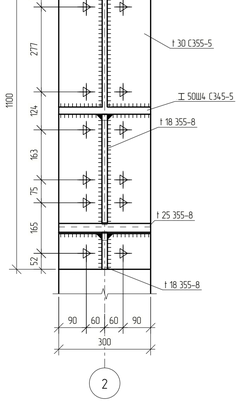

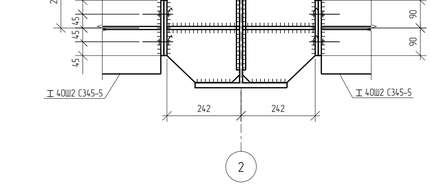

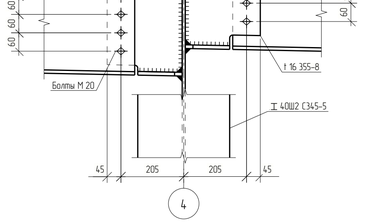

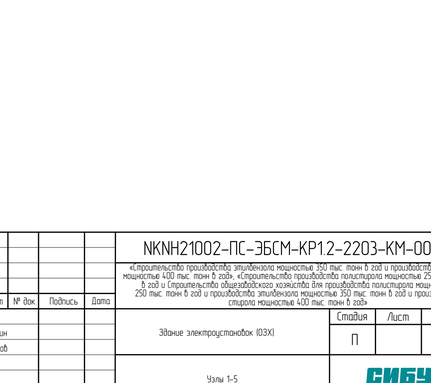

2 – 2

Подколонник условно не показан

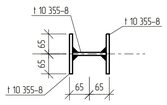

1 Данный лист смотреть совместно с листами 2203-КМ-0001.
2 Ведомость элементов см. 2203-КМ-0001.
3 Анкерные болты должны выполняться в соответствии с ГОСТ 24379.0-2012, 24379.1-2012. Резьбу нарезать от верха фундамента. 4 Все неоговоренные швы принимать по расчетным усилиям и в соответствии с таблицей 38 СП 16.13330.2017.
5 Неуказанная сталь – 355-8.
6 Неуказанные болты – М20 кл. прочности 8.8, класс точности В.

							NKNH21002-ПС-ЭБСМ-КР1.2-2203-КМ-0004		
							«Строительство производства этилбензола мощностью 750 тыс. тонн в год и производства стирола мощностью 400 тыс. тонн в год», «Строительство производства полистирола мощностью 250 тыс. тонн в год и Строительство общезаводского хозяйства для производства полистирола мощностью 250 тыс. тонн в год и производства этилбензола мощностью 350 тыс. тонн в год и производства стирола мощностью 400 тыс. тонн в год»		
Изм.	Кол. Уч.	Лист	№ док.	Подпись	Дата				
Разраб.		Кича					Здание электроустановок 103Х1	Стадия	Лист	Листов
Рук.гр.		Сидорин						П		1
Гл.спец.		Семенов								
Н.контр.							Узлы 1-5	СИБУР НОВЫЕ РЕСУРСЫ		

Инв. № подл. 00054763 | Подп. и дата | Взам. инв. №

NKNH21002-ПС-ЭБСМ-КР1.2-2203-КМ-0004_0_0_RU.pdf

Формат А1

Фасад 1-6

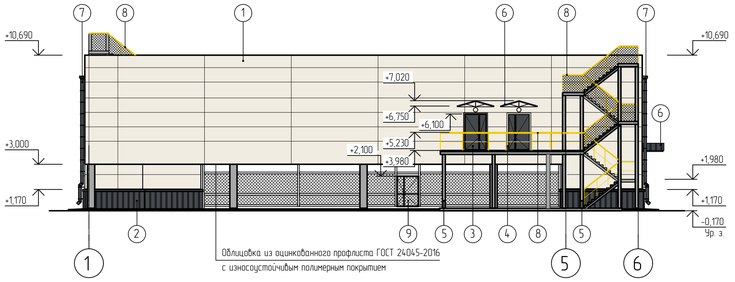

Фасад 6-1

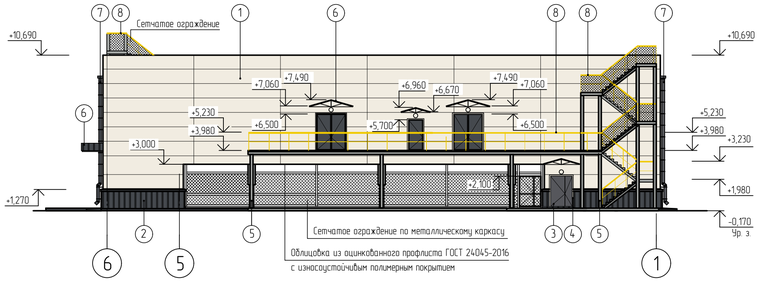

Фасад А-Г

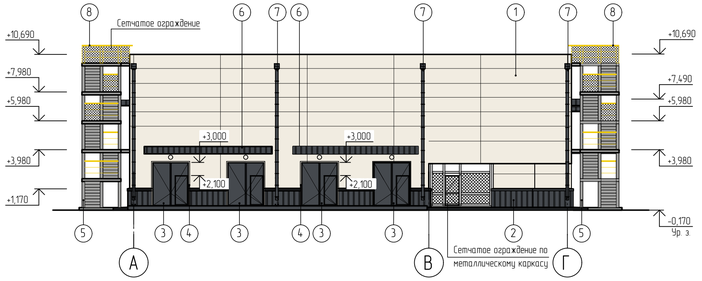

Фасад Г-А

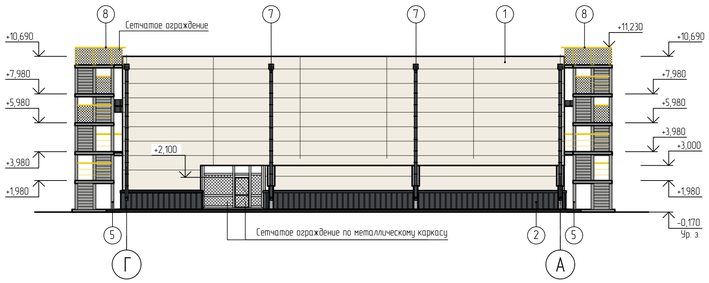

Условные обозначения

Светильник наружного освещения (настенный)

Ведомость отделки фасадов

Поз отделки	Наименование элемента фасада	Наименование материала отделки	Наименование и номер эталона цвета или образец колера	Примечание
1	Стены	Стеновые трехслойные металлические сэндвич-панели с полимерным покрытием	RAL 9010	Белый
2	Цоколь	Металлический профилированный лист с полимерным покрытием	RAL 7024	Графитовый серый
3	Двери, ворота металлические	Окраска порошковой краской	RAL 7024	Графитовый серый
4	Обрамление дверных, оконных проемов	Листовая оцинкованная сталь с полимерным покрытием	RAL 9010	Белый
5	Металлические элементы площадок, опор, козырьков	Стальные с полимерным покрытием	RAL 9006	Бело-алюминиевый
6	Козырьки	Металлический профилированный настил с полимерным покрытием	RAL 7024	Графитовый серый
7	Элементы водосточной системы	Листовая оцинкованная сталь толщиной не менее 0,7 мм с полимерным покрытием	RAL 7024	Графитовый серый
8	Ограждения площадок и лестниц	Стальные с полимерным покрытием	RAL 1023	Транспортно-желтый
9	Обшивка колонн каркаса	Металлический профилированный настил с полимерным покрытием	RAL 7024	Графитовый серый
	Фасонные элементы: нащельники, фартуки, отливы и т.п.	Листовая оцинкованная сталь толщиной не менее 0,7 мм с полимерным покрытием	RAL 7024	Графитовый серый
	Цвет нащельника принимать по цвету конструкции		RAL 9010	Белый
11	Обшивка колонн каркаса: - плиты утеплителя из минеральной ваты (плотностью не менее 110 кг/м³) толщиной 150 мм, гидрофобные негорючие, паропроницаемые, с высокой прочностью на отрыв на высоту 1500 мм от низа ж.б. перекрытия; - профлист С8-1150-0,5 на всю высоту колонны	Листовая оцинкованная сталь толщиной не менее 0,7 мм с полимерным покрытием	RAL 7024	Графитовый серый
	Обшивка межэтажной плиты перекрытия: - стальная горячеоцинкованная подсистема; - плиты утеплителя из минеральной ваты (плотностью не менее 110 кг/м³) толщиной 150 мм, гидрофобные негорючие, паропроницаемые с высокой прочностью на отрыв, крепление к ж. б. плите торельчатыми дюбелями со стальным сердечником; - облицовка из оцинкованного профлиста НС-35-1000-0,7 ГОСТ 24045-2016 с износоустойчивым полимерным покрытием и креплением саморезами из оцинкованной стали с прокладкой из ЭПДМ резины с шагом 300 мм	Листовая оцинкованная сталь толщиной не менее 0,7 мм с полимерным покрытием	RAL 9010	Белый

Изм.	Кол.уч.	Лист	№док.	Подпись	Дата
Разраб.		Вирченко			25.10.24
Рук. гр.		Фанян			25.10.24
Гл. спец.		Новикова			25.10.24
Н. контр.					25.10.24
ГИП		Вавилов			25.10.24

NKNH21002-ПС-ЭБСМ-АР1.2-2203-АР-0001

«Строительство производства этилбензола мощностью 350 тыс. тонн в год и производства стирола мощностью 400 тыс. тонн в год», «Строительство производства полистирола мощностью 250 тыс. тонн в год и Строительство общезаводского хозяйства для производства полистирола мощностью 250 тыс. тонн в год и производства этилбензола мощностью 350 тыс. тонн в год и производства стирола мощностью 400 тыс. тонн в год»

Здание электроустановок (03Х)

Стадия	Лист	Листов
П		1

Фасад 1-6. Фасад 6-1. Фасад А-Г. Фасад Г-А

СИБУР НОВЫЕ РЕСУРСЫ

Формат А3х3

Инв. № подл.	Подп. и дата	Взам. инв. №
00053979		

NKNH21002-ПС-ЭБСМ-АР1.2-2203-АР-0001_0_0_RU.dwg

План на отм. 0,000

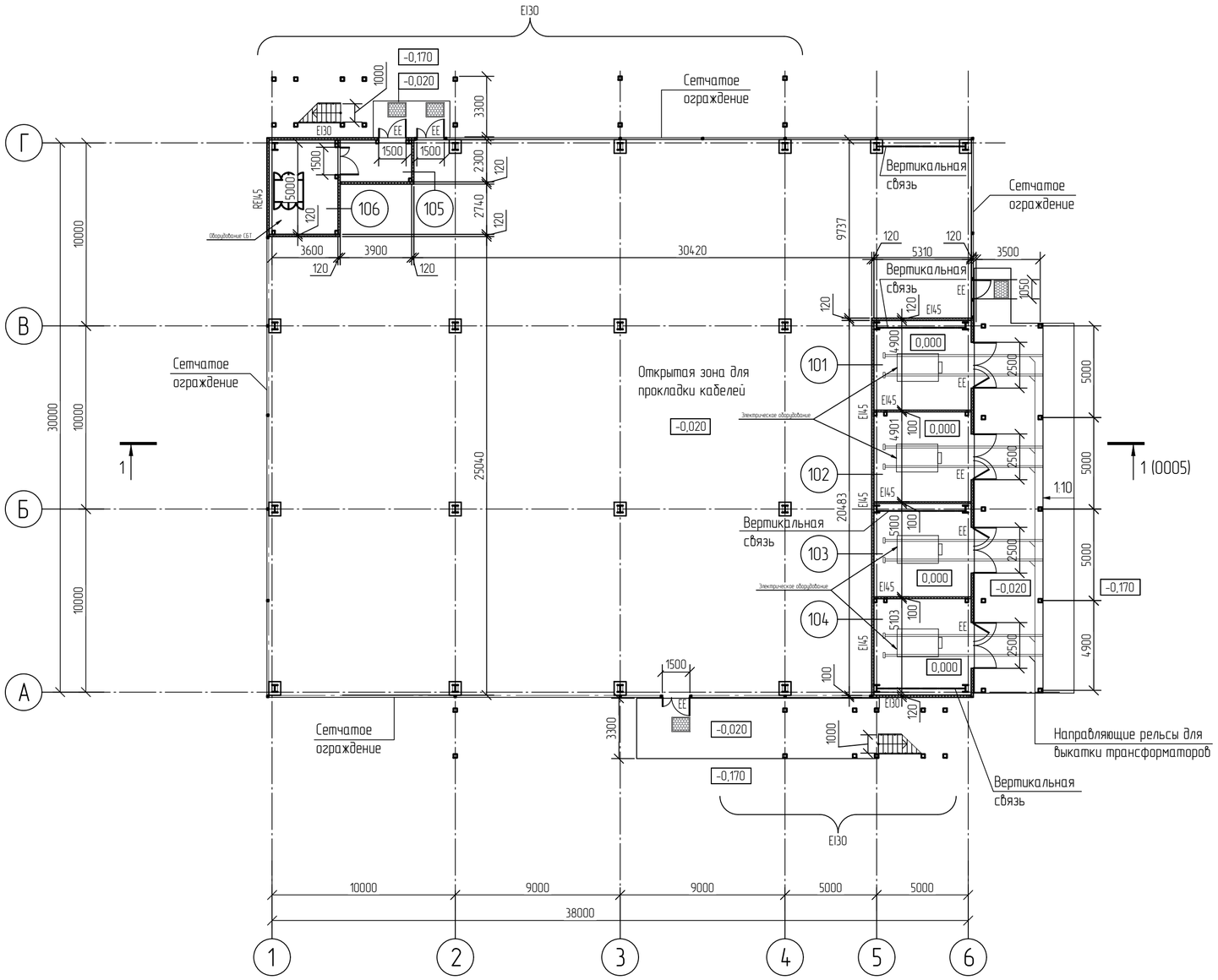

Экспликация помещений

Номер помещения	Наименование	Площадь м²	Кат. помещения
101	Камера трансформаторов №1	25,21	В3
102	Камера трансформаторов №2	25,21	В3
103	Камера трансформаторов №3	26,26	В3
104	Камера трансформаторов №4	26,25	В3
105	Тамбур	8,35	
106	Телекоммуникационное помещение	18,00	В3
	Открытая зона для прокладки кабелей	1029,31	

Технико-экономические показатели

Общая площадь	- 1274,12 м²
Площадь застройки	- 1397,01 м²
Строительный объем выше отм. 0,000	- 11556,28 м³
Степень огнестойкости здания	- II (Федеральный закон от 22.07.2008 N°123-ФЗ)
Класс конструктивной пожарной опасности	- С0
Категория здания по взрыво-пожарной опасности	- В
Класс функциональной пожарной опасности	- Ф5.1

За относительную отметку 0,000 принят уровень чистого пола, что соответствует абсолютной отметке по генплану 196,40.

Условные обозначения

- Металлическая стеновая трехслойная сэндвич-панель с утеплителем из каменной ваты класса НГ толщиной 120 мм
- Цоколь из керамического полнотелого кирпича толщиной 250 мм с утеплителем из каменной ваты класса НГ плотностью не менее 110 кг/м³ с облицовкой металлическим профилированным листом по металлическому каркасу (воздушная прослойка 60 мм)
- Обшивка колонн каркаса: слой утеплителя на высоту 1500 мм от низа ж.б. перекрытия; профлист на всю высоту
- Металлическое ограждение
- Сетчатое ограждение
- Металлическая грязезащитная решетка

EI45 - Требуемый предел огнестойкости строительных конструкций

EI30 - Требуемый предел огнестойкости заполнения проемов

EI30 - Предел огнестойкости стены, к которой примыкает лестница 3-го типа

Принятые сокращения

EE - Эвакуационный выход

Взам. инв. №	
Подп. и дата	
Инв. № подл.	00053979

Изм.	Кол.уч.	Лист	N°док.	Подпись	Дата
Разраб.		Вирченко			25.10.24
Рук. гр.		Фанян			25.10.24
Гл. спец.		Новикова			25.10.24
Н. контр.					25.10.24
ГИП		Вавилов			25.10.24

NKNH21002-ПС-ЭБСМ-АР1.2-2203-АР-0002

«Строительство производства этилбензола мощностью 350 тыс. тонн в год и производства стирола мощностью 400 тыс. тонн в год», «Строительство производства полистирола мощностью 250 тыс. тонн в год и Строительство общезаводского хозяйства для производства полистирола мощностью 250 тыс. тонн в год и производства этилбензола мощностью 350 тыс. тонн в год и производства стирола мощностью 400 тыс. тонн в год»

Здание электроустановок (03Х)

Стадия	Лист	Листов
П		1

План на отм. 0,000.

СИБУР НОВЫЕ РЕСУРСЫ

NKNH21002-ПС-ЭБСМ-АР1.2-2203-АР-0002_0_0_RU.dwg

Формат А2

План на отм. +4,000

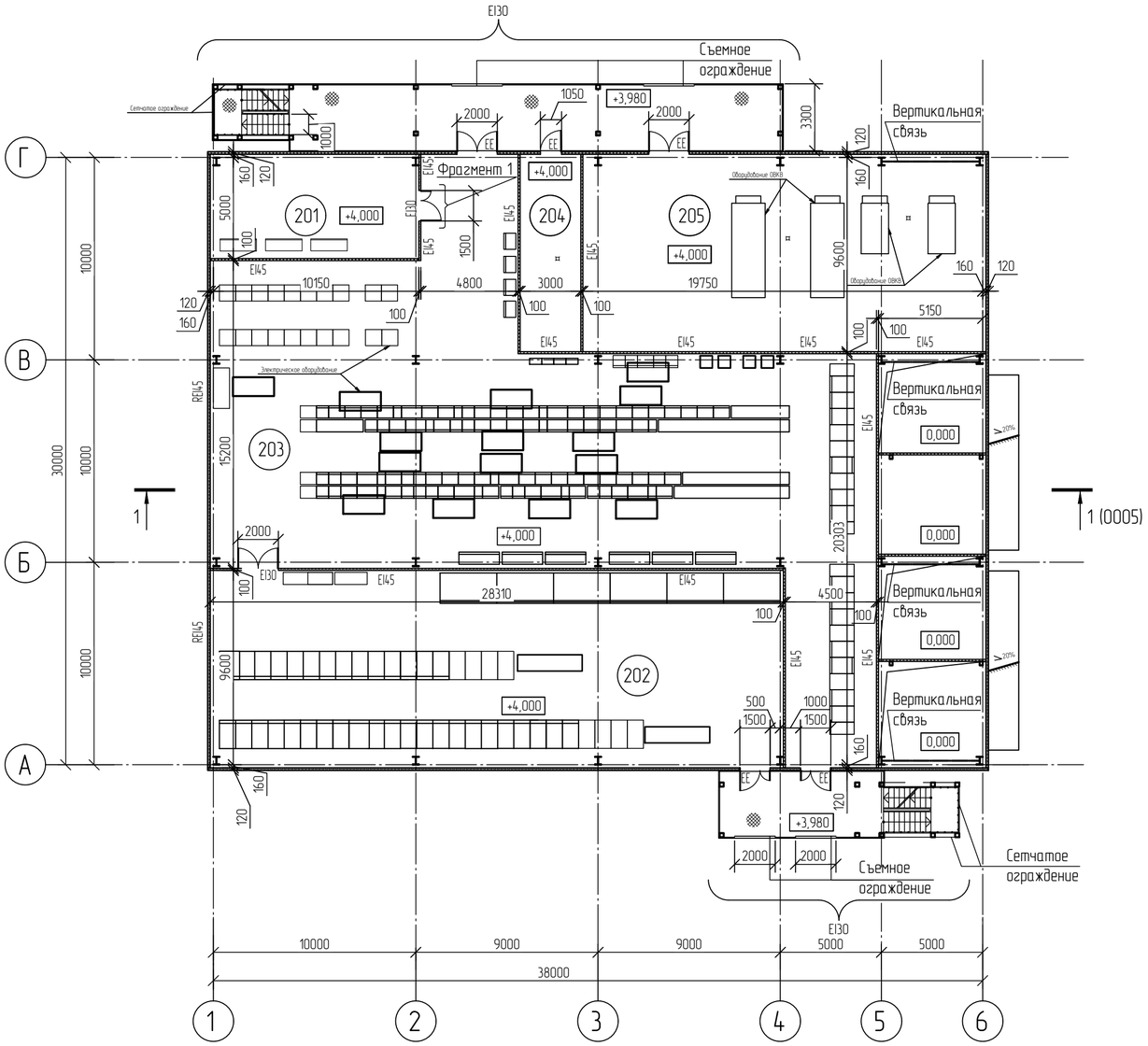

Фрагмент 1

Схема установки дверного блока

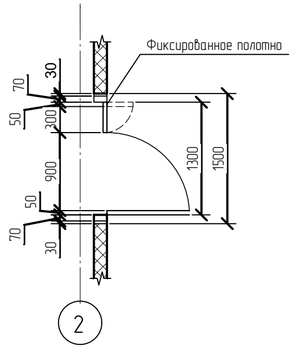

Экспликация помещений

Номер помещения	Наименование	Площадь м²	Кат. помещения
201	Помещение ИБП	50,75	В2
202	Помещение РУ 6 кВ (ЗРУ)	270,17	В1
203	Помещение РУ 0,4 кВ	485,23	В2
204	Тепловой пункт	28,79	В4
205	Помещение венткамеры	189,55	В4

Условные обозначения

- Металлическая стеновая трехслойная сэндвич-панель с утеплителем из каменной ваты класса НГ толщиной 120 мм
- Перегородка из металлической стеновой трехслойной сэндвич-панели с утеплителем из каменной ваты класса НГ толщиной 120 мм
- EI30 – Предел огнестойкости стены, к которой примыкает лестница 3-го типа
- EI45 – Требуемый предел огнестойкости строительных конструкций
- EI30 – Требуемый предел огнестойкости дверей, ворот
- Металлическое ограждение с перилами
- Решетчатый настил
- Трап

Принятые сокращения

EE – Эвакуационный выход

Взам. инв. №	
Подп. и дата	
Инв. № подл.	00053979

Изм.	Кол.уч.	Лист	№док.	Подпись	Дата
Разраб.		Вирченко			25.10.24
Рук. гр.		Фанян			25.10.24
Гл. спец.		Навикова			25.10.24
Н. контр.					25.10.24
ГИП		Вавилов			25.10.24

NKNH21002-ПС-ЭБСМ-АР1.2-2203-АР-0003

«Строительство производства этилбензола мощностью 350 тыс. тонн в год и производства стирола мощностью 400 тыс. тонн в год», «Строительство производства полистирола мощностью 250 тыс. тонн в год и Строительство общезаводского хозяйства для производства полистирола мощностью 250 тыс. тонн в год и производства этилбензола мощностью 350 тыс. тонн в год и производства стирола мощностью 400 тыс. тонн в год»

Здание электроустановок (ОЗХ)

Стадия	Лист	Листов
П		1

План на отм. +4,000

СИБУР НОВЫЕ РЕСУРСЫ

NKNH21002-ПС-ЭБСМ-АР1.2-2203-АР-0003_0_0_RU.dwg

Формат А2

План кровли

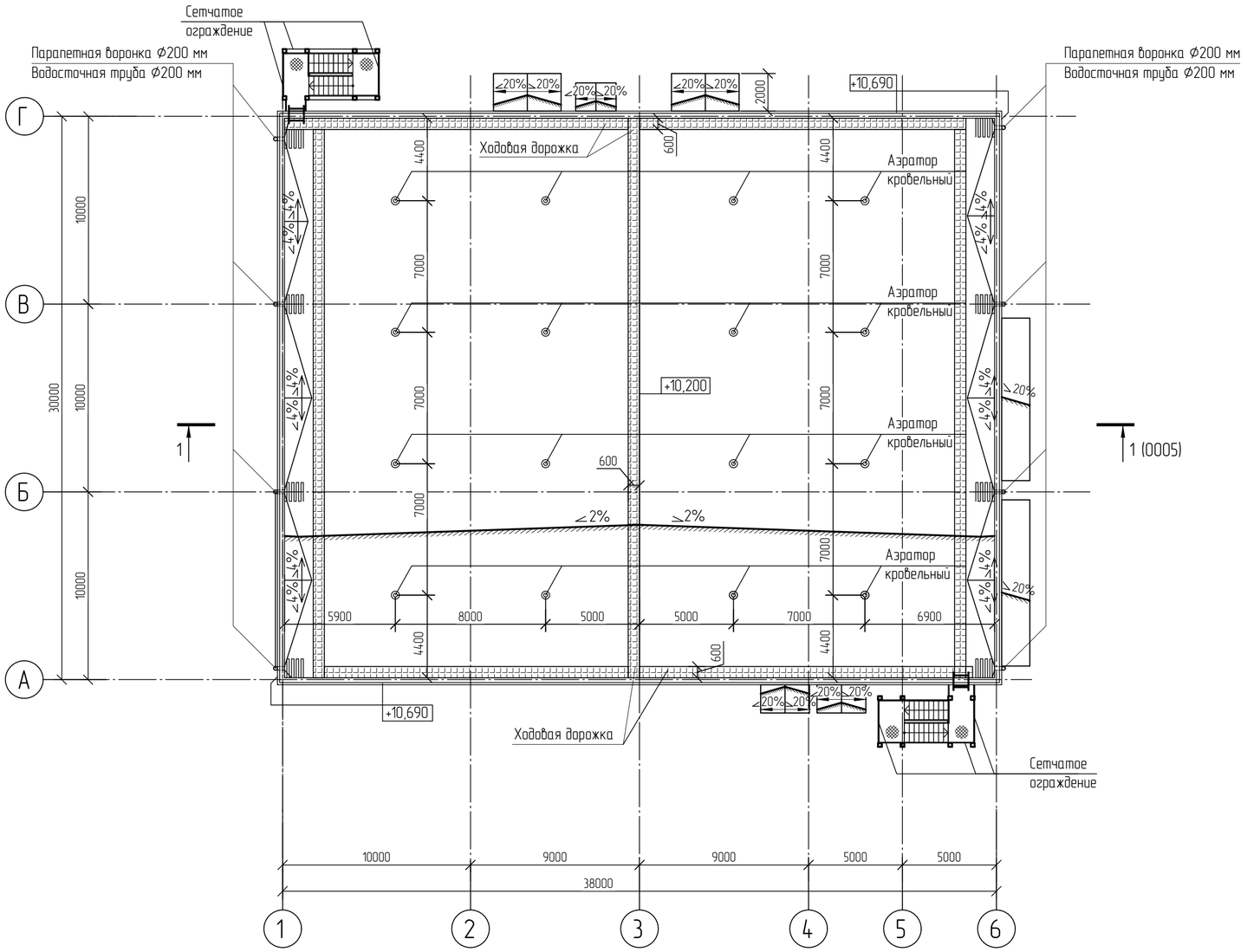

Условные обозначения

- Греющий кабель
- Решетчатый настил
- Металлическое ограждение

Взам. инв. №	
Подп. и дата	
Инв. № подл.	00053979

Изм.	Кол.уч.	Лист	№док.	Подпись	Дата	NKNH21002-ПС-ЭБСМ-АР1.2-2203-АР-0004		
						«Строительство производства этилбензола мощностью 350 тыс. тонн в год и производства стирола мощностью 400 тыс. тонн в год», «Строительство производства полистирола мощностью 250 тыс. тонн в год и Строительство общезаводского хозяйства для производства полистирола мощностью 250 тыс. тонн в год и производства этилбензола мощностью 350 тыс. тонн в год и производства стирола мощностью 400 тыс. тонн в год»		
Разраб.		Вирченко			25.10.24	Здание электроустановок (ОЗХ)	Стадия	Лист	Листов
Рук. гр.		Фанян			25.10.24		П		1
Гл. спец.		Новикова			25.10.24				
Н. контр.					25.10.24	План кровли	СИБУР НОВЫЕ РЕСУРСЫ		
ГИП		Вавилов			25.10.24				

NKNH21002-ПС-ЭБСМ-АР1.2-2203-АР-0004_0_0_RU.dwg

Формат А2

Разрез 1-1 (0002...0004)

Полимерная антистатическая токопроводящая напольная система на основе эпоксидных смол - 2 мм
Грунтовка под наливное покрытие
Стяжка из бетона В22,5 - 50 мм
Слой гидропароизоляции
Монолитная железобетонная плита по несъемной опалубке из несущего профилированного листа ГОСТ 24045-2016 - 200 мм
Стальная горячеоцинкованная подсистема
Плиты из минеральной ваты гидрофобные негорючие паропроницаемые с высокой прочностью на отрыв, плотностью 110...125 кг/м^3 (плотность не менее 110 кг/м^3) - 150 мм, крепление к ж. б. плите торельчатыми дюбелями со стальным сердечником
Облицовка из оцинкованного профлиста ГОСТ 24045-2016 с износоустойчивым полимерным покрытием и креплением саморезами из оцинкованной стали с прокладкой из ЭПДМ резины с шагом 300 мм

Молниеприемная сетка с держателем проводника
Кровельная гидроизоляционная ПВХ мембрана с механическим креплением
Утеплитель из каменной ваты класса НГ прочностью на сжатие не менее 60 кПа по ГОСТ 9573-2012, плотностью 180 кг/м^3 - 50 мм
Утеплитель из каменной ваты класса НГ прочностью на сжатие не менее 40 кПа по ГОСТ 9573-2012, плотностью 110 кг/м^3 - 100 мм
Пароизоляция - алюминизированная мембрана
Несущий профилированный лист ГОСТ 24045-2016
Несущие металлические конструкции каркаса

Стеновые трехслойные металлические сэндвич-панели с утеплителем класса НГ (плотностью не менее 110 кг/м^3) - 120 мм

Стальной профилированный лист ГОСТ 24045-2016 по несущей металлической подсистеме
Вентелируемый воздушный зазор - 60 мм
Минераловатный утеплитель марки НГ (плотностью не менее 110 кг/м^3) - 120 мм
Кладка из кирпича керамического полнотелого толщиной - 250 мм

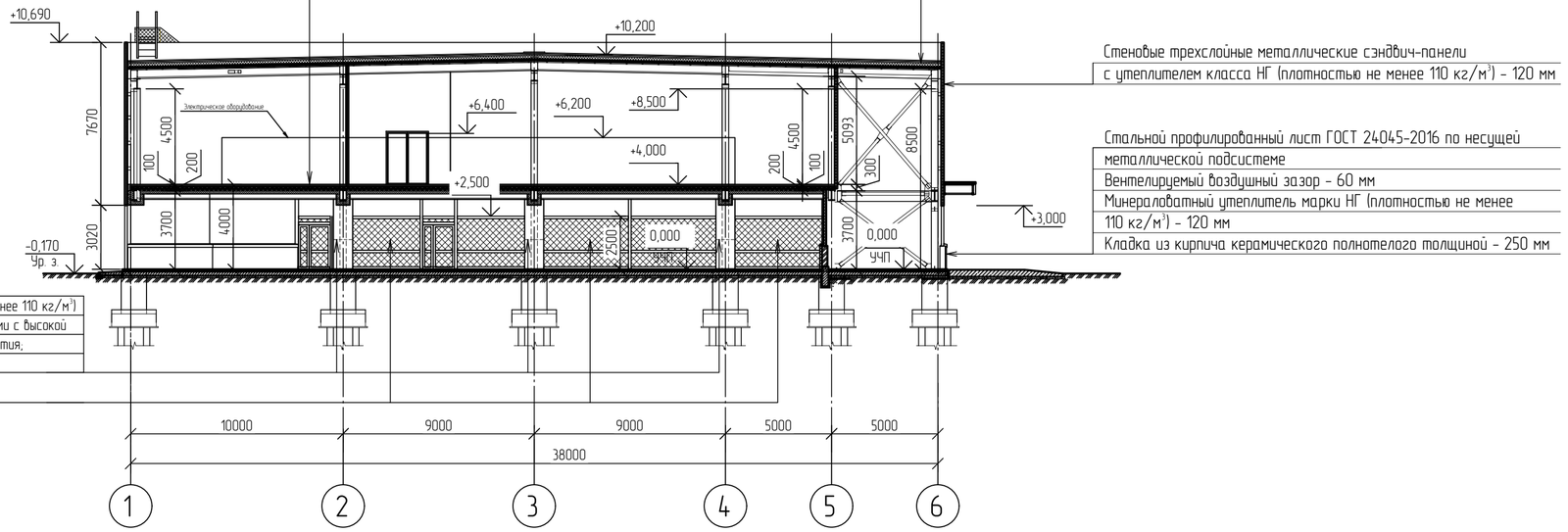

Колонна обшивается:
- плитами утеплителя из минеральной ваты (плотностью не менее 110 кг/м^3) толщиной 150 мм, гидрофобными негорючими, паропроницаемыми с высокой прочностью на отрыв на высоту 1500 мм от низа ж.б. перекрытия;
- профлистом ГОСТ 24045-2016 на всю высоту колонны

Сетчатое ограждение по металлическому каркасу высотой 2,5 м

Взам. инв. №

Подп. и дата

Инв. № подл. 00053979

						NKNH21002-ПС-ЭБСМ-АР1.2-2203-АР-0005			
						«Строительство производства этилбензола мощностью 350 тыс. тонн в год и производства стирола мощностью 400 тыс. тонн в год», «Строительство производства полистирола мощностью 250 тыс. тонн в год и Строительство общезаводского хозяйства для производства полистирола мощностью 250 тыс. тонн в год и производства этилбензола мощностью 350 тыс. тонн в год и производства стирола мощностью 400 тыс. тонн в год»			
Изм.	Кол.уч.	Лист	N°док.	Подпись	Дата				
Разраб.		Вирченко			25.10.24	Здание электроустановок (03Х)	Стадия	Лист	Листов
Рук. гр.		Фанян			25.10.24		П		1
Гл. спец.		Новикова			25.10.24				
Н. контр.					25.10.24	Разрез 1-1	СИБУР НОВЫЕ РЕСУРСЫ		
ГИП		Вавилов			25.10.24				

NKNH21002-ПС-ЭБСМ-АР1.2-2203-АР-0005_0_0_RU.dwg

Формат А2

Схема расположения свай

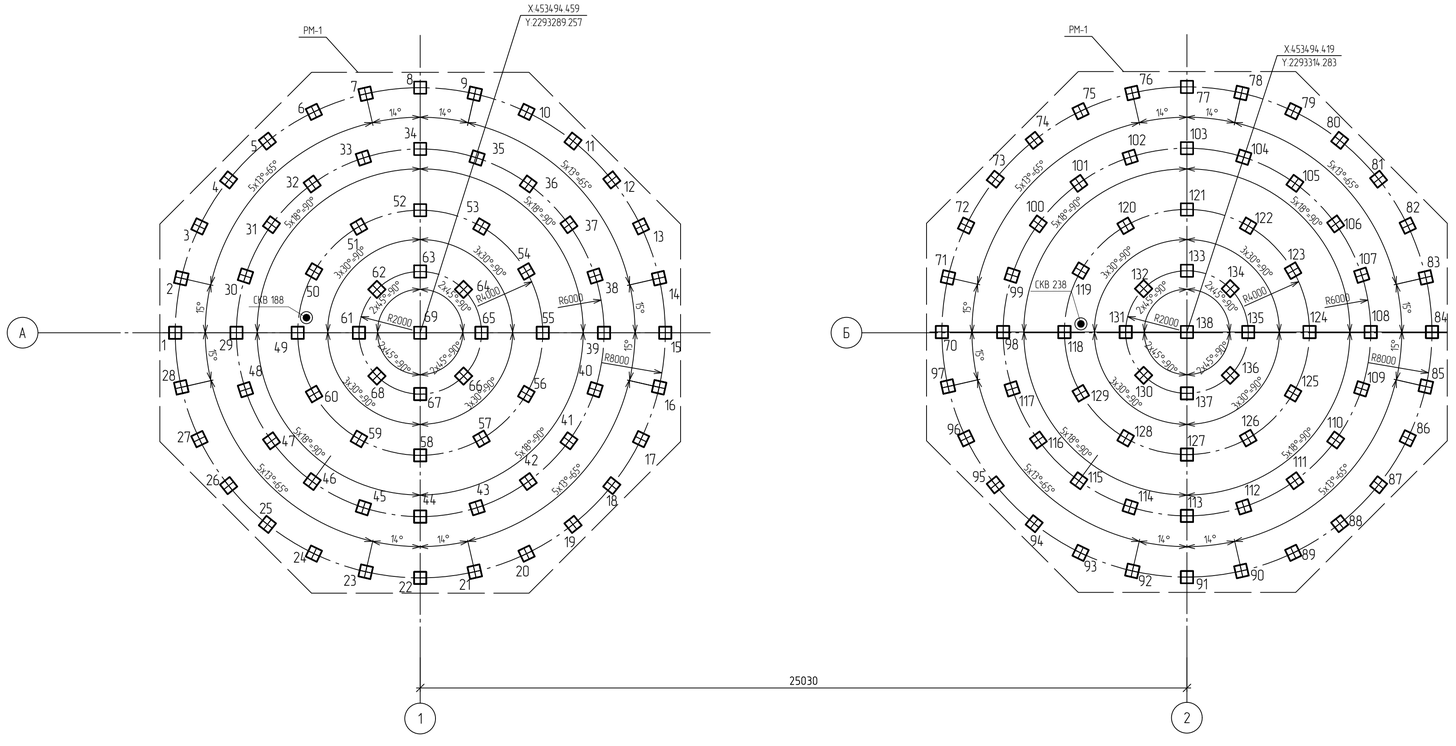

Заделка свай С160.40-13 в ростверк

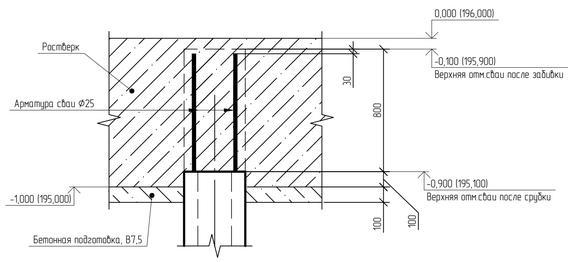

Схема сваи С160.40-13

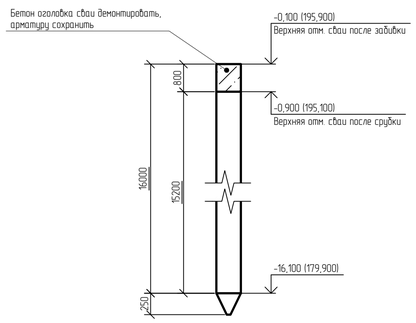

Ситуационный план

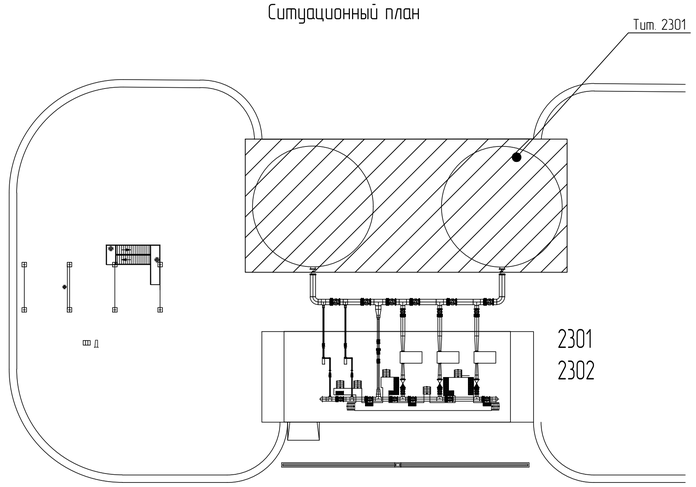

Спецификация к схеме расположения свай

Поз.	Обозначение	Наименование	Кол.	Масса, ед., кг	Примечание
1..138	с. 1.011.1-10 вып. 1	Свая С160.40-13	138	6450	В30, W8, F200

Ведомость свай

№ сваи	Марка сваи	Сечение сваи, мм	Длина сваи, мм	Отметка верха свай		Кол., шт.
				После забивки	После срубки	
1..138	С160.40-13	400х400	16000	-0,100	-0,900	138

Таблица предельных отклонений положения сваи в плане

Номер сваи	Марка сваи	Расположение сваи	Эскиз	Примечание
1..28, 70..97	С160.40-13	Крайняя		Все опоры
29..69, 98..138	С160.40-13	Средняя		Все опоры

Принятые сокращения

абс. - абсолютная
относит. - относительная

Условные обозначения

- Свая С160.40-13
- Инженерно-геологическая скважина

1. Текстовую часть см. NKNH21002-ПС-ЭБСМ-КР1.1.
2. Инженерно-геологический разрез см. 2301-КЖ-0002.
3. За относительную отметку 0,000 принять уровень планировки, что соответствует абсолютной отметке по генплану 196,000.
4. Сопряжение с ростверком - жесткое.
5. Обеспечить заделку голов свай после срубки в ростверк на глубину не менее 100 мм.
6. При устройстве свай отклонение от положения в плане не должно превышать указанных в таблице предельных отклонений.

Изм.	Кол. уч.	Лист	№ док.	Подп.	Дата	NKNH21002-ПС-ЭБСМ-КР1.2-2301-КЖ-0001		
						Строительство производства этиленового мощностью 350 тыс. тонн в год и производства стирола мощностью 400 тыс. тонн в год». «Строительство производства полистирола мощностью 250 тыс. тонн в год и Строительство общезаводского хозяйства для производства полистирола мощностью 250 тыс. тонн в год и производства этиленового мощностью 350 тыс. тонн в год и производства стирола мощностью 400 тыс. тонн в год»		
Разраб.			Бережная			Узел дозирования инициатора и меркаптана	Стадия	Лист	Листов
Рук. гр			Сидарин				П		1
Гл. спец.			Семенов						
Н.контр.						Схема расположения свай	СИБУР НОВЫЕ РЕСУРСЫ		

Взам. инв. №
Подп. и дата
Инв. № подл. 00054763

NKNH21002-ПС-ЭБСМ-КР1.2-2301-КЖ-0001_0_0_RU.pdf

Формат А1

Инженерно-геологический разрез по скважинам СКВ. 188 – СКВ. 238

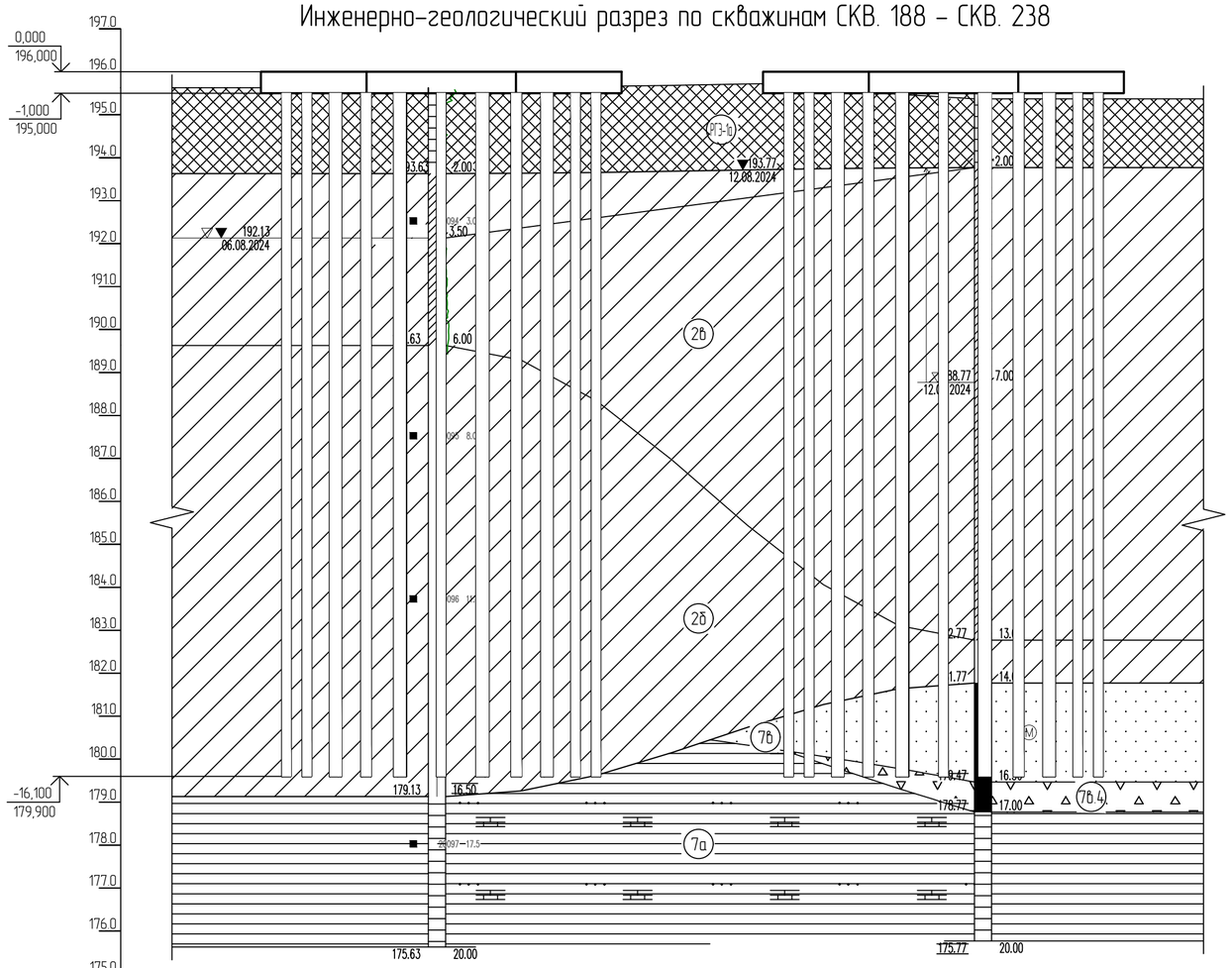

М 1:200 по горизонтали
М 1:100 по вертикали

Наименование и N выработки	СКВ 188		СКВ 238
Абс. отм. устья, м	195.6		195.8
Дата бурения	06.08.2024		12.08.2024
Расстояние, м		25.4	

Условные обозначения

Обозначение состояния грунта	Консистенция глинистых грунтов		Степень влажности песчаных грунтов
	глина и суглинок	супесь	
	твердая	твердая	малой степени водонасыщения
	полутвердая	—	—
	тугопластичная		—
	мягкопластичная	пластичная	средней степени водонасыщения
	текучепластичная	—	—
	текучая	текучая	насыщенные водой

- Стратиграфическая граница
- Литологическая граница
- Граница уровня подземных вод
- 1—1 Линия инженерно-геологического разреза
- Скв.1 / 11.00 — Инженерно-геологическая скважина. В числителе – ее номер; В знаменателе – глубина, м
- с-74п 16 / 196.39 — Архивная инженерно— геологическая скважина
- с-179п 15 / 195.08 — ТН-9 Точка наблюдения

Нормативные характеристики физико-механических свойств грунтов

Номер ИГЭ, РГЭ	Условное обозначение	Характеристика грунтов	Плотность, г/см³	Удельное сцепление, кПа	Угол внутреннего трения, °	Модуль деформации, МПа
			ρ	C	φ	E
РГЭ-1а		Насыпной грунт– суглинок тяжелый пылеватый, глина легкая пылеватая с прослоями песка мелкого, с примесью органического вещества полутвердые, тугопластичные, tQIV	1,94	36	23	12,1
ИГЭ-2б		Суглинок тяжелый пылеватый тугопластичный, с примесью органического вещества, edQI-III	1,95	28	20	7,5
ИГЭ-2б		Суглинок тяжелый пылеватый мягкопластичный, edQI-III	1,92	21	18	5,2
ИГЭ-7а		Глина легкая пылеватая полутвердая (аргиллит выветрелый), с прослоями песка (выветрелый песчаник), с редкими прослоями щебня известняка, eP2	1,93	55	18	17,7
ИГЭ-7б		Песок мелкий, средней крупности водонасыщенный, средней степени водонасыщения, средней плотности (песчаник выветрелый), eP2	1,98	2	33	24,1
ИГЭ-7б.4		Щебенистый грунт очень прочный, водонасыщенный, слабовыветрелый (щебень известняка, аргиллита), eP2	2,13	11	37	28,7

Буровая скважина

СКВ. 25 – 19/07/2023 / 97.96 — В числителе –номер скважины, дата окончания бурения; В знаменателе – абс. отметка устья скважины, м

93.96 | 4.00 — слева – абс. отметка подошвы слоя, м; справа – мощность слоя, м

82.96 | 15.00 — слева – абс. отметка забоя скважины, м; справа – мощность слоя, м

96.38 (3.00) / 15.12.2023 — Уровень грунтовых вод. В числителе – абсолютная отметка уровня грунтовых вод, м; В знаменателе – дата замера

- 9954 5.0 — образец грунта с ненарушенной структурой, его лаб. номер, глубина отбора, м
- 9955 7.0 — образец грунта с нарушенной структурой, его лаб. номер, глубина отбора, м
- 9956 9.0 — проба воды, ее лаб. номер, глубина отбора, м

- сейсморазведочный профиль
- В-68 — точка вертикального электрического зондирования
- МС-42 — точка регистрации микросейсм
- БТ-09 — точка измерения разности потенциалов для определения наличия БТ
- ТСЗ–3 — Точка статического зондирования

Изм.	Кол. уч.	Лист	№ док.	Подп.	Дата	NKNH21002-ПС-ЭБСМ-КР1.2-2301-КЖ-0002		
						Строительство производства этилбензола мощностью 350 тыс. тонн в год и производства стирола мощностью 400 тыс. тонн в год», «Строительство производства полистирола мощностью 250 тыс. тонн в год и Строительство общезаводского хозяйства для производства полистирола мощностью 250 тыс. тонн в год и производства этилбензола мощностью 350 тыс. тонн в год и производства стирола мощностью 400 тыс. тонн в год»		
Разраб.		Бережная				Узел дозирования инициатора и меркаптана	Стадия	Лист	Листов
Рук. гр		Сидарин					П		1
Гл. спец		Семенов							
Н.контр.						Схема расположения скважин СКВ. 188 – СКВ. 238	СИБУР НОВЫЕ РЕСУРСЫ		

Взам. инв. №

Подп. и дата

Инв. № подл. 0005476З

NKNH21002-ПС-ЭБСМ-КР1.2-2301-КЖ-0002_0_0_RU.pdf

Формат А2

Схема расположения ростверков РсМ1

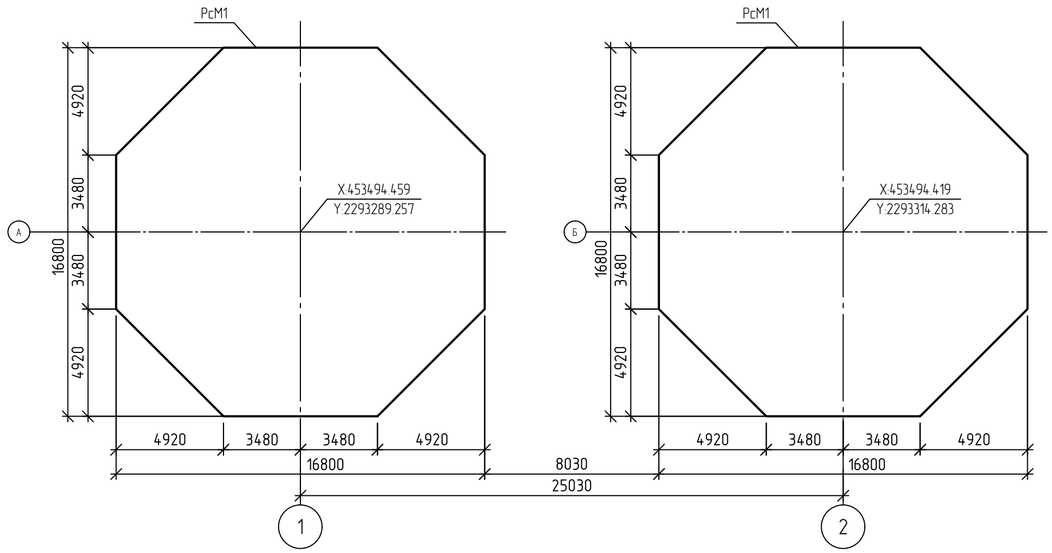

Спецификация к схеме расположения ростверков

Поз.	Обозначение	Наименование	Кол.	Масса, ед., кг	Примечание
		Свайные ростверки			
РсМ1		Ростверк свайный монолитный РсМ1	2		В30, W8, F300

Схема нижнего армирования плиты РсМ 1

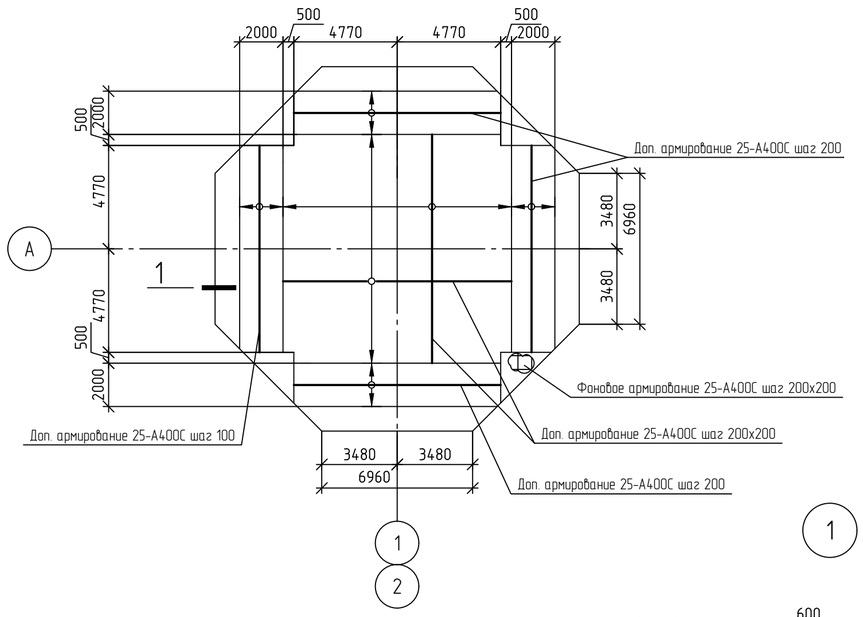

Схема верхнего армирования плиты РсМ 1

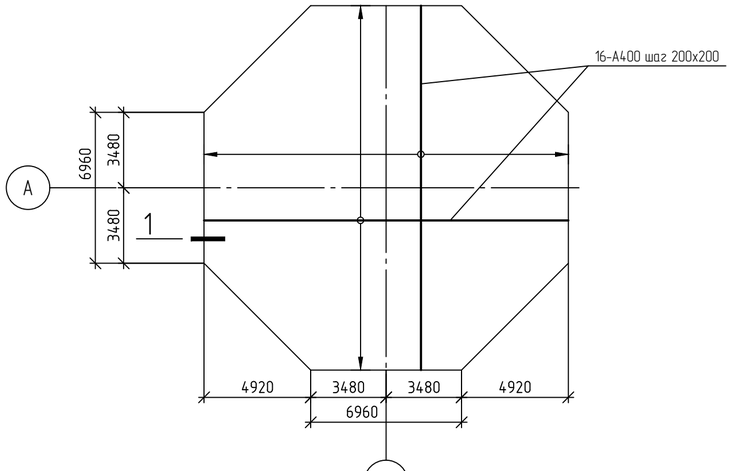

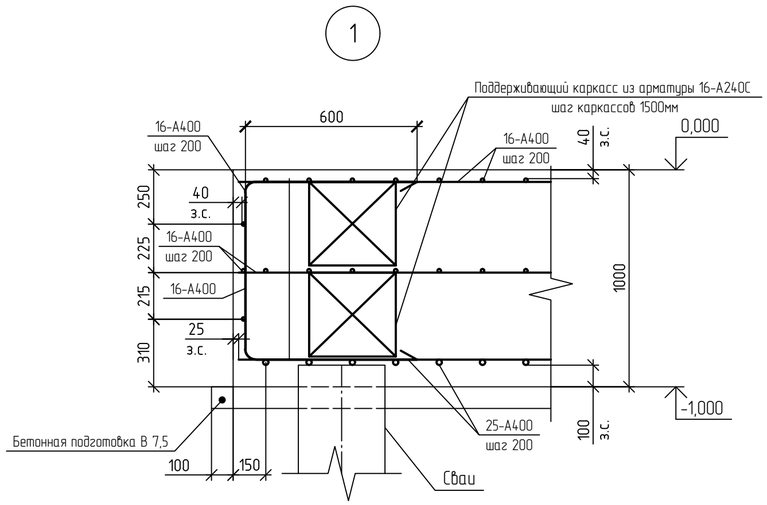

1. Текстовую часть см. NKNH21002-ПС-ЭБСМ-КР1.1.
2. Данный лист см. совместно с 3101-КЖ-0001. 2301-КЖ-0001.
3. Толщина защитного слоя бетона для рабочей арматуры должна быть не менее 40 мм.
4. За относительную отметку 0,000 принята отметка планировки, что соответствует абсолютной отметке 196,000 в Балтийской системе высот.

Изм.	Кол. уч.	Лист	№ док.	Подп.	Дата
Разраб.		Бережная			
Рук. гр.		Сибарин			
Гл. спец		Семенов			
Н.контр.					

NKNH21002-ПС-ЭБСМ-КР1.2-2301-КЖ-0003

Строительства производства этилбензола мощностью 350 тыс. тонн в год и производства стирола мощностью 400 тыс. тонн в год», «Строительства производства полистирола мощностью 250 тыс. тонн в год и Строительства общезаводского хозяйства для производства полистирола мощностью 250 тыс. тонн в год и производства этилбензола мощностью 350 тыс. тонн в год и производства стирола мощностью 400 тыс. тонн в год»

Узел дозирования инициатора и меркаптана

Стадия	Лист	Листов
П		1

Схема расположения ростверков РсМ 1

СИБУР НОВЫЕ РЕСУРСЫ

Взам. инв. №	
Подп. и дата	
Инв. № подл.	00054763

NKNH21002-ПС-ЭБСМ-КР1.2-2301-КЖ-0003_0_0_RU.pdf

Формат А2

Схема расположения фундаментов на отм. −2,350 в осях 1 – 7 / А – В

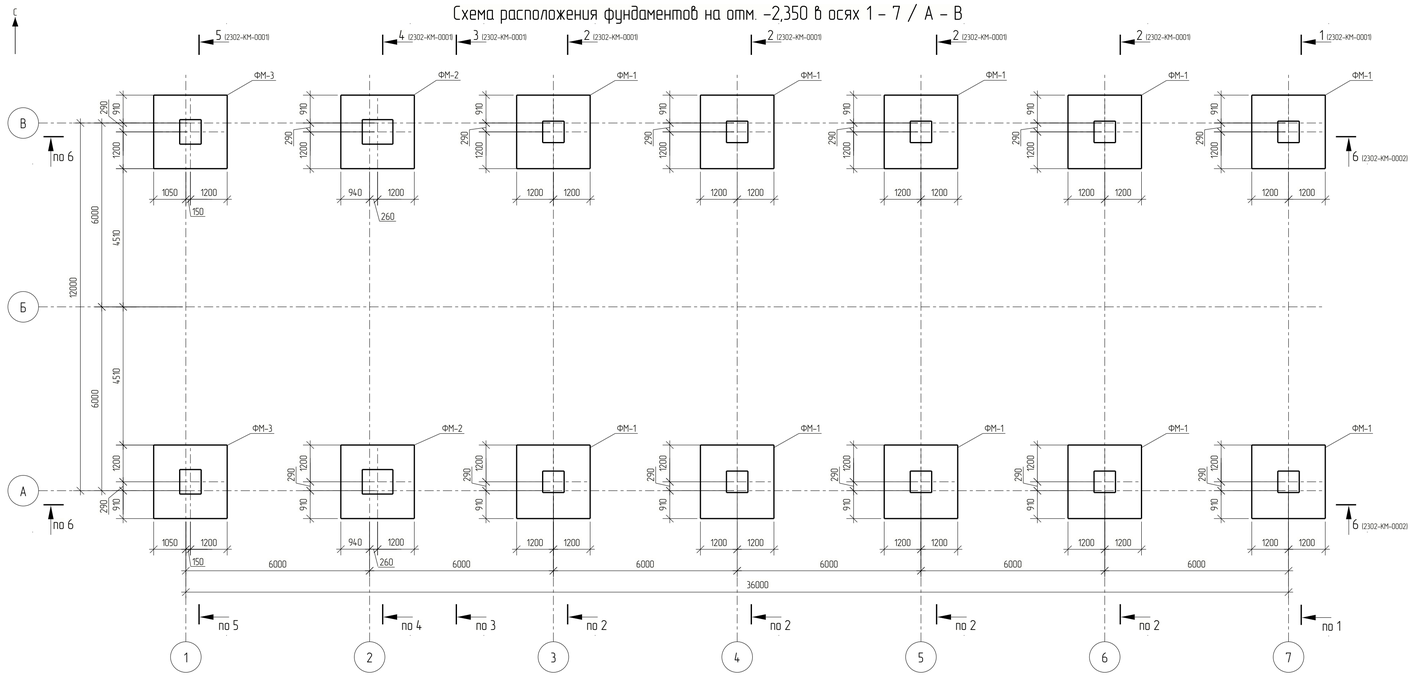

Схема расположения плиты пола на отм. −0,100

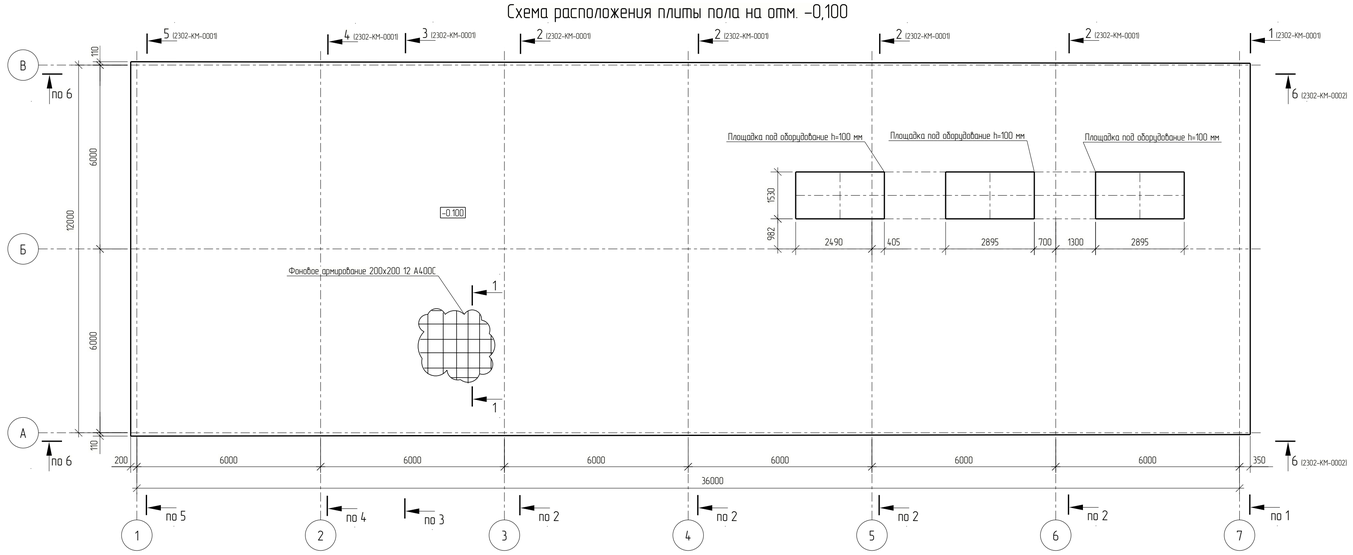

1 – 1

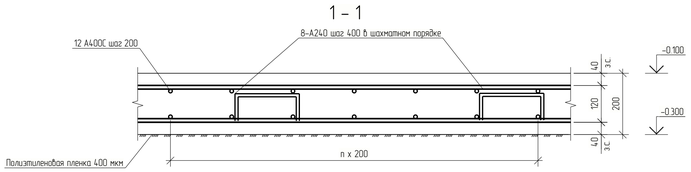

Спецификация к схеме расположения

Поз.	Обозначение	Наименование	Кол.	Масса ед. кг	Примечание
		Плиты монолитные			
ППм		Плита пола ППм	1		
		Фундаменты монолитные			
ФМ-1	2302-КЖ-0003	Фундамент монолитный ФМ-1	10		
ФМ-2	2302-КЖ-0003	Фундамент монолитный ФМ-2	2		
ФМ-3	2302-КЖ-0003	Фундамент монолитный ФМ-3	2		

Ситуационный план

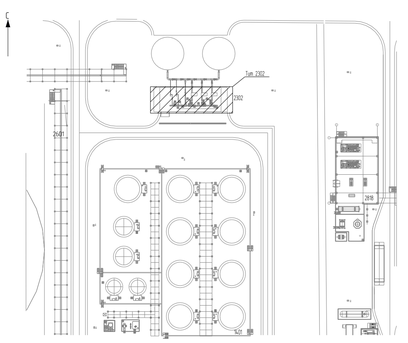

1 Текстовая часть см. NKNH21002-ПС-ЭБСМ-КР1.1.
2 За относительную отм. 0.000 принята отметка планировки, что соответствует абсолютной отметке 196,420 в Балтийской системе высот.
3 Данный лист смотреть совместно с листами 2302-КЖ-0001, 2302-КЖ-0003.
4 Толщина защитного слоя бетона для рабочей арматуры должна быть не менее 40 мм.

Изм.	Кол. Уч.	Лист	№ док.	Подпись	Дата
Разраб.		Кича			
Рук.гр.		Сидарин			
Гл.спец.		Семенов			
Н.контр.					

NKNH21002-ПС-ЭБСМ-КР1.2-2302-КЖ-0001

«Строительство производства этилбензола мощностью 350 тыс. тонн в год и производства стирола мощностью 400 тыс. тонн в год». «Строительство производства полистирола мощностью 250 тыс. тонн в год и Строительство общезаводского хозяйства для производства полистирола мощностью 250 тыс. тонн в год и производства этилбензола мощностью 350 тыс. тонн в год и производства стирола мощностью 400 тыс. тонн в год»

Насосная станция противопожарного водоснабжения

Стадия	Лист	Листов
П		1

Схема расположения фундаментов на отм. −2,350 в осях 1 – 7 / А – В. Схема расположения плиты пола на отм. −0,100. Разрез 1-1

СИБУР НОВЫЕ РЕСУРСЫ

NKNH21002-ПС-ЭБСМ-КР1.2-2302-КЖ-0001_0_0_RU.pdf

Формат А1

Взам. инв. №

Подп. и дата

Инв. № подл. 00054763

Инженерно-геологический разрез по скважинам СКВ 156 – СКВ190

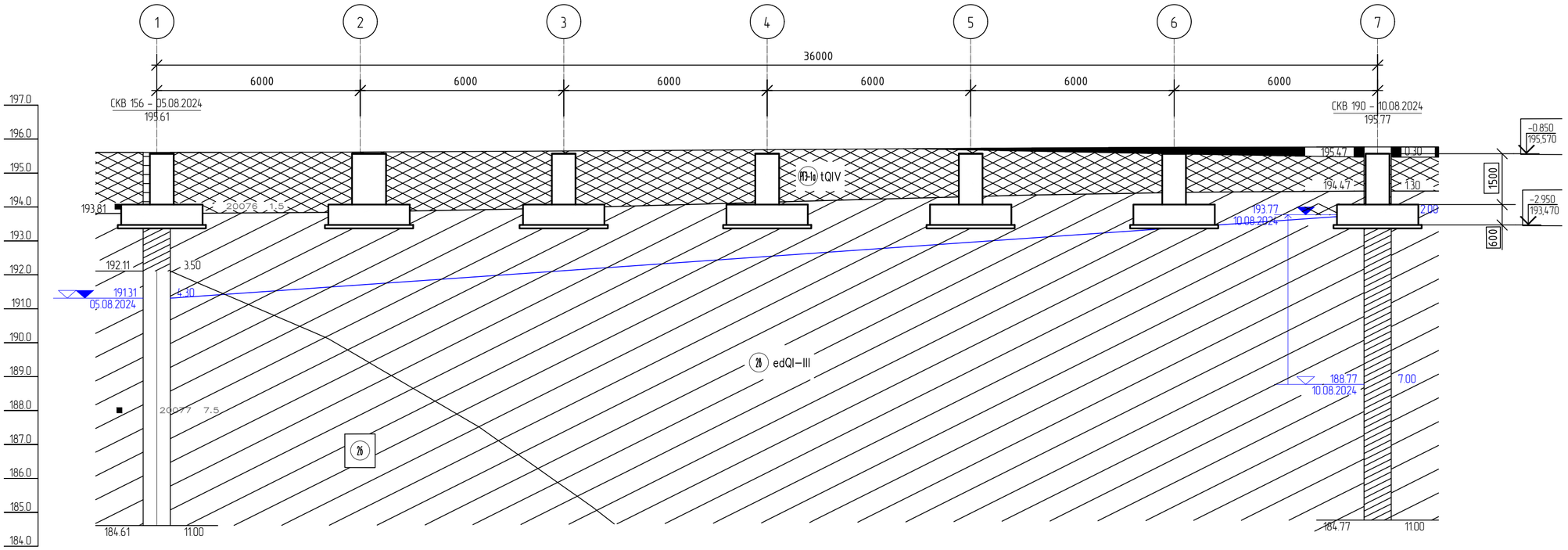

Наименование и N выработки	СКВ 156		СКВ 190
Абс. отм. устья, м	195.6		195.8
Дата бурения	05.08.2024		10.08.2024
Расстояние, м		36.0	

Нормативные характеристики физико-механических свойств грунтов

Номер ИГЭ, РГЭ	Условное обозначение	Характеристика грунтов	Плотность, г/см³	Удельное сцепление, кПа	Угол внутреннего трения, °	Модуль деформации, МПа
			ρ	C	φ	E
РГЭ-1а		Насыпной грунт- суглинок тяжелый пылеватый, глина легкая пылеватая с прослоями песка мелкого, с примесью органического вещества полутвердые, тугопластичные, tQIV	1,94	36	23	12,1
Слой-1		Почвенно-растительный слой, solQIV	-	-	-	-
ИГЭ-2б		Суглинок тяжелый пылеватый тугопластичный, с примесью органического вещества, edQI-III	1,95	28	20	7,5
ИГЭ-2б		Суглинок тяжелый пылеватый мягкопластичный, edQI-III	1,92	21	18	5,2
ИГЭ-5а		Глина легкая пылеватая полутвердая, с примесью органического вещества, edQI-III	1,92	49	19	15,5
ИГЭ-7а		Глина легкая пылеватая полутвердая (аргиллит выветрелый), с прослоями песка (выветрелый песчаник), с редкими прослоями щебня известняка, eP2	1,93	55	18	17,7
ИГЭ-7б		Песок мелкий, средней крупности водонасыщенный, средней степени водонасыщения, средней плотности (песчаник выветрелый), eP2	1,98	2	33	24,1
ИГЭ-7б.1		Суглинок тяжелый песчанистый полутвердый (песчаник выветрелый), eP2	1,95	34	22	31,5
ИГЭ-7б.4		Щебенистый грунт очень прочный, водонасыщенный, слабовыветрелый (щебень известняка, аргиллита), eP2	2,13	11	37	28,7

Условные обозначения

Буровая скважина

СКВ 25 - 19/07/2023
97.96

в числителе – номер скважины, дата окончания бурения;
в знаменателе – абс. отметка устья скважины, м

93.96 4.00

слева – абс. отметка подошвы слоя, м;
справа – мощность слоя, м

82.96 15.00

слева – абс. отметка забоя скважины, м;
справа – мощность слоя, м

Стратиграфическая граница

Литологическая граница

Граница уровня подземных вод

1 — 1

Линия инженерно-геологического разреза

Скв.1
11.00

Инженерно – геологическая скважина
в числителе – ее номер;
в знаменателе – глубина, м

Обозначение состояния грунта	Консистенция глинистых грунтов		Степень влажности песчаных грунтов
	глина и суглинок	супесь	
	твердая	твердая	малой степени водонасыщения
	полутвердая	—	—
	тугопластичная		—
	мягкопластичная	пластичная	средней степени водонасыщения
	текучепластичная	—	—
	текучая	текучая	насыщенные водой

Принятые сокращения

абс. – абсолютная
относит. – относительная

1 Текстовая часть см. NKNH21002-ПС-ЭБСМ-КР1.1.
2 Данный лист см. совместно с 2302-КЖ-0002.

Изм.	Кол.уч.	Лист	N°док.	Подпись	Дата
Разраб.		Кича			
Гл. спец.		Сидорин			
Рук. гр.		Семенов			
Н.контр.					

NKNH21002-ПС-ЭБСМ-КР1.2-2302-КЖ-0002

«Строительство производства этилбензола мощностью 350 тыс. тонн в год и производства стирола мощностью 400 тыс. тонн в год», «Строительство производства полистирола мощностью 250 тыс. тонн в год и Строительство общезаводского хозяйства для производства полистирола мощностью 250 тыс. тонн в год и производства этилбензола мощностью 350 тыс. тонн в год и производства стирола мощностью 400 тыс. тонн в год»

Насосная станция противопожарного водоснабжения

Стадия	Лист	Листов
П		1

Инженерно-геологический разрез по скважинам СКВ156, СКВ190

СИБУР НОВЫЕ РЕСУРСЫ

Взам. инв. N°
Подп. и дата
Инв. N° подл. 00054763

NKNH21002-ПС-ЭБСМ-КР1.2-2302-КЖ-0002_0_0_RU.dwg

Формат А2

Фундамент ФМ-1

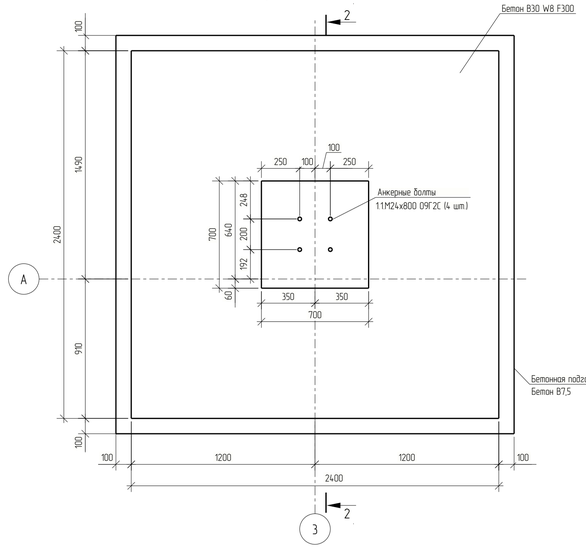

2 – 2
Опалубка

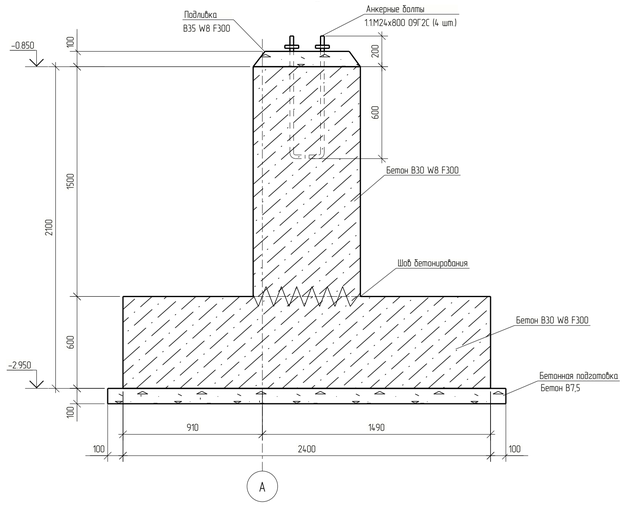

2 – 2
Армирование

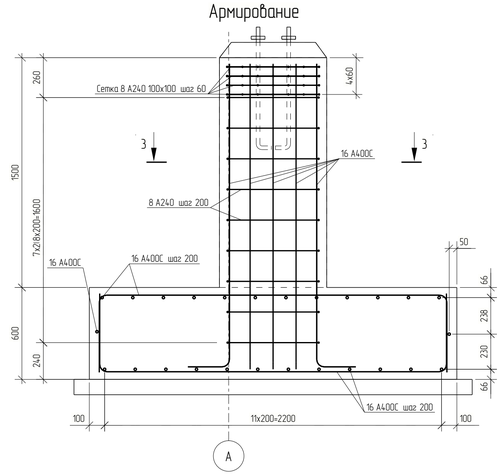

3 – 3
Армирование

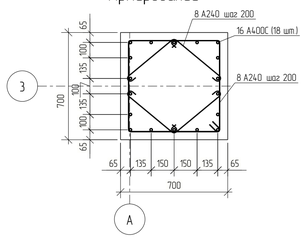

5 – 5
Армирование

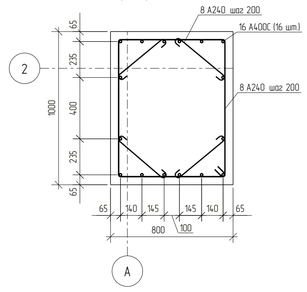

Фундамент ФМ-2

4 – 4
Опалубка

4 – 4
Армирование

7 – 7
Армирование

Фундамент ФМ-3

6 – 6
Опалубка

6 – 6
Армирование

1 Текстовая часть см. NKNH21002-ПС-ЭБСМ-КР1.1
2 За относительную отм. 0.000 принята отметка планировки, что соответствует абсолютной отметке 196,420 в Балтийской системе высот.
3 Данный лист смотреть совместно с листами 2302-КЖ-0001, 2302-КЖ-0002.
4 Толщина защитного слоя бетона для рабочей арматуры должна быть не менее 40 мм.

Изм.	Кол. Уч.	Лист	№ док.	Подпись	Дата	NKNH21002-ПС-ЭБСМ-КР1.2-2302-КЖ-0003
Разраб.		Кича				«Строительство производства этилбензола мощностью 150 тыс. тонн в год и производства стирола мощностью 400 тыс. тонн в год», «Строительство производства полистирола мощностью 250 тыс. тонн в год и Строительство общезаводского хозяйства для производства полистирола мощностью 250 тыс. тонн в год и производства этилбензола мощностью 350 тыс. тонн в год и производства стирола мощностью 400 тыс. тонн в год»
Рук.гр.		Сидорин				
Гл.спец.		Семенов				Насосная станция противопожарного водоснабжения
Н.контр.						Фундамент ФМ-1, ФМ-2, ФМ-3 Разрезы 2-2, 7-7

Стадия	Лист	Листов
П		1

СИБУР НОВЫЕ РЕСУРСЫ

Взам. инв. №	Подп. и дата	Инв. № подл.
		00054763

NKNH21002-ПС-ЭБСМ-КР1.2-2302-КЖ-0003_0_0_RU.pdf

Формат А1

Схема расположения колонн на отметке 0,000 в осях 1 – 7 / А – В

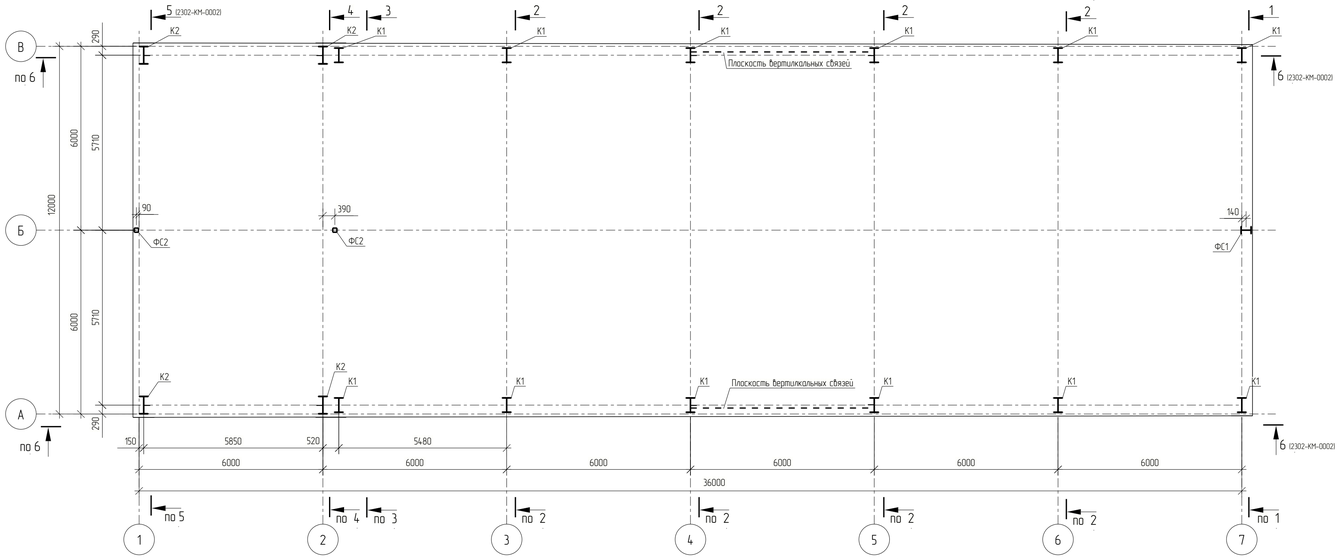

Схема расположения элементов на отметке +5,250 в осях 1 – 7 / А – В

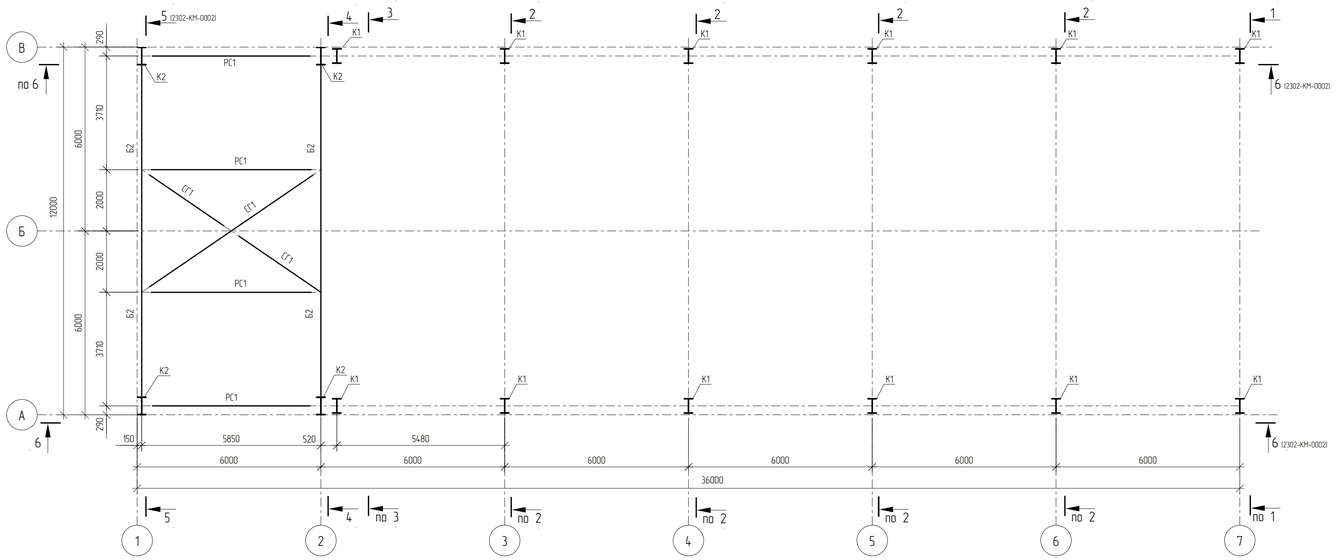

Схема расположения элементов на отметке +8,650 в осях 2 – 7 / А – В

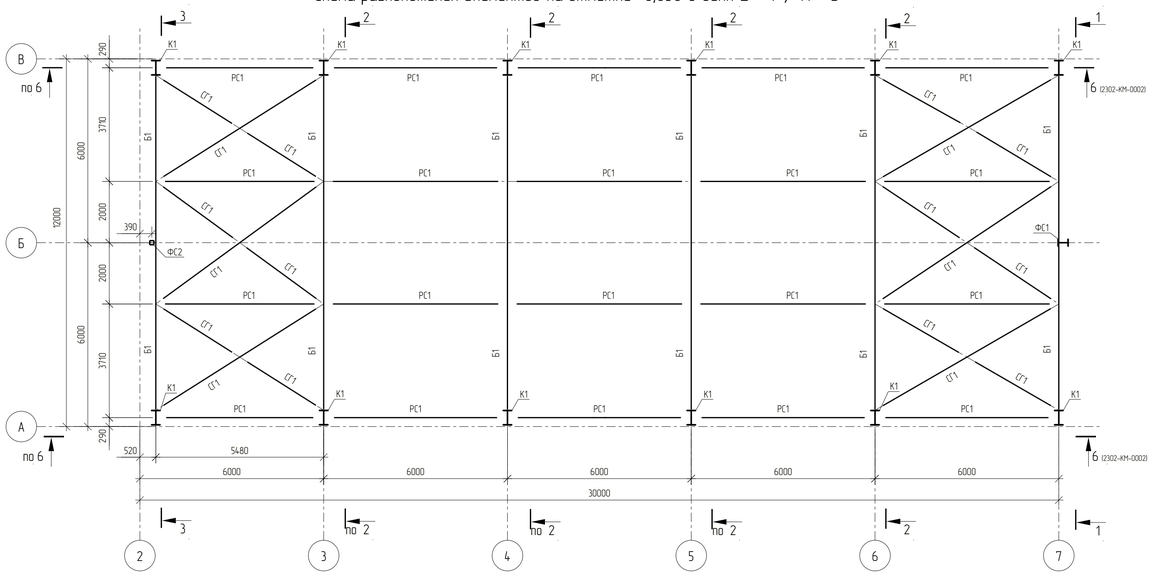

Ведомость элементов

Марка элемента	Сечение			Усилие для прикрепления							Группа конструкций	Наименование или марка металла	Примечание
	Эскиз	Поз.	Состав	Q, кН	N, кН		M, кН*м		M_y, кНм	Q_y, кН			
					+	–	+	–					
К1			Т 50Ш1	54	–	300	–	–	–	15	2	С345-5	
К2			Т 60Ш1	62	–	270	–	–	–	15	2	С345-5	
Б1			Т 50Ш1	240	–	47	–	431	–	–	2	С345-5	
Б2			Т 60Ш1	212	–	65	–	325	–	–	2	С345-5	
СВ1			Гн.□120х5	–	32	32	–	–	–	–	2	355-В	
СГ1			Гн.□120х5	–	10	10	–	–	–	–	2	355-В	
РС1			Гн.□100х5	–	20	20	–	–	–	–	2	355-В	
П1			Т 25Б1	25	–	–	–	–	–	–	2	С345-5	
П2			Т 30Б1	80	–	–	–	–	–	–	2	С345-5	
ПБ1			Т 36М	–	–	–	–	–	–	–	2	С345-5	
ФС1			Т 35Ш2	–	–	–	–	–	–	–	2	С345-5	
ФС2			Гн.□140х6	–	–	–	–	–	–	–	2	355-В	

Разрез 1 – 1

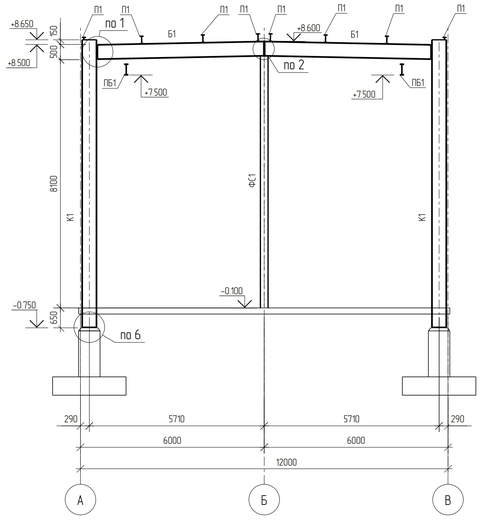

Разрез 2 – 2

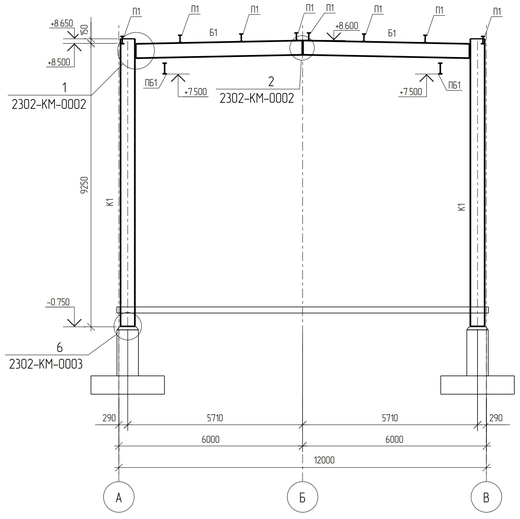

Разрез 3 – 3

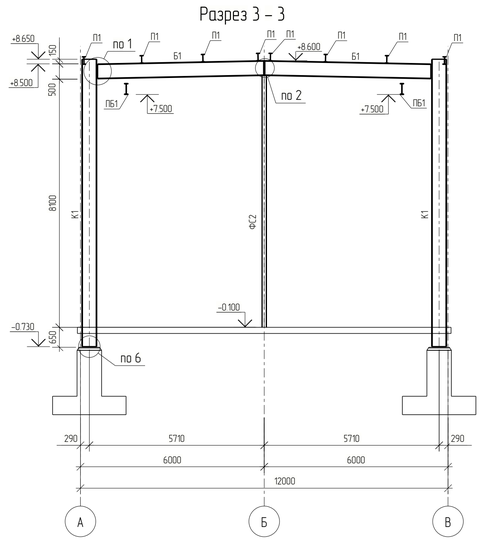

Разрез 4 – 4

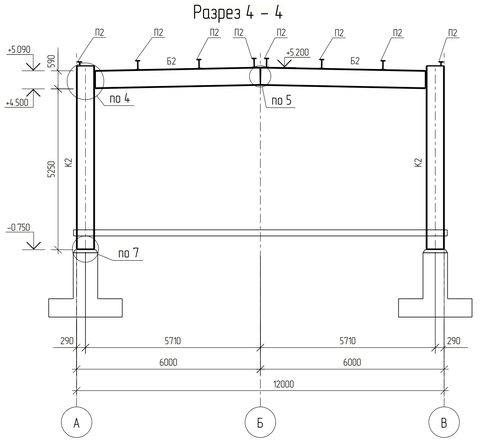

1 Текстовая часть см. NKNH21002-ПС-ЭБСМ-КР1.1.
2 За относительную отм. 0.000 принята отметка планировки, что соответствует абсолютной отметке 196,420 в Балтийской системе высот.
3 Данный лист смотреть совместно с листами 2302-КМ-0002, 2302-КЖ-0002, 2302-КЖ-0003.
4 Узлы см. 2302-КМ-0003.

Изм.	Кол. Уч.	Лист	№ док.	Подпись	Дата
Разраб.		Кича			
Рук.гр.		Сидорин			
Гл.спец.		Семенов			
Н.контр.					

NKNH21002-ПС-ЭБСМ-КР1.2-2302-КМ-0001

«Строительство производства эпитаксиального кремния мощностью 350 тыс. тонн в год и производства стирола мощностью 400 тыс. тонн в год», «Строительство производства полистирола мощностью 250 тыс. тонн в год и Строительство общезаводского хозяйства для производства полистирола мощностью 250 тыс. тонн в год и производства эпитаксиального кремния мощностью 350 тыс. тонн в год и производства стирола мощностью 400 тыс. тонн в год»

Насосная станция противопожарного водоснабжения

Стадия	Лист	Листов
П		1

Схема расположения колонн на отм. 0,000 в осях 1 – 7 / А – В. Разрезы 1-1, 4-4

СИБУР НОВЫЕ РЕСУРСЫ

NKNH21002-ПС-ЭБСМ-КР1.2-2302-КМ-0001_0_0_RU.pdf

Формат А1

Взам. инв. №

Подп. и дата

Инв. № подл. 00054763

Схема расположения прогонов в осях 1 – 7 / А – В

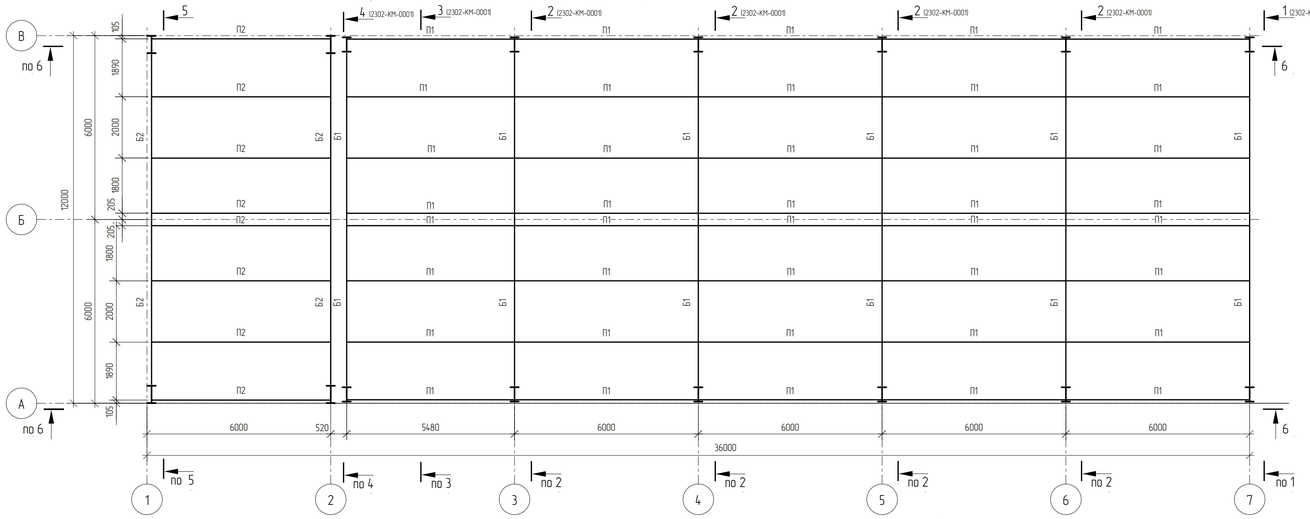

Разрез 5 – 5

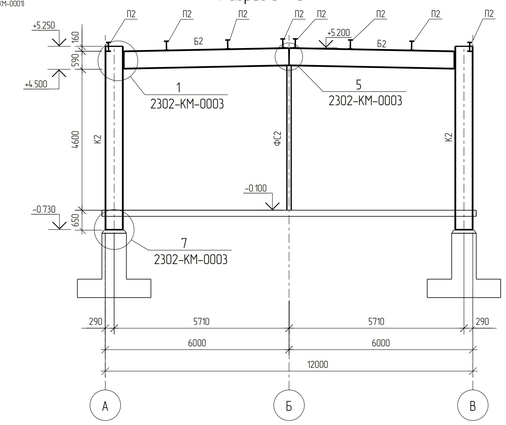

Схема расположения подкрановых балок в осях 2 – 7 / А – В

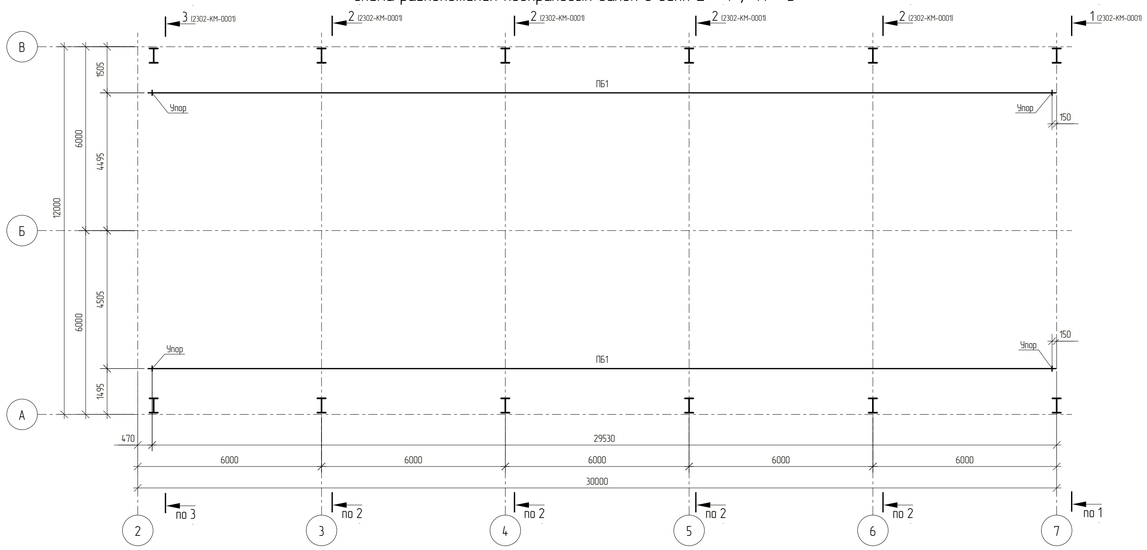

Разрез 6 – 6

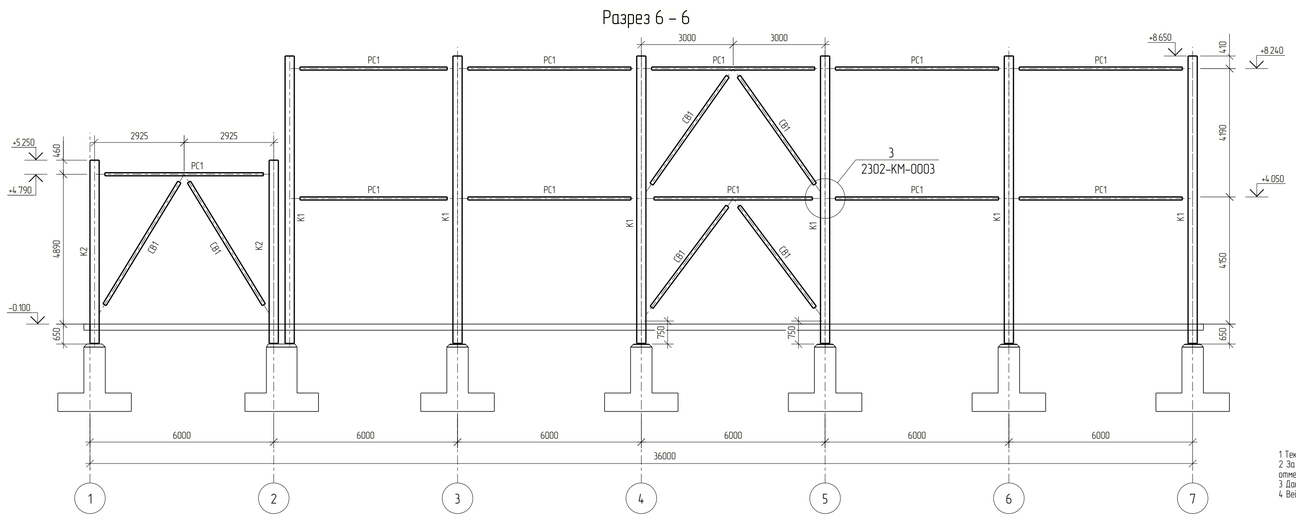

1
2302-КМ-0001

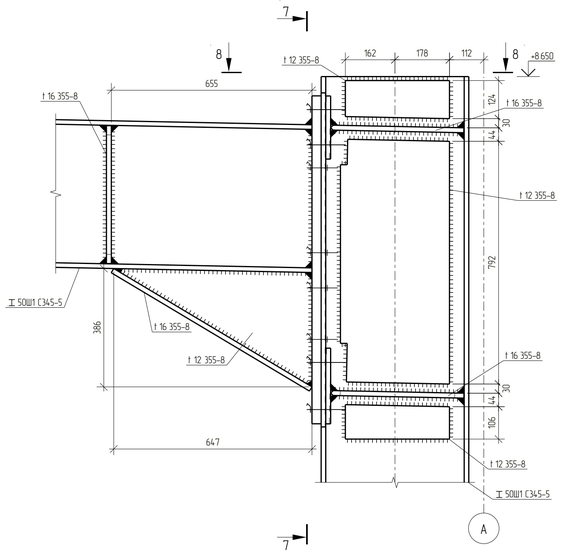

2
2302-КМ-0001

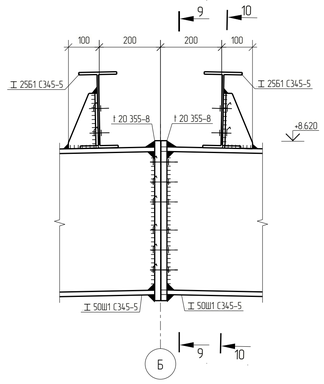

7 – 7

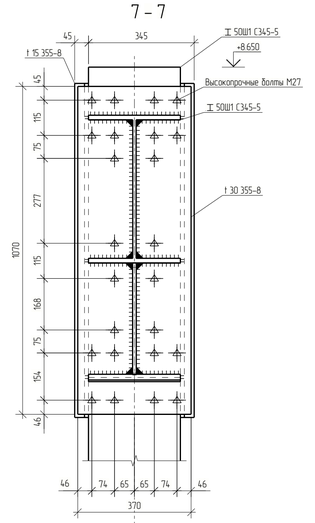

9 – 9

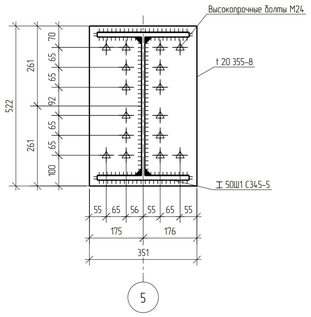

10 – 10

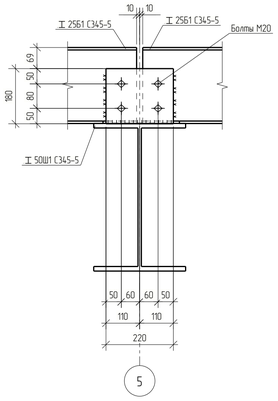

8 – 8

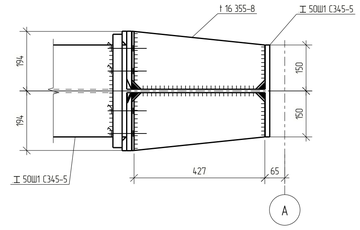

1 Текстовая часть см. NKNH21002-ПС-ЭБСМ-КР11.
2 За относительную отм. 0.000 принята отметка пола, что соответствует абсолютной отметке 196,420 в Балтийской системе высот.
3 Данный лист смотреть совместно с листами 2302-КМ-0001, 2302-КМ-0003.
4 Ведомость элементов см. 2302-КМ-0001.

						NKNH21002-ПС-ЭБСМ-КР12-2302-КМ-0002	
						«Строительство производства эпихлоргидрина мощностью 350 тыс. тонн в год и производства спиртов мощностью 400 тыс. тонн в год», «Строительство производства полистирола мощностью 250 тыс. тонн в год и Строительство общезаводского хозяйства для производства полистирола мощностью 250 тыс. тонн в год и производства эпихлоргидрина мощностью 350 тыс. тонн в год и производства спиртов мощностью 400 тыс. тонн в год»	
Изм.	Кол. Уч.	Лист	№ док.	Подпись	Дата		
Разраб.		Кича				Насосная станция противопожарного водоснабжения	Стадия: П; Лист: ; Листов: 1
Рук. гр.		Сидорин					
ГИП спец.		Семенов					
Н.контр.						Схема расположения прогонов в осях 1 – 7 / А – В Разрезы 5–5, 6–6. Узлы 1, 2. Сечения 7–7, 10–10	СИБУР НОВЫЕ РЕСУРСЫ

Взам. инв. №
Подп. и дата
Инв. № подл. 00054763

NKNH21002-ПС-ЭБСМ-КР12-2302-КМ-0002_0_0_RU.pdf

Формат А1

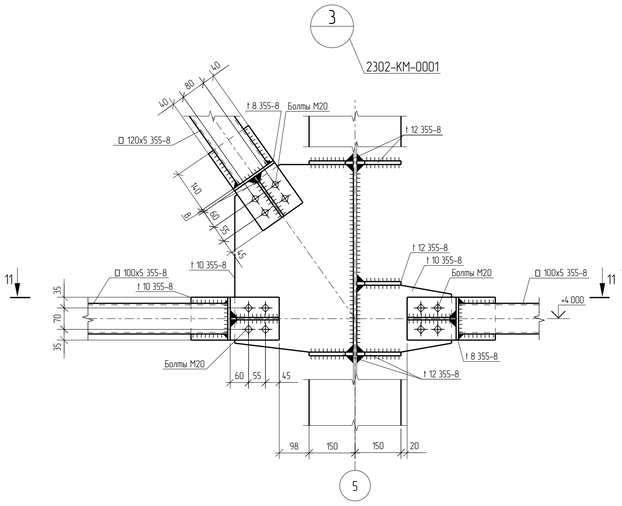

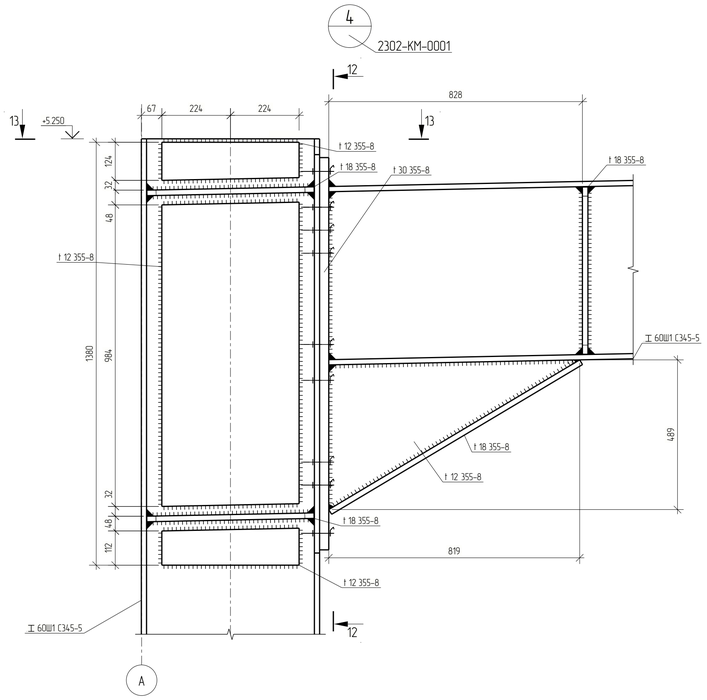

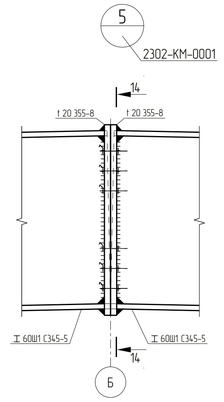

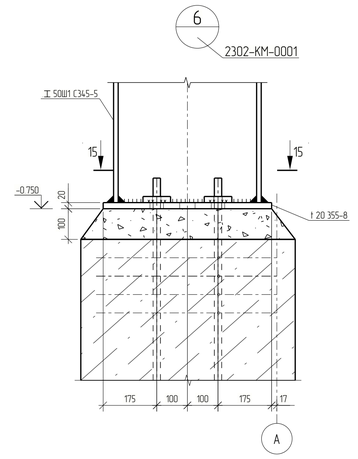

11 – 11

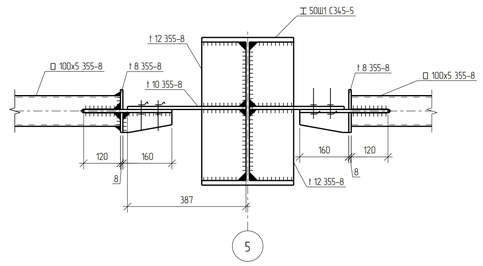

14 – 14

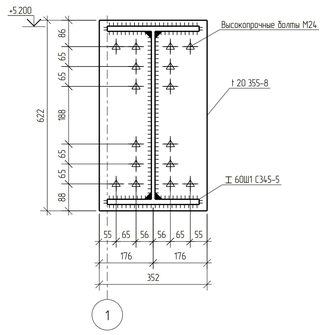

15 – 15

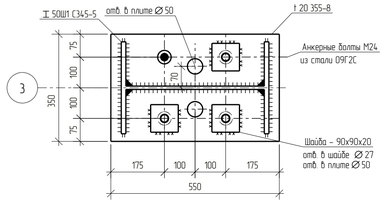

12 – 12

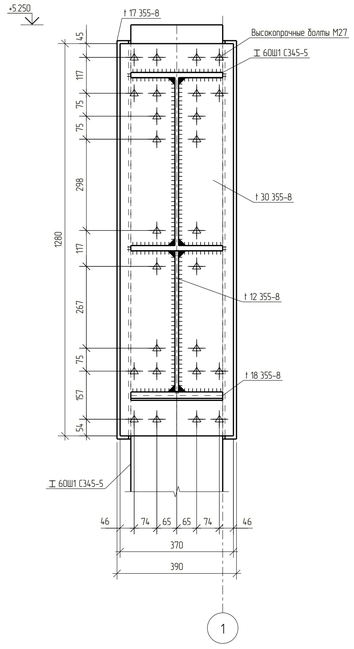

13 – 13

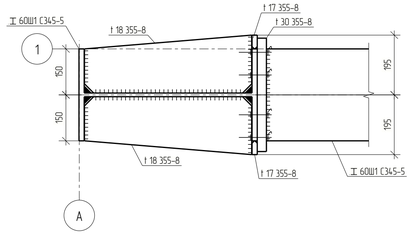

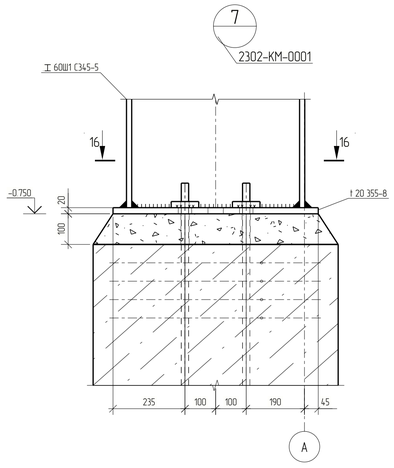

16 – 16

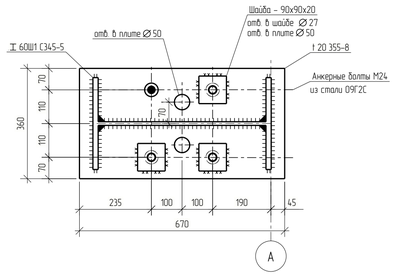

1 Данный лист смотреть совместно с листами 2302-КМ-0001.
2 Ведомость элементов см. 2302-КМ-0001.
3 Анкерные болты должны выполняться в соответствии с ГОС 24379.0.2012, 24379.1-2012. Резьбу нарезать от верха фундамента.
4 Все неоговоренные швы принимать по расчетным усилиям и в соответствии с таблицей 38 СП 16.13330.2017.
5 Неуказанная сталь – 355-8.
6 Неуказанные болты – М20 кл. прочности 8.8, класс точности В.

Изм.	Кол. Уч.	Лист	№ док.	Подпись	Дата
Разраб.		Кича			
Рук.гр.		Сидорин			
Гл.спец.		Семенов			
Н.контр.					

NKNH21002-ПС-ЭБСМ-КР1.2-2302-КМ-0003

«Строительство производства этиленового мощностью 350 тыс. тонн в год и производства стирола мощностью 400 тыс. тонн в год». «Строительство производства полистирола мощностью 250 тыс. тонн в год и Строительство общезаводского хозяйства для производства полистирола мощностью 250 тыс. тонн в год и производства этиленового мощностью 350 тыс. тонн в год и производства стирола мощностью 400 тыс. тонн в год»

Насосная станция противопожарного водоснабжения

Стадия	Лист	Листов
П		1

Узлы 3..7
Сечения 11-11..16-16

СИБУР НОВЫЕ РЕСУРСЫ

NKNH21002-ПС-ЭБСМ-КР1.2-2302-КМ-0003_0_0_RU.pdf

Формат А1

Взам. инв. №	
Подп. и дата	
Инв. № подл.	00054763

Фасад 1-7

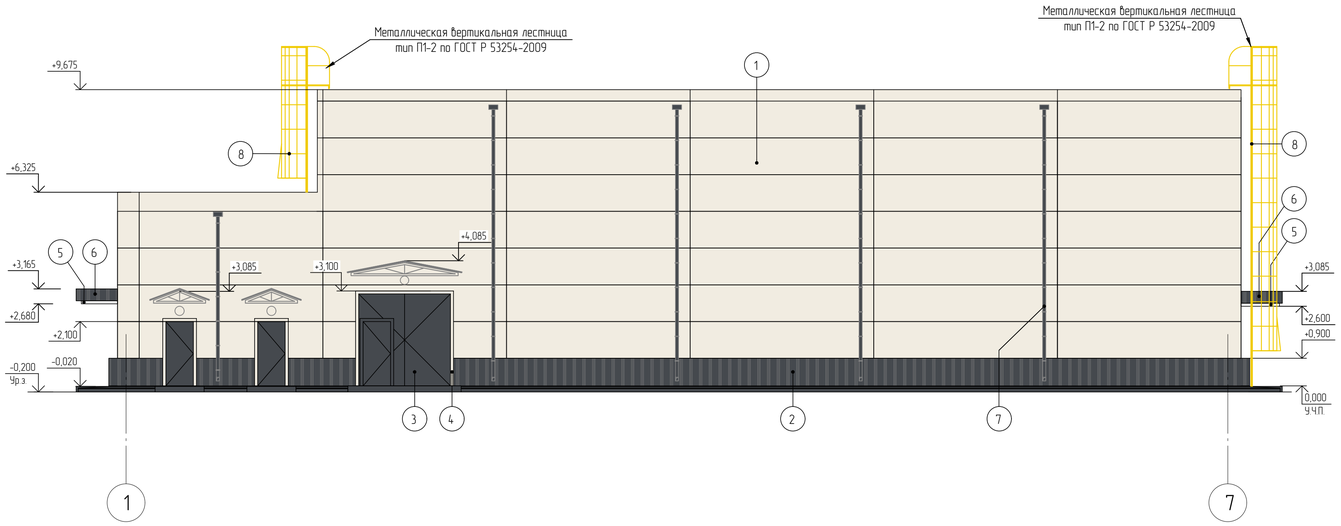

Фасад А-В

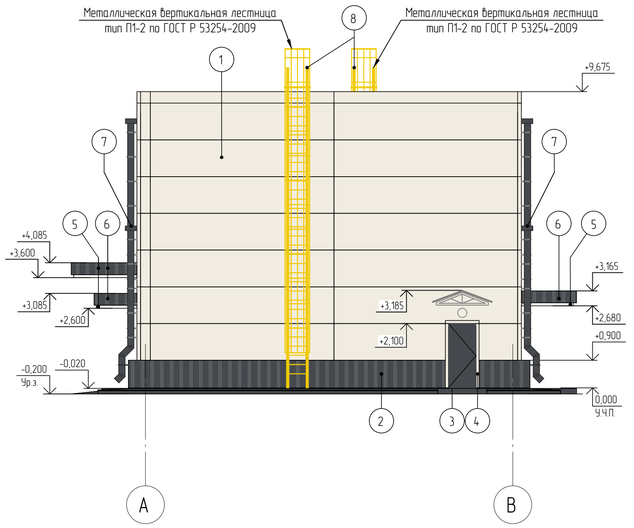

Фасад 7-1

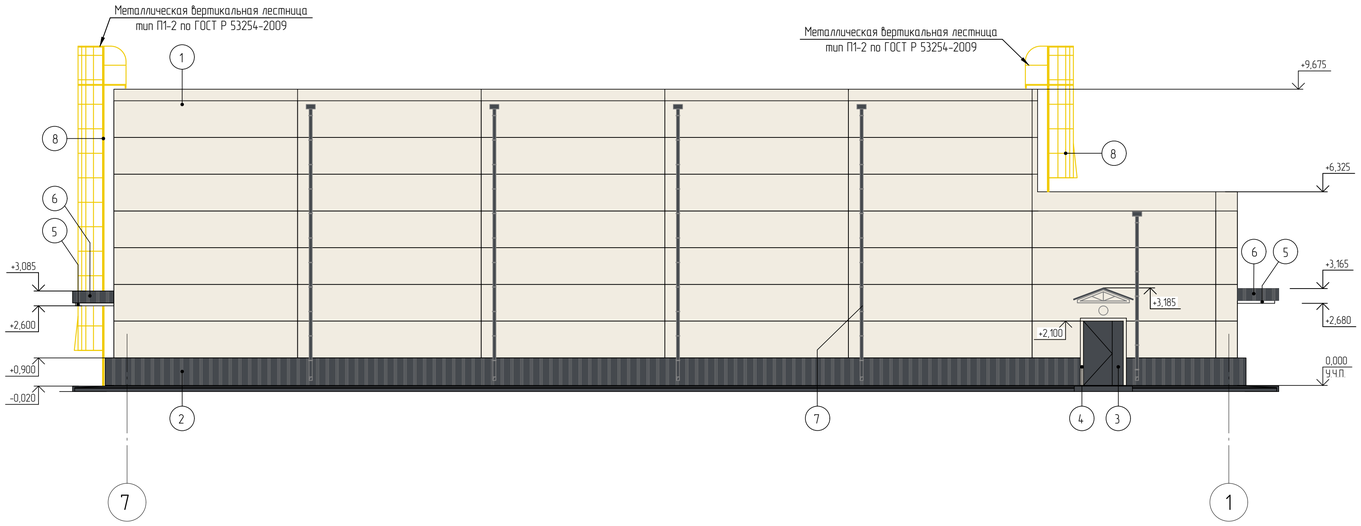

Фасад В-А

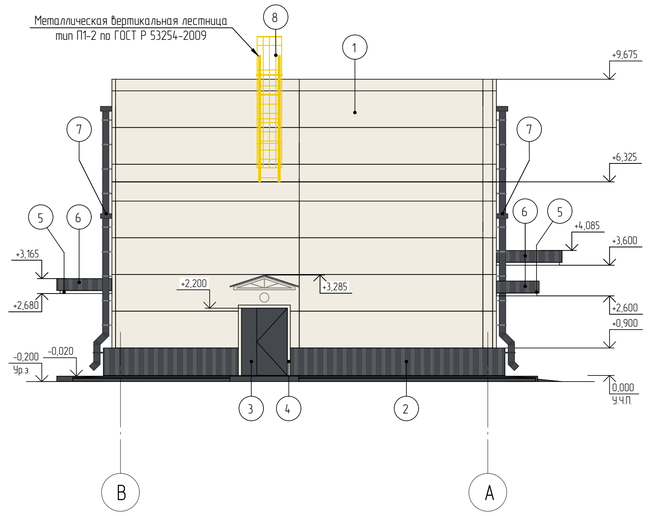

Ведомость отделки фасадов

Поз. отделки	Наименование элемента фасада	Наименование материала отделки	Наименование и номер эталона цвета или образец колера	Примечание
1	Стены	Стеновые трехслойные металлические сэндвич-панели с полимерным покрытием	RAL 9010	Белый
2	Цоколь	Металлический профилированный лист с полимерным покрытием	RAL 7024	Графитовый серый
3	Двери, ворота металлические	Окраска порошковой краской	RAL 7024	Графитовый серый
4	Обрамление дверных, оконных проемов	Листовая оцинкованная сталь с полимерным покрытием	RAL 9010	Белый
5	Металлические элементы козырьков	Стальные с полимерным покрытием	RAL 9006	Бело-алюминиевый
6	Козырьки	Металлический профилированный настил с полимерным покрытием	RAL 7024	Графитовый серый
7	Элементы водосточной системы	Листовая оцинкованная сталь толщиной не менее 0,7 мм с полимерным покрытием	RAL 7024	Графитовый серый
8	Ограждение лестниц	Лакокрасочное покрытие	RAL 1023	Транспортно-желтый
	Фасонные элементы: нащельники, фартучки, отливы и т.п. Цвет нащельника принимать по цвету конструкции.	Листовая оцинкованная сталь толщиной не менее 0,7 мм с полимерным покрытием	RAL 7024	Графитовый серый
			RAL 9010	Белый

Условные обозначения

○ - Светильник наружного освещения (настенный)

Дефлекторы и крышные вентиляторы на фасадах условно не показаны.

						NKNH21002-ПС-ЭБСМ-АР1.2-2302-АР-0001	
						«Строительство производства этиленовых мощностью 350 тыс. тонн в год и производства стирола мощностью 400 тыс. тонн в год». «Строительство производства полистирола мощностью 250 тыс. тонн в год и Строительство общезаводского хозяйства для производства полистирола мощностью 250 тыс. тонн в год и производства этиленовых мощностью 350 тыс. тонн в год и производства стирола мощностью 400 тыс. тонн в год»	
Изм.	Кол.уч.	Лист	№док.	Подпись	Дата		
Разраб.		Шестаков			25.10.24	Насосная противопожарного водоснабжения	Стадия: П; Лист: ; Листов: 1
Рук. гр.		Абдулаев			25.10.24		
Гл. спец.		Новикова			25.10.24		
Н. контр.					25.10.24	Фасады 1-7, 7-1, А-В, В-А	СИБУР НОВЫЕ РЕСУРСЫ
ГИП		Вавилов			25.10.24		

NKNH21002-ПС-ЭБСМ-АР1.2-2302-АР-0001_0_0_RU.dwg

Формат А1

Взам. инв. №

Подп. и дата

Инв. № подл. 00053979

План на отм. 0,000

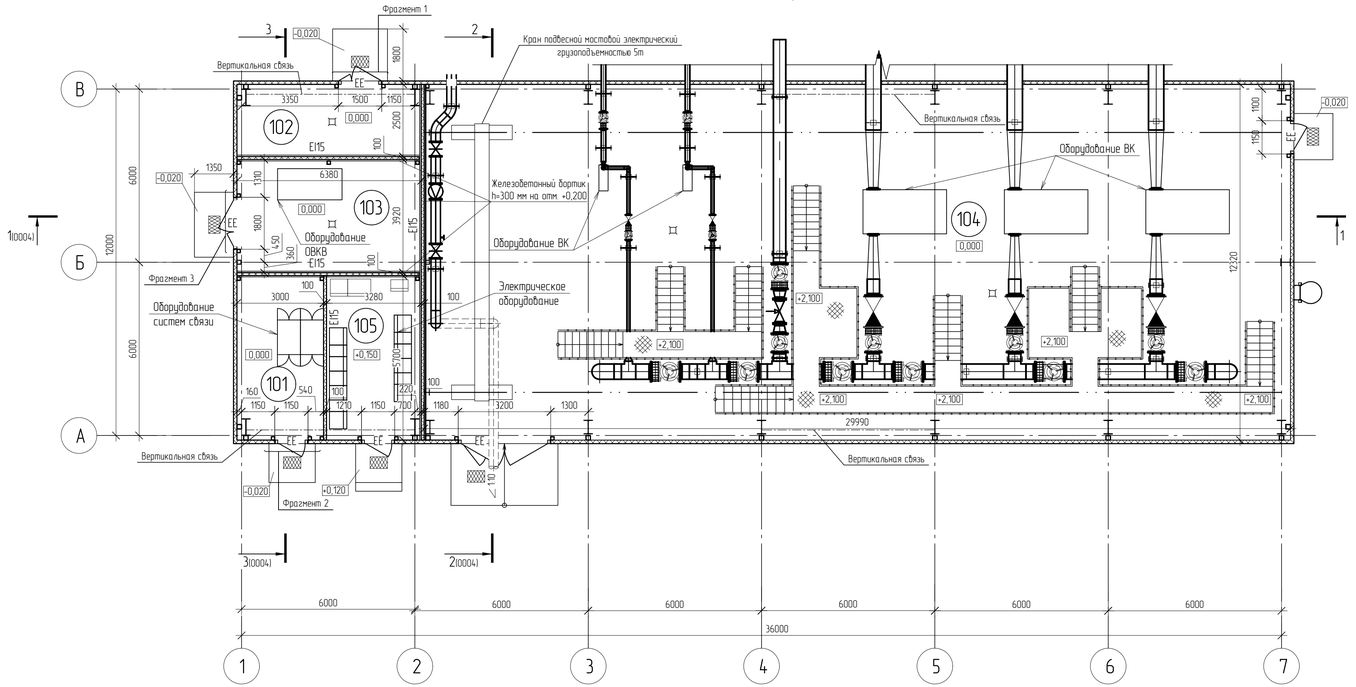

План на отм. +5,300

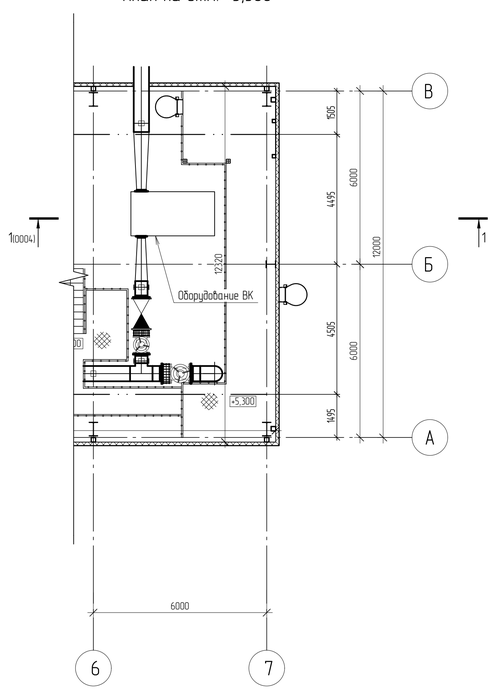

Экспликация помещений

Номер помещения	Наименование	Площадь, м²	Категория помещения
101	Телекоммуникационная	16,95	В4
102	Тепловой пункт	15,46	В4
103	Венткамера	24,14	В4
104	Машинный зал	368,86	В3
105	Электрощитовая	18,14	В3

Условные обозначения

- Металлическая стеновая трехслойная сэндвич-панель с утеплителем из каменной ваты класса НГ толщиной 120 мм и 100 мм
- Решетчатый настил
- Решетка металлическая грязезащитная
- Трап
- EI15 - Требуемый предел огнестойкости строительных конструкций

Принятые сокращения

- ЕЕ - Эвакуационный выход

Технико-экономические показатели

Общая площадь	- 449,31 м²
Площадь застройки	- 483,96 м²
Строительный объем выше отм. 0,000	- 3798,5 м³
Степень огнестойкости здания	- IV (Федеральный закон от 22.07.2008 N°123-ФЗ)
Класс конструктивной пожарной опасности	- С0
Категория здания по взрыво-пожарной опасности	- В
Класс функциональной пожарной опасности	- Ф 5.1

Фрагмент 1
Схема установки дверного блока

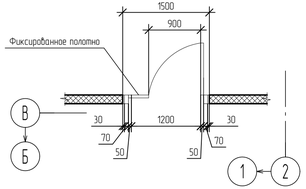

Фрагмент 2
Схема установки дверного блока

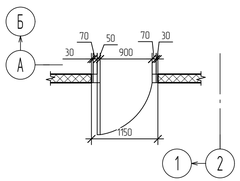

Фрагмент 3
Схема установки дверного блока

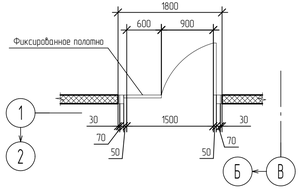

За относительную отметку 0,000 принята отметка чистого пола, что соответствует абсолютной отметке по генплану 196,40 м.

Изм.	Кол.уч.	Лист	№док.	Подпись	Дата
Разраб.		Шестаков			25.10.24
Рук. гр.		Абдулаев			25.10.24
Гл. спец.		Новикова			25.10.24
Н. контр.					25.10.24
ГИП		Вавилов			25.10.24

NKNH21002-ПС-ЭБСМ-АР1.2-2302-АР-0002

«Строительство производства этиленового мощностью 350 тыс. тонн в год и производства стирола мощностью 400 тыс. тонн в год», «Строительство производства полистирола мощностью 250 тыс. тонн в год и Строительство общезаводского хозяйства для производства полистирола мощностью 250 тыс. тонн в год и производства этиленового мощностью 350 тыс. тонн в год и производства стирола мощностью 400 тыс. тонн в год»

Насосная противопожарного водоснабжения

Стадия	Лист	Листов
П		1

План на отм. 0,000, план на отм. +5,300

СИБУР НОВЫЕ РЕСУРСЫ

Формат А3х3

Взам. инв. N°

Подп. и дата

Инв. N° подл. 00053979

NKNH21002-ПС-ЭБСМ-АР1.2-2302-АР-0002_0_0_RU.dwg

План кровли

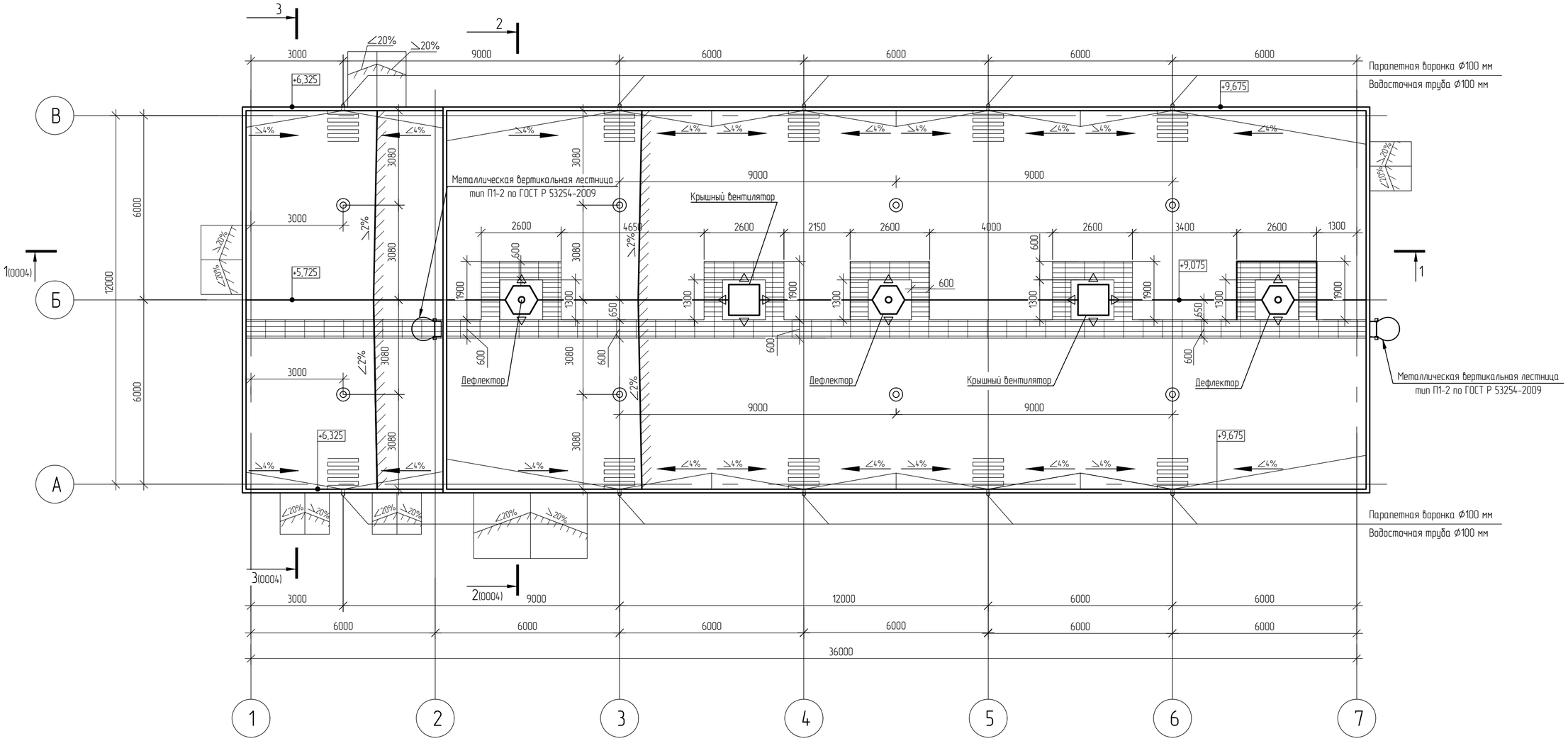

Условные обозначения

- Греющий кабель в зоне парапетных воронок 1,0×1,0 м

- Аэратор кровельный

-Ходовая дорожка

						NKNH21002-ПС-ЭБСМ-АР1.2-2302-АР-0003	
						«Строительство производства этилбензола мощностью 350 тыс. тонн в год и производства стирола мощностью 400 тыс. тонн в год», «Строительство производства полистирола мощностью 250 тыс. тонн в год и Строительство общезаводского хозяйства для производства полистирола мощностью 250 тыс. тонн в год и производства этилбензола мощностью 350 тыс. тонн в год и производства стирола мощностью 400 тыс. тонн в год»	
Изм.	Кол.уч.	Лист	№док.	Подпись	Дата		
Разраб.		Шестаков			25.10.24	Насосная противопожарного водоснабжения	Стадия: П; Лист: ; Листов: 1
Рук. гр.		Абдулаев			25.10.24		
Гл. спец.		Навикова			25.10.24		
Н. контр.					25.10.24	План кровли	СИБУР НОВЫЕ РЕСУРСЫ
ГИП		Вавилов			25.10.24		

Взам. инв. №

Подп. и дата

Инв. № подл. 00053979

NKNH21002-ПС-ЭБСМ-АР1.2-2302-АР-0003_0_0_RU.dwg

Формат А2

Разрез 1-1 (0002)

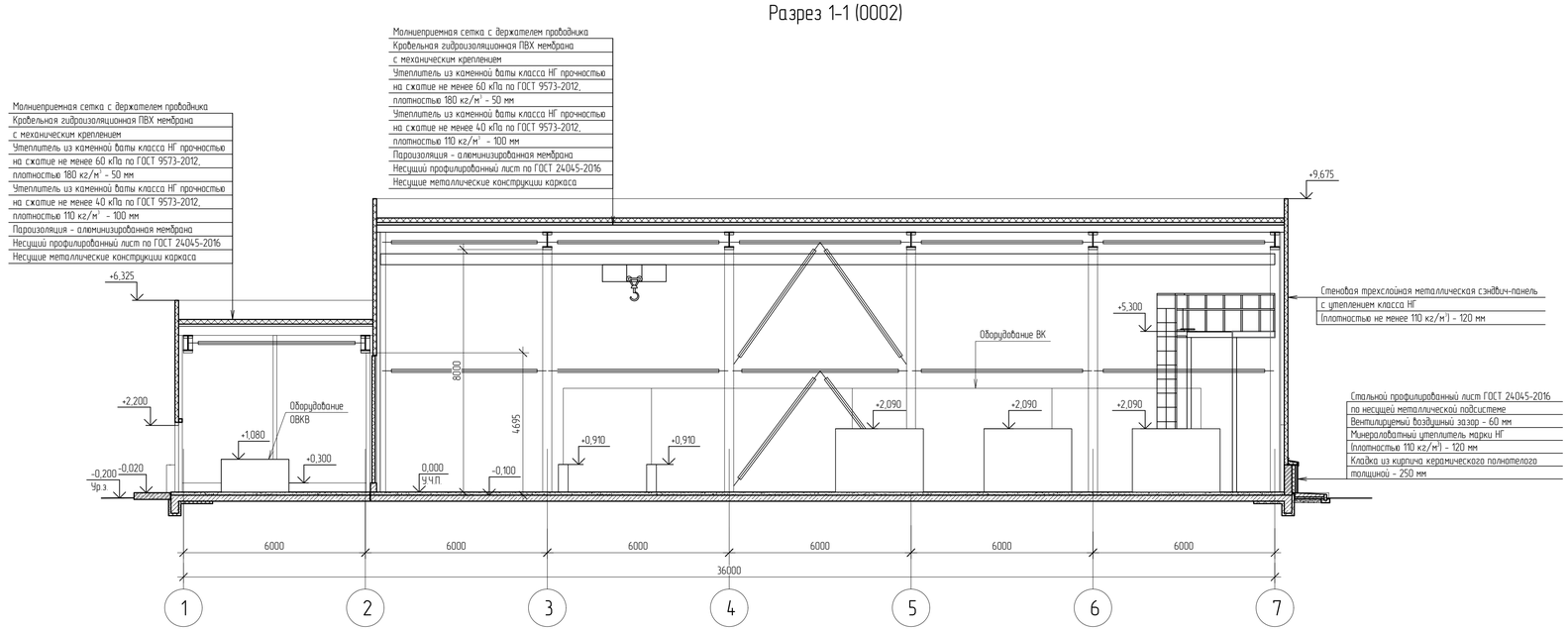

Разрез 2-2 (0002)

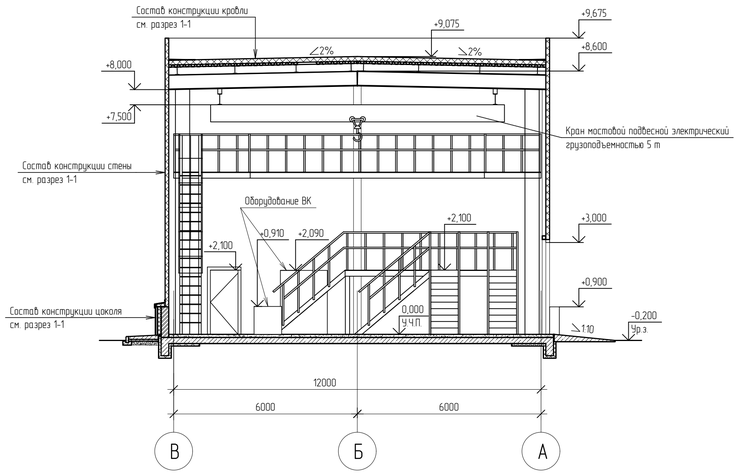

Разрез 3-3 (0002)

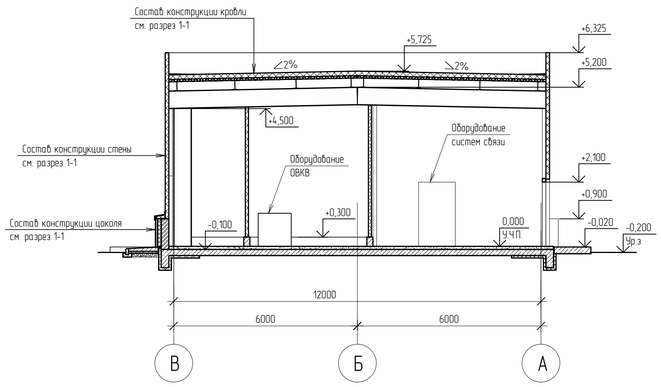

Дефлекторы и крышные вентиляторы на разрезах условно не показаны.

						NKNH21002-ПС-ЭБСМ-АР1.2-2302-АР-0004	
						«Строительство производства этилбензола мощностью 350 тыс. тонн в год и производства стирола мощностью 400 тыс. тонн в год», «Строительство производства полистирола мощностью 250 тыс. тонн в год и Строительство общезаводского хозяйства для производства полистирола мощностью 250 тыс. тонн в год и производства этилбензола мощностью 350 тыс. тонн в год и производства стирола мощностью 400 тыс. тонн в год»	
Изм.	Кол.уч.	Лист	№док.	Подпись	Дата		
Разраб.		Шестаков			25.10.24	Насосная противопожарного водоснабжения	Стадия: П; Лист: ; Листов: 1
Рук. гр.		Абдулаев			25.10.24		
Гл. спец.		Новикова			25.10.24		
Н. контр.					25.10.24	Разрезы 1-1, 2-2, 3-3	СИБУР НОВЫЕ РЕСУРСЫ
ГИП		Вавилов			25.10.24		

NKNH21002-ПС-ЭБСМ-АР12-2302-АР-0004_0_0_RU.dwg

Формат А1

Взам. инв. №

Подп. и дата

Инв. № подл. 00053979

Схема расположения свай

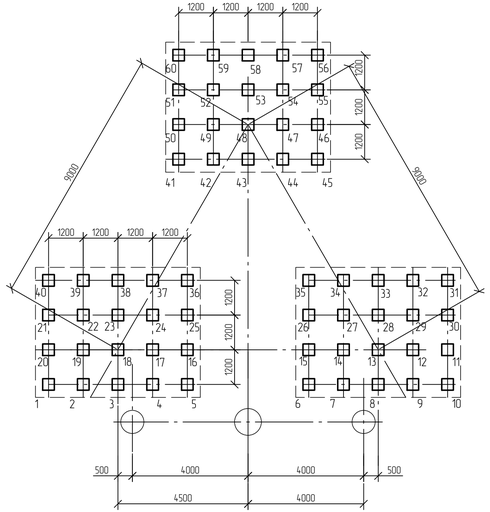

Схема сваи С120.30-6

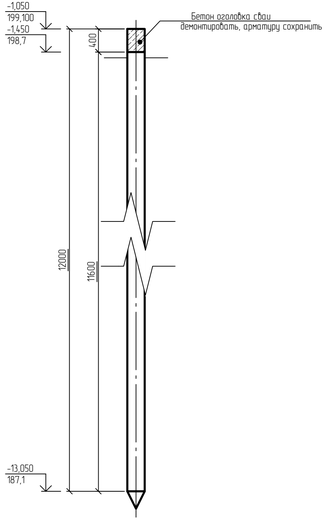

Ситуационный план

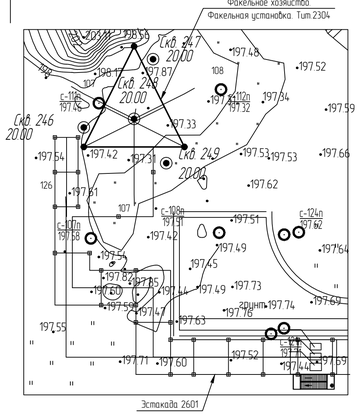

Инженерно-геологический разрез по скважинам СКВ246; СКВ 248; СКВ 247

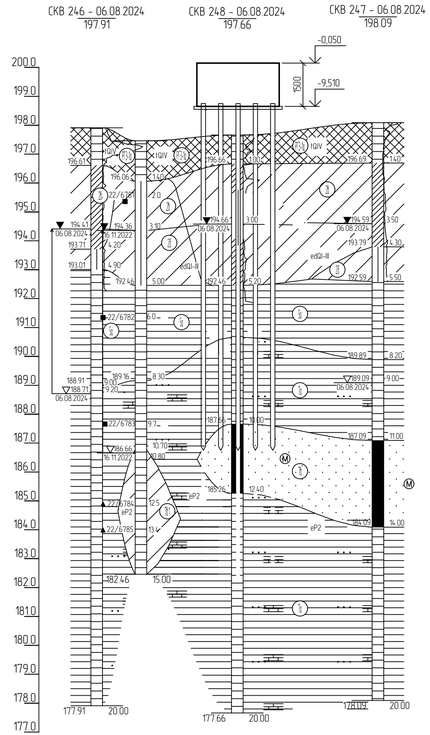

Наименование и N выработки	СКВ 246	СКВ с-111п (арх)	СКВ 248	СКВ 247
Абс. отм. устья, м	197.9	197.5	197.7	198.1
Дата бурения	06.08.2024	16.11.2022	06.08.2024	06.08.2024
Расстояние, м		3.1	6.7	9.7

Спецификация к схеме расположения

Поз.	Обозначение	Наименование	Кол.	Масса, ед., кг	Приме-чание
1.60	ГОСТ 19804-2021	Свая С120.40-6	68	4850	

Условные обозначения

- Инженерно-геологическая скважина
- Уровень грунтовых вод
- Свая С80.30-60
- Динамические испытания сжатие+испытание на целостность

Принятые сокращения

з.с. – защитный слой;

1 Текстовую часть см. NKNH21002-ПС-ЭБСМ-КР2.1.
2 За относительную отметку 0,000 принята абсолютная отметка 200,150 в Балтийской системе высот.

Заделка сваи С120.30-6 в ростверк

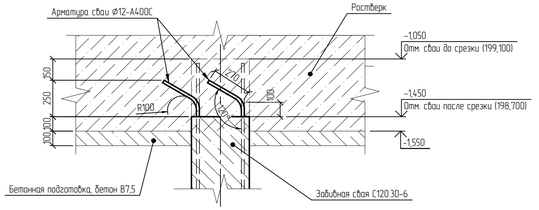

Нормативные характеристики физико-механических свойств грунтов

Номер ИГЭ, РГЭ	Условное обозначение	Характеристика грунтов	Плотность, г/см³	Удельное сцепление, кПа	Угол внутреннего трения, °	Модуль деформации, МПа
			ρ	c	φ	E
РГЭ-1а		Насыпной грунт - суглинок тяжелый пылеватый, глина легкая пылеватая с прослоями песка мелкого, с примесью органического вещества полутвердые, тугопластичные (tQ_{IV})	1,94	36	23	12,1
ИГЭ-2в		Суглинок тяжелый пылеватый тугопластичный, с примесью органического вещества (edQ_{III})	1,95	29	20	7,5
ИГЭ-2б		Суглинок тяжелый, пылеватый, мягкопластичный (edQ_{III})	1,92	21	18	5,2
ИГЭ-7а		Глина легкая пылеватая, полутвердая (аргиллит выветрелый), с прослоями песка (выветрелый песчаник), с редкими прослоями щебня и известняка (eP_2)	1,93	57	18	17,7
ИГЭ-7б		Песок мелкий, средней крупности, средней плотности, плотный (песчаник выветрелый), водонасыщенный, средней степени водонасыщения	1,98	3	34	24,1
ИГЭ-7б,4		Щебенистый грунт, очень прочный, водонасыщенный, слабовыветрелый (щебень известняка, аргиллита)	2,13	11	27	28,7

Таблица отметок свай

Номера свай	Марки свай	Абс. отметка верха сваи		Отн. отметка верха сваи		Допускаемая нагрузка на сваю, кН			Расчетная нагрузка на сваю, кН		
		до срубки, м	после срубки, м	до срубки, м	после срубки, м	на сжатие	на выдергивание	горизонтальная	на сжатие	на выдергивание	горизонтальная
1..60	С120.30-6	199,100	198,700	-1,050	-1,450	981	372	83	519	112	52

Изм.	Кол.уч.	Лист	№док.	Подпись	Дата
Разраб.		Кіча			
Рук. гр.		Запольских			
Гл. спец.		Балашов			
Н. контр.					

NKNH21002-ПС-ЭБСМ-КР2.2-2304-КЖ-0001

«Строительство производства этилбензола мощностью 350 тыс. тонн в год и производства стирола мощностью 400 тыс. тонн в год», «Строительство производства полистирола мощностью 250 тыс. тонн в год и Строительство общезаводского хозяйства для производства полистирола мощностью 250 тыс. тонн в год и производства этилбензола мощностью 350 тыс. тонн в год и производства стирола мощностью 400 тыс. тонн в год»

Факельное хозяйство. Факельная установка

Стадия	Лист	Листов
П		1

Схема расположения свай. Ситуационный план. Инженерно-геологический разрез по скважинам СКВ246; СКВ 248; СКВ 247

СИБУР НОВЫЕ РЕСУРСЫ

NKNH21002-ПС-ЭБСМ-КР2.2-2304-КЖ-0001_0_0_RU.dwg

Формат А3х3

Взам. инв. №

Подп. и дата

Инв. № подл. 00054762

Электронная версия создана

Электронная проверка пройдена

С

Схема расположения ростверков РсМ1

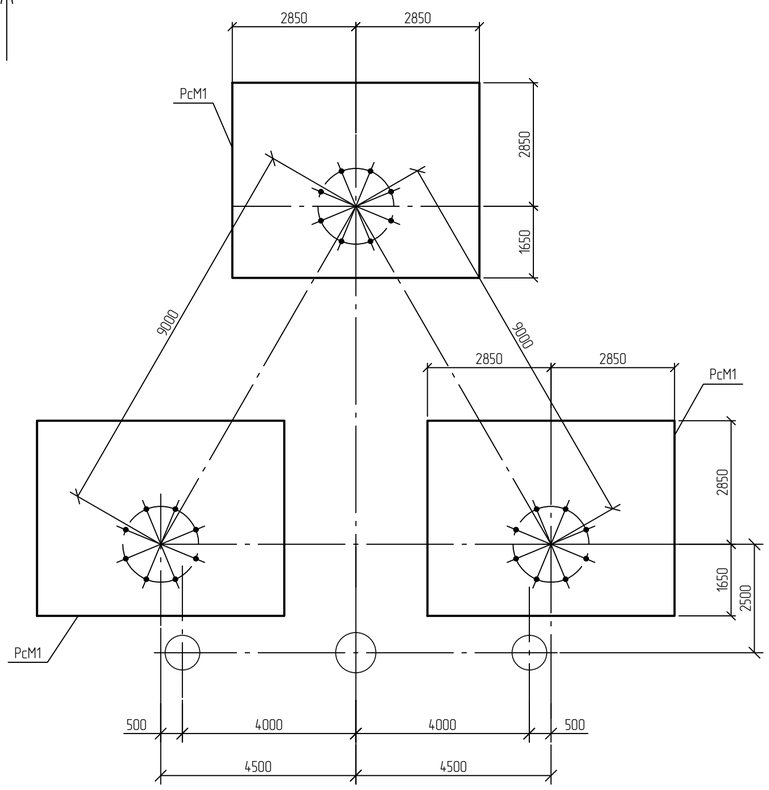

1-1 (Опалубка)

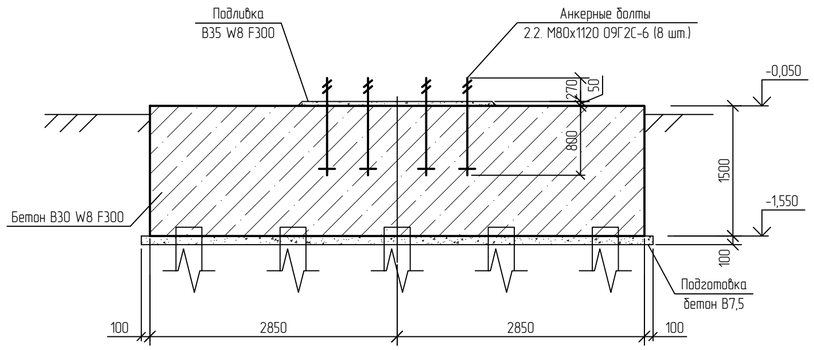

1-1 (Армирование)

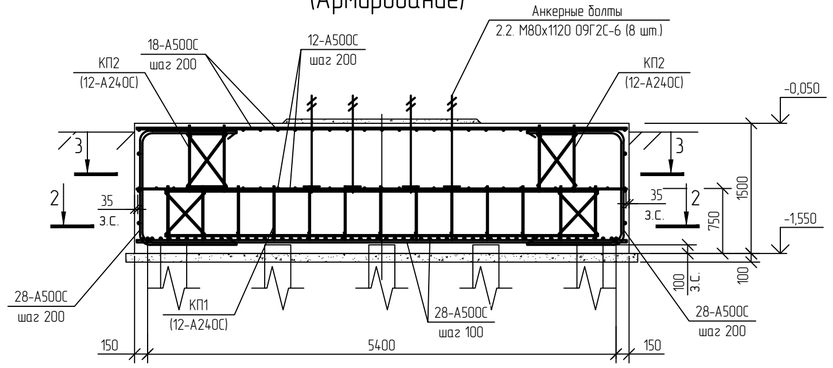

Спецификация элементов

Поз.	Обозначение	Наименование	Кол.	Масса, ед., кг	Примечание
		Ростверки монолитные			
РсМ1		Ростверк монолитный РсМ1	3		

Расчетная схема РсМ1

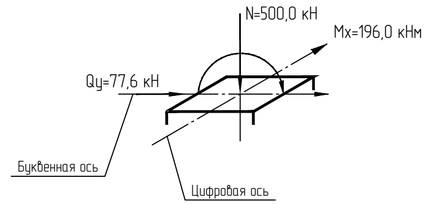

Принятые сокращения

з.с. – защитный слой;

Ростверк РсМ1

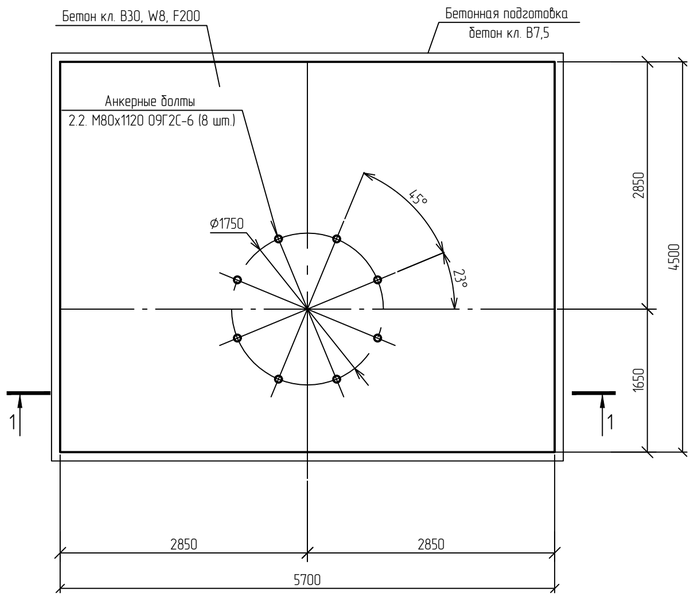

2-2

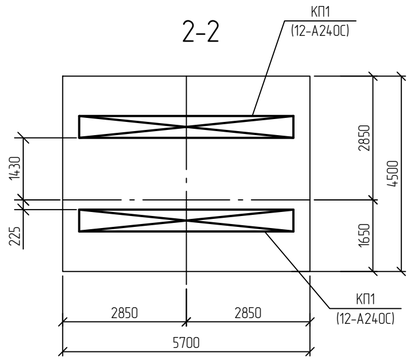

3-3

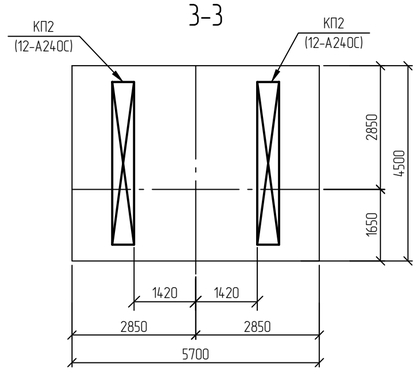

1 Текстовую часть см. NKNH21002-ПС-ЭБСМ-КР2.1.

2 За относительную отметку 0,000 принята абсолютная отметка 200,150 в Балтийской системе высот.

Изм.	Кол.уч.	Лист	№док.	Подпись	Дата	NKNH21002-ПС-ЭБСМ-КР2.2-2304-КЖ-0001		
						«Строительство производства этилбензола мощностью 350 тыс. тонн в год и производства стирола мощностью 400 тыс. тонн в год», «Строительство производства полистирола мощностью 250 тыс. тонн в год и Строительство общезаводского хозяйства для производства полистирола мощностью 250 тыс. тонн в год и производства этилбензола мощностью 350 тыс. тонн в год и производства стирола мощностью 400 тыс. тонн в год»		
Разраб.		Кича				Факельное хозяйство. Факельная установка	Стадия	Лист	Листов
Рук. гр.		Запольских					П		1
Гл. спец.		Балашов							
Н. контр.						Схема расположения ростверков РсМ1	СИБУР НОВЫЕ РЕСУРСЫ		

Взам. инв. №

Подп. и дата

Инв. № подл. 00054762

NKNH21002-ПС-ЭБСМ-КР2.2-2304-КЖ-0002_0_0_RU.dwg

Формат А2

Электронная правка прийена

1-1

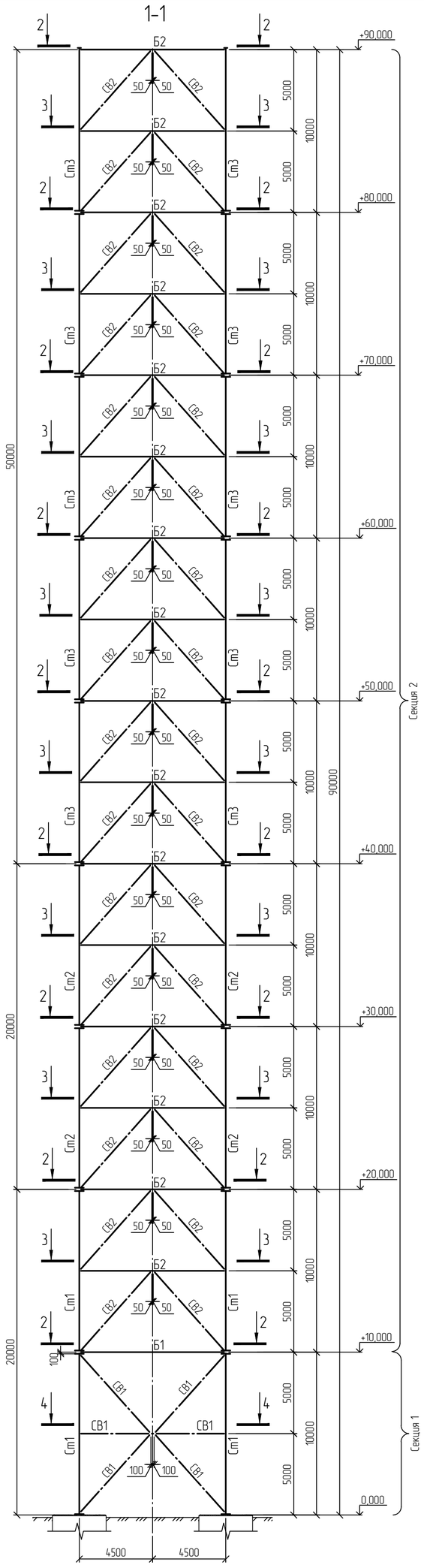

Секция 1

Схема расположения элементов факела на отм. 0,000

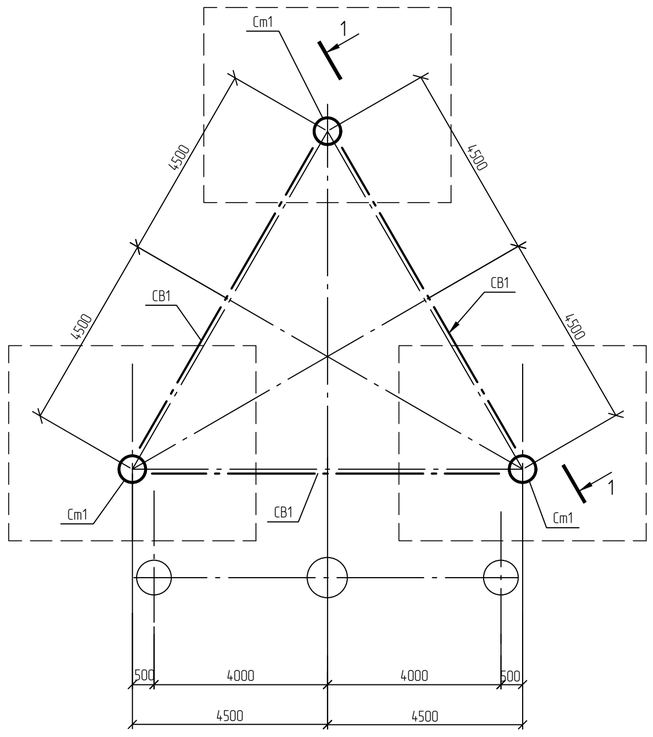

2-2

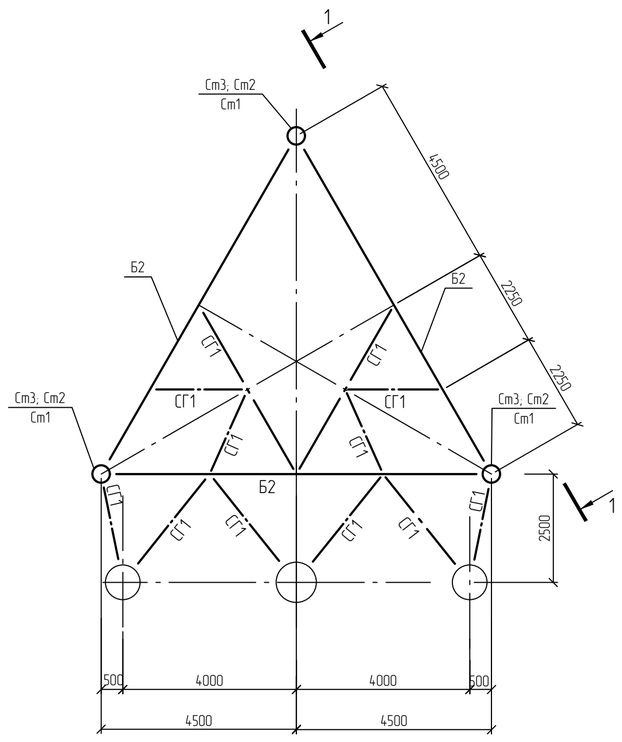

3-3

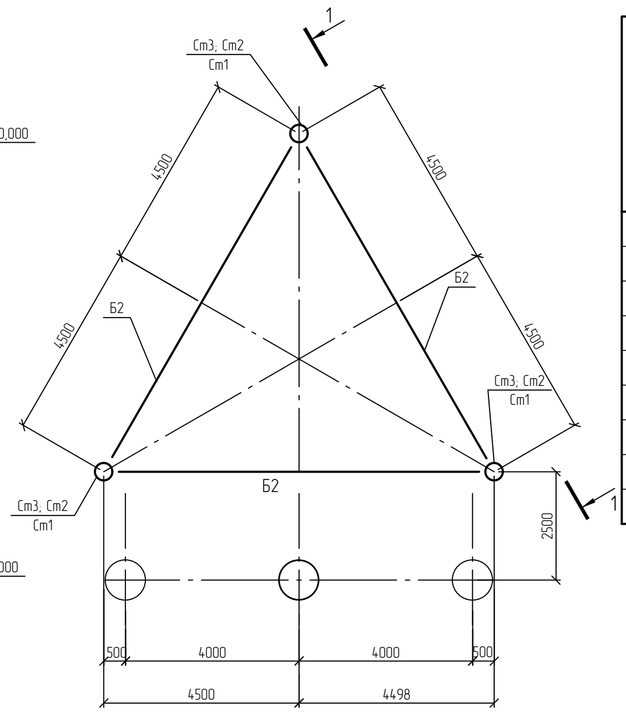

4-4

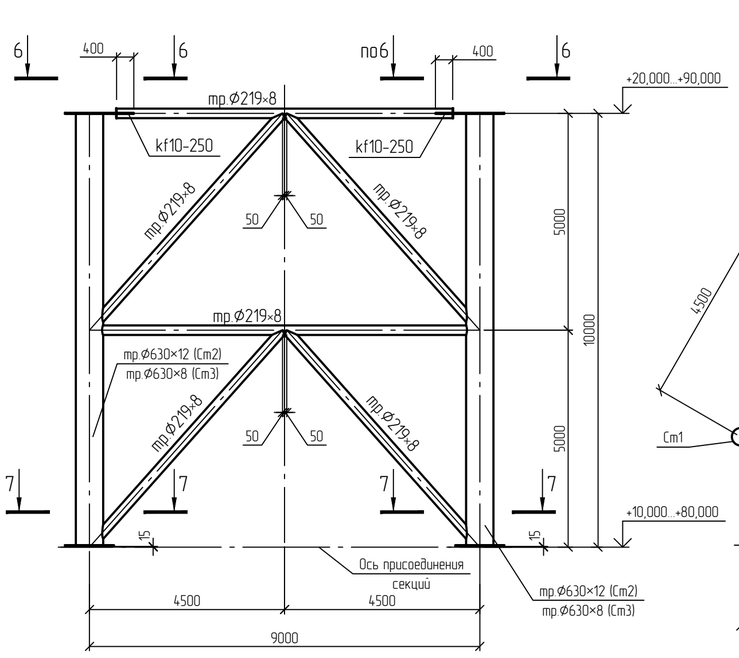

5-5

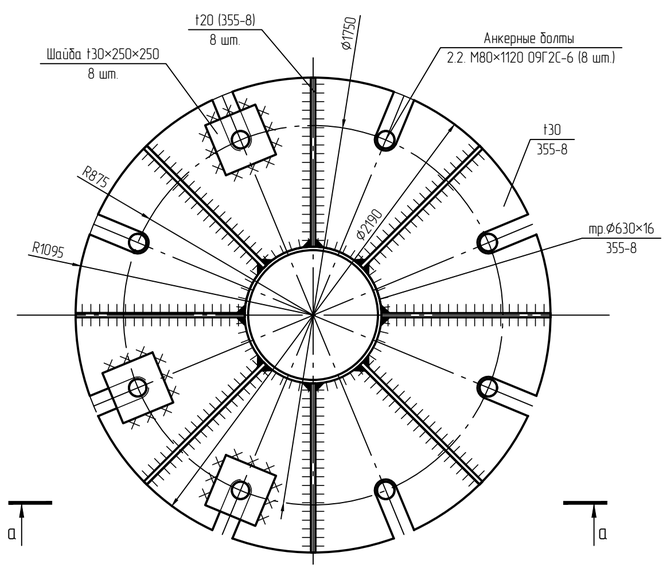

а-а

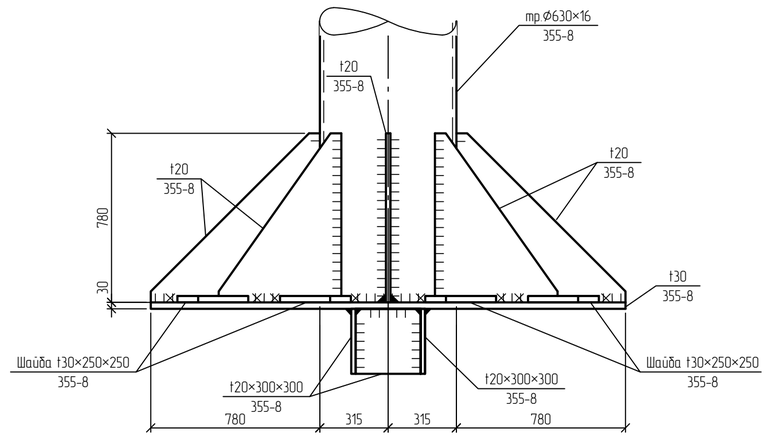

6-6

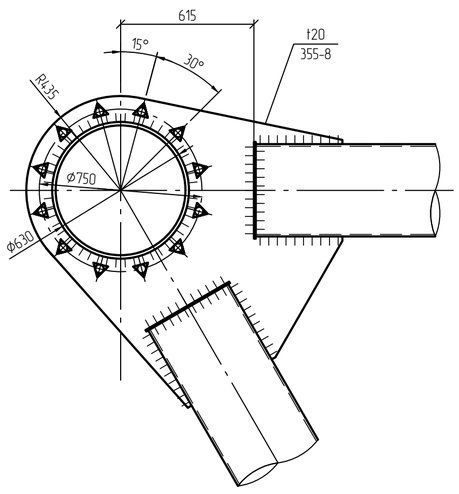

7-7

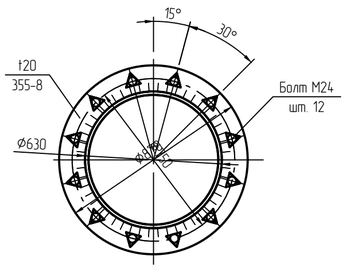

Ведомость элементов

Марка элемента	Сечение			Усилия для прикрепления							Группа конструкций	Наименование или марка материала	Примечание
	Эскиз	Поз.	Состав	Q, кН	N, кН		M, кН·м		Mo, кН·м	Qo, кН			
					+	-	+	-					
Ст1	○		тр. Ф630×16	3,5	5600		123				2	355-8	
Ст2	○		тр. Ф630×12	2,6	1324		45				2	355-8	
Ст3	○		тр. Ф630×8	12,5	492		36				2	355-8	
Б1	○		тр. Ф426×10	19	660		42				2	355-8	
Б2	○		тр. Ф219×8	1,1	426		0				2	355-8	
СВ1	○		тр. Ф426×18	4,7	530		0				2	355-8	
СВ2	○		тр. Ф219×8	1,5	297		2,1				2	355-8	
СГ1	○		тр. Ф168×4	31	125		40				2	355-8	

1 Текстовую часть см. NKNH21002-ПС-ЭБСМ-КР2.1.
2 За относительную отметку 0,000 принята абсолютная отметка 200,150 в Балтийской системе высот.

Изм.	Кол.уч.	Лист	№док.	Подпись	Дата
Разраб.		Кича			
Рук. гр.		Запольских			
Гл. спец.		Балашов			
Н. контр.					

NKNH21002-ПС-ЭБСМ-КР2.2-2304-КМ-0001

«Строительство производства этилбензола мощностью 350 тыс. тонн в год и производства стирола мощностью 400 тыс. тонн в год», «Строительство производства полистирола мощностью 250 тыс. тонн в год и Строительство общезаводского хозяйства для производства полистирола мощностью 250 тыс. тонн в год и производства этилбензола мощностью 350 тыс. тонн в год и производства стирола мощностью 400 тыс. тонн в год»

Факельное хозяйство. Факельная установка

Стадия	Лист	Листов
П		1

Схема расположения металлических элементов факела на отм. 0,000

СИБУР НОВЫЕ РЕСУРСЫ

Взам. инв. №	
Подп. и дата	
Инв. № подл.	00054762

NKNH21002-ПС-ЭБСМ-КР2.2-2304-КМ-0001_0_0_RU.dwg

Формат А1

Этажерка

Компоновочная схема

С

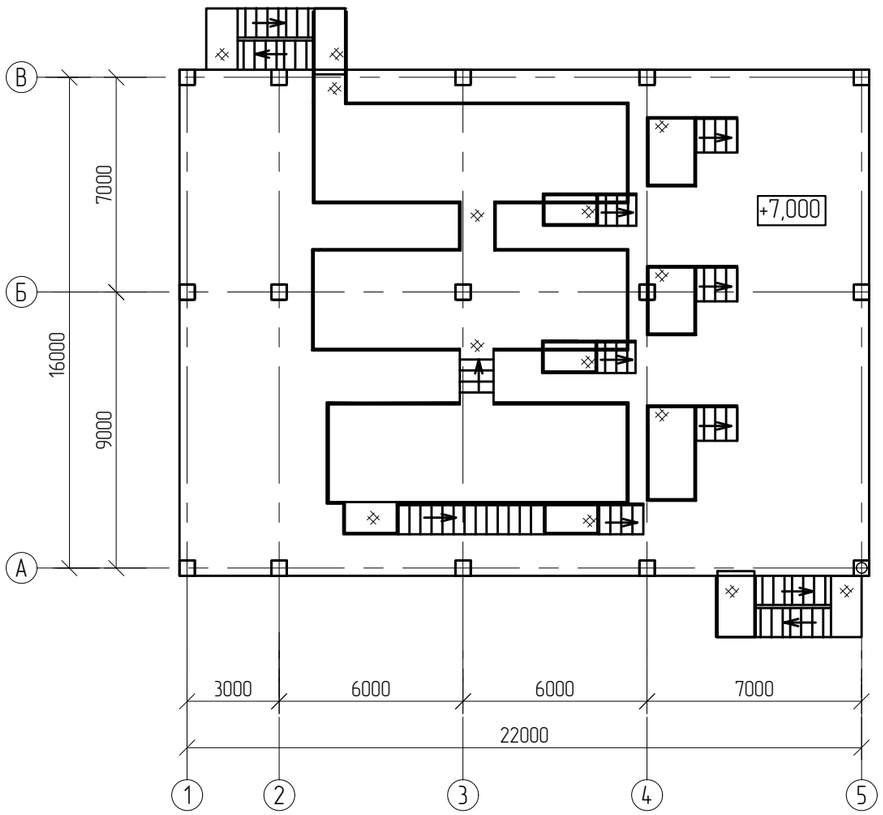

Ситуационный план

С

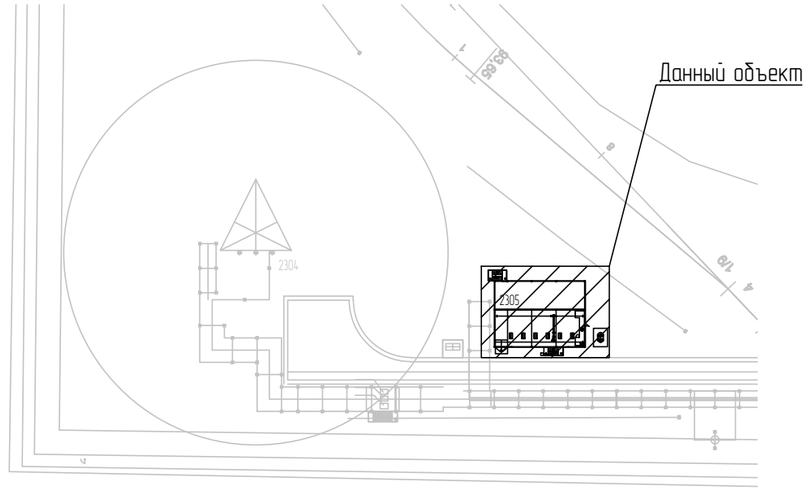

1 За относительную отм. 0.000 принята отметка пола насосной, что соответствует абсолютной отметке 197,70 в Балтийской системе высот.

2 Конструкции монолитных фундаментов и плиты пола: 2305-КЖ-0002.
Инженерно-геологический разрез по линии 110-110: 2305-КЖ-0003.
Конструкции монолитных колонн и балок: 2305-КЖ-0004.
Конструкции монолитной плиты покрытия: 2305-КЖ-0005.
Схема расположения подкранового пути: 2305-КМ-0001.
Узлы: 2305-КМ-0002.

3 Отметка верха монолитной плиты покрытия +7,000.
Отметка низа приямка -3,800.

4 Конструкции монолитных фундаментов и плиты пола выполнены из монолитного железобетона В30 W8 F300.
Конструкции монолитных колонн, балок и плиты покрытия выполнены из монолитного железобетона В30 W8 F200.

Взам. инв. №	
Подп. и дата	
Инв. № подл.	00054763

						NKNH21002-ПС-ЭБСМ-КР1.2-2305-КЖ-0001
						«Строительство производства этилбензола мощностью 350 тыс. тонн в год и производства стирола мощностью 400 тыс. тонн в год», «Строительство производства полистирола мощностью 250 тыс. тонн в год и Строительство общезаводского хозяйства для производства полистирола мощностью 250 тыс. тонн в год и производства этилбензола мощностью 350 тыс. тонн в год и производства стирола мощностью 400 тыс. тонн в год»
Изм.	Кол.уч.	Лист	№док.	Подпись	Дата	
Разраб.		Кича				Площадки факельных сепараторов
Рук. гр.		Сидорин				
Гл. спец.		Семенов				
						Этажерка. Компоновочная схема. Ситуационный план
Н. контр.						

Стадия	Лист	Листов
П		1

СИБУР НОВЫЕ РЕСУРСЫ

Этажерка

С

Схема расположения монолитных фундаментов

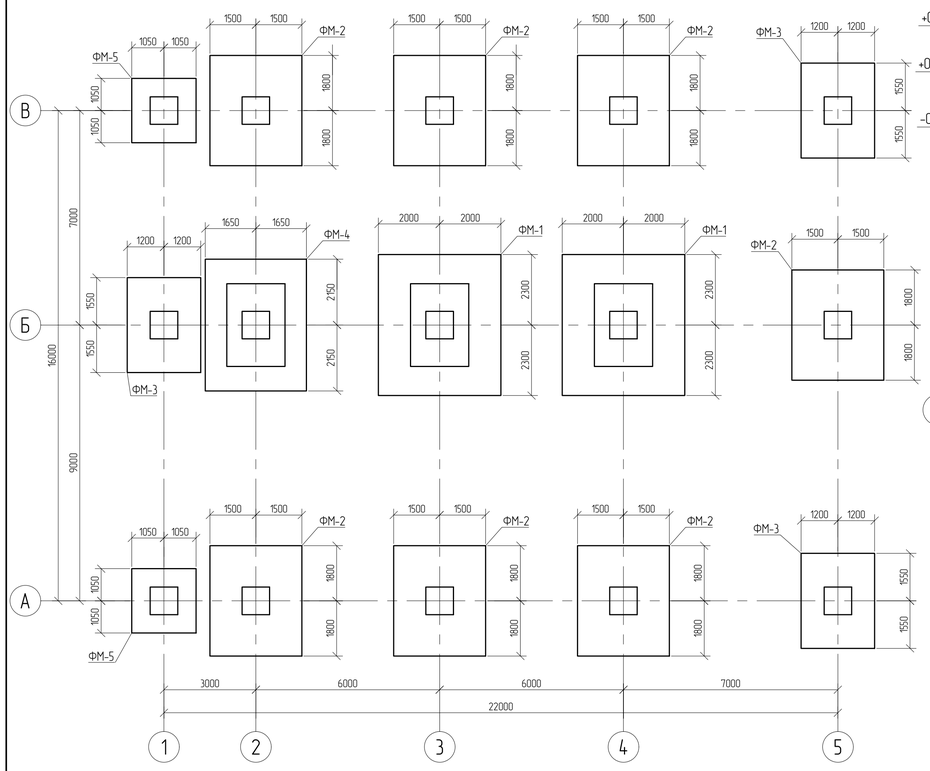

Схема расположения плиты пола на отметке 0.000

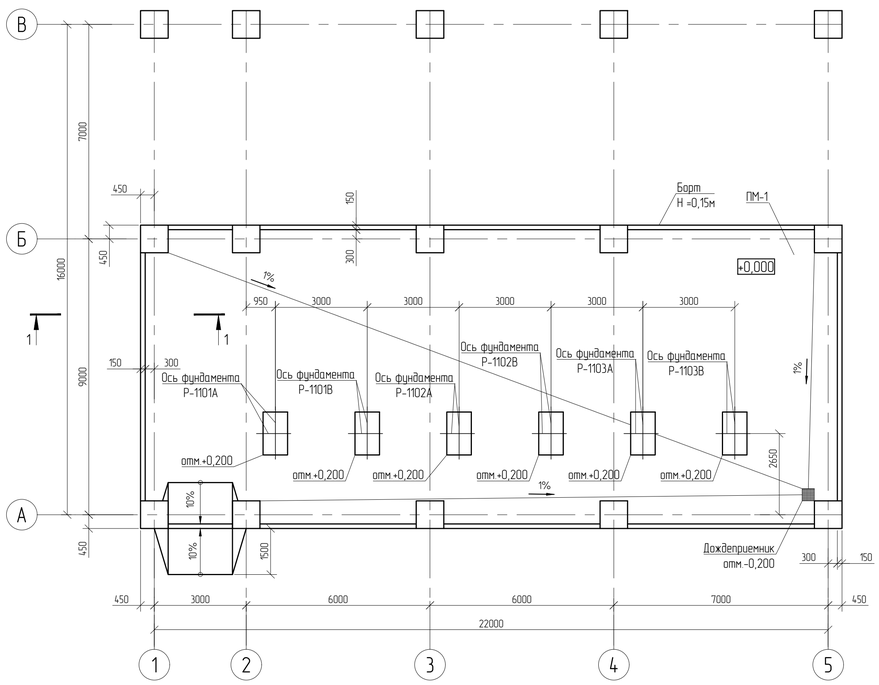

1-1 Опалубка

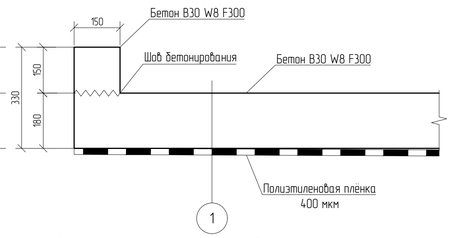

1-1 Армирование

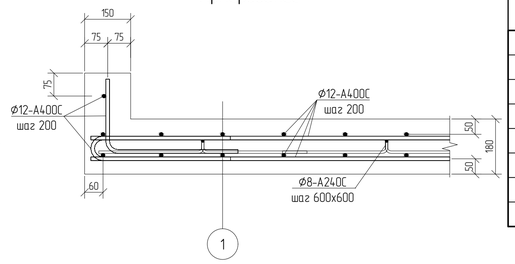

Спецификация к схеме расположения

Поз.	Обозначение	Наименование	Кол.	Масса ед.,кг	Приме-чание
		Столбчатые фундаменты			
ФМ-1		Фундамент монолитный ФМ-1	2		
ФМ-2		Фундамент монолитный ФМ-2	7		
ФМ-3		Фундамент монолитный ФМ-3	3		
ФМ-4		Фундамент монолитный ФМ-4	1		
ФМ-5		Фундамент монолитный ФМ-5	2		
		Плиты			
ПМ-1		Плита монолитная ПМ-1	1		

Фундамент монолитный ФМ-2

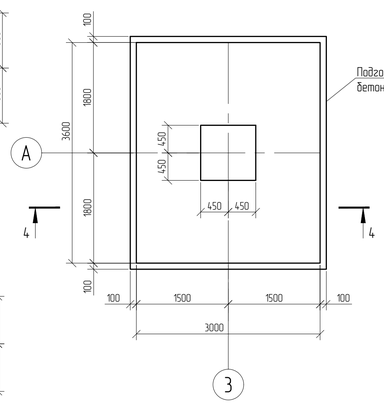

4-4 Опалубка

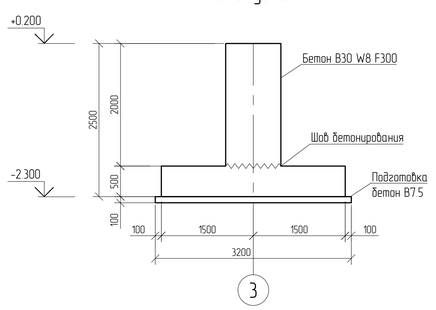

4-4 Армирование

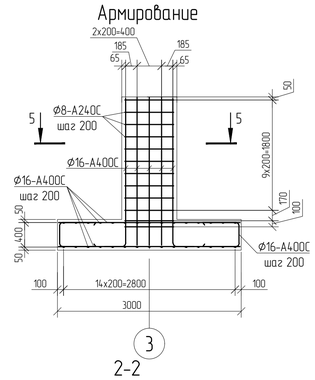

5-5

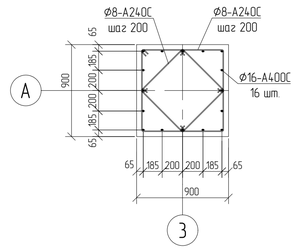

Фундамент монолитный ФМ-1

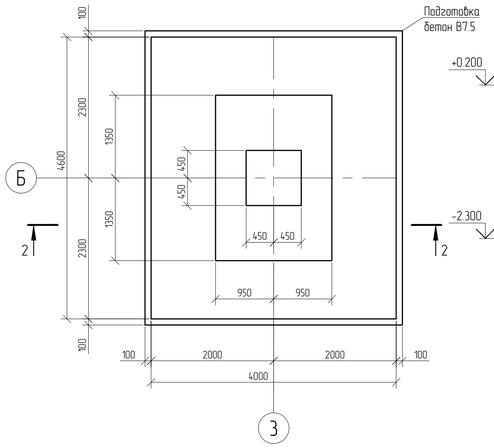

2-2 Опалубка

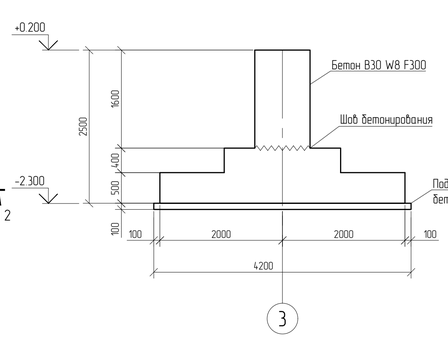

2-2 Армирование

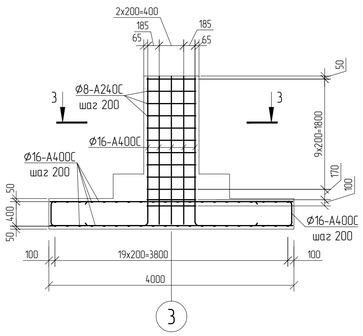

3-3

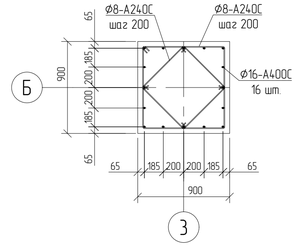

Фрагмент устройства выпусков из фундамента

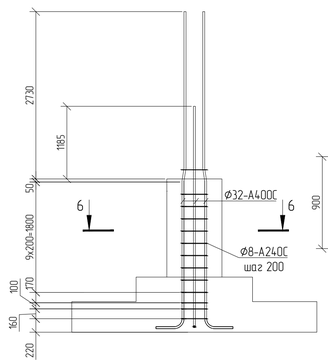

6-6

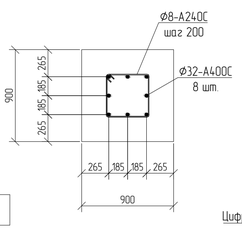

Расчётная схема ФМ-1

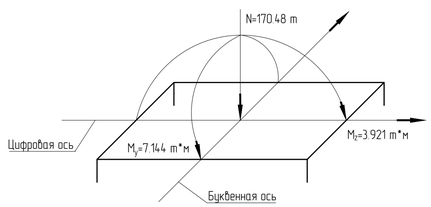

Расчётная схема ФМ-2

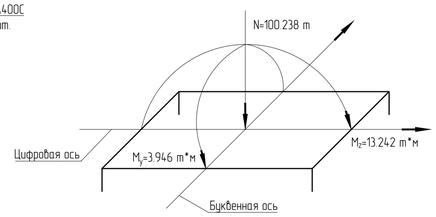

1. За относительную отм. 0.000 принята отметка пола насосной, что соответствует абсолютной отметке 197,70 ft Балтийской системе высот.
2. Данный лист смотреть совместно с листами 2305-КЖ-0003.
3. Толщина защитного слоя бетона для рабочей арматуры должна быть не менее 40 мм.
4. Все конструкции выполнены из монолитного железобетона B30 W8 F300.
5. Армирование предусмотрено отдельными стержнями.
6. При устройстве конструкций металлические элементы очистить от ржавчины и грязи.
7. Пересечение продольной и поперечной арматуры через одно связать вязальной проволокой. Смонтированная арматура должна быть защищена от повреждений при бетонировании.
8. Все арматурные стержни объединить в вязанный каркас.
9. Взаимную фиксацию арматурных стержней выполнять вязальной проволокой 1.0-0-Ч ГОСТ 3282-74.

Изм.	Кол.уч.	Лист	№док.	Подпись	Дата
Разраб.		Кича			
Рук. гр.		Сидорин			
Гл. спец.		Семенов			
Н. контр.					

NKNH21002-ПС-ЭБСМ-КР1.2-2305-КЖ-0002

«Строительство производства этилбензола мощностью 350 тыс. тонн в год и производства стирола мощностью 400 тыс. тонн в год». «Строительство производства полистирола мощностью 250 тыс. тонн в год и Строительство общезаводского хозяйства для производства полистирола мощностью 250 тыс. тонн в год и производства этилбензола мощностью 350 тыс. тонн в год и производства стирола мощностью 400 тыс. тонн в год»

Площадки факельных сепараторов

Стадия	Лист	Листов
П		1

Этажерка. Схема расположения монолитных фундаментов, плиты пола на отм. 0.000 Монолитные фундаменты ФМ-1, ФМ-2

СИБУР НОВЫЕ РЕСУРСЫ

Взам. инв. №

Подп. и дата

Инв. № подл. 00054763

NKNH21002-ПС-ЭБСМ-КР1.2-2305-КЖ-0002_0_0_RU.pdf

Формат А1

Этажерка

Инженерно-геологический разрез по скважинам СКВ. 216, СКВ. 218

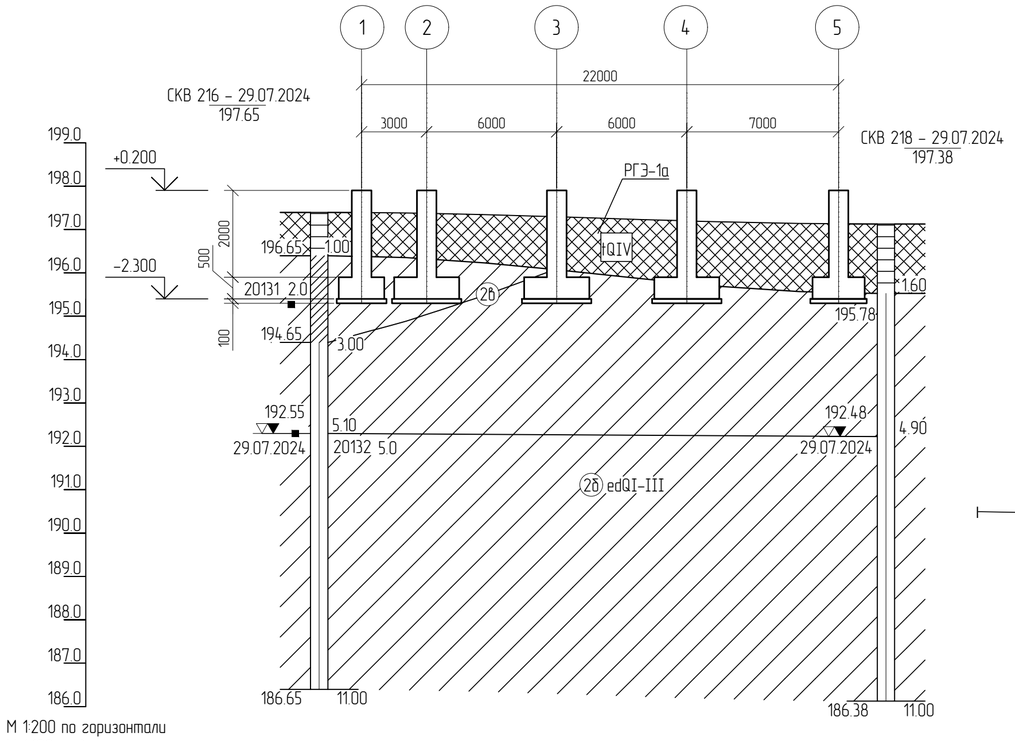

М 1:200 по горизонтали
М 1:100 по вертикали

Наименование и N выработки	СКВ 216		СКВ 218
Абс. отм. устья, м	197.7		197.4
Дата бурения	29.07.2024		29.07.2024
Расстояние, м		26.1	

Буровая скважина

СКВ. 25 – 19/07/2023
97.96

в числителе –номер скважины, дата окончания бурения;
в знаменателе – абс. отметка устья скважины, м

93.96 | 4.00
82.96 | 15.00

слева – абс. отметка подошвы слоя, м;
справа – мощность слоя, м

слева – абс. отметка забоя скважины, м;
справа – мощность слоя, м

96.38 (3.00)
15.12.2023

Уровень грунтовых вод.
в числителе – абсолютная отметка уровня грунтовых вод, м;
в знаменателе – дата замера

■ 9954 5.0 — образец грунта с ненарушенной структурой, его лаб. номер, глубина отбора, м

▲ 9955 7.0 — образец грунта с нарушенной структурой, его лаб. номер, глубина отбора, м

● 9956 9.0 — проба воды, ее лаб. номер, глубина отбора, м

– сейсморазведочный профиль

В-68 – точка вертикального электрического зондирования

АМС-1 – точка регистрации микросейсм

БТ-09 – точка измерения разности потенциалов для определения наличия БТ

ТСЗ–3 — Точка статического зондирования

Нормативные характеристики физико-механических свойств грунтов

Номер ИГЭ, РГЭ	Условное обозначение	Характеристика грунтов	Плотность, г/см³	Удельное сцепление, кПа	Угол внутреннего трения, °	Модуль деформации, МПа
			ρ	C	φ	E
РГЭ-1а		Насыпной грунт- суглинок тяжелый пылеватый, глина легкая пылеватая с прослоями песка мелкого, с примесью органического вещества полутвердые, тугопластичные, tQIV	1,94	36	23	12,1
ИГЭ-2б		Суглинок тяжелый пылеватый тугопластичный, с примесью органического вещества, edQI-III	1,95	28	20	7,5
ИГЭ-2б		Суглинок тяжелый пылеватый мягкопластичный, edQI-III	1,92	21	18	5,2

Принятые сокращения

абс.– абсолютная
относит.– относительная

Условные обозначения

Обозначение состояния грунта	Консистенция глинистых грунтов		Степень влажности песчаных грунтов
	глина и суглинок	супесь	
	твердая	твердая	малой степени водонасыщения
	полутвердая	—	—
	тугопластичная		—
	мягкопластичная	пластичная	средней степени водонасыщения
	текучепластичная	—	—
	текучая	текучая	насыщенные водой

1 За относительную отм. 0.000 принята отметка пола насосной, что соответствует абсолютной отметке 197,70 в Балтийской системе высот.
2 Данный лист смотреть совместно с листами 2305-КЖ-0002.

Изм.	Кол.уч.	Лист	N°док.	Подпись	Дата
Разраб.		Кича			
Рук. гр.		Сидорин			
Гл. спец.		Семенов			
Н. контр.					

NKNH21002-ПС-ЭБСМ-КР1.2-2305-КЖ-0003

«Строительство производства этилбензола мощностью 350 тыс. тонн в год и производства стирола мощностью 400 тыс. тонн в год», «Строительство производства полистирола мощностью 250 тыс. тонн в год и Строительство общезаводского хозяйства для производства полистирола мощностью 250 тыс. тонн в год и производства этилбензола мощностью 350 тыс. тонн в год и производства стирола мощностью 400 тыс. тонн в год»

Площадки факельных сепараторов

Стадия	Лист	Листов
П		1

Этажерка. Инженерно-геологический разрез по скважинам СКВ. 216, СКВ. 218.

СИБУР НОВЫЕ РЕСУРСЫ

Взам. инв. №
Подп. и дата
Инв. № подл. 00054763

NKNH21002-ПС-ЭБСМ-КР1.2-2305-КЖ-0003_0_0_RU.dwg

Формат А2

С

Схема расположения элементов монолитного каркаса на отметке +6.000

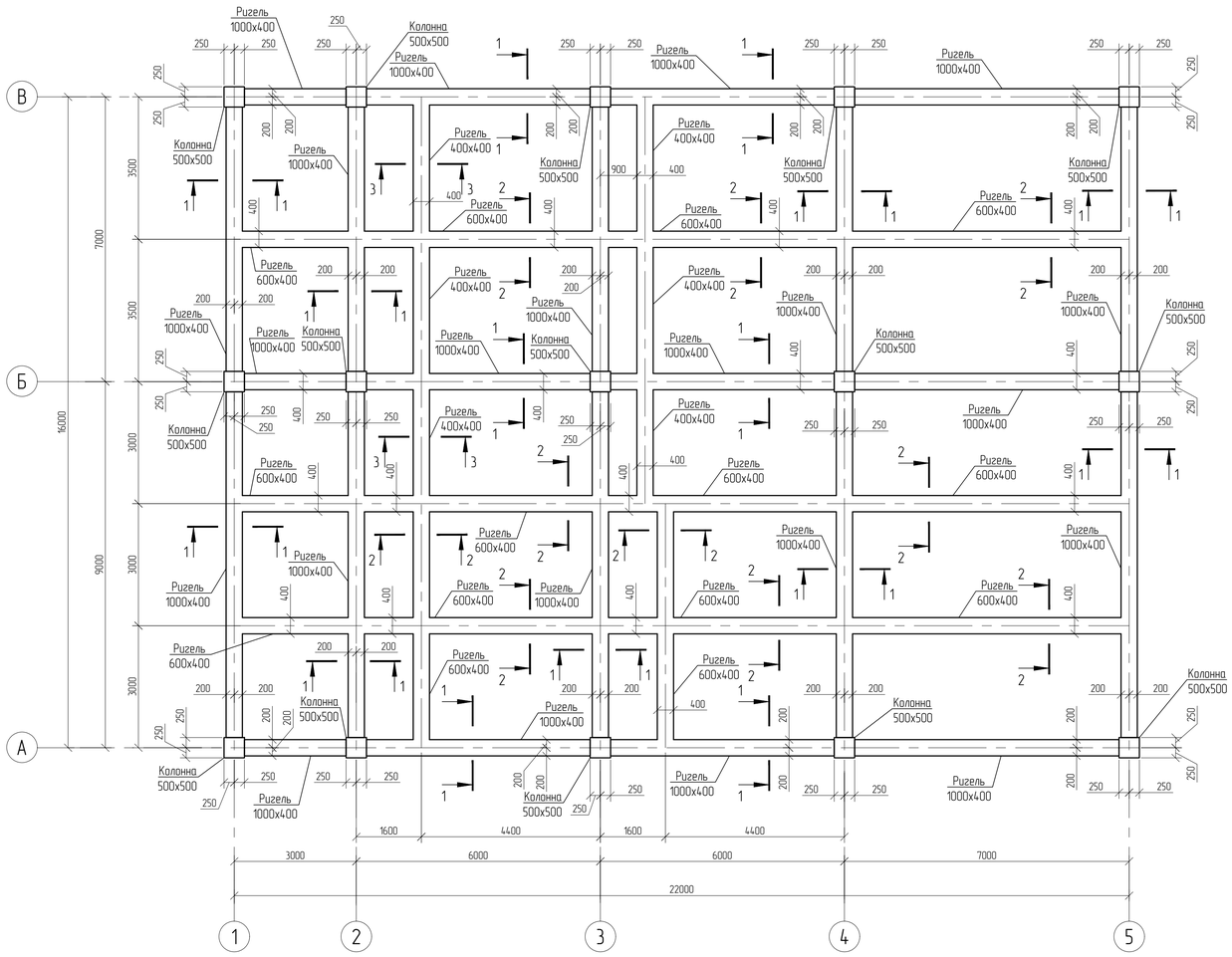

Рама по оси Б

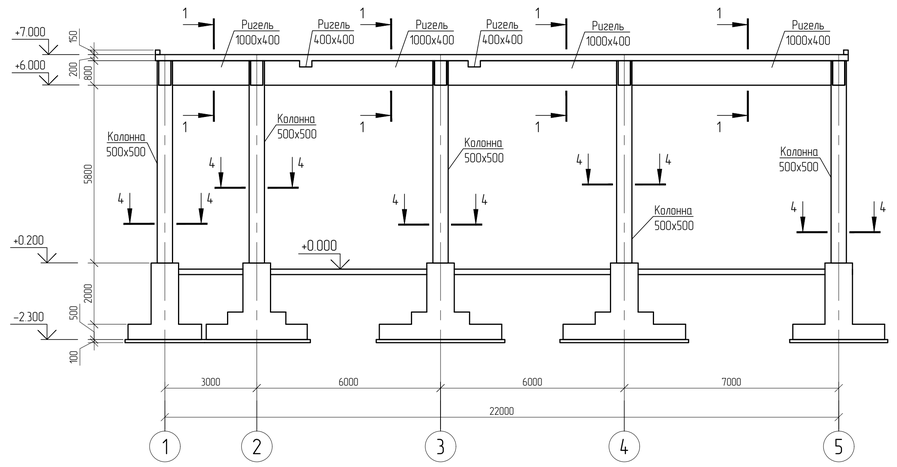

Рама по оси 3

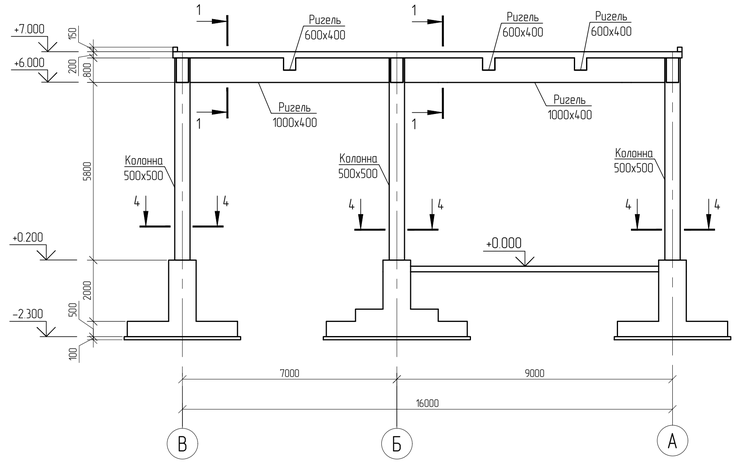

1–1

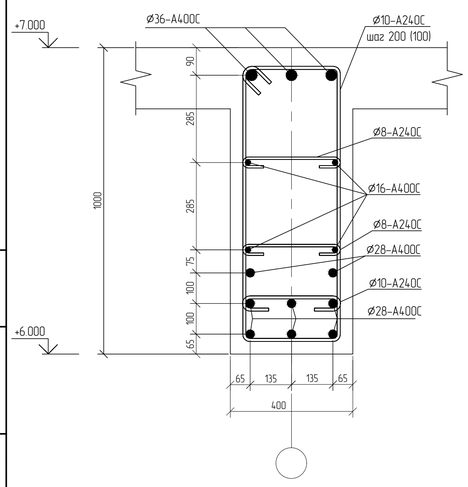

2–2

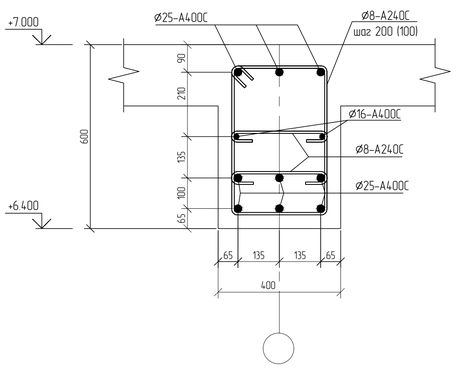

3–3

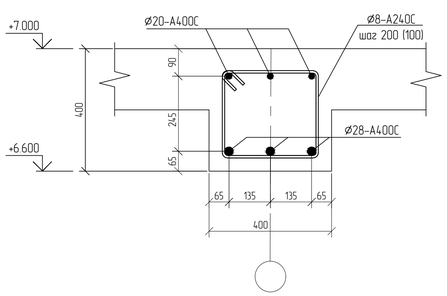

4–4

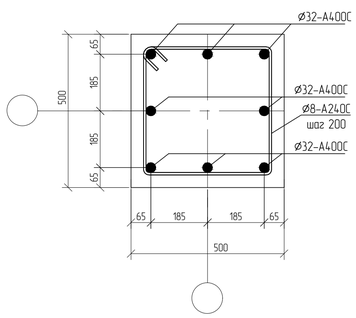

1. За относительную отм. 0.000 принята отметка пола насосной, что соответствует абсолютной отметке 197,70 в Балтийской системе высот.
2. Данный лист смотреть совместно с листами 2305-КЖ-0005.
3. Толщина защитного слоя бетона для рабочей арматуры должна быть не менее 40 мм.
4. Все конструкции выполнены из монолитного железобетона В30 W8 F200.
5. Армирование предусмотрено отдельными стержнями.
6. При устройстве конструкций металлические элементы очистить от ржавчины и грязи.
7. Пересечение продольной и поперечной арматуры через одно связать вязальной проволокой. Смонтированная арматура должна быть защищена от повреждений при бетонировании.
8. Все арматурные стержни объединить в вязаный каркас.
9. Взаимную фиксацию арматурных стержней выполнять вязальной проволокой 1.0-0-Ч ГОСТ 3282-74.

Изм.	Кол.уч.	Лист	№док.	Подпись	Дата
Разраб.		Кича			
Рук. гр.		Сидорин			
Гл. спец.		Семенов			
Н. контр.					

NKNH21002-ПС-ЭБСМ-КР1.2-2305-КЖ-0004

«Строительство производства этилбензола мощностью 350 тыс. тонн в год и производства стирола мощностью 400 тыс. тонн в год». «Строительство производства полистирола мощностью 250 тыс. тонн в год и Строительство общезаводского хозяйства для производства полистирола мощностью 250 тыс. тонн в год и производства этилбензола мощностью 350 тыс. тонн в год и производства стирола мощностью 400 тыс. тонн в год»

Площадки факельных сепараторов

Стадия	Лист	Листов
П		1

Этажерка. Схема расположения элементов монолитного каркаса на отм. +6.000

СИБУР НОВЫЕ РЕСУРСЫ

NKNH21002-ПС-ЭБСМ-КР1.2-2305-КЖ-0004_0_0_RU.pdf

Формат А1

Взам. инв. №

Подп. и дата

Инв. № подл. 00054763

С

Схема устройства плиты покрытия
Опалубочный чертеж

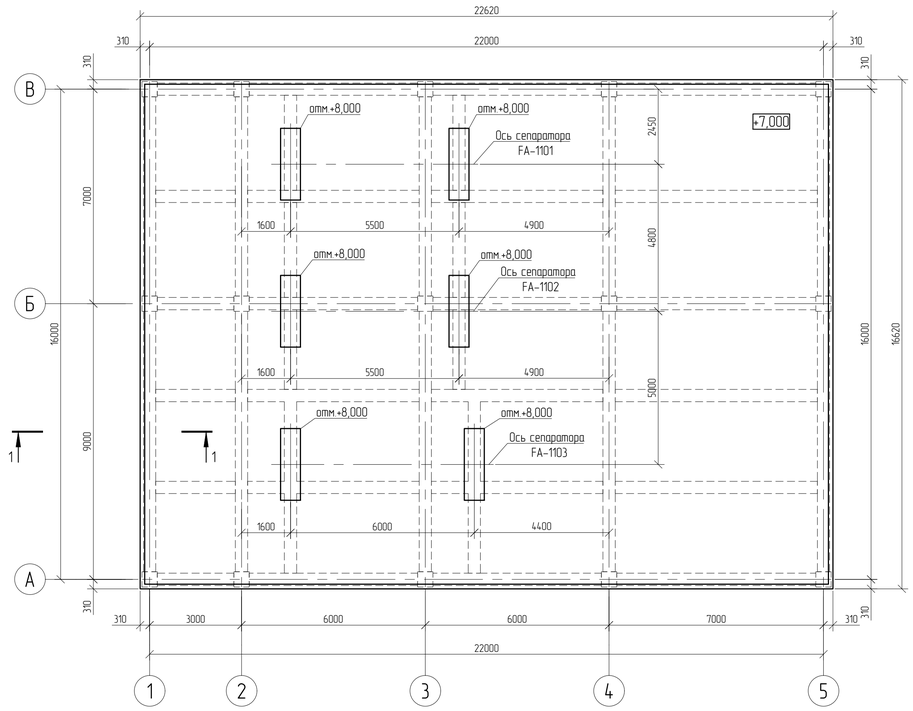

Схема устройства плиты покрытия
Армирование в нижней и верхней зонах

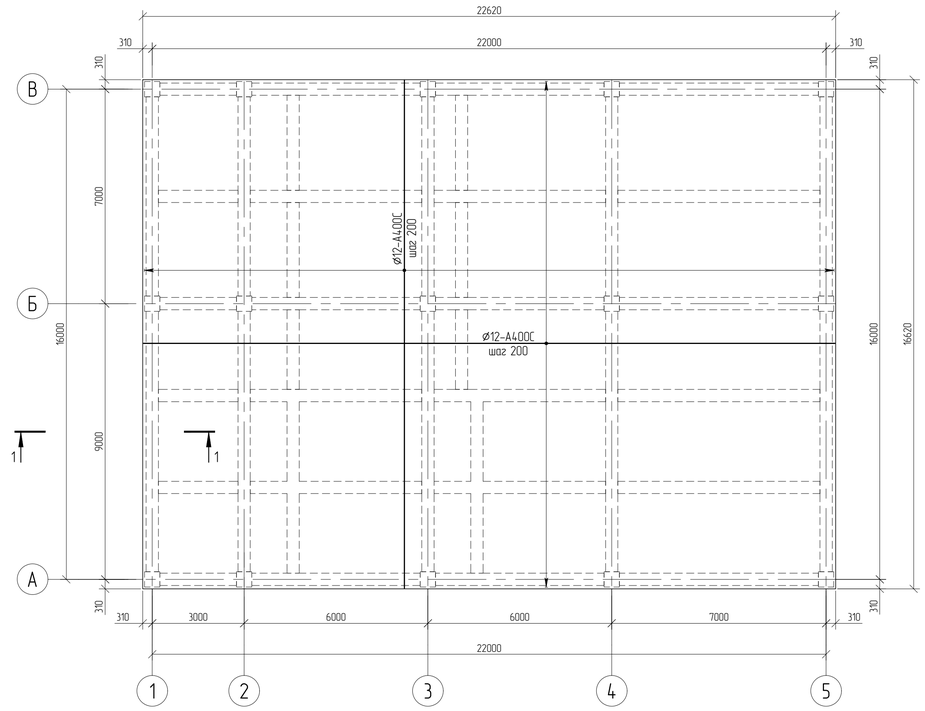

1-1

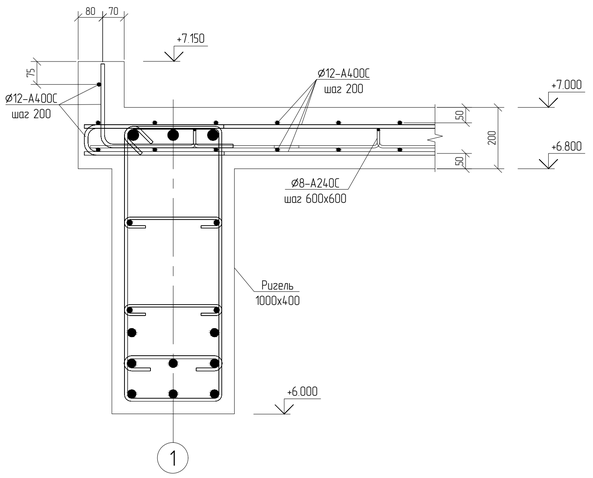

1 За относительную отм. 0.000 принята отметка пола насосной, что соответствует абсолютной отметке 197,70 в Балтийской системе высот.
2 Данный лист смотреть совместно с листами 2305-КЖ-0004.
3 Толщина защитного слоя бетона для рабочей арматуры должна быть не менее 40 мм.
4 Все конструкции выполнены из монолитного железобетона В30 W8 F200.
5 Армирование предусмотрено отдельными стержнями.
6 При устройстве конструкций металлические элементы очистить от ржавчины и грязи.
7 Пересечение продольной и поперечной арматуры через одно связать вязальной проволокой. Смонтированная арматура должна быть защищена от повреждений при бетонировании.
8 Все арматурные стержни объединить в вязанный каркас.
9 Взаимную фиксацию арматурных стержней выполнять вязальной проволокой 1.0-0-Ч ГОСТ 3282-74.

						NKNH21002-ПС-ЭБСМ-КР1.2-2305-КЖ-0005	
						«Строительство производства этилбензола мощностью 350 тыс. тонн в год и производства стирола мощностью 400 тыс. тонн в год», «Строительство производства полистирола мощностью 250 тыс. тонн в год и Строительство общезаводского хозяства для производства полистирола мощностью 250 тыс. тонн в год и производства этилбензола мощностью 350 тыс. тонн в год и производства стирола мощностью 400 тыс. тонн в год»	
Изм.	Кол.уч.	Лист	№док.	Подпись	Дата		
Разраб.		Кича				Площадки факельных сепараторов	Стадия: П; Лист: ; Листов: 1
Рук. гр.		Сидорин					
Гл. спец.		Семенов					
Н. контр.						Этажерка. Схема устройства плиты покрытия. Опалубочный чертеж. Армирование в нижней и верхней зонах	СИБУР НОВЫЕ РЕСУРСЫ

Взам. инв. №
Подп. и дата
Инв. № подл. 00054763

NKNH21002-ПС-ЭБСМ-КР1.2-2305-КЖ-0005_0_0_RU.pdf

Формат А1

Этажерка

Схема расположения подкранового пути

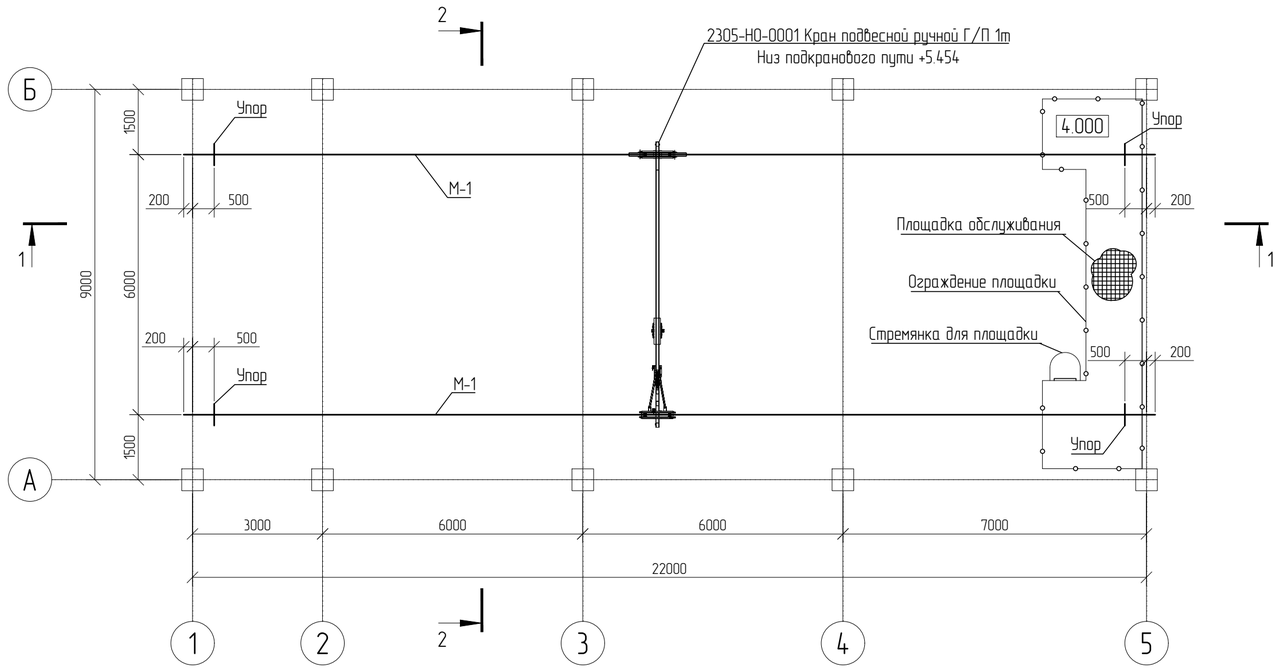

1-1

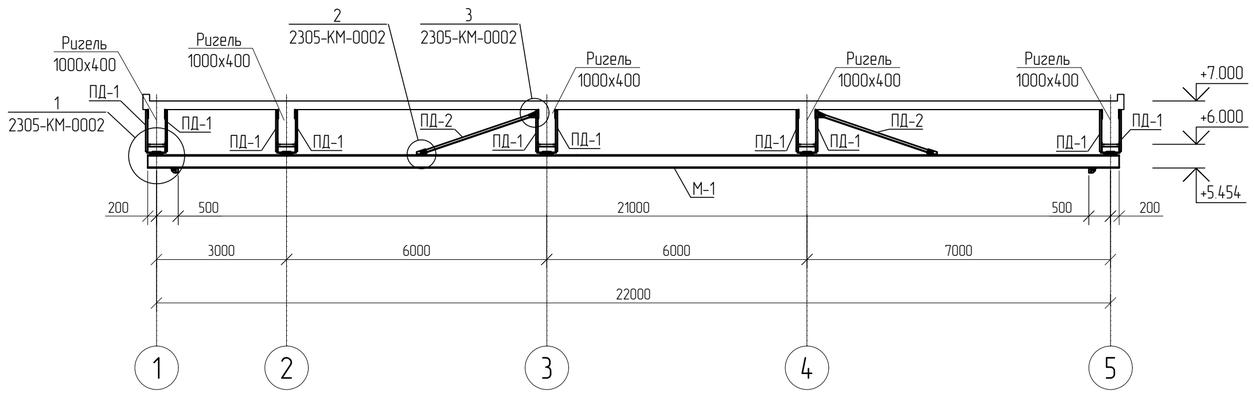

Ведомость элементов

Марка элемента	Сечение			Усилие для прикрепления			Наименование или марка металла	Примечание
	эскиз	поз.	состав	A, кН	N, кН	M, кН*м		
М-1	I		I 30 М	2	49	-	С345-5	
ПД-1	[		[8П	-	-	-	С245	
ПД-2	∟		∟ 60х8	-	-	-	С245	

2-2

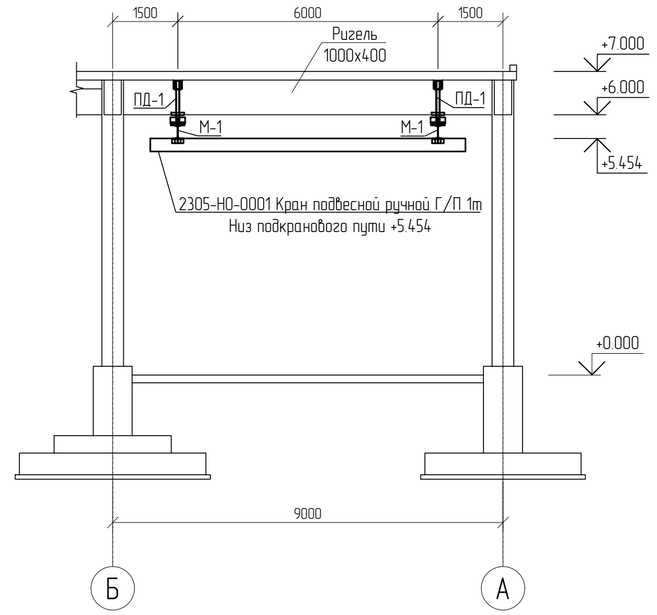

1 За относительную отм. 0.000 принята отметка пола насосной, что соответствует абсолютной отметке 197,70 в Балтийской системе высот.
2 Соединения элементов с неоговоренными усилиями рассчитывать на усилие 30 кН.
3 Данный лист смотреть совместно с листами 2305-КМ-0002.

Изм.	Кол.уч.	Лист	N°док.	Подпись	Дата	NKNH21002-ПС-ЭБСМ-КР1.2-2305-КМ-0001		
						«Строительства производства этилбензола мощностью 350 тыс. тонн в год и производства стирола мощностью 400 тыс. тонн в год», «Строительства производства полистирола мощностью 250 тыс. тонн в год и Строительства общезаводского хозяйства для производства полистирола мощностью 250 тыс. тонн в год и производства этилбензола мощностью 350 тыс. тонн в год и производства стирола мощностью 400 тыс. тонн в год»		
Разраб.		Кича				Площадки факельных сепараторов	Стадия	Лист	Листов
Рук. гр.		Сидорин					П		1
Гл. спец.		Семенов							
Н. контр.						Этажерка. Схема расположения подкранового пути	СИБУР НОВЫЕ РЕСУРСЫ		

Взам. инв. №
Подп. и дата
Инв. № подл. 00054763

NKNH21002-ПС-ЭБСМ-КР1.2-2305-КМ-0001_0_0_RU.dwg

Формат А2

Этажерка

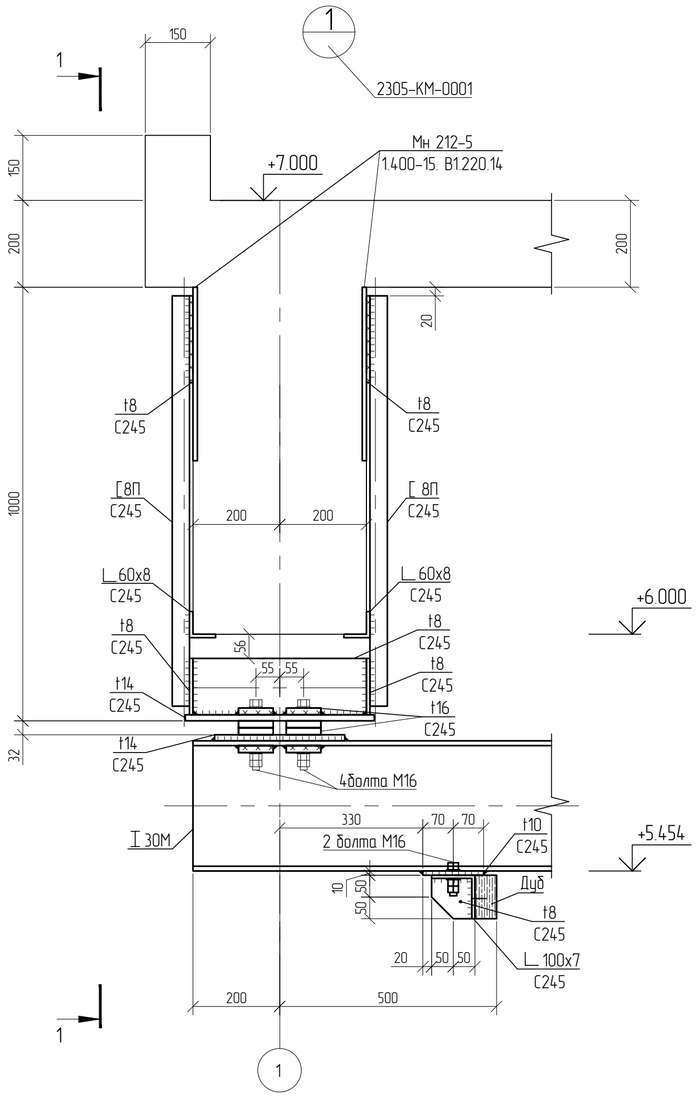

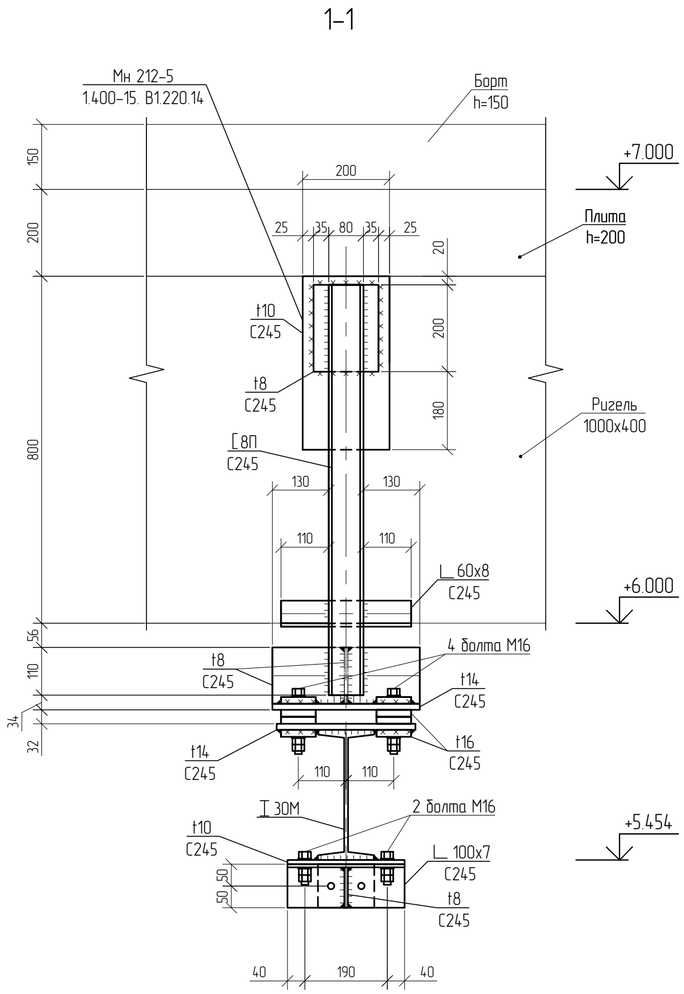

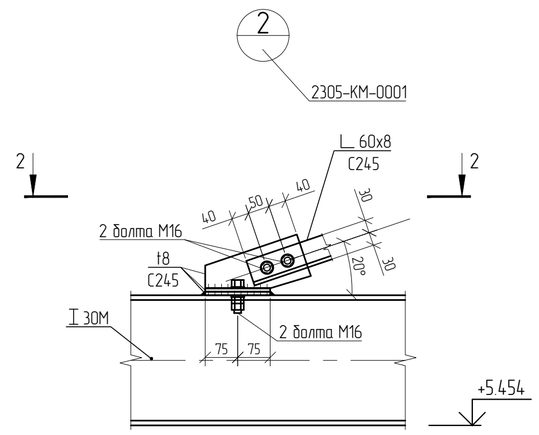

1 За относительную отм. 0.000 принята отметка пола насосной, что соответствует абсолютной отметке 197,70 в Балтийской системе высот.

2 Данный лист смотреть совместно с листами 2305-КМ-0001.

						NKNH21002-ПС-ЭБСМ-КР1.2-2305-КМ-0002	
						«Строительство производства этилбензола мощностью 350 тыс. тонн в год и производства стирола мощностью 400 тыс. тонн в год», «Строительство производства полистирола мощностью 250 тыс. тонн в год и Строительство общезаводского хозяйства для производства полистирола мощностью 250 тыс. тонн в год и производства этилбензола мощностью 350 тыс. тонн в год и производства стирола мощностью 400 тыс. тонн в год»	
Изм.	Кол.уч.	Лист	N°док.	Подпись	Дата		
Разраб.		Кича				Площадки факельных сепараторов	Стадия: П; Лист: ; Листов: 1
Рук. гр.		Сидорин					
Гл. спец.		Семенов					
Н. контр.						Этажерка. Узлы 1...3 сечения 1-1, 2-2	СИБУР НОВЫЕ РЕСУРСЫ

Взам. инв. №

Подп. и дата

Инв. № подл. 00054763

Фасад 1-25

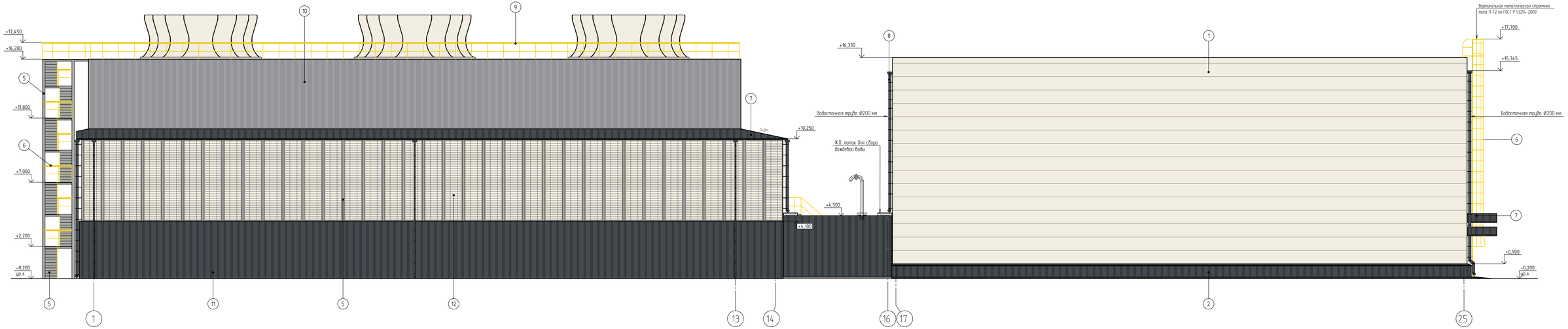

Фасад А-Т

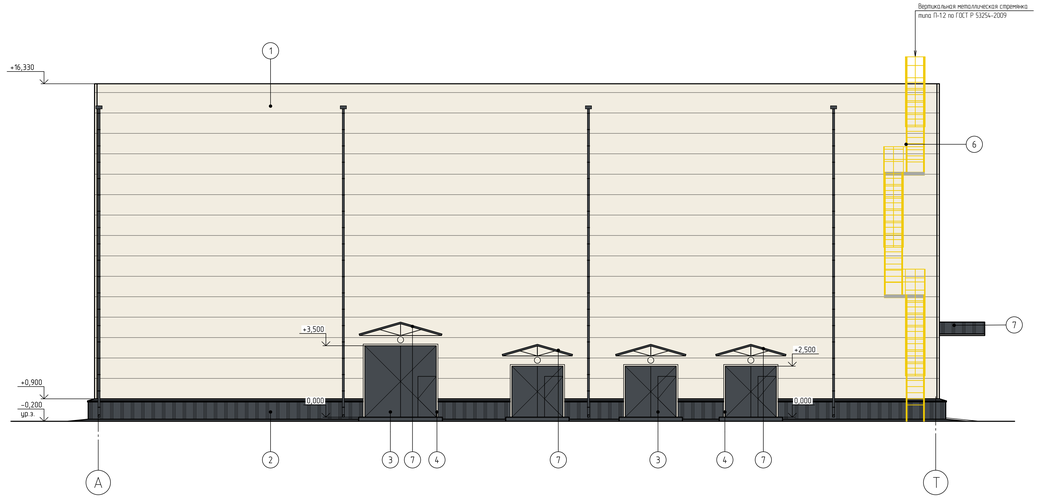

Ведомость отделки фасадов

Поз отделки	Наименование элемента фасада	Наименование материала отделки	Наименование и номер эталона цвета или образец колера	Примечание
1	Стены	Стеновые трехслойные металлические с эндви-панели с полимерным покрытием	RAL 9010	Белый
2	Цоколь	Металлический профилированный лист с полимерным покрытием	RAL 7024	Графитовый серый
3	Двери, ворота металлические	Окраска порошковой краской	RAL 7024	Графитовый серый
4	Обрамление дверных проемов	Листовая оцинкованная сталь с полимерным покрытием	RAL 9010	Белый
5	Металлические элементы площадок, лестниц, опор, рам под жалюзийные решетки	Стальные с полимерным покрытием	RAL 9006	Бело-алюминиевый
6	Ограждения площадок и лестничных маршей	Стальные с полимерным покрытием	RAL 1023	Транспортно-желтый
7	Козырьки	Металлический профилированный настил с полимерным покрытием	RAL 7024	Графитовый серый
8	Элементы водосточной системы	Листовая оцинкованная сталь толщиной не менее 0,7 мм с полимерным покрытием	RAL 7024	Графитовый серый
9	Металлические элементы ограждения кровли, системы безопасности кровли	Лококрасочное покрытие	RAL 1023	Транспортно-желтый
10	Стены градирни	Стальной горячеоцинкованный профилированный лист ГОСТ 24045-2016 с полимерным покрытием	RAL 9006	Бело-алюминиевый
11	Стены водоприемного бассейна/подполье бассейна	Металлический профилированный настил с полимерным покрытием	RAL 7024	Графитовый серый
12	Жалюзийные решетки	Полимерное покрытие	RAL 9010	Белый
	Фасонные элементы нащельники, фартуки, отливы и т.п. Цвет нащельника принимать по цвету основной конструкции	Листовая оцинкованная сталь толщиной не менее 0,7 мм с полимерным покрытием	RAL 7024	Графитовый серый
			RAL 9010	Белый

Условные обозначения

○ - Светильник наружного освещения (настенный)

Изм.	Кол.уч.	Лист	№док.	Подпись	Дата
Разраб.		Потапова			25.10.2024
Рук. гр.		Фанян			25.10.2024
Гл. спец.		Новикова			25.10.2024
Н. контр.					25.10.2024
ГИП		Вавилов			25.10.2024

NKNH21002-ПС-ЭБСМ-АР12-2306,2307-АР-0001

«Строительство производства этилбензола мощностью 350 тыс. тонн в год и производства стирола мощностью 400 тыс. тонн в год». «Строительство производства полистирола мощностью 250 тыс. тонн в год и Строительство общегородского хозяйства для производства полистирола мощностью 250 тыс. тонн в год и производства этилбензола мощностью 350 тыс. тонн в год и производства стирола мощностью 400 тыс. тонн в год».

Насосная станция оборотного водоснабжения и реагентное хозяйство Градирня

Фасады 1-25, А-Т

Стадия	Лист	Листов
П		1

СИБУР

Формат А2х3

Инв. № подл. 00051979

Подп. и дата

Взам. инв. №

Фасад 25-1

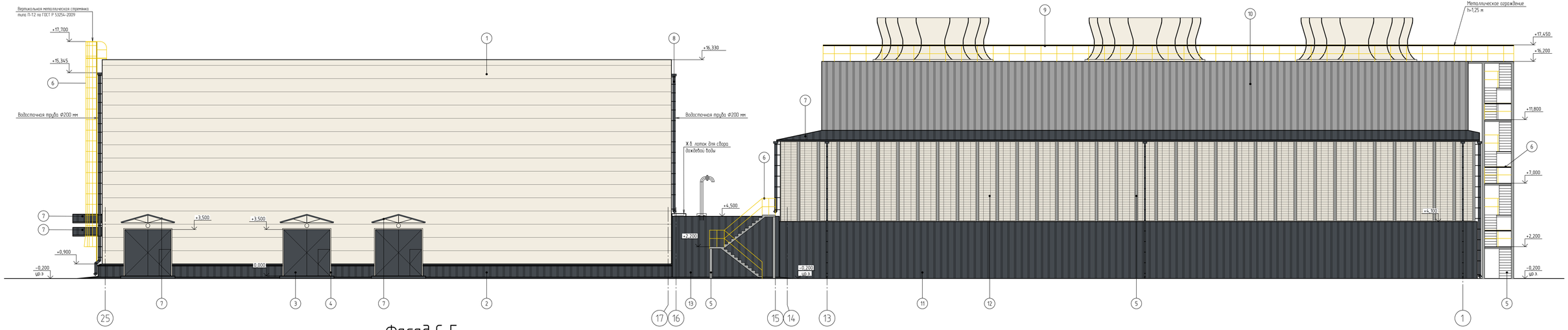

Фасад С-Б

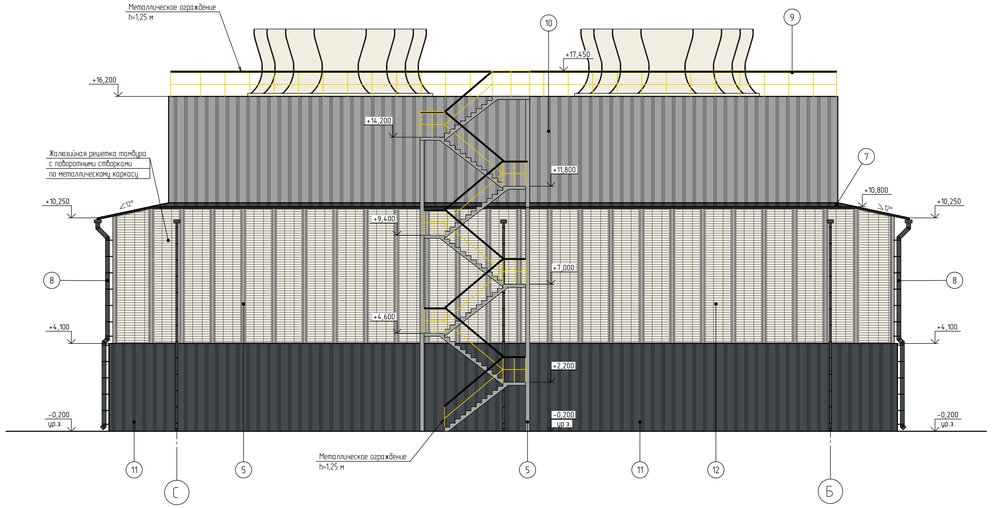

Ведомость отделки фасадов см. лист 0001

Изм.	Кол.уч.	Лист	№док.	Подпись	Дата
Разраб.		Потапова			25.10.24
Рук. гр.		Фомин			25.10.24
Гл. спец.		Новикова			25.10.24
Н. контр.					25.10.24
ГИП		Вавилов			25.10.24

NKNH21002-ПС-ЗБСМ-АР1.2-2306,2307-АР-0002

«Строительство производства этиленного мощностью 750 тыс. тонн в год и производства стирола мощностью 400 тыс. тонн в год», «Строительство производства полистирола мощностью 250 тыс. тонн в год и Строительство общезаводского хозяйства для производства полистирола мощностью 250 тыс. тонн в год и производства этиленного мощностью 350 тыс. тонн в год и производства стирола мощностью 400 тыс. тонн в год»

Насосная станция оборотного водоснабжения и реагентное хозяйство Градирня

Стадия	Лист	Листов
П		1

Фасады 25-1, С-Б

СИБУР

NKNH21002-ПС-ЗБСМ-АР1.2-2306,2307-АР-0002_0_0_RU.dwg

Формат А2х3

Инв. № подл. 00053979 | Подп. и дата | Взам. инв. №

План на отм. 0,000

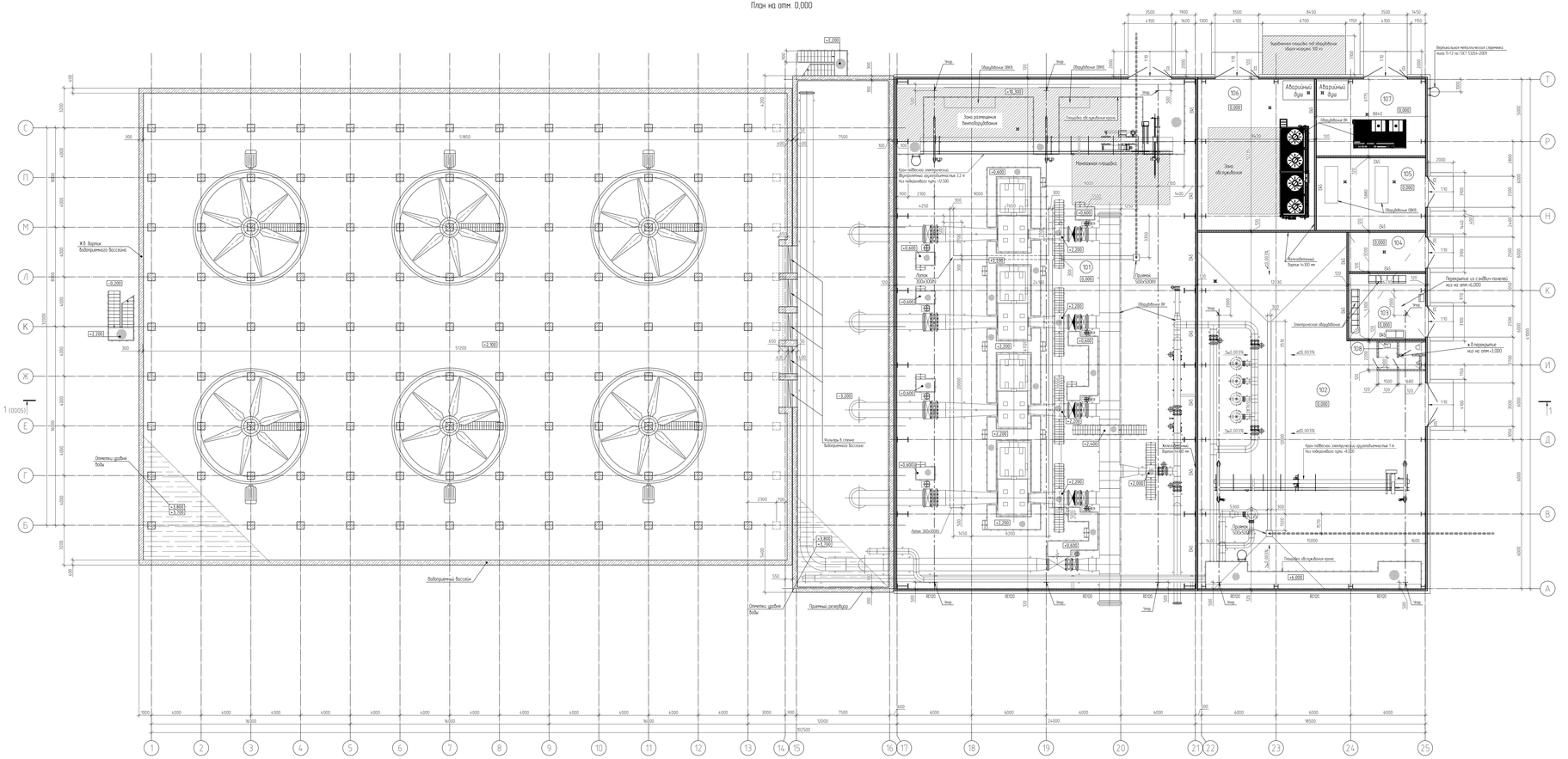

Экспликация помещений

Номер помещения	Наименование	Площадь м²	Категория помещения
101	Машинный зал	991.81	Вд
102	Фильтровальный зал	464.59	Вд
103	Электропомещение	33.02	Вд
104	Тепловой пункт	19.94	Вд
105	Венткамера	51.98	Вд
106	Раздевальная аварийная 1	115.25	Вд
107	Раздевальная аварийная 2	55.11	Вд
108	Санузел	7.34	

Условные обозначения

- Металлическая стеновая трехслойная сэндвич-панель с утеплителем из минеральной ваты класса НГ толщиной 100 мм
- Монолитный железобетон
- Перегородка из металлической стеновой трехслойной сэндвич-панели с утеплителем из минеральной ваты класса НГ толщиной 120 мм
- Кирпичная кладка (керамический кирпич)
- Металлические ограждения
- Трап
- Решетчатый настил
- (Ж1, Ж2 120) - Требуемый предел огнестойкости строительных конструкций
- (30) - Требуемый предел огнестойкости заполнения проемов

Принятые сокращения

- ВХ - Вентиляционный выход

Технико-экономические показатели

Общая площадь	- 1752.53 м²
Площадь застройки	- 4202.55 м² (с подиумом)
Строительный объем выше отм. 0.000	- 27585.47 м³ (без подиума)
Степень огнестойкости здания	- II (Федеральный закон от 22.07.2008 №123-ФЗ)
Класс конструктивной пожарной опасности	- С0
Категория здания по взрыво-пожарной опасности	- В
Класс функциональной пожарной опасности	- Ф 5.1

1. За относительную отметку 0.000 принята отметка чистого пола, что соответствует абсолютной отметке по генплану 196,20.
2. Тамбур-шлюз. Дополнительно укомплектовать:
- шкафом-сушкой для уборочного инвентаря (на все шкафы помещений с встроенным в отделяющую стену/выход);
- зеркалом наклонным (над умывальником);
- бактерицидом для жидкого мыла;
- электрополотенцем (или бактерицидом с вытяжными полотенцами);
- пластиковой корзиной для мусора;
- держателем для туалетной бумаги;
- пластиковой корзиной для мусора;
- крышкой напольным.

Изм.	Кол.уч.	Лист	№док.	Подпись	Дата		
Разраб.	Тимонова				09.2023		
Пров.	Шлык				09.2023		
Н. контр.	Небывайло				09.2023		
ГИП					09.2023		
Рук.	Небывайло				09.2023		

NKNH21002-ПС-ЭЕСМ-АР12-2306.2307-АР-0003

Строительство тепличного комбината защищенного грунта площадью 20 га. Этап 1 (20 га), в том числе: 1 очередь строительства (10 га), в том числе 1 и 2 пусковые комплексы (5 га); 2 очередь строительства (10 га), в том числе 3 и 4 пусковые комплексы (5 га). Этап 2 (20 га)

Московская областная сберегательная банковская компания с расселением хозяйства Городищи

Стадия	Лист	Листов
П	1	

План на отм.0,000

СИБУР

Формат А3

NKNH21002-ПС-ЭЕСМ-АР12-2306.2307-АР-0003_0_0_90.dwg

Инв.№ подл. | Подп. и дата | Взам.инв.№ | Инв.№ дубл. | Подп. и дата

План кровли

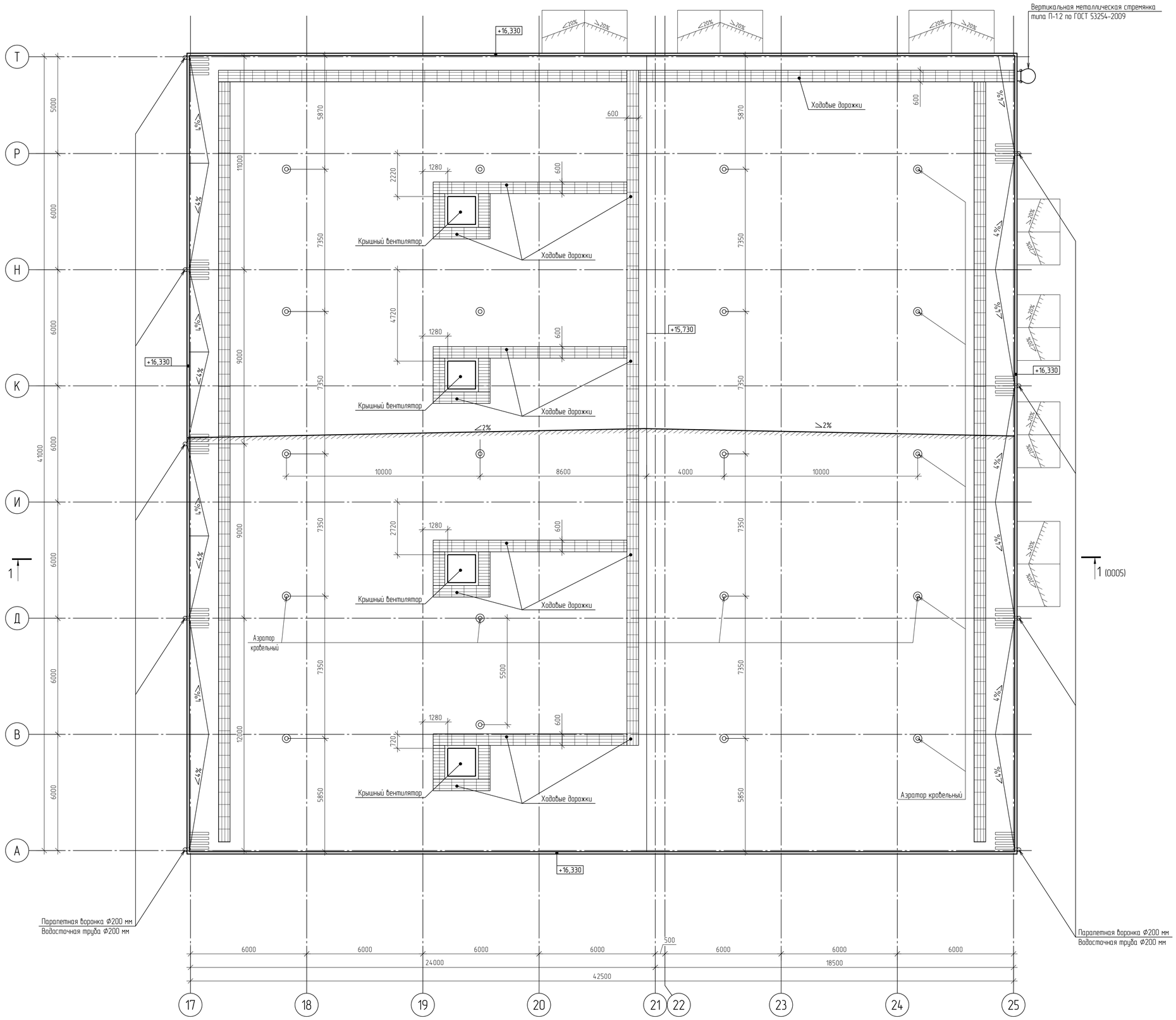

Условные обозначения

- Греющий кабель
- Ходовые дорожки

						NKNH21002-ПС-ЭБСМ-АР1.2-2306,2307-АР-0004
Изм.	Кол.уч.	Лист	№док.	Подпись	Дата	«Строительство производства этилвензола мощностью 350 тыс. тонн в год и производства стирола мощностью 400 тыс. тонн в год», «Строительство производства полистирола мощностью 250 тыс. тонн в год и Строительство общезаводского хозяйства для производства полистирола мощностью 250 тыс. тонн в год и производства этилвензола мощностью 350 тыс. тонн в год и производства стирола мощностью 400 тыс. тонн в год»
Разраб.		Потапова			25.10.24	Насосная станция оборотного водоснабжения и реагентное хозяйство. Градирня
Рук. гр.		Фанян			25.10.24	
Гл. спец.		Новикова			25.10.24	
Н. контр.					25.10.24	План кровли
ГИП		Вавилов			25.10.24	

Стадия	Лист	Листов
П		1

СИБУР НОВЫЕ РЕСУРСЫ

Взам. инв. №

Подп. и дата

Инв. № подл. 00053979

NKNH21002-ПС-ЭБСМ-АР1.2-2306.2307-АР-0004_0_0_RU.dwg

Формат А1

Разрез 1-1 (0003, 0004, 0006, 0007)

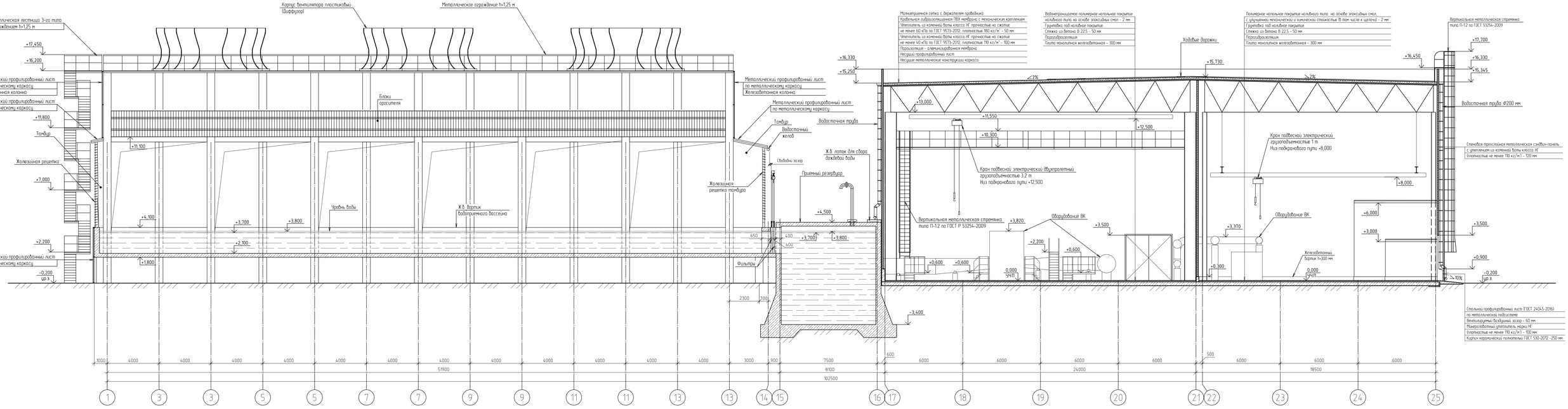

						NKNH21002-ПС-ЭБСМ-АР12-2306,2307-АР-0005	
						«Строительство производства этилбензола мощностью 750 тыс. тонн в год с производством стирола мощностью 400 тыс. тонн в год», «Строительство производства полистирола мощностью 250 тыс. тонн в год и производства этилбензола мощностью 350 тыс. тонн в год с производством стирола мощностью 400 тыс. тонн в год»	
Изм.	Кол.уч.	Лист	№док.	Подпись	Дата	Насосная станция оборотного водоснабжения и регентное хозяйство Градирня	Стадия: П; Лист: 1; Листов:
Разраб.	Полетова				15.10.24		
Пров. гр.	Фомин				15.10.24		
Гл. спец.	Набиуллина				15.10.24	Разрез 1-1	СИБУР
Н. контр.					15.10.24		
ГИП	Вильмов				15.10.24		

NKNH21002-ПС-ЭБСМ-АР12-2306,2307-АР-0005_0_0_30.dwg

Формат А2х3

Инв.№ подл. 0005979 | Подп. и дата | Взам.инв.№

Схема установки жалюзийных решеток тамбура бассейна

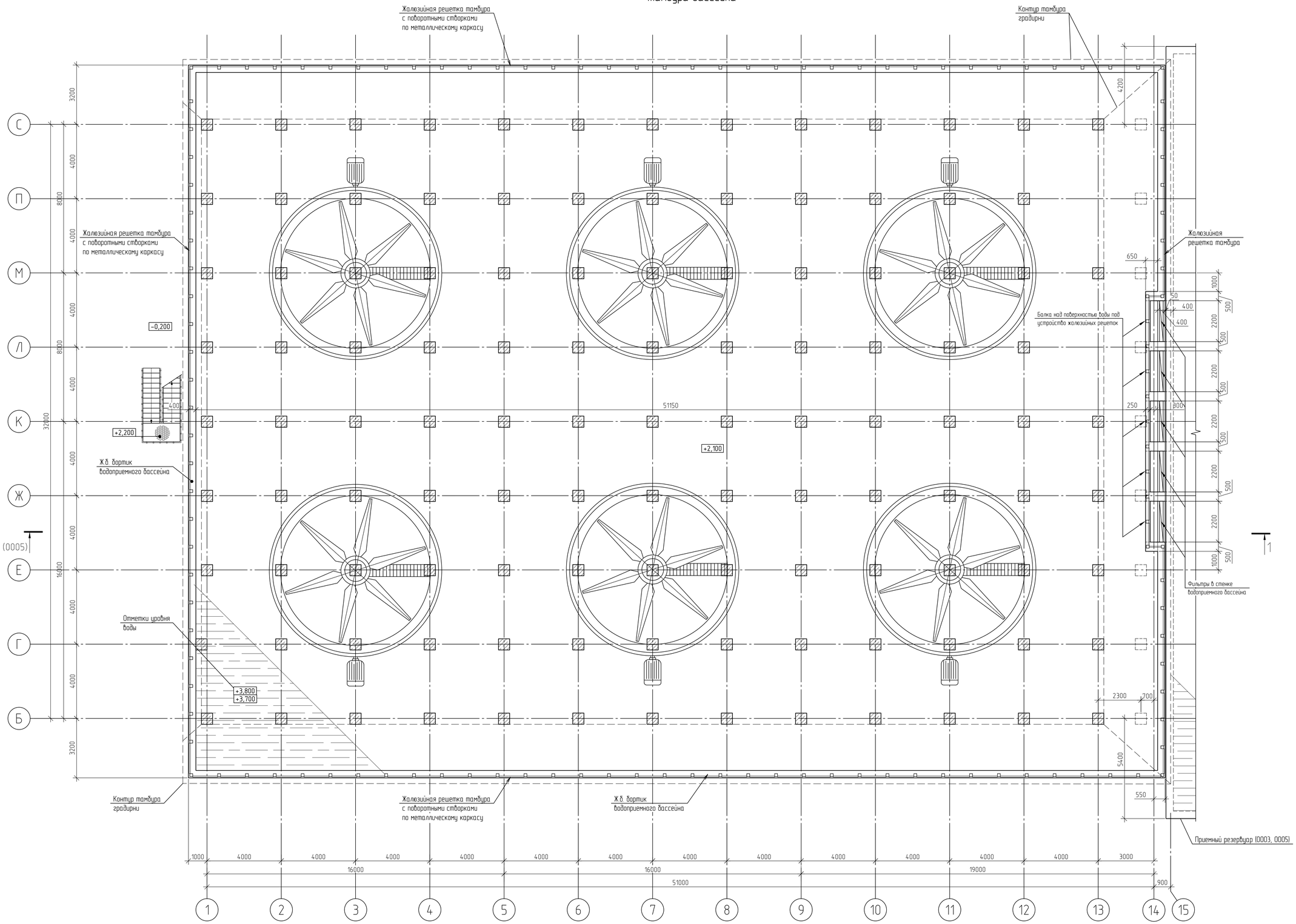

						NKNH21002-ПС-ЭБСМ-АР1.2-2306,2307-АР-0006	
						«Строительство производства этилбензола мощностью 350 тыс. тонн в год и производства стирола мощностью 400 тыс. тонн в год», «Строительство производства полистирола мощностью 250 тыс. тонн в год и Строительство общехозяйского хозяйства для производства полистирола мощностью 250 тыс. тонн в год и производства этилбензола мощностью 350 тыс. тонн в год и производства стирола мощностью 400 тыс. тонн в год»	
Изм.	Кол.уч.	Лист	N°док.	Подпись	Дата		
Разраб.		Потапова			25.10.24	Насосная станция оборотного водоснабжения и реагентное хозяйство. Градирня	Стадия: П; Лист: ; Листов: 1
Рук. гр.		Фанян			25.10.24		
Гл. спец.		Новикова			25.10.24		
Н. контр.					25.10.24	Схема установки жалюзийных решеток тамбура бассейна	СИБУР НОВЫЕ РЕСУРСЫ
ГИП		Вадилов			25.10.24		

Взам. инв. N°

Подп. и дата

Инв. N° подл. 00053979

NKNH21002-ПС-ЭБСМ-АР1.2-2306,2307-АР-0006_0_0_RU.dwg

Формат А1

Схема козырька тамбура градирни

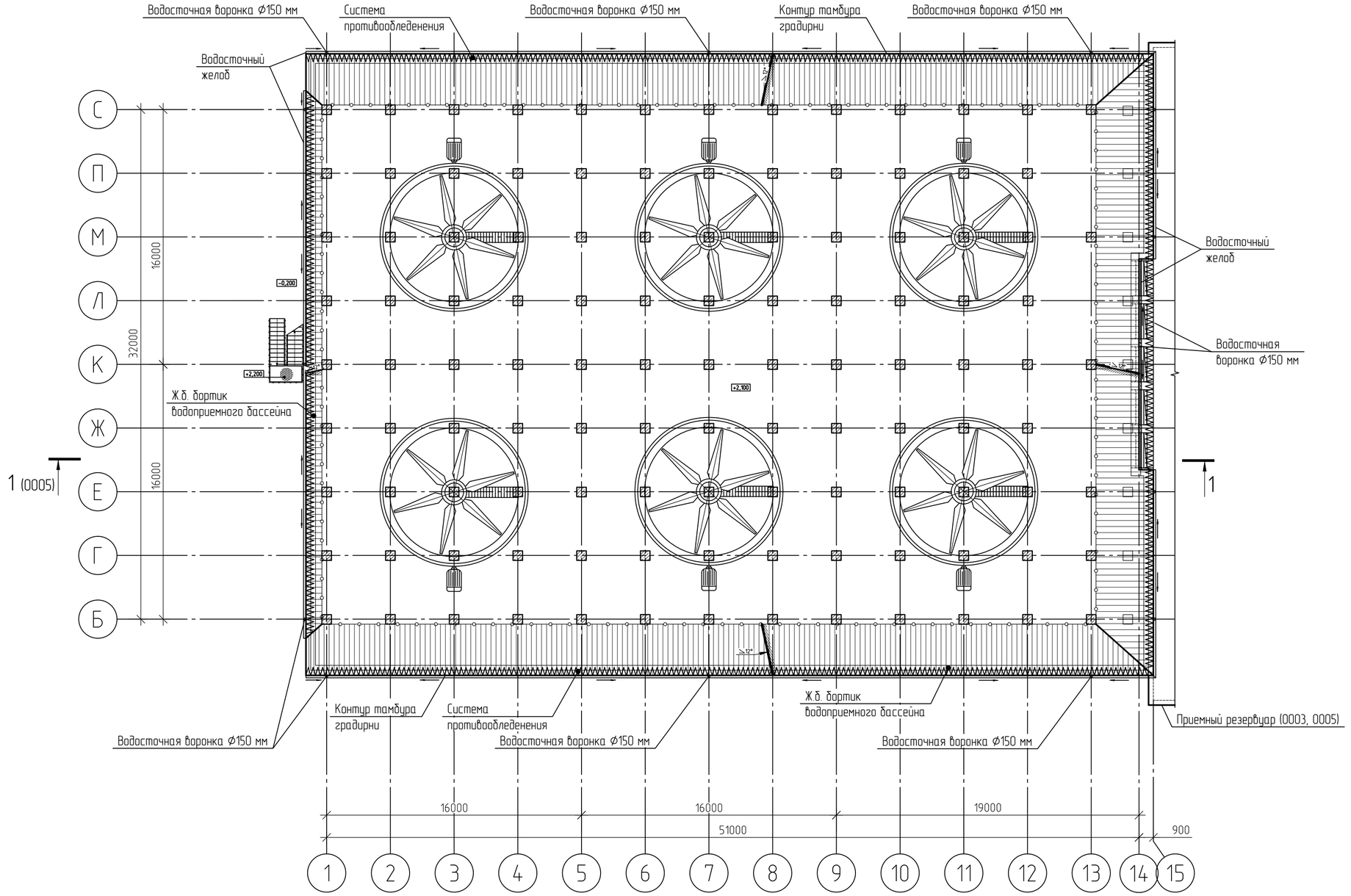

Условные обозначения

- Металлическое ограждение

Взам. инв. №	
Подп. и дата	
Инв. № подл.	00053979

Изм.	Кол.уч.	Лист	№док.	Подпись	Дата
Разраб.		Потапова			25.10.24
Рук. гр.		Фанян			25.10.24
Гл. спец.		Навикова			25.10.24
Н. контр.					25.10.24
ГИП		Вавилов			25.10.24

NKNH21002-ПС-ЭБСМ-АР1.2-2306,2307-АР-0007

«Строительство производства этилбензола мощностью 350 тыс. тонн в год и производства стирола мощностью 400 тыс. тонн в год», «Строительство производства полистирола мощностью 250 тыс. тонн в год и Строительство общезаводского хозяйства для производства полистирола мощностью 250 тыс. тонн в год и производства этилбензола мощностью 350 тыс. тонн в год и производства стирола мощностью 400 тыс. тонн в год»

Насосная станция оборотного водоснабжения и реагентное хозяйство. Градирня

Стадия	Лист	Листов
П		1

Схема козырька тамбура градирни

СИБУР НОВЫЕ РЕСУРСЫ

NKNH21002-ПС-ЭБСМ-АР1.2-2306.2307-АР-0007_0_0_RU.dwg

Формат А2

Электронная проверка пройдена

Схема устройства фундаментной плиты КНС

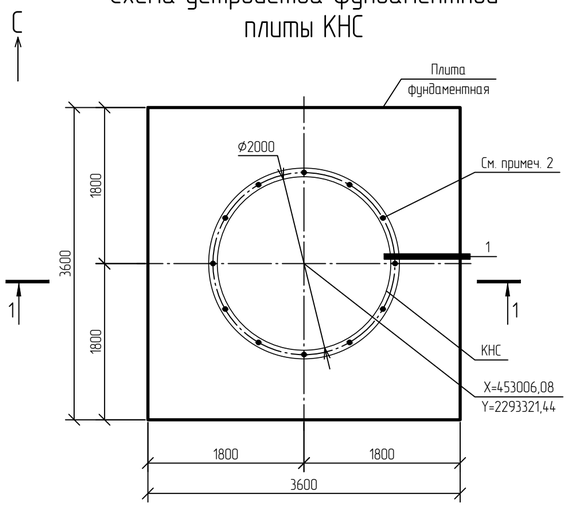

1 (армирование)

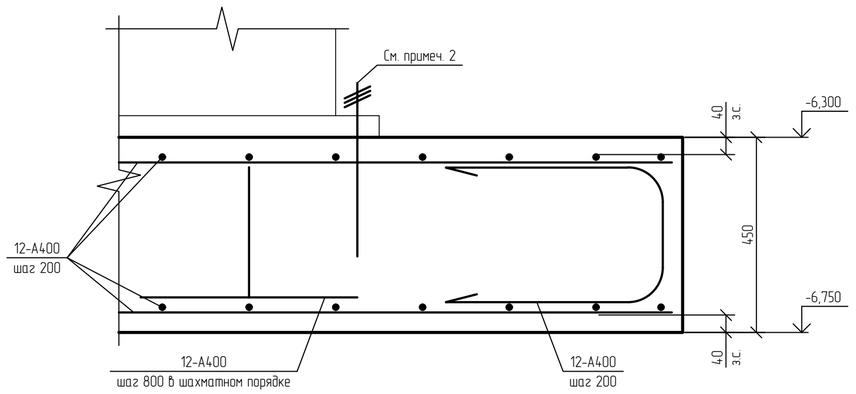

Инженерно-геологический разрез по скважине 187

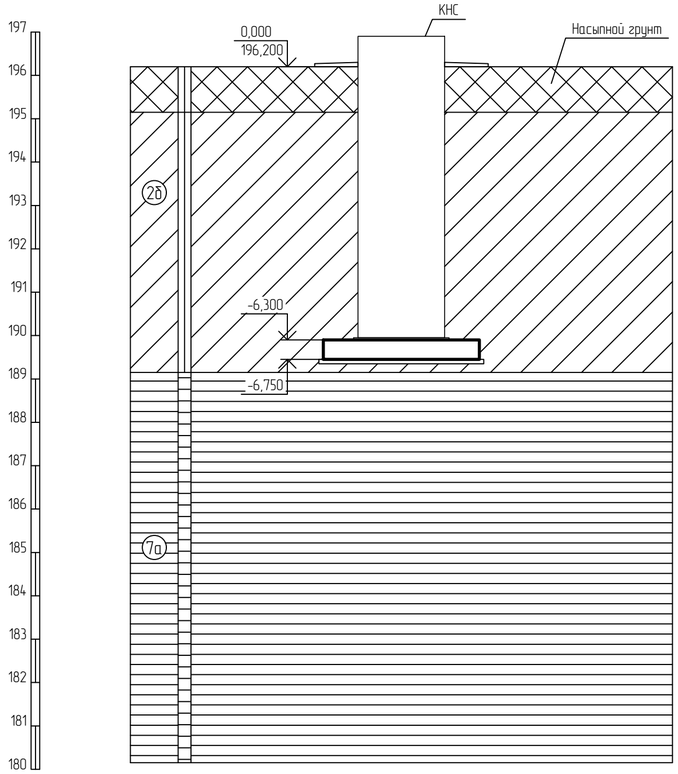

1-1

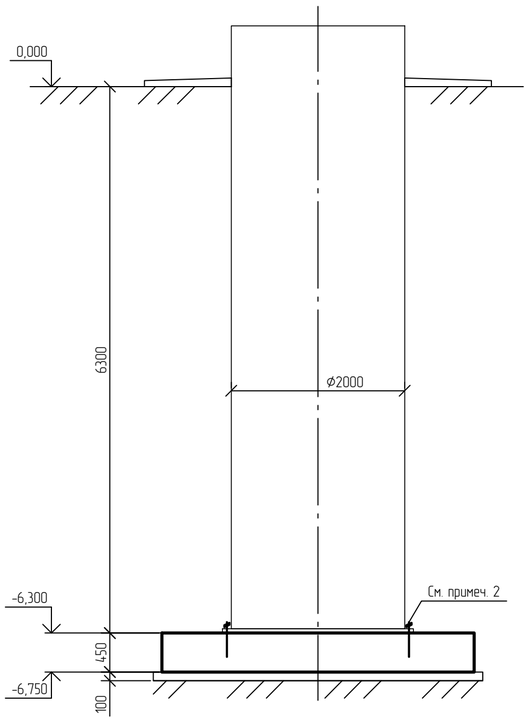

Условные обозначения

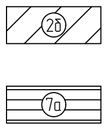

- 2б – Суглинок тяжелый пылеватый тугопластичный, с примесью органического вещества ρ=1,95 г/см³, c=29 кПа, φ=20 °, E=7,5 МПа

- 7а – Глина легкая пылеватая полутвердая (аргиллит выветрелый), с прослоями песка (выветрелый песчаник), с редкими прослоями щебня известняка ρ=1,93 г/см , c=57 кПа, φ=18 °, E=17,7 МПа

Ситуационный план

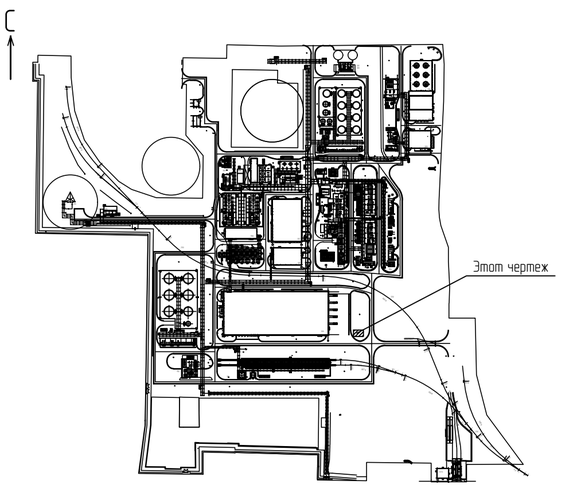

1 За относительную отметку 0,000 принята абсолютная отметка 196,200 в Балтийской системе высот.
2 После установки КНС в проектное положение, крепить ее к плите болтами комплектной поставки.

Изм.	Кол.уч.	Лист	№док.	Подпись	Дата	NKNH21002-ПС-ЭБСМ-КР1.2-2308-КЖ-0001			
						«Строительство производства этилбензола мощностью 350 тыс. тонн в год и производства стирола мощностью 400 тыс. тонн в год», «Строительства производства полистирола мощностью 250 тыс. тонн в год и Строительство общезаводского хозяйства для производства полистирола мощностью 250 тыс. тонн в год и производства этилбензола мощностью 350 тыс. тонн в год и производства стирола мощностью 400 тыс. тонн в год»			
Разраб.		Бережная				Канализационно-насосная станция бытовой канализации	Стадия	Лист	Листов
Рук. гр.		Сидорин					П		
Гл. спец.		Семенов							
Н. контр.						Схема устройства фундаментной плиты КНС	СИБУР НОВЫЕ РЕСУРСЫ		

Взам. инв. №

Подп. и дата

Инв. № подл. 00054763

NKNH21002-ПС-ЭБСМ-КР1.2-2308-КЖ-0001_0_0_RU.dwg

Формат А2

Открытая насосная

Спецификация к схеме расположения

Поз.	Обозначение	Наименование	Кол	Масса ед. кг	Примечание
		Фундаменты монолитные			
ФМ1		Фундамент монолитный ФМ1	10		В30, W8, F300
ФМ2		Фундамент монолитный ФМ2	3		В30, W8, F300
ФМ3		Фундамент монолитный ФМ3	2		В30, W8, F300

С

Схема расположения фундаментов

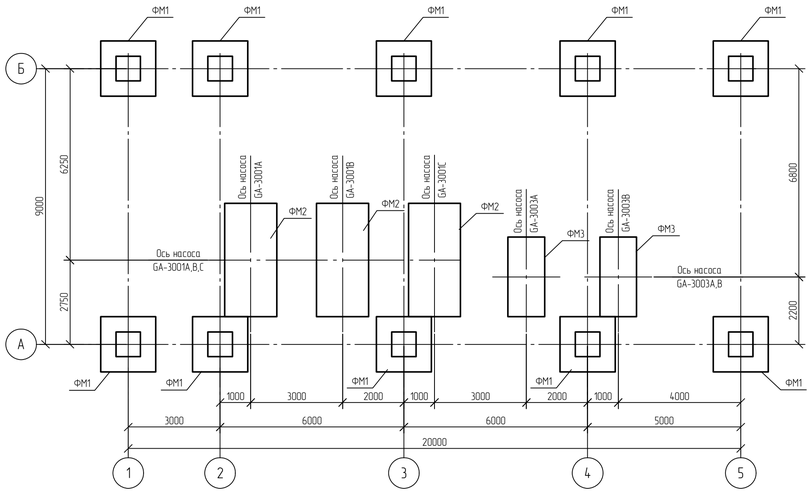

Фундамент монолитный ФМ1

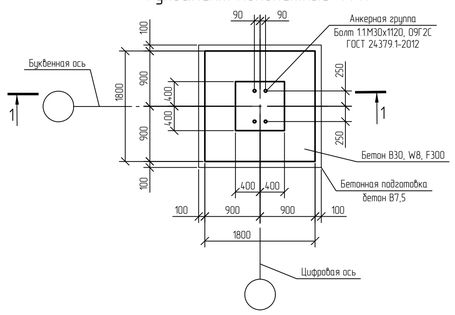

1-1
Опалубка

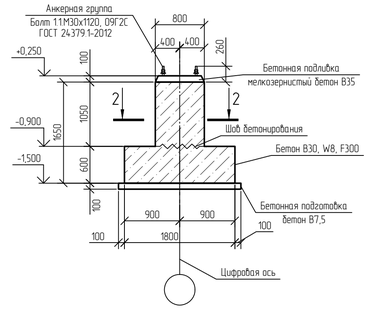

1-1
Армирование

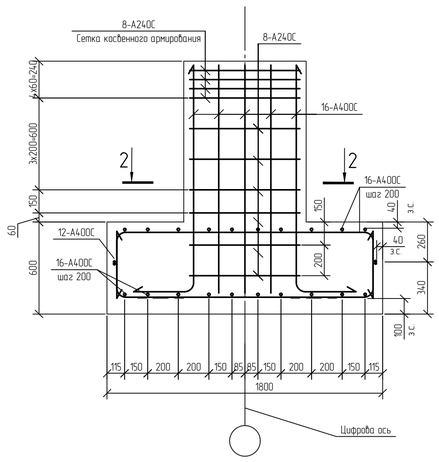

Фундамент монолитный ФМ2

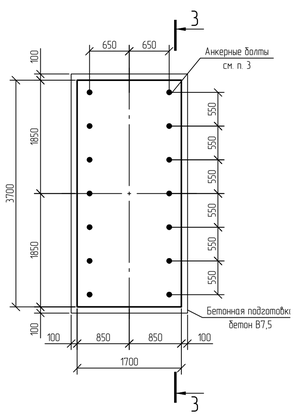

3-3
Опалубка

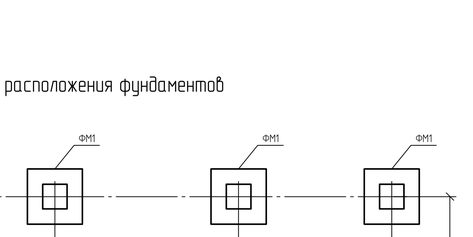

3-3
Армирование

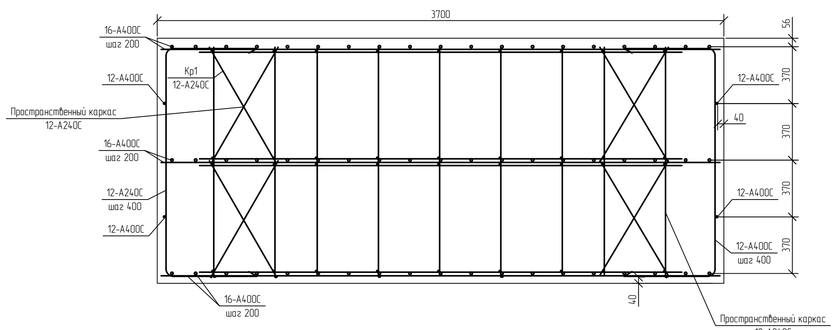

2-2

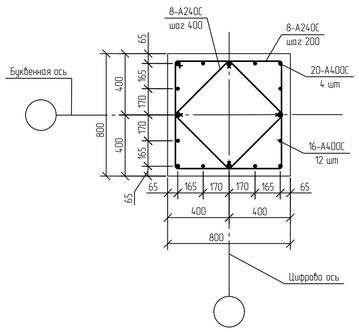

Фундамент монолитный ФМ3

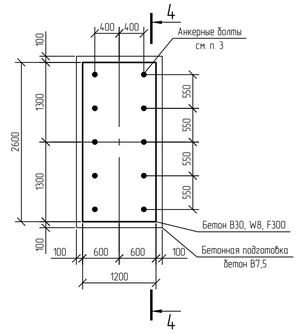

4-4
Опалубка

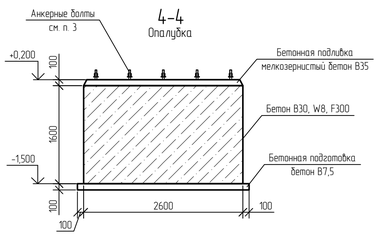

4-4
Армирование

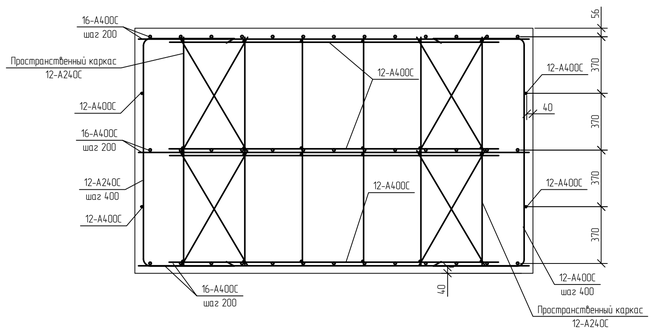

Принятые сокращения
з.с. - защитный слой;

1 Текстовую часть см. NKNH21002-ПС-ЭБСМ-КР1.1
2 За относительную отметку 0,000 принята абсолютная отметка 195,500 в Балтийской системе высот.
3 Анкерные болты в поставке оборудования.

Изм.	Кол.уч.	Лист	№док.	Подпись	Дата	NKNH21002-ПС-ЭБСМ-КР1.2-2311-КЖ-0001			
						«Строительство производства эпихлоргидрина мощностью 250 тыс. тонн в год и производства стирола мощностью 400 тыс. тонн в год», «Строительство производства полистирола мощностью 250 тыс. тонн в год и Строительство общехозяйства для производства полистирола мощностью 250 тыс. тонн в год и производства эпихлоргидрина мощностью 350 тыс. тонн в год и производства стирола мощностью 400 тыс. тонн в год»			
Разраб.		Березкина				Блок подогрева теплоносителя (антифриз)	Стадия	Лист	Листов
Рук. гр.		Сидорин					П		1
Гл. спец.		Семенов							
Н. контр.						Открытая насосная. Схема расположения фундаментов. Фундамент монолитный ФМ1	СИБУР НОВЫЕ РЕСУРСЫ		

Инв. № подл. 00054763 | Подп. и дата | Взам. инв. №

NKNH21002-ПС-ЭБСМ-КР1.2-2311-КЖ-0001_0_0_RU.dwg

Формат А1

Электронная проверка пройдена

Открытая насосная

С

Схема устройства плиты пола ПлМ1 на отм. 0,000

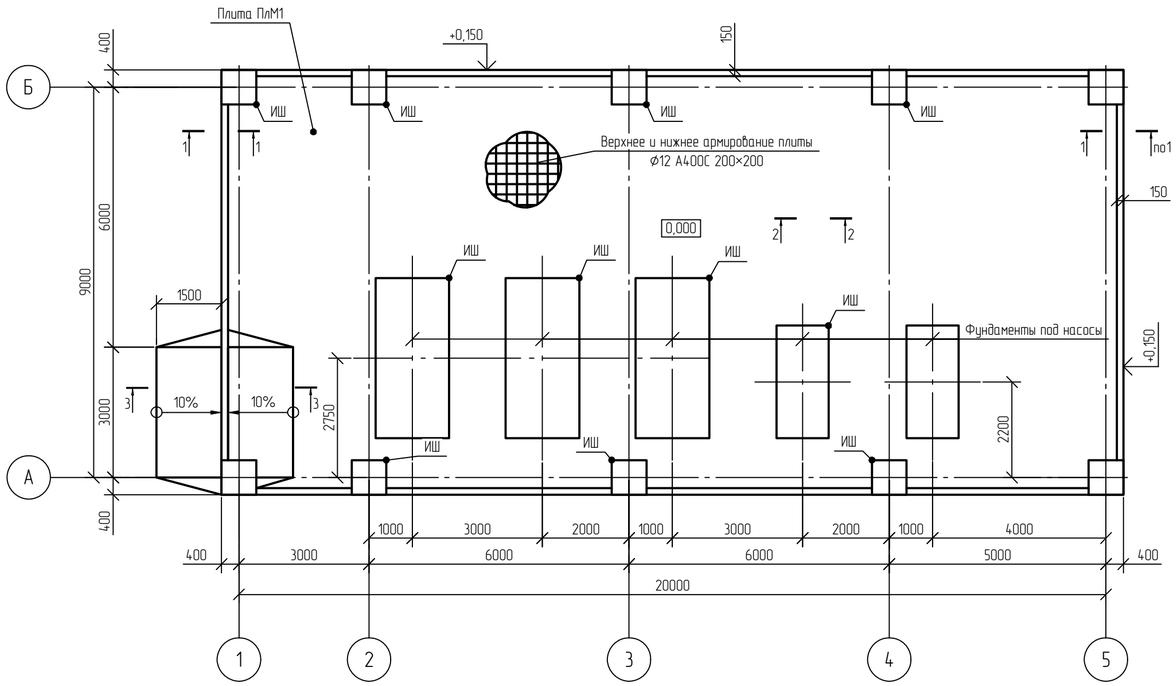

Спецификация к схеме расположения

Поз.	Обозначение	Наименование	Кол.	Масса ед. кг.	Примечание
		Плиты			
ПлМ1		Плита монотная ПлМ1	1		

1-1
Армирование

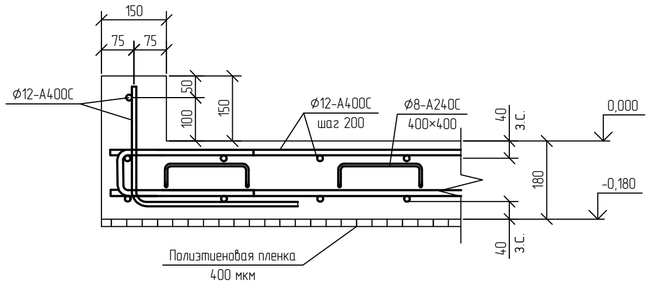

2-2
Армирование

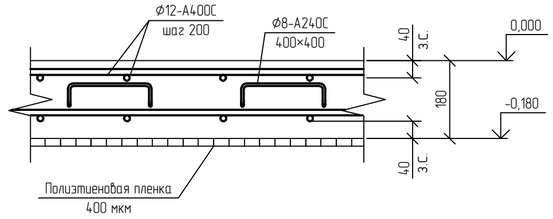

3-3
Опалубка

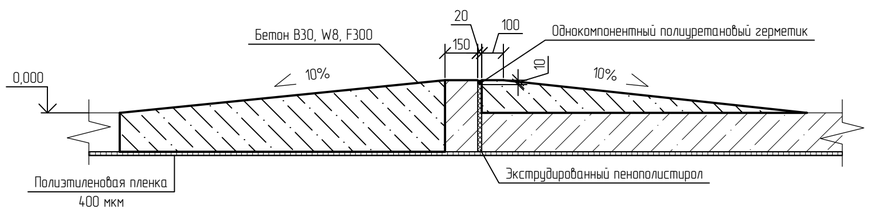

Условные обозначения

— x — x — x — шов сжатия

—Шр—Шр—Шр— шов расширения

ИШ — изоляционный шов

Принятые сокращения

з.с. - защитный слой

1 Текстовую часть см. NKNH21002-ПС-ЭБСМ-КР1.1

2 За относительную отметку 0,000 принята абсолютная отметка 195,500 в Балтийской системе высот.

Изм.	Кол.уч.	Лист	№док.	Подпись	Дата
Разраб.		Березкная			
Рук. гр.		Сидорин			
Гл. спец.		Семенов			
Н. контр.					

NKNH21002-ПС-ЭБСМ-КР1.2-2311-КЖ-0002

«Строительство производства этилбензола мощностью 350 тыс. тонн в год и производства стирола мощностью 400 тыс. тонн в год», «Строительство производства полистирола мощностью 250 тыс. тонн в год и Строительство общезаводского хозяйства для производства полистирола мощностью 250 тыс. тонн в год и производства этилбензола мощностью 350 тыс. тонн в год и производства стирола мощностью 400 тыс. тонн в год»

Блок подогрева теплоносителя (антифриз)

Стадия	Лист	Листов
П		1

Открытая насосная. Схема устройства плиты пола ПлМ1 на отм. 0,000

СИБУР НОВЫЕ РЕСУРСЫ

Взам. инв. №

Подп. и дата

Инв. № подл. 00054763

NKNH21002-ПС-ЭБСМ-КР1.2-2311-КЖ-0002_0_0_RU.dwg

Формат А2

Электронная подпись пособия

Открытая насосная

С

Схема расположения основных элементов металлического каркаса

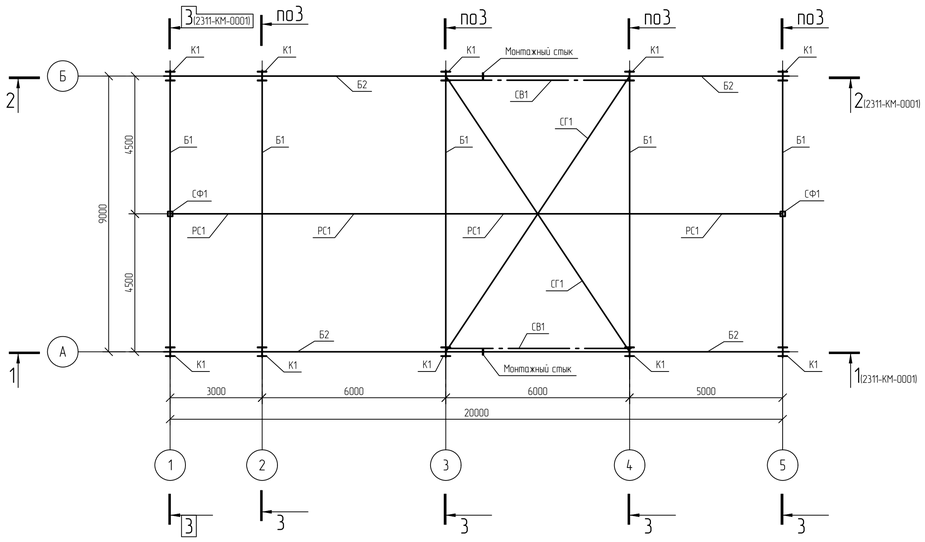

Схема расположения прогонов

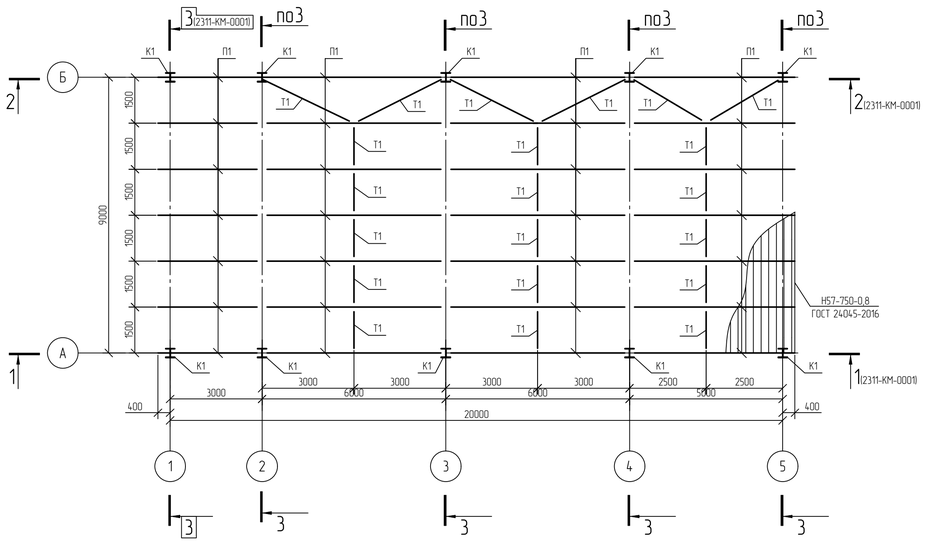

Схема расположения балок подкранового пути

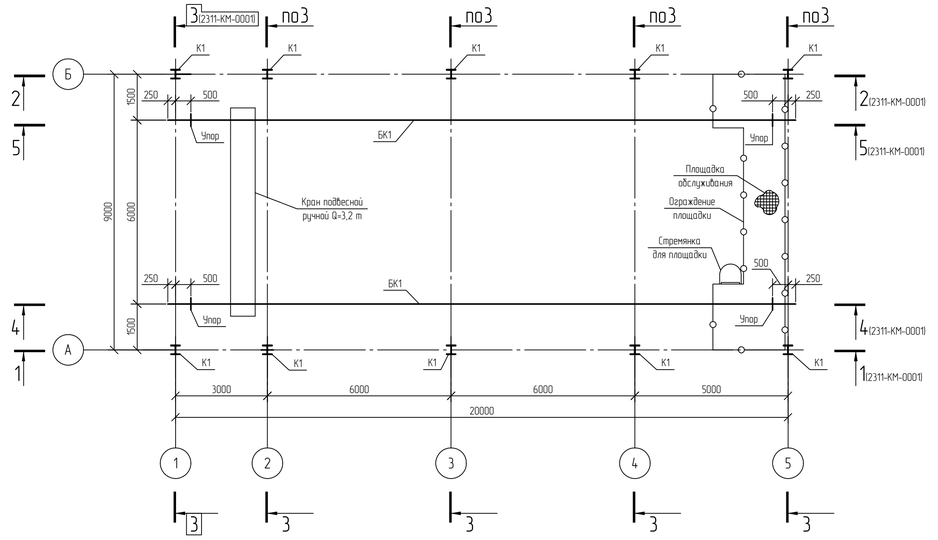

Ведомость элементов

Марка элемента	Сечение			Усилия для прикрепления					Qo, кН	Группа конструкций	Наименование или марка материала	Примечание
	Эскиз	Поз.	Состав	Q, кН	N, кН		M, кН·м		Mo, кН·м			
					+	-	+	-				
К1	I		I 30К1	7,5	0	-187,2	7,7	-7,9	114,5	25,1	2	С345-5	
Б1	I		I 45Б1	146,6	16,6	-36,6	0	0	0	9,5	2	С345-5	
Б2	I		I 20Ш1	3,7	5,4	-30,9	5,1	-4,6	2,7	1,1	2	С345-5	
Б3	I		I 20Ш1	0,4	9,4	-6,7	0	0	0	0,3	2	С345-5	
П1	[		[24П	16,5	5,3	-5,8	0	0	0	1,5	2	С345-5	
БК1	I		I 30М	11,1	-0,1	0,1	-20	20	0,4	0,6	1	С345-5	
СВ1	□		Гн □ 120×5	0,3	10,6	-13,7	0	0	0	0,1	2	355-В	
СГ1	□		Гн □ 120×5	0,5	8,1	-11,4	0	0	0	0	2	355-В	
ПД1	□		Гн □ 80×4	0	71,2	-16,4	0	0	0	0	2	355-В	
ПД2	□		Гн □ 80×4	0,1	25,1	-11	0	0	0	0,1	2	355-В	
РС1	□		Гн □ 120×5	1,8	2,4	-19,7	0	0	0	0,1	2	355-В	
СФ1	□		Гн □ 160×6	4,9	0	-68,9	0	0	0	1,1	2	355-В	
Т1	○		Круг Ø 20	0	23	-4	0	0	0	0	2	С345-5	

1 Текстовую часть см. NKNH21002-ПС-ЭБСМ-КР1.1.
2 За относительную отм. 0.000 принята отметка пола насосной, что соответствует абсолютной отметке 195,500 в Балтийской системе высот.

Изм.	Кол.уч.	Лист	№док.	Подпись	Дата	NKNH21002-ПС-ЭБСМ-КР1.2-2311-КМ-0001		
						«Строительство производства этилбензола мощностью 350 тыс. тонн в год и производства стирола мощностью 400 тыс. тонн в год». «Строительство производства полистирола мощностью 250 тыс. тонн в год и Строительство общецехового хозяйства для производства полистирола мощностью 250 тыс. тонн в год и производства этилбензола мощностью 350 тыс. тонн в год и производства стирола мощностью 400 тыс. тонн в год»		
Разраб.		Березкина				Блок подогрева теплоносителя (антифриз)	Стадия	Лист	Листов
Рук. гр.		Сидорин					П		1
Гл. спец.		Семенов							
Н. контр.						Открытая насосная. Схема расположения основных элементов металлического каркаса, прогонов и подкранового пути	СИБУР НОВЫЕ РЕСУРСЫ		

Взам. инв. №
Подп. и дата
Инв. № подл. 00054763

NKNH21002-ПС-ЭБСМ-КР1.2-2311-КМ-0001_0_0_RU.dwg

Формат А1

Электронная проверка пройдена

Открытая насосная

1-1 (2311-КМ-0001)

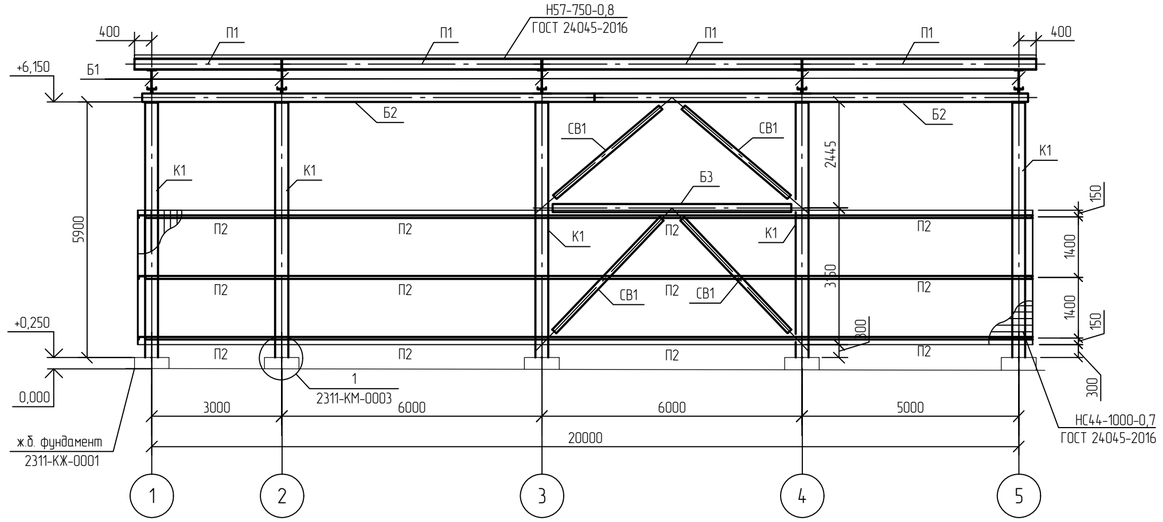

3-3 (2311-КМ-0001)

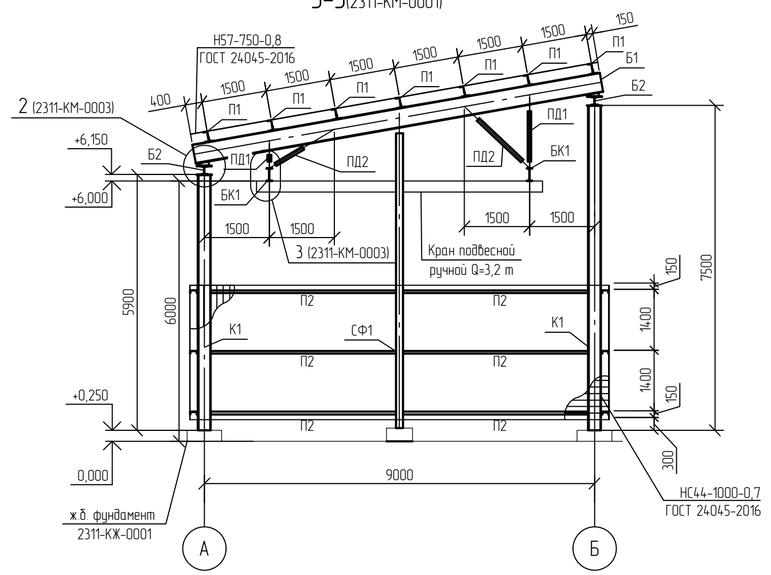

2-2 (2311-КМ-0001)

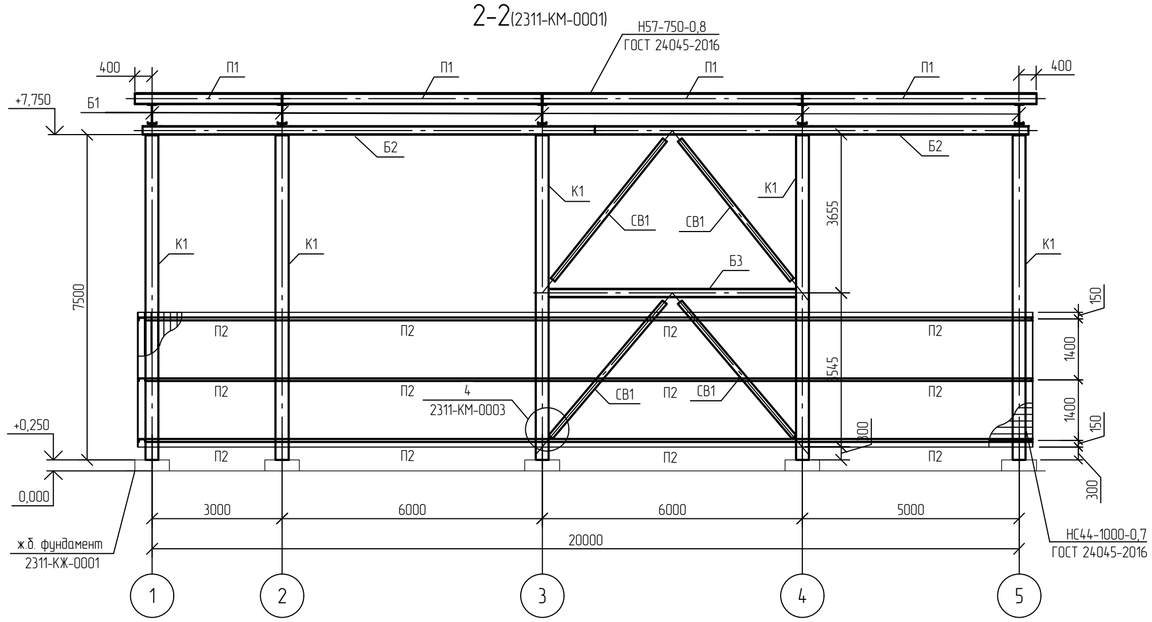

5-5 (2311-КМ-0001)

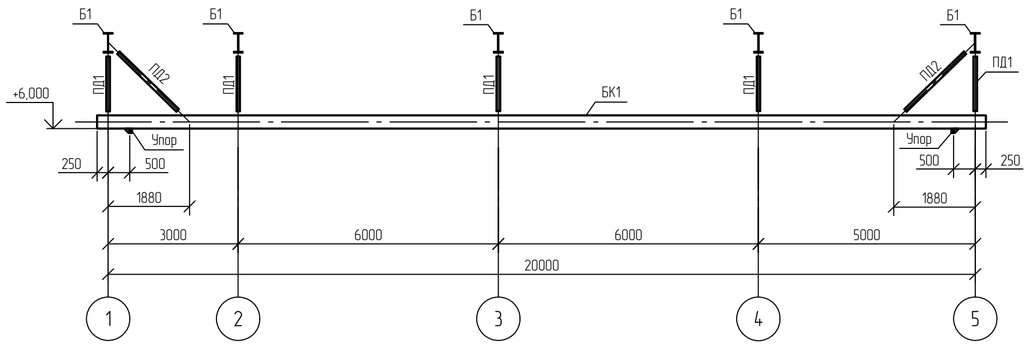

4-4 (2311-КМ-0001)

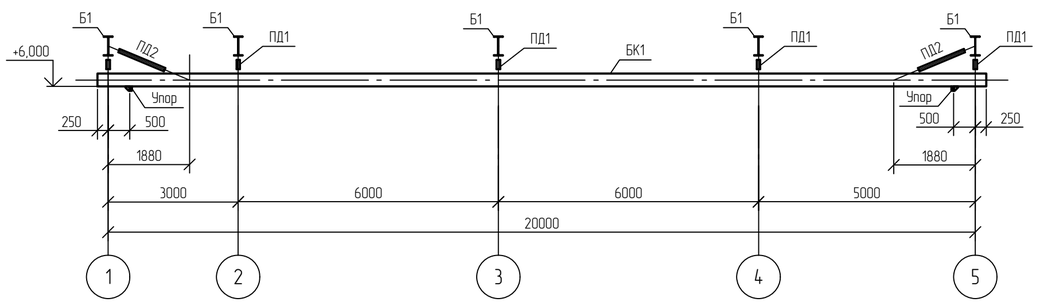

1 Текстовую часть см. NKNH21002-ПС-ЭБСМ-КР1.1.
2 За относительную отм. 0.000 принята отметка пола насосной, что соответствует абсолютной отметке 195,500 в Балтийской системе высот.

						NKNH21002-ПС-ЭБСМ-КР1.2-2311-КМ-0002
						«Строительство производства этилбензола мощностью 350 тыс. тонн в год и производства стирола мощностью 400 тыс. тонн в год», «Строительство производства полистирола мощностью 250 тыс. тонн в год и Строительство общезаводского хозяйства для производства полистирола мощностью 250 тыс. тонн в год и производства этилбензола мощностью 350 тыс. тонн в год и производства стирола мощностью 400 тыс. тонн в год»
Изм.	Кол.уч.	Лист	№док.	Подпись	Дата	
Разраб.		Бережная				Блок подогрева теплоносителя (антифриз)
Рук. гр.		Сидорин				
Гл. спец.		Семенов				
Н. контр.						Открытая насосная. Сечения 1-1...5-5

Стадия	Лист	Листов
П		1

СИБУР НОВЫЕ РЕСУРСЫ

Взам. инв. №

Подп. и дата

Инв. № подл. 00054763

NKNH21002-ПС-ЭБСМ-КР1.2-2311-КМ-0002_0_0_RU.dwg

Формат А2

Открытая насосная

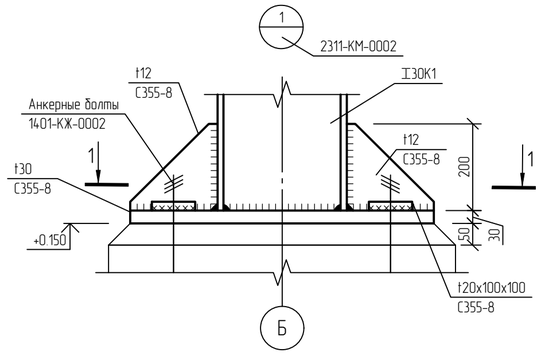

1 - 1

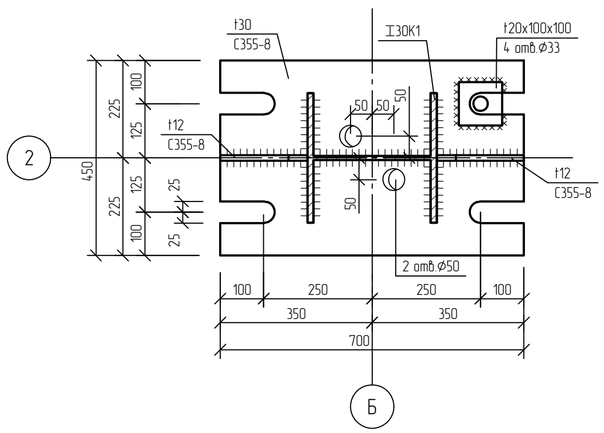

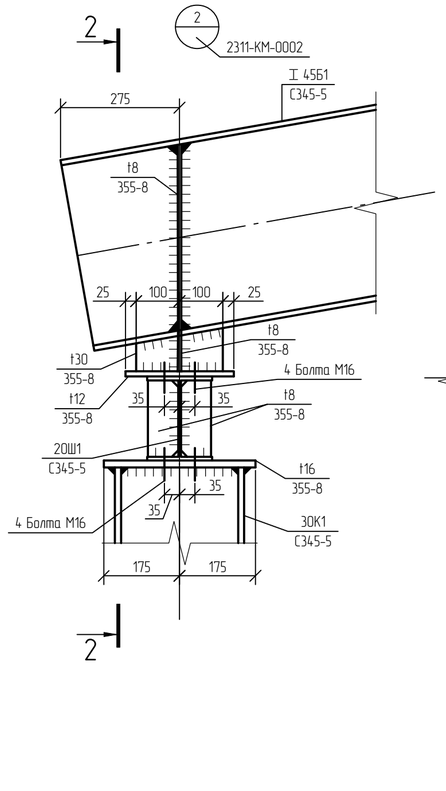

2 - 2

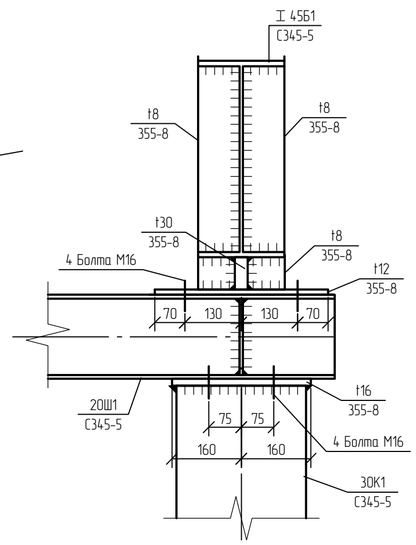

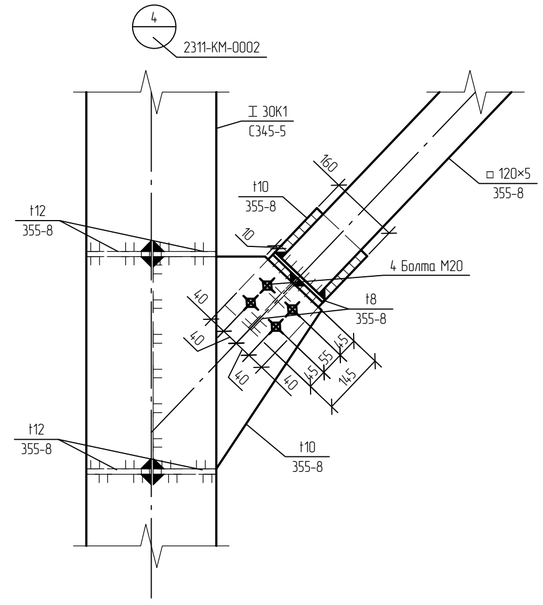

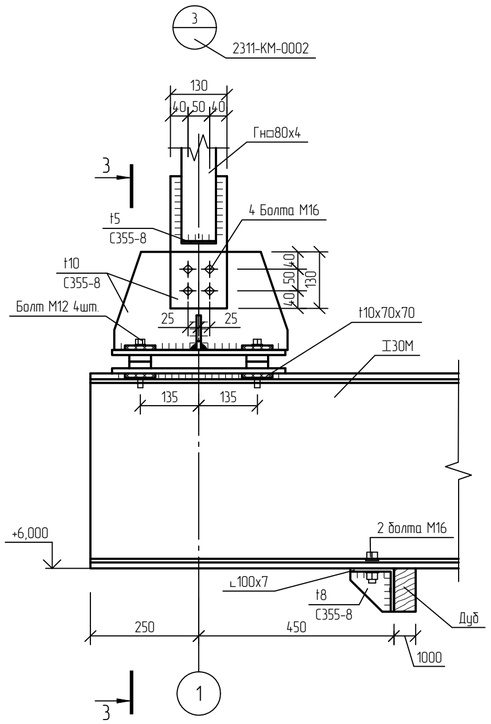

3 - 3

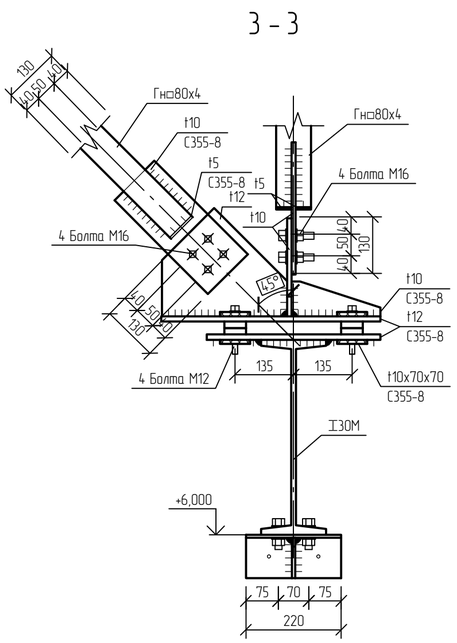

1 Тектстовую часть см. NKNH21002-ПС-ЭБСМ-КР1.1.
2 За относительную отм. 0.000 принята отметка пола насосной, что соответствует абсолютной отметке 195,500 в Балтийской системе высот.

						NKNH21002-ПС-ЭБСМ-КР1.2-2311-КМ-0003			
						«Строительство производства этилбензола мощностью 350 тыс. тонн в год и производства стирола мощностью 400 тыс. тонн в год», «Строительство производства полистирола мощностью 250 тыс. тонн в год и Строительство общезаводского хозяйства для производства полистирола мощностью 250 тыс. тонн в год и производства этилбензола мощностью 350 тыс. тонн в год и производства стирола мощностью 400 тыс. тонн в год»			
Изм.	Кол.уч.	Лист	№док.	Подпись	Дата				
Разраб.		Бережная				Блок подогрева теплоносителя (антифриз)	Стадия	Лист	Листов
Рук. гр.		Сидорин					П		1
Гл. спец.		Семенов							
Н. контр.						Открытая насосная. Узлы 1...4	СИБУР НОВЫЕ РЕСУРСЫ		

Взам. инв. №
Подп. и дата
Инв. № подл. 00054763

NKNH21002-ПС-ЭБСМ-КР1.2-2311-КМ-0003_0_0_RU.dwg

Формат А2

Электронная проверка подлинности

NMB

Схема устройства фундаментной плиты
Армирование в нижней и верхней зонах
(зоны усиления условно не показаны)

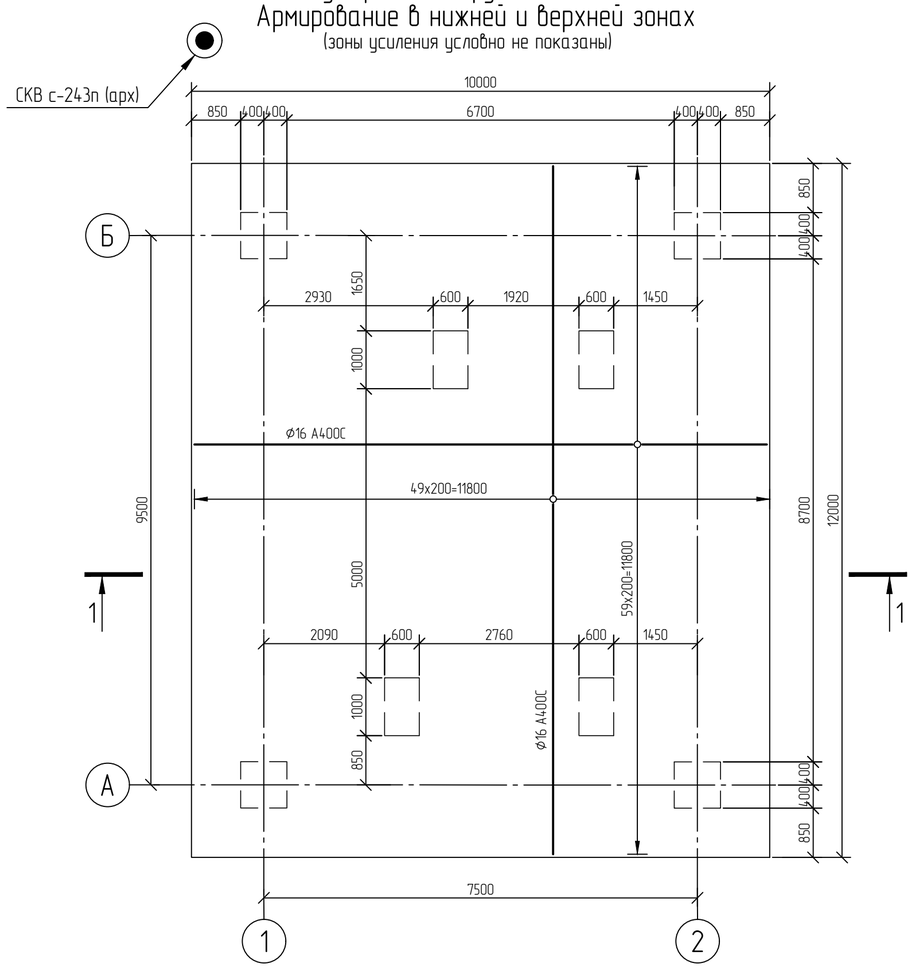

1-1

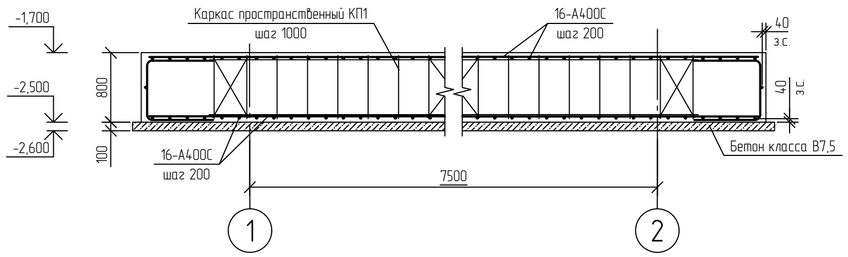

Фрагмент устройства выпусков из фундаментной плиты для колонн сечением 800х800

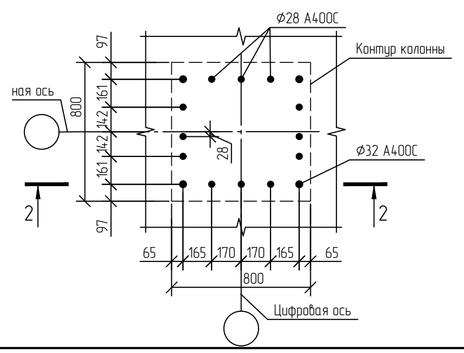

Этажерка 1

Инженерно-геологический разрез по скважине СКВ с-243п (арх)

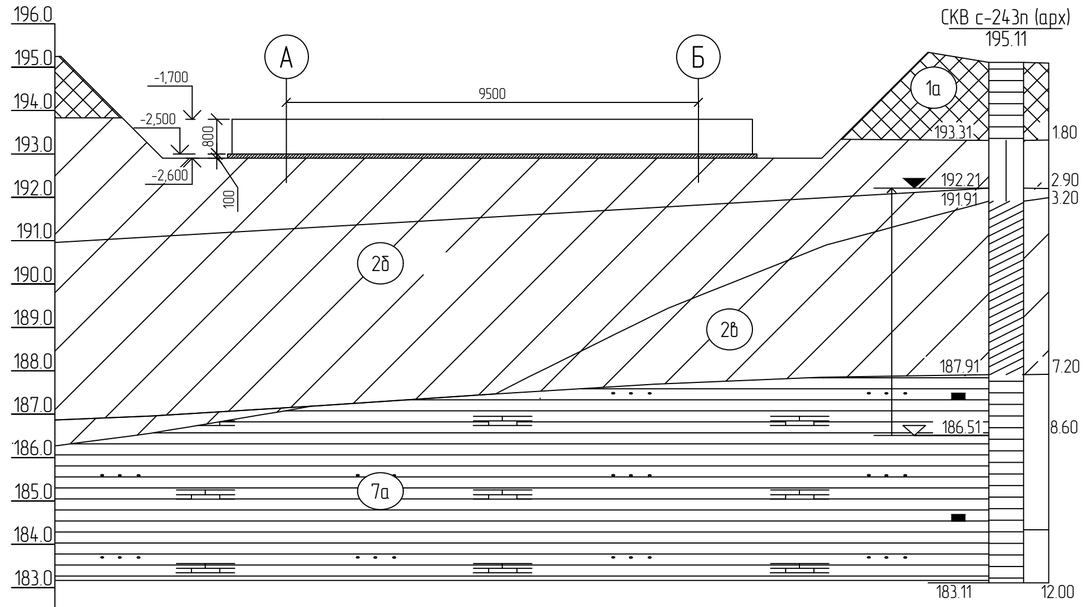

Номер скважины	СКВ с-243п (арх)
Отметка устья, м	195.1
Расстояние, м	27.8

Нормативные характеристики физико-механических свойств грунтов

Номер ИГЭ, РГЭ	Условное обозначение	Характеристика грунтов	Плотность, г\см	Удельное сцепление, кПа	Угол внутреннего трения, °	Модуль деформации, Мпа
			ρ	c	φ	E
РГЭ-1а		Насыпной грунт- суглинок тяжелый пылеватый, глина легкая пылеватая с прослоями песка мелкого, с примесью органического вещества полутвердые, тугопластичные (tQIV)	1,94	36	23	12,1
ИГЭ-2б		Суглинок тяжелый пылеватый тугопластичный, с примесью органического вещества	1,95	29	20	7,5
ИГЭ-2в		Суглинок тяжелый пылеватый мягкопластичный	1,92	21	18	5,2
ИГЭ-7а		Глина легкая пылеватая полутвердая (аргиллит выветрелый), с прослоями песка (выветрелый песчаник), с редкими прослоями щебня известняка	1,93	55	18	17,7

2-2

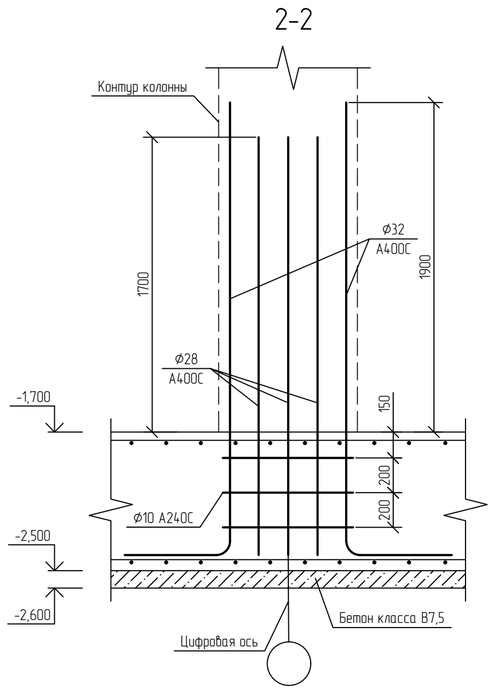

1 Общие указания см. NKNH21002-ПС-ЭБСМ-КР1.1.
2 За относительную отметку 0,000 принята абсолютная отметка 195,500 в Балтийской системе высот.
3 Ситуационный план см. 2311-КМ-0004.

Изм.	Кол.уч.	Лист	№док.	Подпись	Дата
Разраб.		Кича			
Рук. гр.		Сидорин			
Гл. спец.		Семенов			
Н. контр.					

NKNH21002-ПС-ЭБСМ-КР1.2-2311-КЖ-0003

«Строительство производства этилбензола мощностью 350 тыс. тонн в год и производства стирола мощностью 400 тыс. тонн в год», «Строительство производства полистирола мощностью 250 тыс. тонн в год и Строительство общезаводского хозяйства для производства полистирола мощностью 250 тыс. тонн в год и производства этилбензола мощностью 350 тыс. тонн в год и производства стирола мощностью 400 тыс. тонн в год»

Блок подогрева теплоносителя (антифриз)

Стадия	Лист	Листов
П		1

Этажерка 1. Схема устройства фундаментной плиты

СИБУР НОВЫЕ РЕСУРСЫ

Взам. инв. №	
Подп. и дата	
Инв. № подл.	00054763

NKNH21002-ПС-ЭБСМ-КР1.2-2311-КЖ-0003_0_0_RU.dwg

Формат А2

Электронная копия создана

NMB

Этажерка 1

Схема устройства плиты пола на отм. +0,000

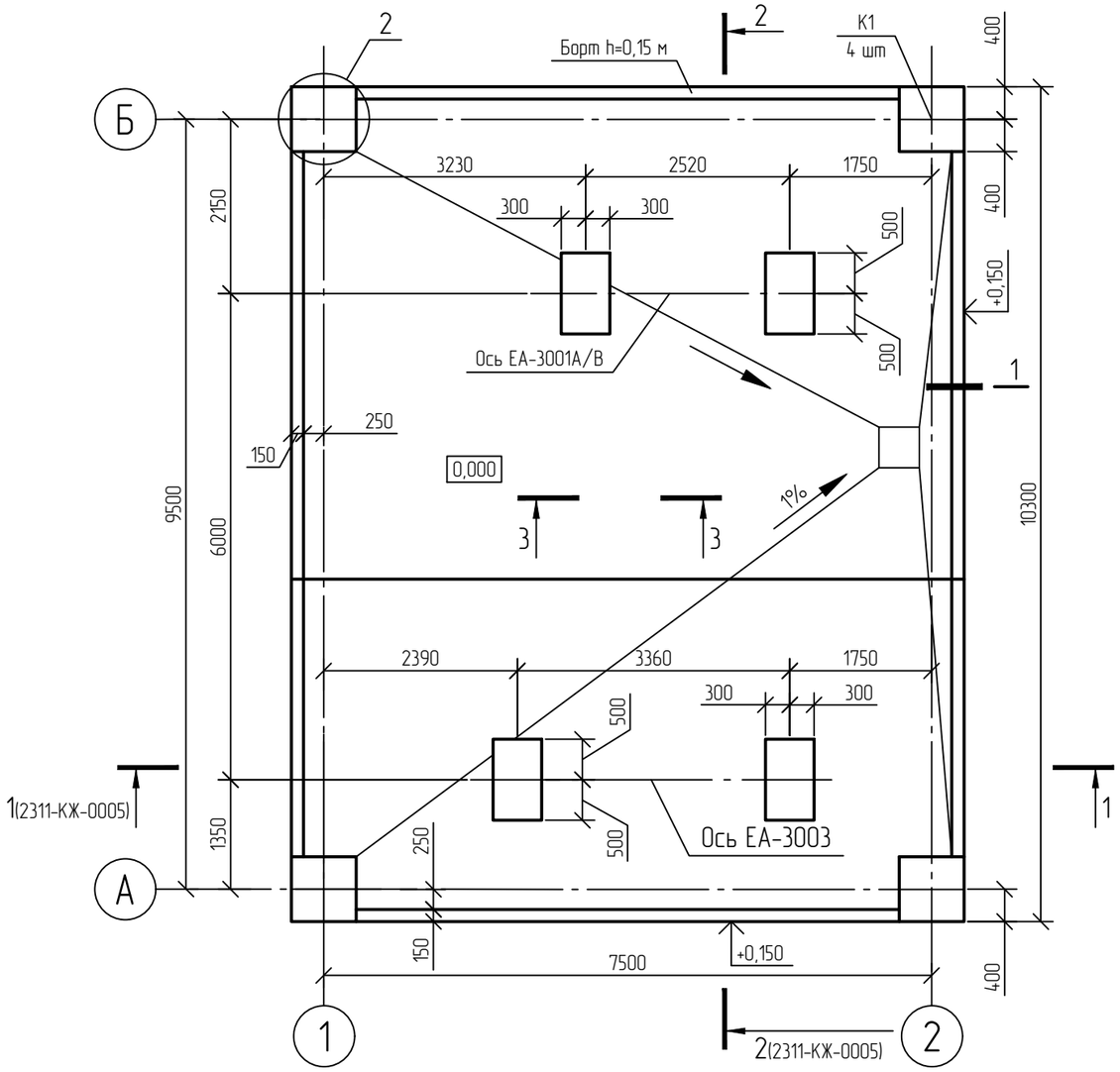

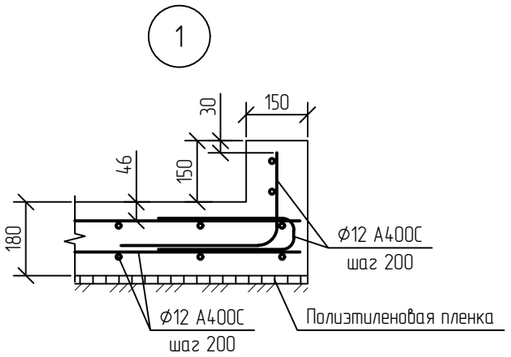

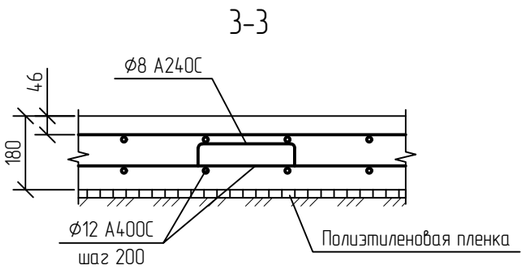

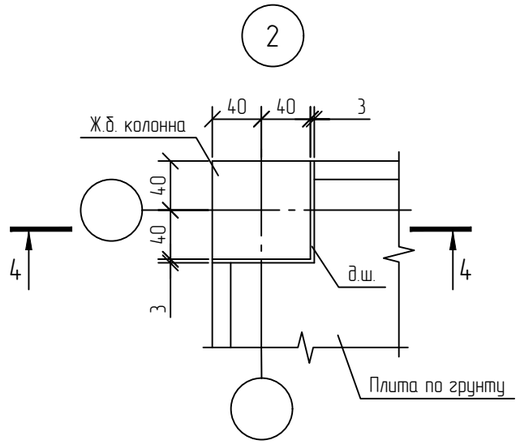

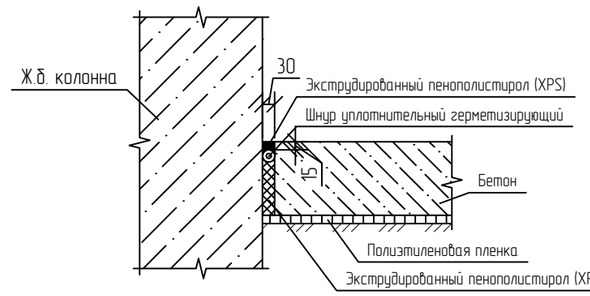

1 Общие указания см. NKNH21002-ПС-ЭБСМ-КР1.1
2 За относительную отметку 0,000 принята абсолютная отметка 195,500 в Балтийской системе высот.

Взам. инв. №	
Подп. и дата	
Инв. № подл.	00054763

Изм.	Кол.уч.	Лист	№док.	Подпись	Дата
Разраб.		Кича			
Рук. гр.		Сидорин			
Гл. спец.		Семенов			
Н. контр.					

NKNH21002-ПС-ЭБСМ-КР1.2-2311-КЖ-0004

«Строительство производства этилбензола мощностью 350 тыс. тонн в год и производства стирола мощностью 400 тыс. тонн в год», «Строительство производства полистирола мощностью 250 тыс. тонн в год и Строительство общезаводского хозяйства для производства полистирола мощностью 250 тыс. тонн в год и производства этилбензола мощностью 350 тыс. тонн в год и производства стирола мощностью 400 тыс. тонн в год»

Блок подогрева теплоносителя (антифриз)

Стадия	Лист	Листов
П		1

Этажерка 1. Схема расположения плиты пола на отм. 0,000

СИБУР НОВЫЕ РЕСУРСЫ

NKNH21002-ПС-ЭБСМ-КР1.2-2311-КЖ-0004_0_0_RU.dwg

Формат А3

Этажерка 1

Схема устройства плиты перекрытия на отм. +7,000

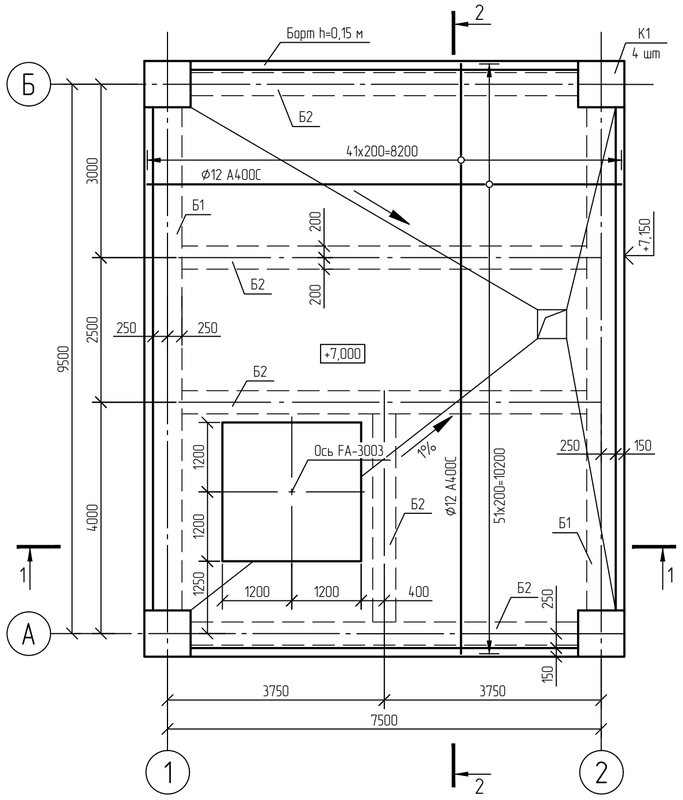

Схема устройства плиты перекрытия на отм. +20,000

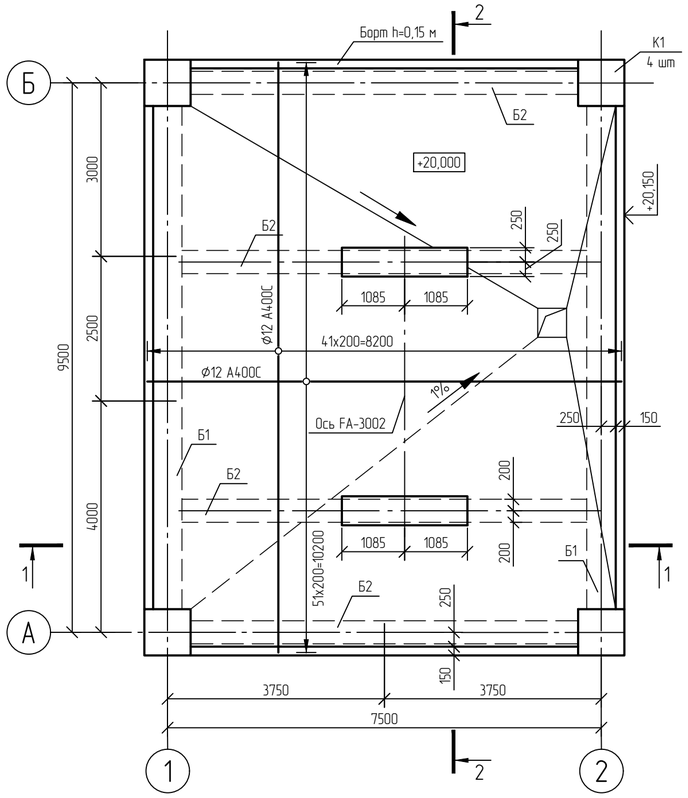

1-1

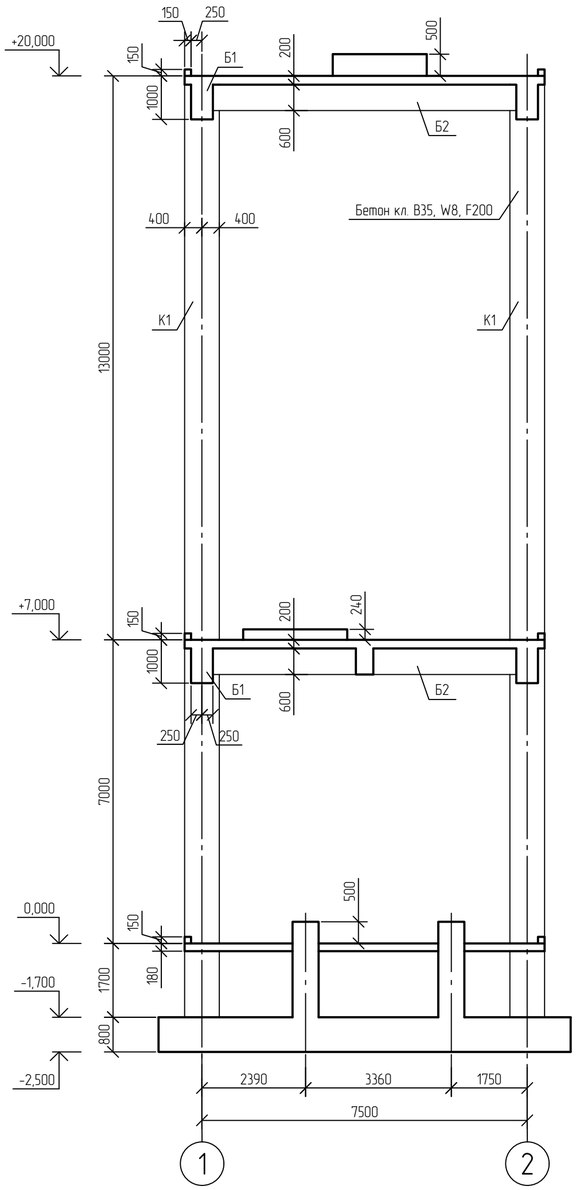

2-2

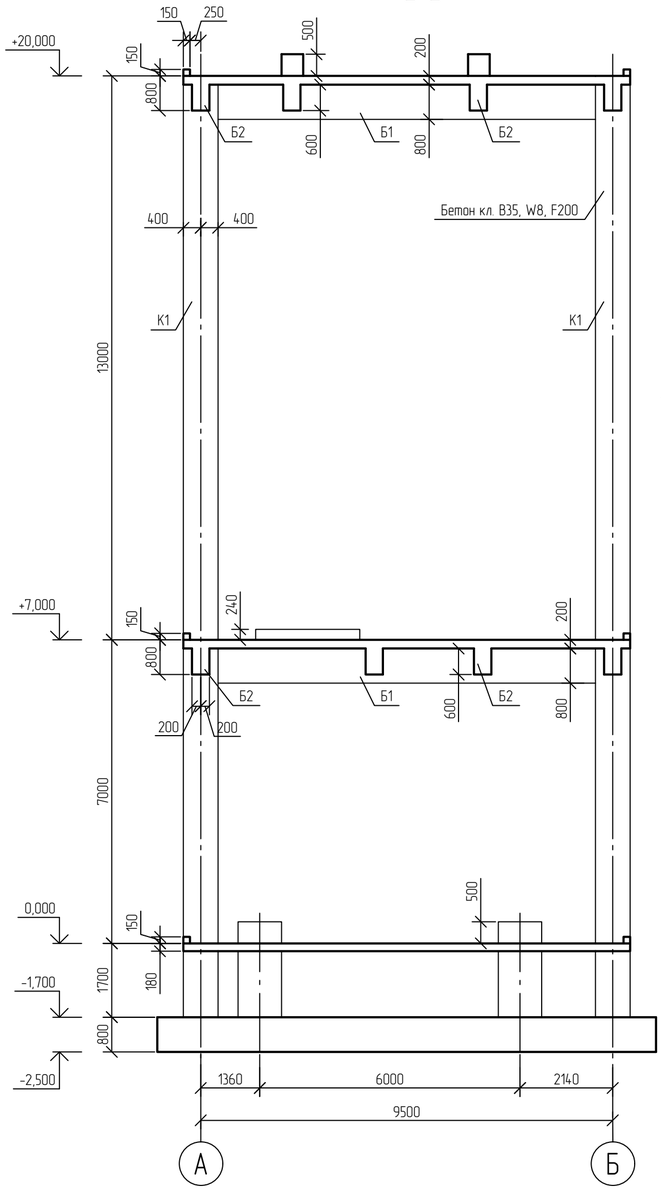

Колонна К1

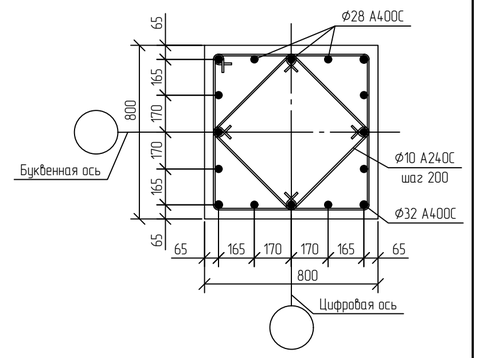

Балка Б1

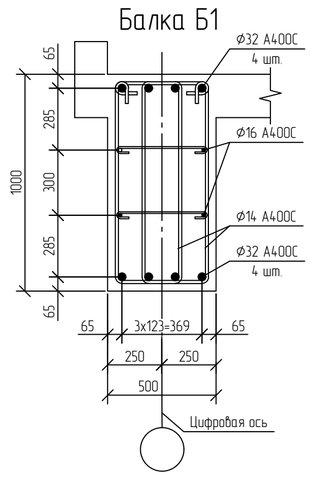

Балка Б2

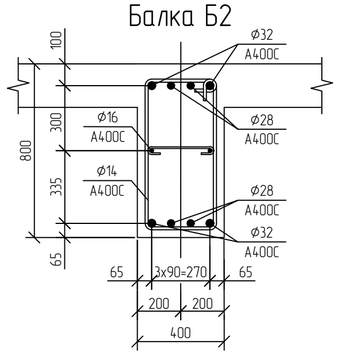

1 Общие указания см. NKNH21002-ПС-ЭБСМ-КР1.1
2 За относительную отметку 0,000 принята абсолютная отметка 195,500 в Балтийской системе высот.

						NKNH21002-ПС-ЭБСМ-КР1.2-2311-КЖ-0005	
						«Строительство производства этилбензола мощностью 350 тыс. тонн в год и производства стирола мощностью 400 тыс. тонн в год», «Строительство производства полистирола мощностью 250 тыс. тонн в год и Строительство общезаводского хозяйства для производства полистирола мощностью 250 тыс. тонн в год и производства этилбензола мощностью 350 тыс. тонн в год и производства стирола мощностью 400 тыс. тонн в год»	
Изм.	Кол.уч.	Лист	№док.	Подпись	Дата		
Разраб.		Кича				Блок подогрева теплоносителя (антифриз)	Стадия: П; Лист; Листов
Рук. гр.		Сидорин					
Гл. спец.		Семенов					
Н. контр.						Этажерка 1. Схема расположения плиты перекрытия на отм. +7,000; +20,000, Колонна К2, Балка Б1, Б2	СИБУР НОВЫЕ РЕСУРСЫ

Взам. инв. №
Подп. и дата
Инв. № подл. 00054763

NKNH21002-ПС-ЭБСМ-КР1.2-2311-КЖ-0005_0_0_RU.dwg

Формат А2

Электронная подпись проверена

С

Схема расположения площадок обслуживания и балок подкрановых путей на отм. 0,000

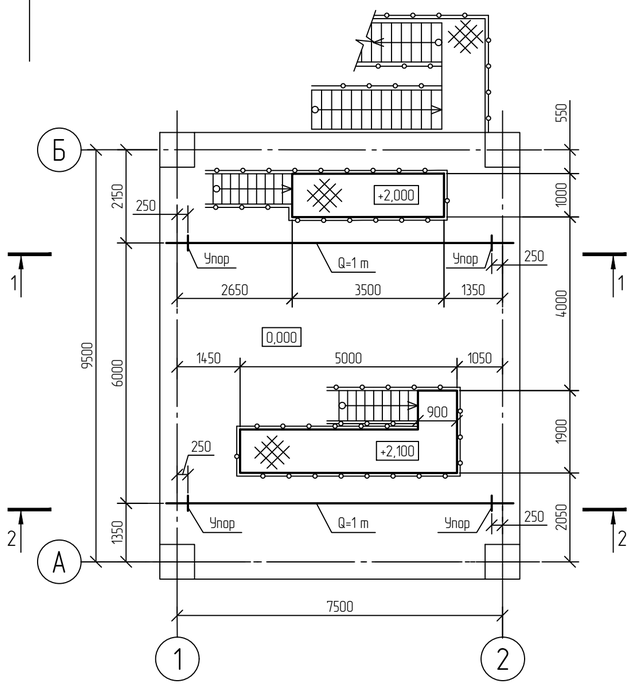

Этажерка 1

1-1

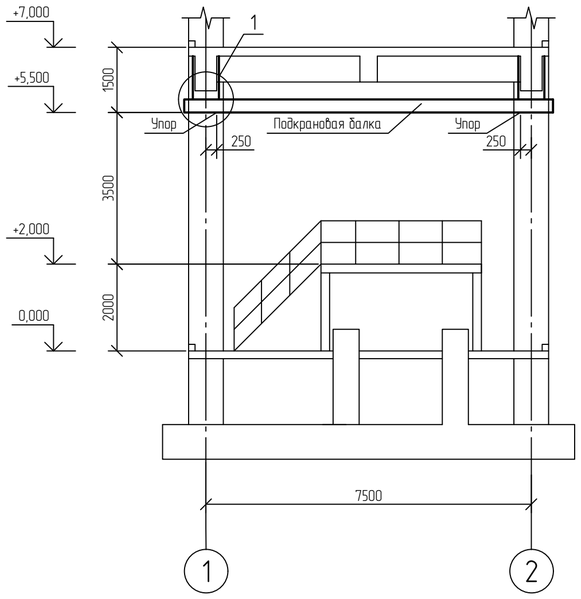

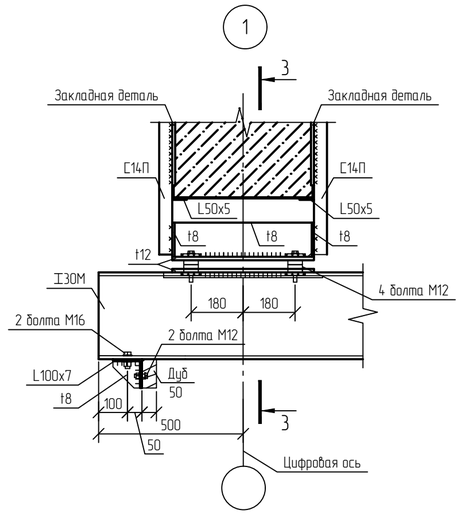

3-3

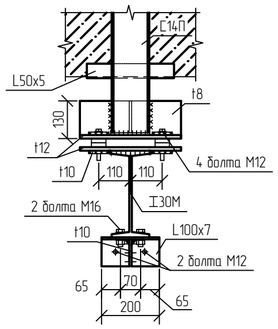

2-2

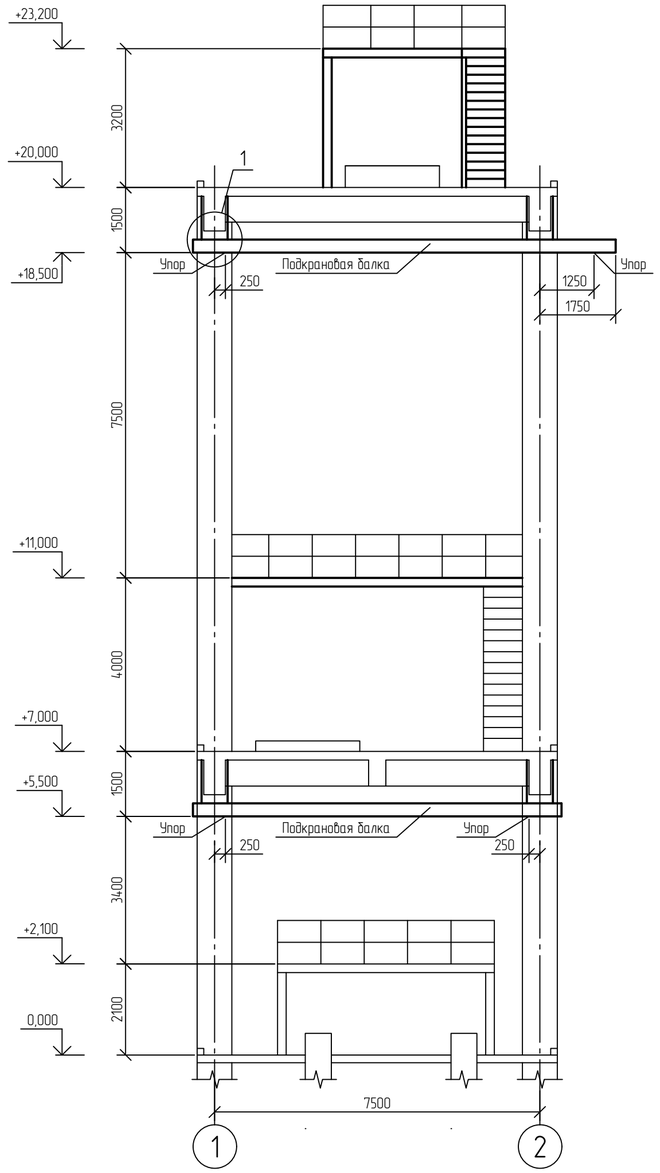

Схема расположения площадок обслуживания и балок подкрановых путей на отм. +7,000

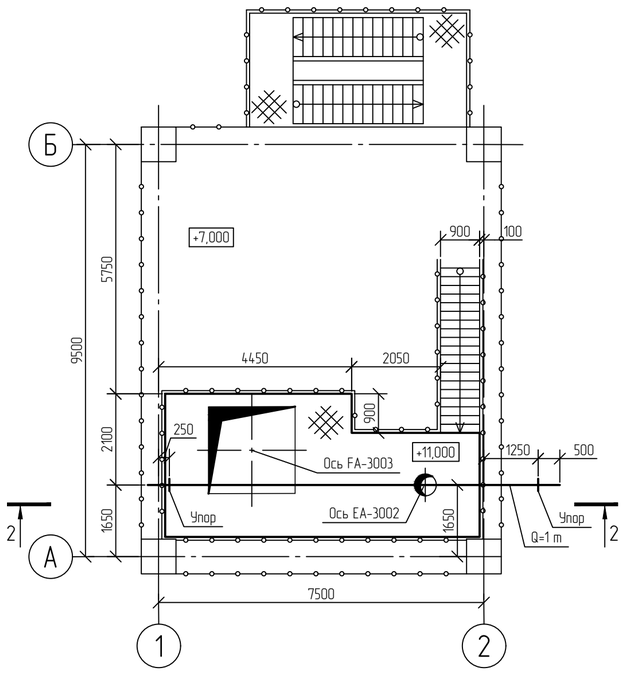

Схема расположения площадок обслуживания на отм. +20,000

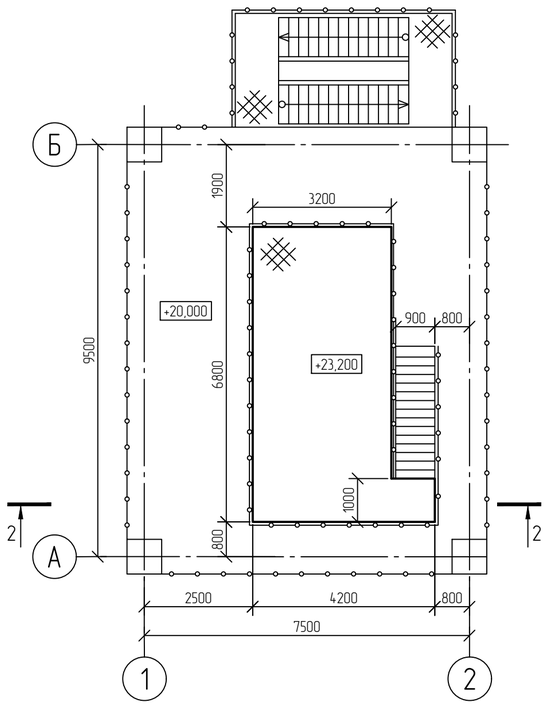

Ситуационный план

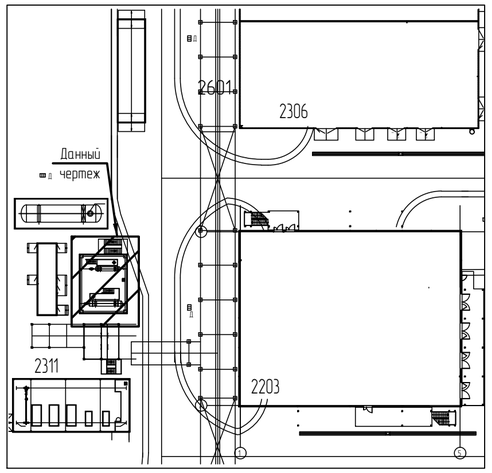

1 Общие указания см. NKNH21002-ПС-ЭБСМ-КР1.1

2 За относительную отметку 0,000 принята абсолютная отметка 195,500 в Балтийской системе высот.

						NKNH21002-ПС-ЭБСМ-КР1.2-2311-КМ-0004	
						«Строительство производства этилбензола мощностью 350 тыс. тонн в год и производства стирола мощностью 400 тыс. тонн в год», «Строительство производства полистирола мощностью 250 тыс. тонн в год и Строительство общезаводского хозяйства для производства полистирола мощностью 250 тыс. тонн в год и производства этилбензола мощностью 350 тыс. тонн в год и производства стирола мощностью 400 тыс. тонн в год»	
Изм.	Кол.уч.	Лист	N°док.	Подпись	Дата		
Разраб.		Кича				Блок подогрева теплоносителя (антифриз)	Стадия: П; Лист: ; Листов:
Рук. гр.		Сидорин					
Гл. спец.		Семенов					
Н. контр.						Этажерка 1. Схема расположения площадок обслуживания и подкрановых балок на отм. 0,000, +7,000, +20,000	СИБУР НОВЫЕ РЕСУРСЫ

Взам. инв. N°

Подп. и дата

Инв. N° подл. 00054763

NKNH21002-ПС-ЭБСМ-КР1.2-2311-КМ-0004_0_0_RU.dwg

Формат А2

Фасад 1-2

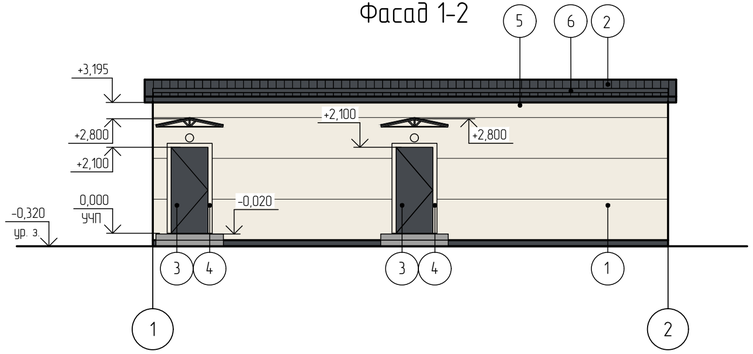

Фасад А-Б

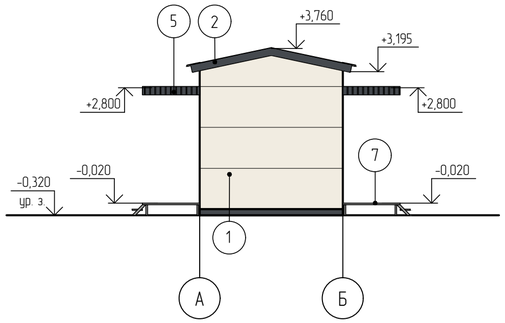

Фасад 2-1

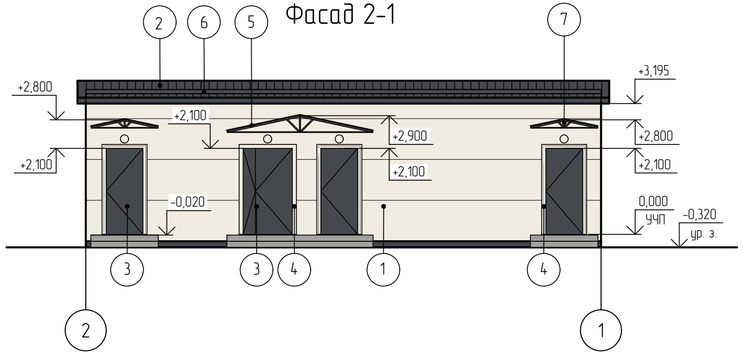

Фасад Б-А

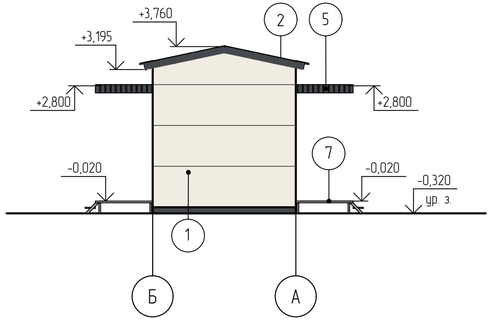

Условные обозначения

○ – Светильник наружного освещения (настенный)

Ведомость отделки фасадов

Поз. отделки	Наименование элемента фасада	Наименование материала отделки	Наименование и номер эталона цвета или образец колера	Примечание
1	Стены	Стеновые трехслойные металлические сэндвич-панели с полимерным покрытием	RAL 9010	Белый
2	Кровля	Кровельные трехслойные металлические сэндвич-панели с полимерным покрытием	RAL 7024	Графитовый серый
3	Двери, ворота металлические	Окраска порошковой краской	RAL 7024	Графитовый серый
4	Обрамление дверных проёмов	Оцинкованная сталь с полимерным покрытием	RAL 9010	Белый
5	Козырьки	Металлический профилированный настил с полимерным покрытием	RAL 7024	Графитовый серый
6	Снегозадержатели	Металлический трубчатый с полимерным покрытием	RAL 7024	Графитовый серый
7	Металлические элементы площадок, козырьков	Лакокрасочное покрытие	RAL 9006	Бело-алюминиевый
	Фасонные элементы: нащельники, фартуки, отливы и т.п. Цвет нащельника принимать по цвету конструкции.	Листовая оцинкованная сталь толщиной не менее 0,7 мм с полимерным покрытием	RAL 7024	Графитовый серый
			RAL 9010	Белый

Изм.	Кол.уч.	Лист	№док.	Подпись	Дата
Разраб.		Смолянинова			25.10.24
Рук. гр.		Фанян			25.10.24
Гл. спец.		Навикова			25.10.24
Н. контр.					25.10.24
ГИП		Вавилов			25.10.24

NKNH21002-ПС-ЭБСМ-АР1.2-2311-АР-0001

«Строительство производства этилбензола мощностью 350 тыс. тонн в год и производства стирола мощностью 400 тыс. тонн в год», «Строительство производства полистирола мощностью 250 тыс. тонн в год и Строительство общезаводского хозяйства для производства полистирола мощностью 250 тыс. тонн в год и производства этилбензола мощностью 350 тыс. тонн в год и производства стирола мощностью 400 тыс. тонн в год»

Блок подогрева теплоносителя (антифриз)

Стадия	Лист	Листов
П		1

Аналитическая. Фасад 1-2. Фасад А-Б. Фасад 2-1. Фасад Б-А.

СИБУР НОВЫЕ РЕСУРСЫ

NKNH21002-ПС-ЭБСМ-АР1.2-2311-АР-0001_0_0_RU.dwg

Формат А4х3

Взам. инв. №

Подп. и дата

Инв. № подл. 00053979

Анализаторная

План на отм. 0,000

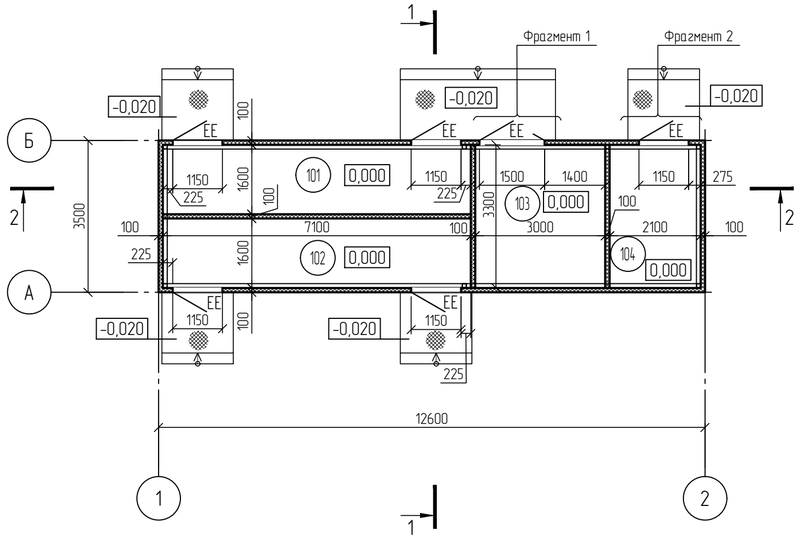

План кровли

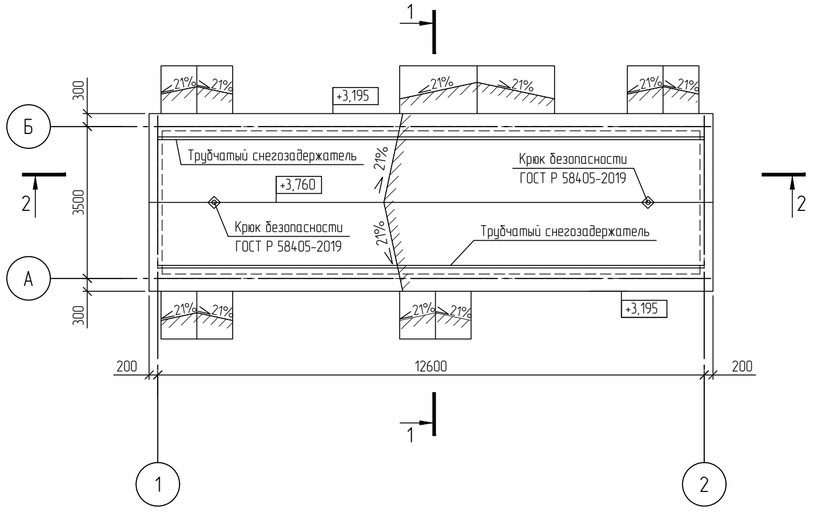

Экспликация помещений

Номер помещения	Наименование	Площадь, м²	Кат. помещения
101	Помещение анализаторной	11,36	В3
102	Помещение пробоподготовки	11,36	В3
103	Венткамера	9,90	В4
104	Щитовая	6,93	В4

Технико-экономические показатели

Общая площадь - 40,92 м²
Площадь застройки - 60,89 м²
Строительный объем - 157,45 м³
Степень огнестойкости здания - II
Класс конструктивной пожарной опасности - С0
Категория здания по взрыво-пожарной опасности - В
Класс функциональной пожарной опасности - Ф5.1

Схема расположения оборудования

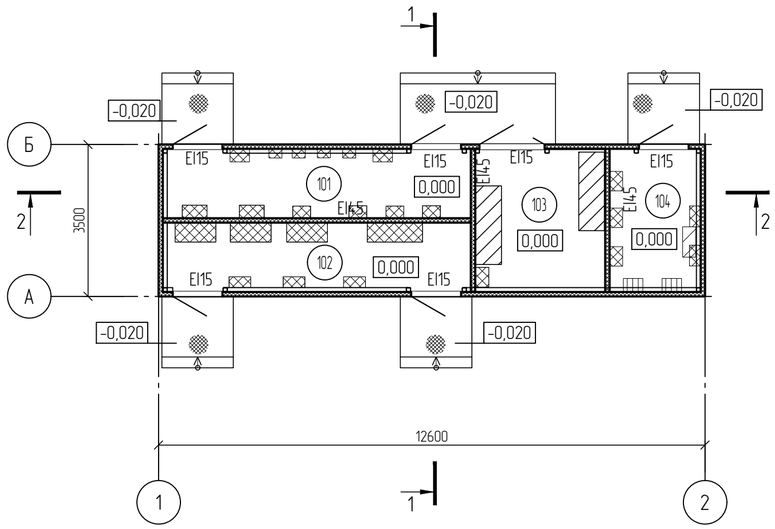

Разрез 2-2

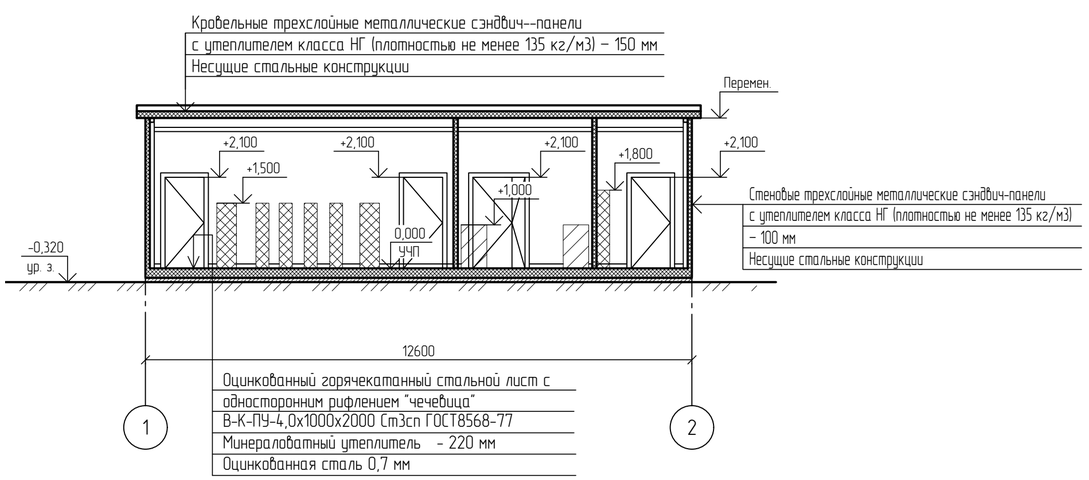

Разрез 1-1

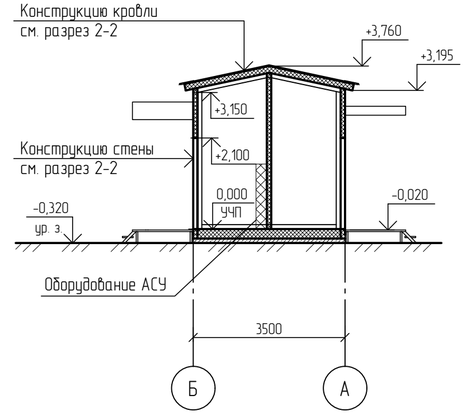

Условные обозначения

- Трехслойные металлические сэндвич-панели
- Металлический решетчатый настил
- Металлическое ограждение
- Легкосбрасываемые конструкции (ЛСК)
- EI45, EI30 - Требуемый предел огнестойкости строительных конструкций
- EI15 - Требуемый предел огнестойкости заполнения проемов
- Оборудование ОВК
- Оборудование АСУ
- Оборудование ЭТО

Принятые сокращения

- ЕЕ - Эвакуационный выход

Фрагмент 1
Схема установки дверного блока

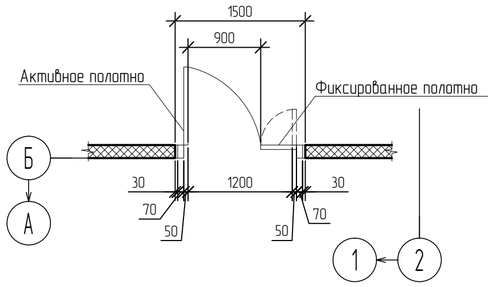

Фрагмент 2
Схема установки дверного блока

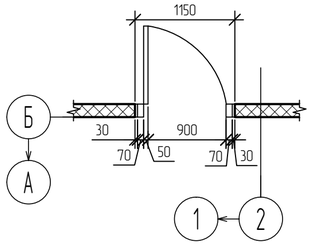

За относительную отметку 0,000 принят уровень чистого пола, что соответствует абсолютной отметке по генплану 195,82

Изм.	Кол.уч.	Лист	№док.	Подпись	Дата
Разраб.		Смолянинова			25.10.24
Рук. гр.		Фанян			25.10.24
Гл. спец.		Новикова			25.10.24
Н. контр.					25.10.24
ГИП		Вавилов			25.10.24

NKNH21002-ПС-ЭБСМ-АР1.2-2311-АР-0002

«Строительство производства этилбензола мощностью 350 тыс. тонн в год и производства стирола мощностью 400 тыс. тонн в год», «Строительство производства полистирола мощностью 250 тыс. тонн в год и Строительство общезаводского хозяйства для производства полистирола мощностью 250 тыс. тонн в год и производства этилбензола мощностью 350 тыс. тонн в год и производства стирола мощностью 400 тыс. тонн в год»

Блок подогрева теплоносителя (антифриз)

Стадия	Лист	Листов
П		1

Анализаторная. План на отм. 0,000. План кровли. Разрез 1-1, Разрез 2-2

СИБУР НОВЫЕ РЕСУРСЫ

NKNH21002-ПС-ЭБСМ-АР1.2-2311-АР-0002_0_0_RU.dwg

Формат А2

Взам. инв. №
Подп. и дата
Инв. № подл. 00053979

Электронная проверка подписей

Схема расположения фундаментов

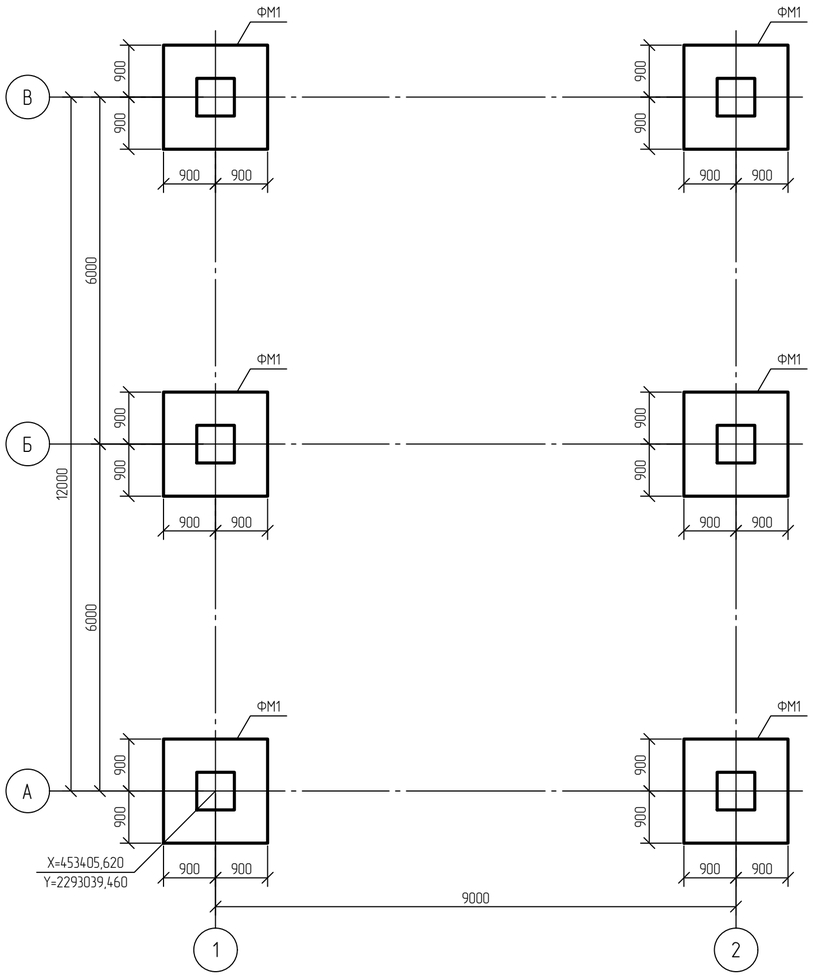

Фундамент монолитный ФМ1

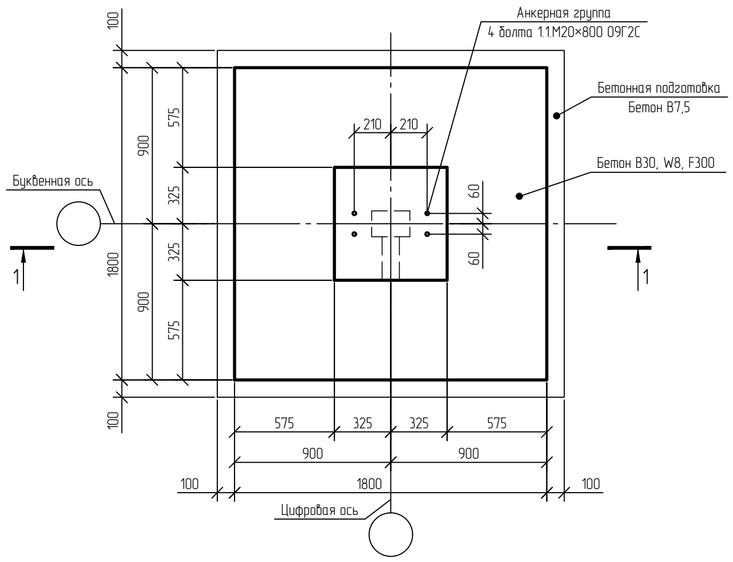

1-1 Опалубка

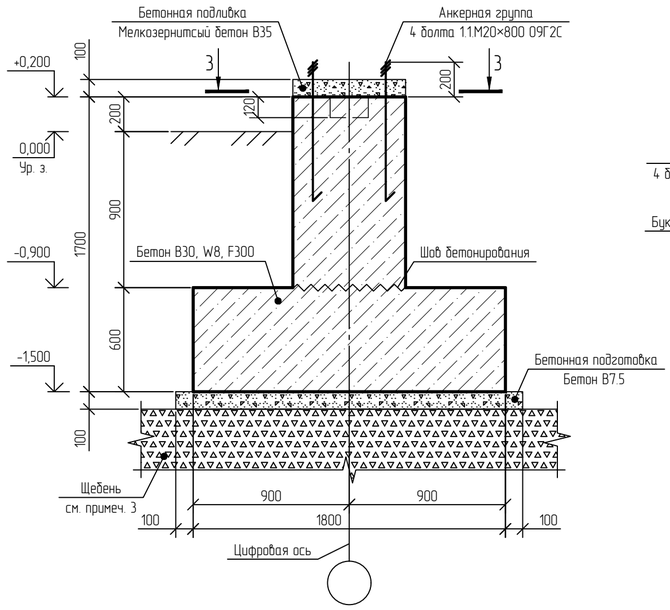

1-1 Армирование

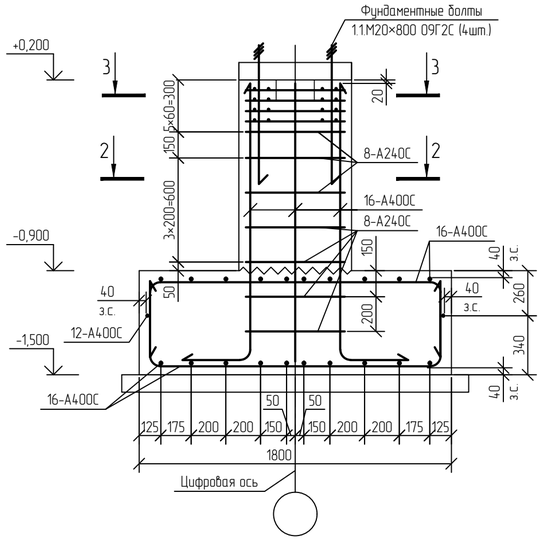

Расчетная схема ФМ1

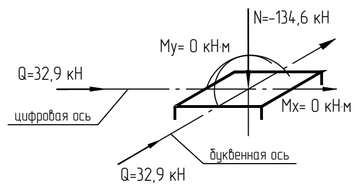

3-3 Опалубка

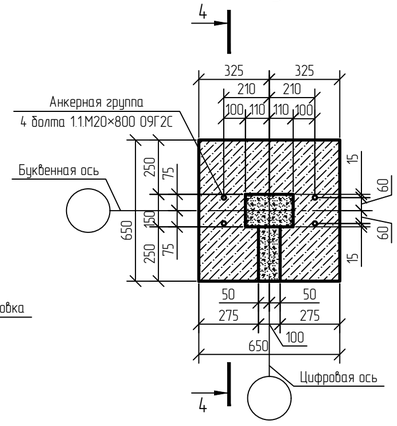

3-3 Армирование

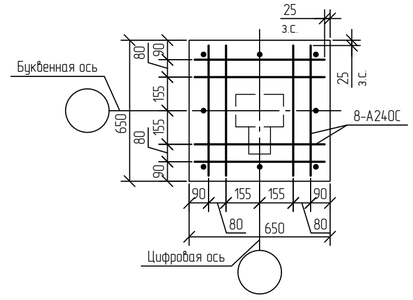

2-2

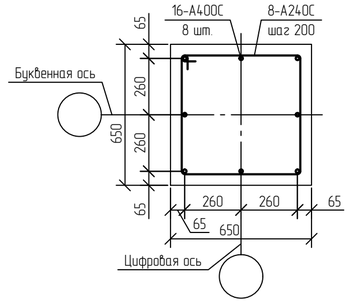

4-4 Опалубка

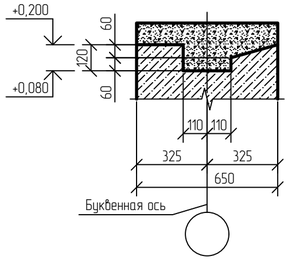

Принятые сокращения

з.с. - защитный слой

1 Текстовую часть см. NKNH21002-ПС-ЭБСМ-КР1.1.
2 За относительную отм. 0,000 принята абсолютная отметка 196,600 в Балтийской системе высот.
3 Щебень фракции 20/40 мм, М200, F200. Толщину слоев уплотнения принять 30 см, коэффициент уплотнения - 0,98.

Изм.	Кол.уч.	Лист	№док.	Подпись	Дата
Разраб.		Кича			
Рук. гр.		Сидорин			
Гл. спец.		Семёнов			
Н. контр.					

NKNH21002-ПС-ЭБСМ-КР1.2-2401-КЖ-0001

«Строительство производства этилбензола мощностью 350 тыс. тонн в год и производства стирола мощностью 400 тыс. тонн в год», «Строительство производства полистирола мощностью 250 тыс. тонн в год и Строительство общезаводского хозяйства для производства полистирола мощностью 250 тыс. тонн в год и производства этилбензола мощностью 350 тыс. тонн в год и производства стирола мощностью 400 тыс. тонн в год»

Площадка хранения производственных отходов

Стадия	Лист	Листов
П		1

Схема расположения фундаментов. Фундамент монолитный ФМ1

СИБУР НОВЫЕ РЕСУРСЫ

Взам. инв. №

Подп. и дата

Инв. № подл. 00054763

NKNH21002-ПС-ЭБСМ-КР1.2-2401-КЖ-0001_0_0_RU.dwg

Формат А2

Инженерно-геологический разрез по скважинам СКВ с-135п (арх) и СКВ 196

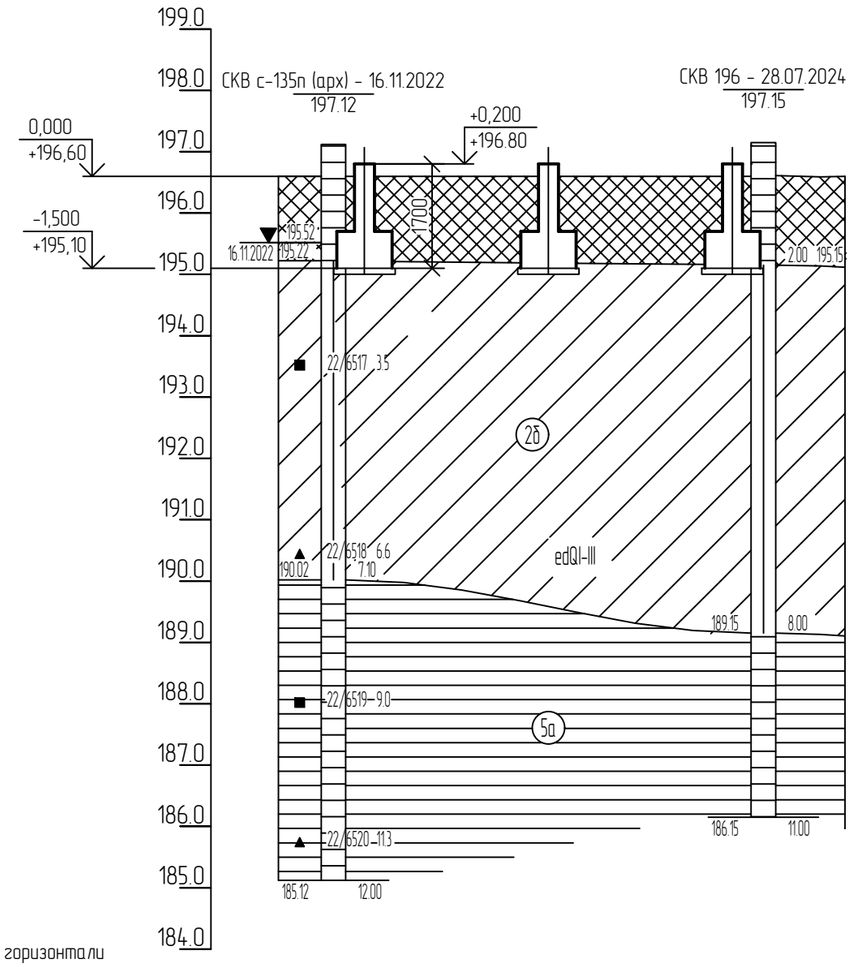

М 1:200 по горизонтали
М 1:100 по вертикали

Номер скважины	СКВ с-135п (арх)		СКВ 196
Отметка устья, м	197.1		197.2
Дата бурения	16.11.2022		28.07.2024
Расстояние, м		14.0	

Нормативные характеристики физико-механических свойств грунтов

Номер ИГЭ, РГЭ	Условное обозначение	Характеристика грунтов	Плотность, г/см^3	Удельное сцепление, кПа	Угол внутреннего трения, °	Модуль деформации, МПа
			ρ	c	φ	E
РГЭ-1а		Насыпной грунт - суглинок тяжелый пылеватый, глина легкая пылеватая с прослоями песка мелкого, с примесью органического вещества полутвердые, тугопластичные (tQ$_{IV}$)	1,94	36	23	12,1
ИГЭ-2б		Суглинок тяжелый пылеватый мягкопластичный. с примесью органического вещества edQI-III	1,95	29	20	7.5

1 Текстовую часть см. NKNH21002-ПС-ЭБСМ-КР1.1.
2 За относительную отм. 0,000 принята абсолютная отметка 196,600 в Балтийской системе высот.

Изм.	Кол.уч.	Лист	N°док.	Подпись	Дата
Разраб.		Кича			
Рук. гр.		Сидорин			
Гл. спец.		Семёнов			
Н. контр.					

NKNH21002-ПС-ЭБСМ-КР1.2-2401-КЖ-0002

«Строительство производства этилбензола мощностью 350 тыс. тонн в год и производства стирола мощностью 400 тыс. тонн в год», «Строительство производства полистирола мощностью 250 тыс. тонн в год и Строительство общезаводского хозяйства для производства полистирола мощностью 250 тыс. тонн в год и производства этилбензола мощностью 350 тыс. тонн в год и производства стирола мощностью 400 тыс. тонн в год»

Площадка хранения производственных отходов	Стадия	Лист	Листов
	П		1
Инженерно-геологический разрез по скважинам СКВ с-135п (арх) и СКВ 196	СИБУР НОВЫЕ РЕСУРСЫ		

Взам. инв. N°
Подп. и дата
Инв. N° подл. 00054763

Электронная подпись пройдена

С

Схема расположения плиты пола на отм. -0,100

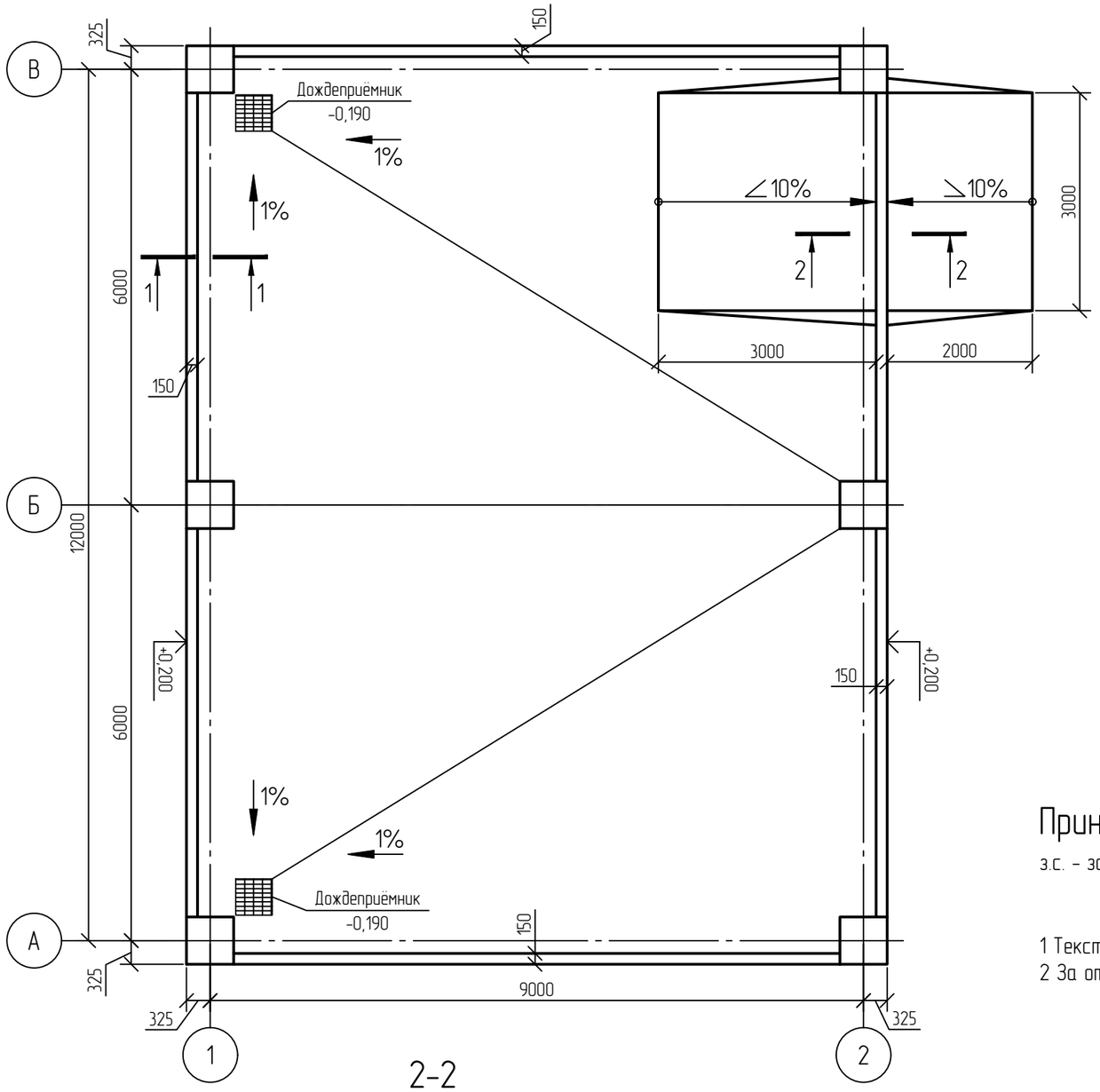

1-1
Опалубка

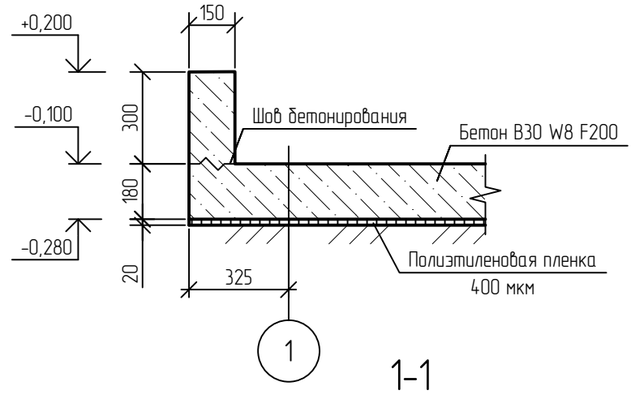

1-1
Армирование

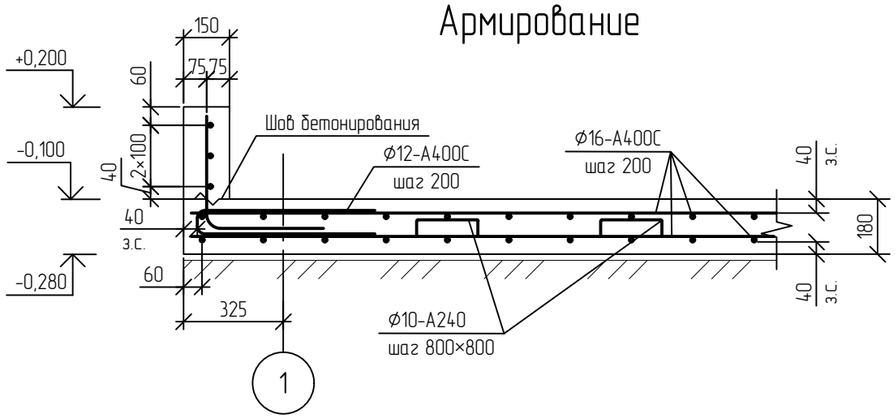

2-2
Опалубка

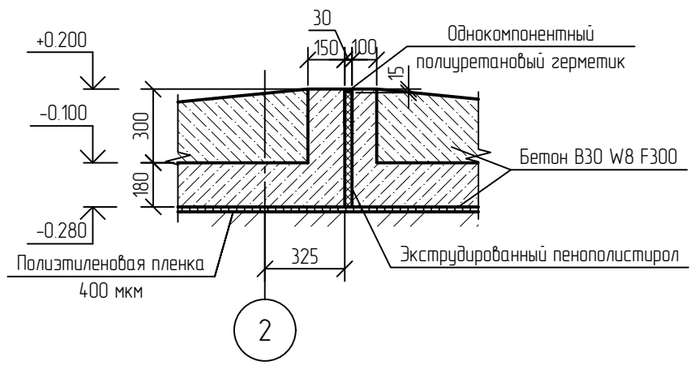

Принятые сокращения

з.с. – защитный слой

1 Текстовую часть см. NKNH21002-ПС-ЭБСМ-КР1.1

2 За относительную отм.0,000 принята абсолютная отметка 196,600 в Балтийской системе высот.

Изм.	Кол.уч.	Лист	N°док.	Подпись	Дата
Разраб.		Кича			
Рук. гр.		Сидорин			
Гл. спец.		Семёнов			
Н. контр.					

NKNH21002-ПС-ЭБСМ-КР1.2-2401-КЖ-0003

«Строительство производства этилбензола мощностью 350 тыс. тонн в год и производства стирола мощностью 400 тыс. тонн в год», «Строительство производства полистирола мощностью 250 тыс. тонн в год и Строительство общезаводского хозяйства для производства полистирола мощностью 250 тыс. тонн в год и производства этилбензола мощностью 350 тыс. тонн в год и производства стирола мощностью 400 тыс. тонн в год»

Площадка хранения производственных отходов

Стадия	Лист	Листов
П		1

Схема расположения плиты пола на отм. -0,100

СИБУР НОВЫЕ РЕСУРСЫ

Взам. инв. N°	
Подп. и дата	
Инв. N° подл.	00054763

Электронная версия подписана

Схема расположения элементов металлического каркаса и стеновых прогонов

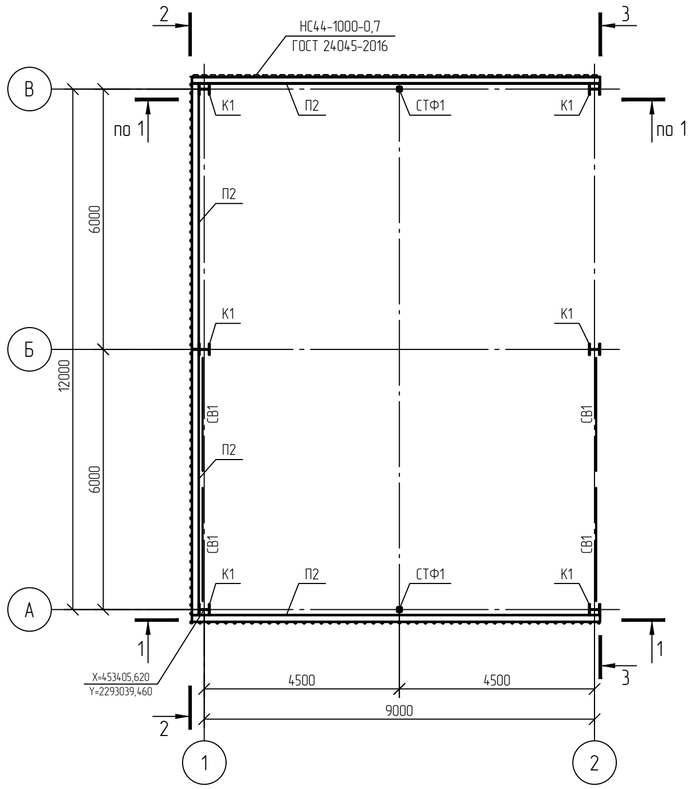

Схема расположения балок покрытия и связевых элементов

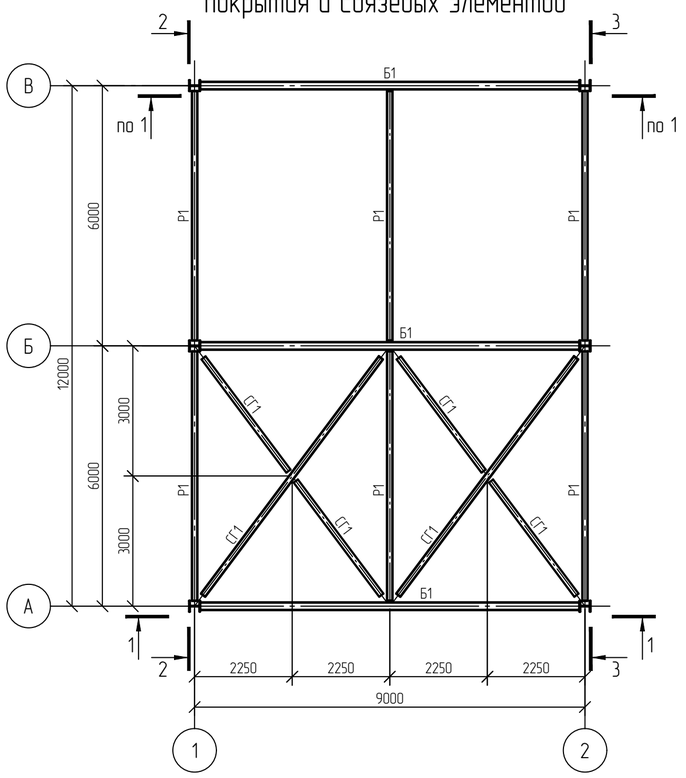

Ведомость элементов

Марка элемента	Сечение			Усилие для прикрепления					Группа конструкций	Наименование или марка металла	Примечание
	эскиз	поз.	состав	Q, кН	N, кН		M, кН·м				
					+	−	+	−			
К1	I		I 25К2	32.9	−	-134.6	−	−	2	С345-5	
Б1	I		I 35Б2	91.4	1.5	-47.3	128.0	-7.6	2	С345-5	
СТФ1	□		□ 100×5	−	−	-3.5	−	−	2	355-8	
СВ1	□		□ 100×5	0.2	6.6	-8.7	−	−	2	355-8	
СГ1	□		□ 120×5	1.7	2.2	-6.6	3.1	−	2	355-8	
Р1	□		□ 120×5	0.6	6.7	-23.9	−	−	2	355-8	
П1	[		[24П	16.4	1.1	-14.5	0.7	−	4	С345-5	
П2	[		[16П		−	−	−	−	4	С345-5	
а	∟		∟75×6	−	−	−	−	−	4	С345-5	
б	○		Круг ⌀20	−	−	−	−	−	4	С345-5	

1-1

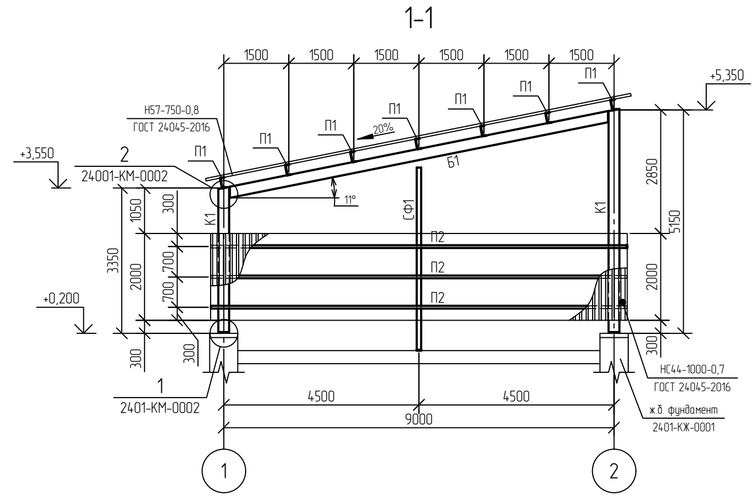

Схема расположения прогонов

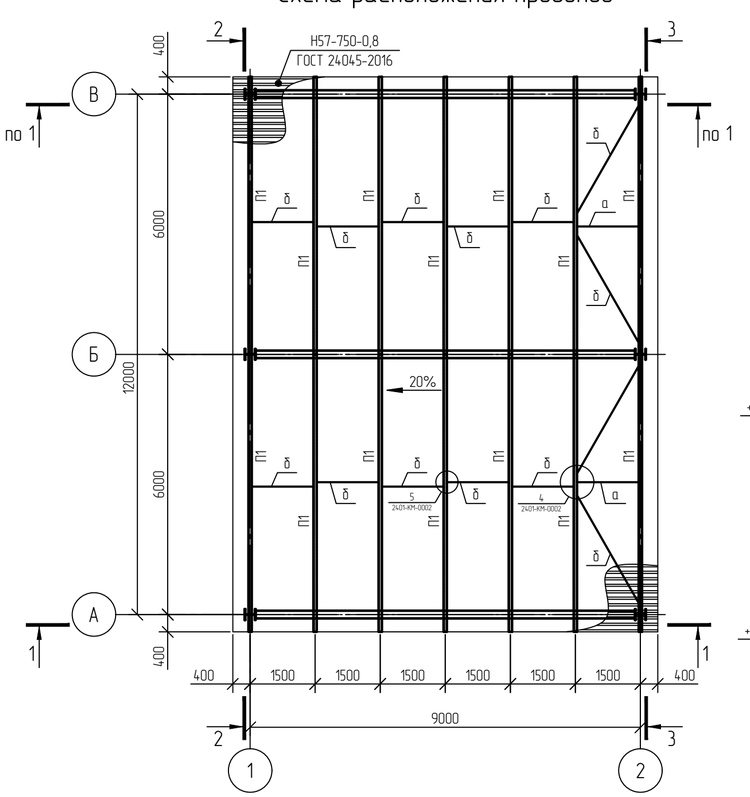

2-2

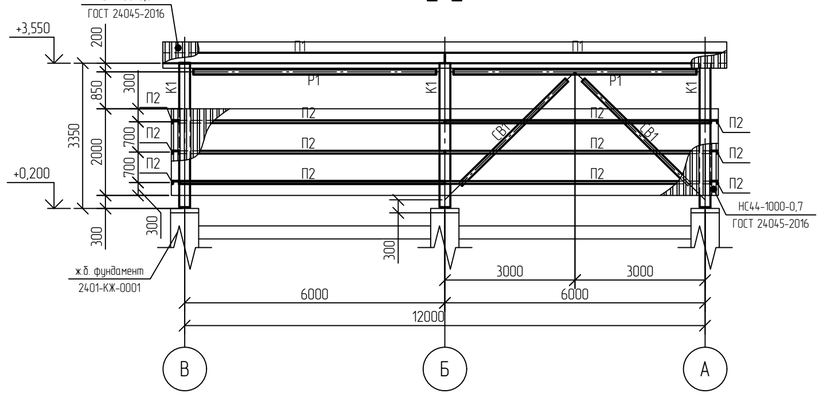

3-3

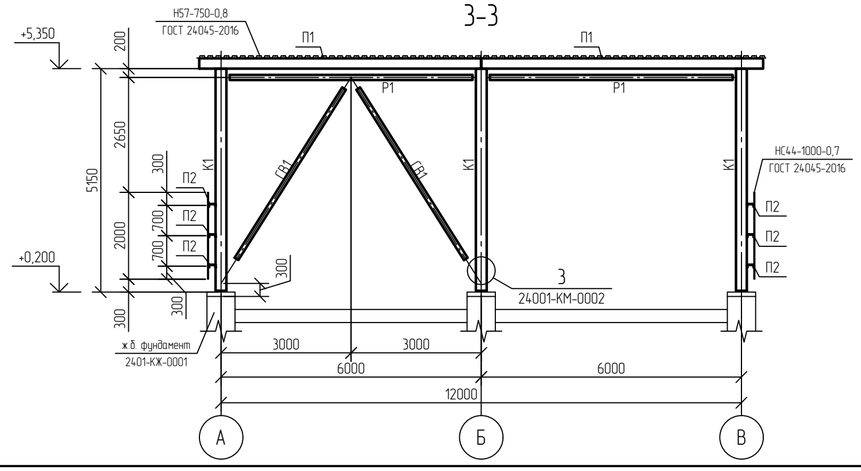

1 Текстовую часть см. NKNH21002-ПС-ЭБСМ-КР1.1.

2 За относительную отм. 0,000 принята абсолютная отметка 196,600 в Балтийской системе высот.

Изм.	Кол.уч.	Лист	№док.	Подпись	Дата	NKNH21002-ПС-ЭБСМ-КР1.2-2401-КМ-0001		
						«Строительство производства этилбензола мощностью 350 тыс. тонн в год и производства стирола мощностью 400 тыс. тонн в год», «Строительство производства полистирола мощностью 250 тыс. тонн в год и Строительство общезаводского хозяйства для производства полистирола мощностью 250 тыс. тонн в год и производства этилбензола мощностью 350 тыс. тонн в год и производства стирола мощностью 400 тыс. тонн в год»		
Разраб.		Кича				Площадка хранения производственных отходов	Стадия	Лист	Листов
Рук. гр.		Сибарин					П		1
Гл. спец.		Семёнов				Схема расположения элементов металлического каркаса и стеновых прогонов, балок покрытия и и связевых элементов, прогонов. Сечения 1-1..3-3	СИБУР НОВЫЕ РЕСУРСЫ		
Н. контр.									

Взам. инв. №

Подп. и дата

Инв. № подл. 00054763

NKNH21002-ПС-ЭБСМ-КР1.2-2401-КМ-0001_0_0_RU.dwg

Формат А2

Электронная подпись пройдена

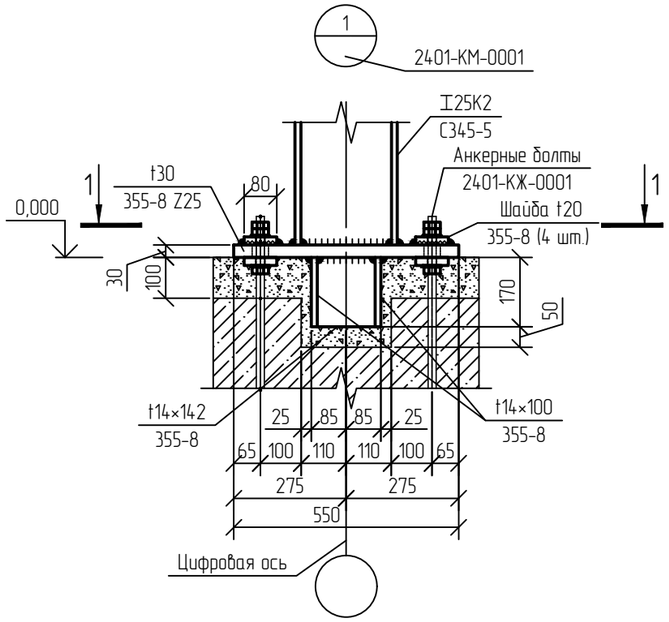

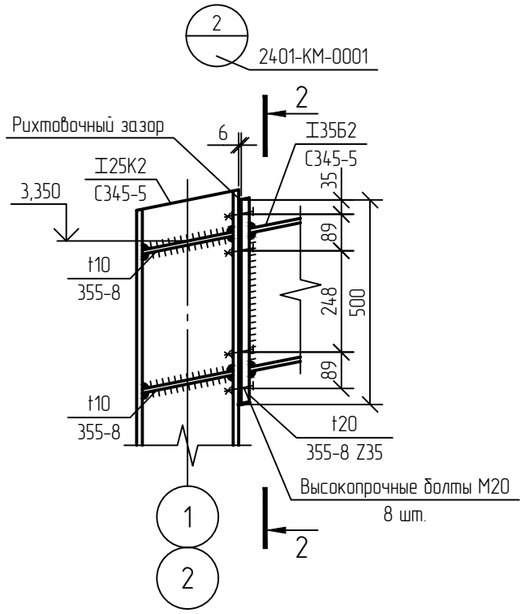

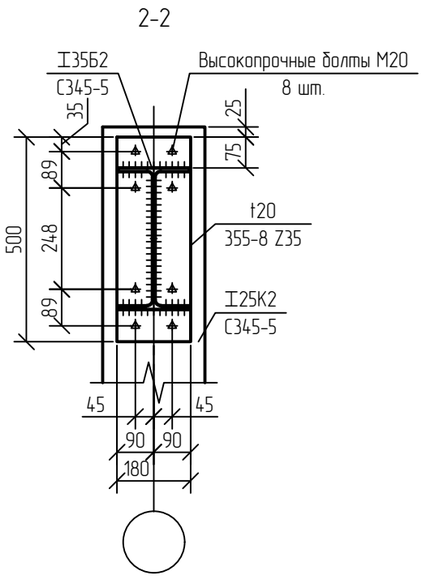

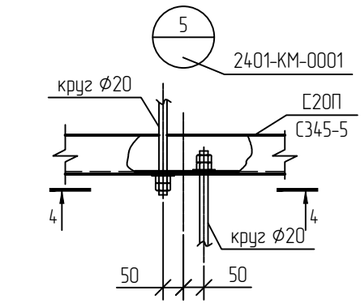

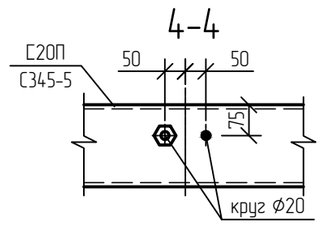

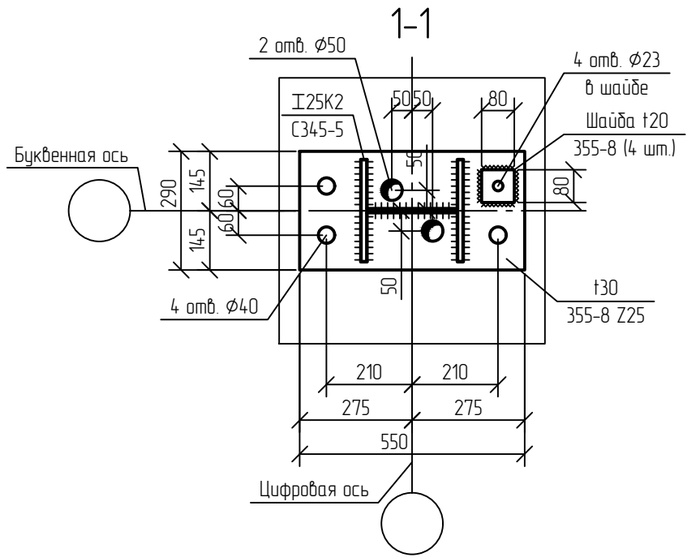

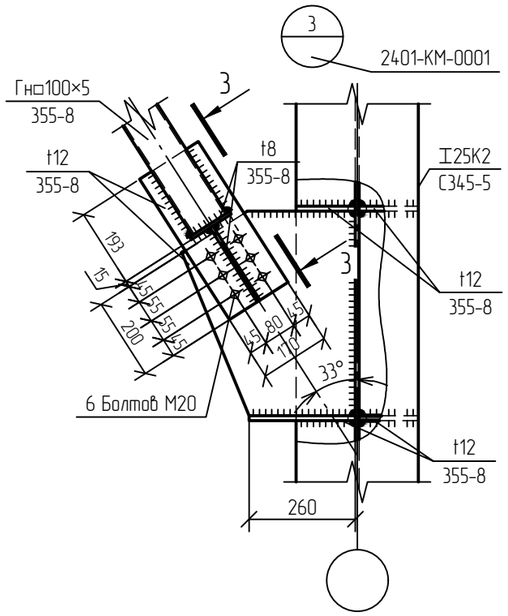

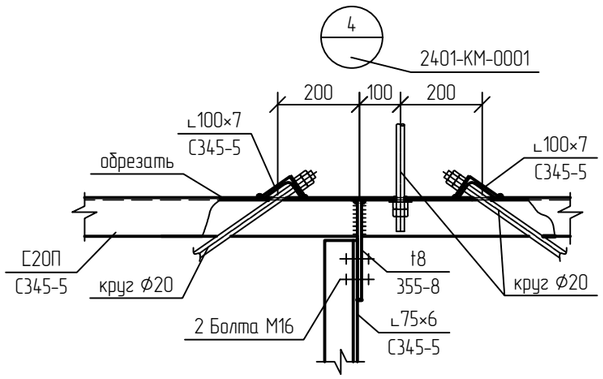

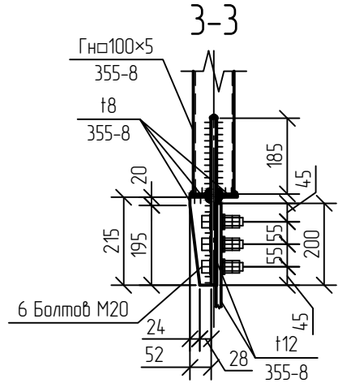

Условные обозначения

- болты М20 класса точности В, класса прочности 8.8 по ГОСТ Р ИСО 898-1-2014.

- высокопрочные болты М20 по ГОСТ 32484.3-2013 класса точности В, класса прочности 10.9, исполнение Х/Л, сталь 40Х. Гайки по ГОСТ 32484.3-2013, шайбы по ГОСТ 32484.5-2013.

1 Текстовую часть см. NKNH21002-ПС-ЭБСМ-КР1.1.

2 За относительную отм. 0,000 принята абсолютная отметка 196,600 в Балтийской системе высот.

Изм.	Кол.уч.	Лист	N°док.	Подпись	Дата
Разраб.		Кича			
Рук. гр.		Сидорин			
Гл. спец.		Семёнов			
Н. контр.					

NKNH21002-ПС-ЭБСМ-КР1.2-2401-КМ-0002

«Строительство производства этилбензола мощностью 350 тыс. тонн в год и производства стирола мощностью 400 тыс. тонн в год», «Строительство производства полистирола мощностью 250 тыс. тонн в год и Строительство общезаводского хозяйства для производства полистирола мощностью 250 тыс. тонн в год и производства этилбензола мощностью 350 тыс. тонн в год и производства стирола мощностью 400 тыс. тонн в год»

Площадка хранения производственных отходов

Стадия	Лист	Листов
П		1

Узлы 1...5

СИБУР НОВЫЕ РЕСУРСЫ

Взам. инв. N°	
Подп. и дата	
Инв. N° подл.	00054763

Эстакада в осях 40-41; 93-94

Схема расположения свай

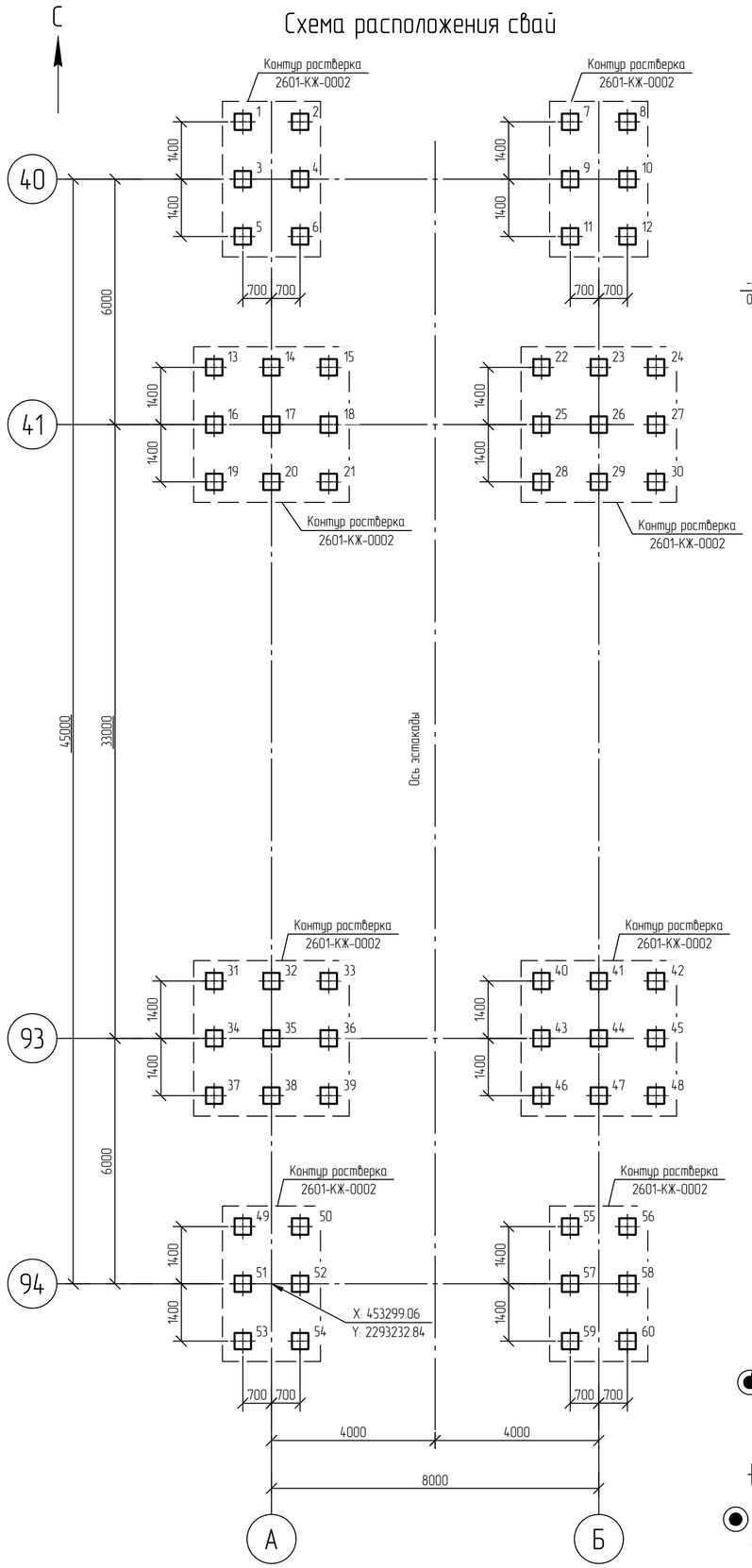

Заделка сваи С160.40-13 в ростверк

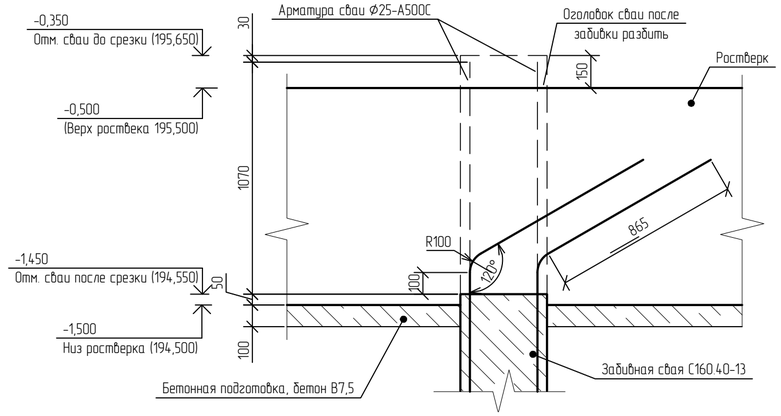

Нормативные характеристики физико-механических свойств грунтов

Номер ИГЭ, РГЭ	Условное обозначение	Характеристика грунтов	Плотность, г/см³	Удельное сцепление, кПа	Угол внутреннего трения, °	Модуль деформации, МПа
			ρ	c	φ	E
РГЭ-1а		Насыпной грунт - суглинок тяжелый пылеватый, глина легкая пылеватая с прослоями песка мелкого, с примесью органического вещества полутвердые, тугопластичные (tQ_{IV})	1,94	36	23	12,1
ИГЭ-2б		Суглинок тяжелый пылеватый тугопластичный, с примесью органического вещества (edQ_{I-II})	1,95	29	20	7,5
ИГЭ-7а		Глина легкая пылеватая полутвердая (аргиллит выветрелый), с прослоями песка (выветрелый песчаник), с редкими прослоями щебня известняка (eP_2)	1,93	57	18	17,7
ИГЭ-2б		Суглинок тяжелый, пылеватый, мягкопластичный (edQ_{I-II})	1,92	21	18	5,2
ИГЭ-7б		Песок мелкий, средней крупности, средней плотности, плотный (песчаник выветрелый), водонасыщенный, средней степени водонасыщения	1,98	3	34	24,1

Ситуационный план

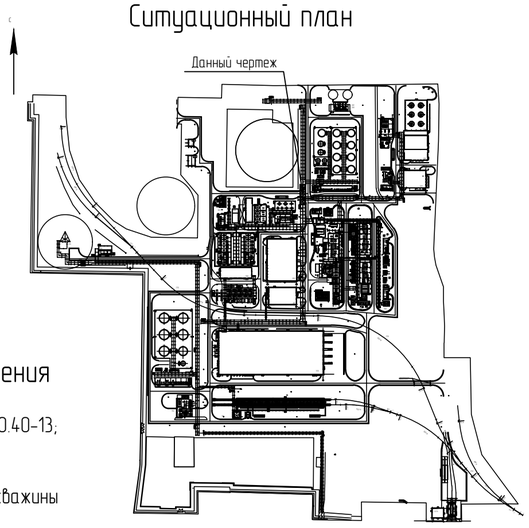

Условные обозначения

Свая С160.40-13;

8-р — Номер скважины

Спецификация к схеме расположения

Поз.	Обозначение	Наименование	Кол.	Масса, ед., кг	Примечание
		Сваи			
1..60	ГОСТ 19804-2021	Свая ж.б. забивная С160.40-13	60	6450	В35, F300, W8

Ведомость свай

Номера свай	Отметки верха сваи		Допустимая нагрузка на сваю, кН		Расчетная нагрузка на сваю, кН	
	до срубки, м	после срубки, м	на сжатие	горизонтальная	на сжатие	горизонтальная
1..60	195,650	194,550	1147	422	980	307

Инженерно-геологический разрез по скважине СКВ 8-р

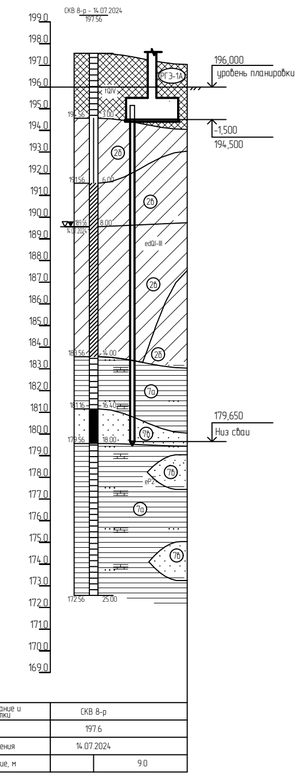

1 За относительную отм. 0.000 принята отметка пола насосной, что соответствует абсолютной отметке 196,000 в Балтийской системе высот.
2 Предельные отклонения свай при забивке не должны превышать нормативных значений приведенных в таблице 12.1 Актуализированная редакция СНиП.
3 Сопряжение свай с ростверком жесткое.
4 Сваи выполнить из бетона класса В35 по прочности, марки W8 по водонепроницаемости, F300 по морозостойкости.
5 Продольная арматура свай Ø25-А500С. Поперечная арматура Ø8-В500.
6 Текстовую часть см. NKNH21002-ПС-ЭБСМ-КР1.1.

Изм.	Кол.уч.	Лист	№док.	Подпись	Дата
Разраб.		Бережная			
Рук. гр.		Сидорин			
Гл. спец.		Семенов			
Н. контр.					

NKNH21002-ПС-ЭБСМ-КР1.2-2601-КЖ-0001

«Строительство производства этилбензола мощностью 350 тыс. тонн в год и производства стирола мощностью 400 тыс. тонн в год», «Строительство производства полистирола мощностью 250 тыс. тонн в год и Строительство общезаводского хозяйства для производства полистирола мощностью 250 тыс. тонн в год и производства этилбензола мощностью 350 тыс. тонн в год и производства стирола мощностью 400 тыс. тонн в год»

Межцеховые комбинированные эстакады за границами установок

Стадия	Лист	Листов
П		1

Эстакада в осях 40-41; 93-94
Схема расположения свай. Инженерно-геологический разрез по скважине СКВ 8-р.

СИБУР НОВЫЕ РЕСУРСЫ

Формат А2

Взам. инв. №

Подп. и дата

Инв. № подл. 00054763

Электронная проверка пройдена

Эстакада в осях 40-41; 93-94

Схема расположения фундаментов

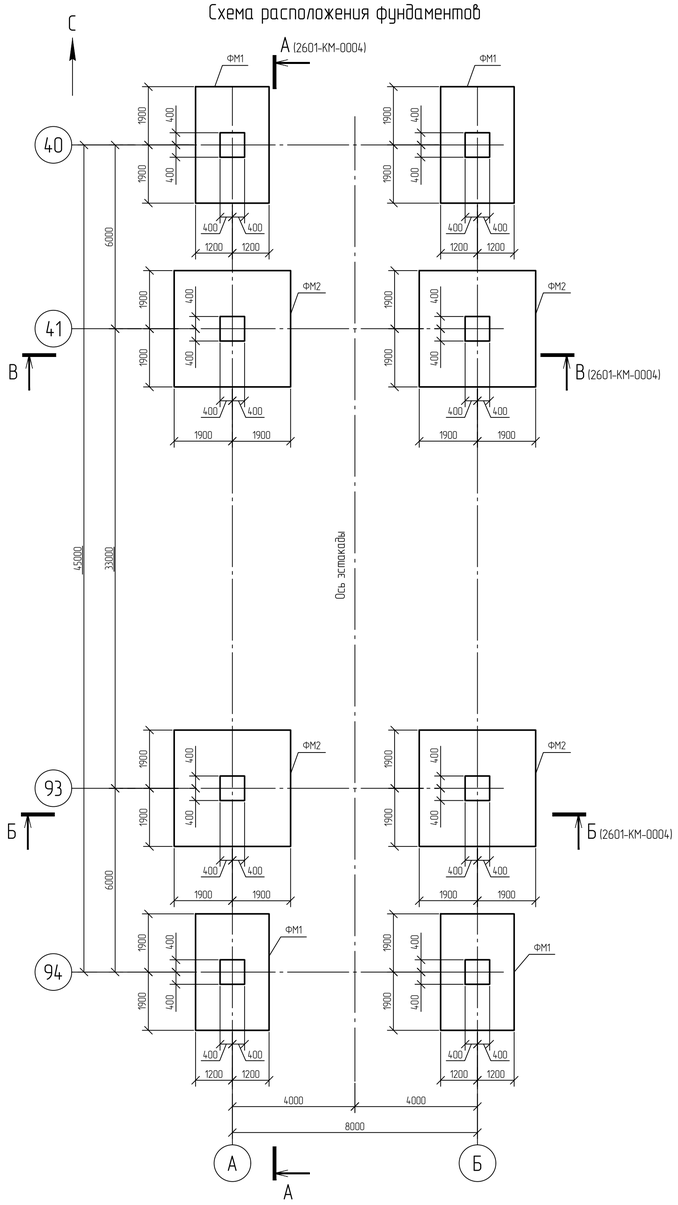

Спецификация к схеме расположения

Поз.	Обозначение	Наименование	Кол	Масса ед. кг.	Примечание
		Фундаменты			
ФМ1		Фундамент ФМ1	4		
ФМ2		Фундамент ФМ2	4		

Фундамент ФМ2

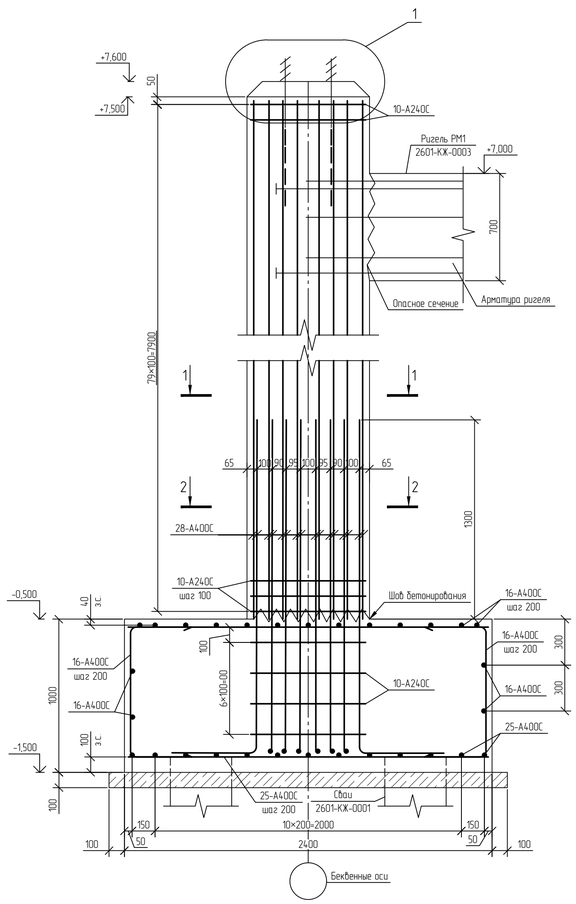

Фундамент ФМ2

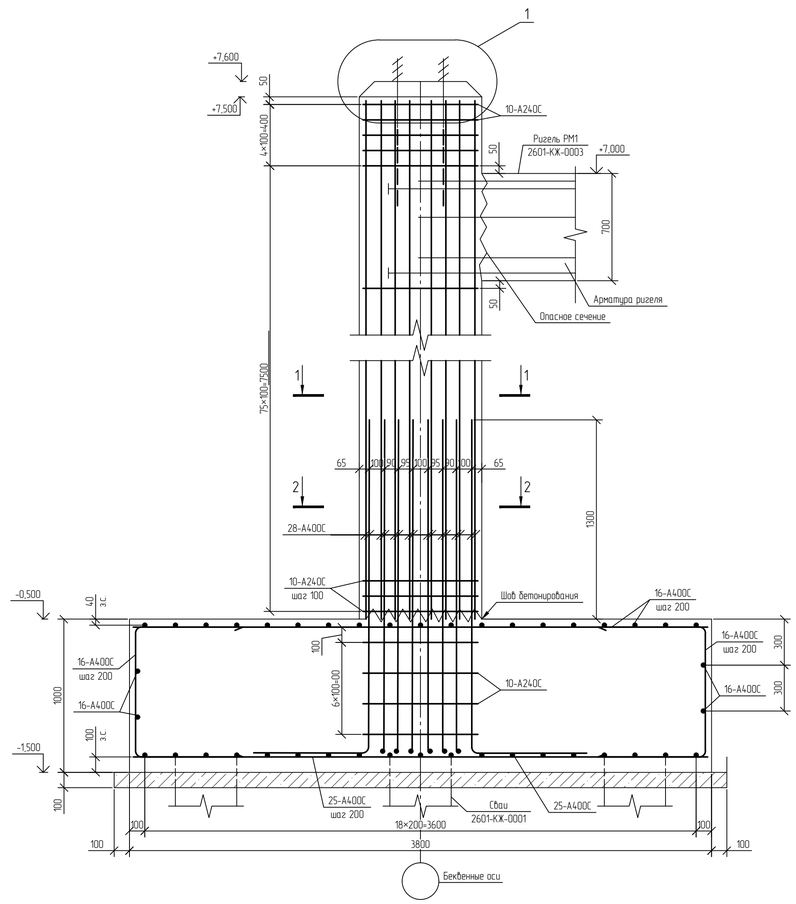

Принятые сокращения

з.с. – защитный слой

1 За относительную отметку 0,000 принята абсолютная отметка 196,000 в Балтийской системе высот.
2 Защитный слой для рабочей арматуры фундаментов – 40 мм.
3 В местах пересечения арматурные стержни перевязывать вязальной проволокой диаметром 1,0-1,5 мм согласно ГОСТ 10922-2012.
4 Поверхность рабочих швов бетонирования в фундаменте должна быть перпендикулярна оси бетонируемых колонн. Возобновление бетонирования допускается производить по достижении бетоном прочности не менее 1,5 МПа (проверку производить согласно ГОСТ 22690-2015).
5 Перед началом бетонирования рабочих швов очистить от грязи металлическими щетками и продуть струей сжатого воздуха.
6 Монтажную подливку под стальные колонны выполнять безусадочным раствором на цементной основе толщиной 100 мм. Начальная прочность на сжатие (7 дней) не менее 50 МПа.
7 Монолитные железобетонные фундаменты и колонны выполнить из бетона класса В30 по прочности, марки W8 по водонепроницаемости, F300 по морозостойкости.
8 Текстовую часть см. NKNH21002-ПС-ЭБСМ-КР1.1.

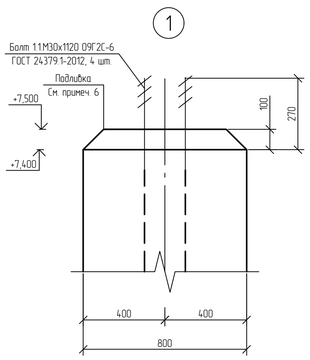

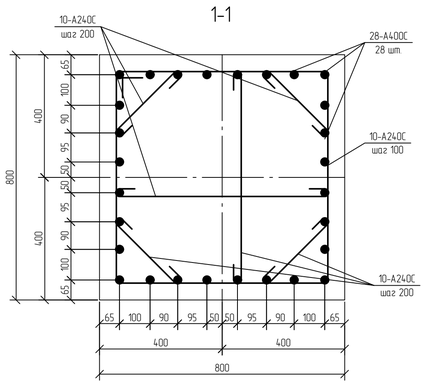

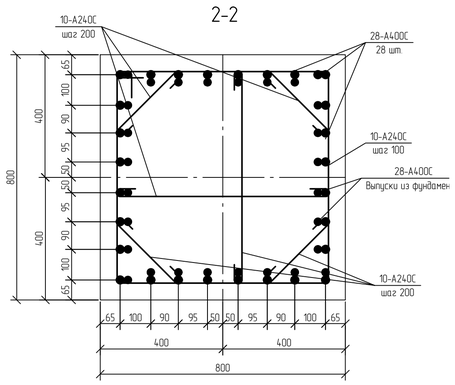

						NKNH21002-ПС-ЭБСМ-КР1.2-2601-КЖ-0002	
						«Строительство производства этилбензола мощностью 350 тыс. тонн в год и производства стирола мощностью 400 тыс. тонн в год», «Строительство производства полистирола мощностью 250 тыс. тонн в год и Строительство общеобменного хозяйства для производства полистирола мощностью 250 тыс. тонн в год и производства этилбензола мощностью 350 тыс. тонн в год и производства стирола мощностью 400 тыс. тонн в год»	
Изм.	Кол.уч.	Лист	№док.	Подпись	Дата		
Разраб.		Бережная				Межцеховые комбинированные эстакады за границами установок	Стадия: П; Лист: ; Листов: 1
Рук. гр.		Сидорин					
Гл. спец.		Семенов					
Н. контр.						Эстакада в осях 40-41; 93-94. Схема расположения фундаментов. Фундаменты ФМ1, ФМ2	СИБУР НОВЫЕ РЕСУРСЫ

Инв. № подл. 00054763 | Подп. и дата | Взам. инв. №

NKNH21002-ПС-ЭБСМ-КР1.2-2601-КЖ-0002_0_0_RU.dwg

Формат А1

Эстакада в осях 40-41; 93-94

Схема расположения ригелей на отм. +7,000

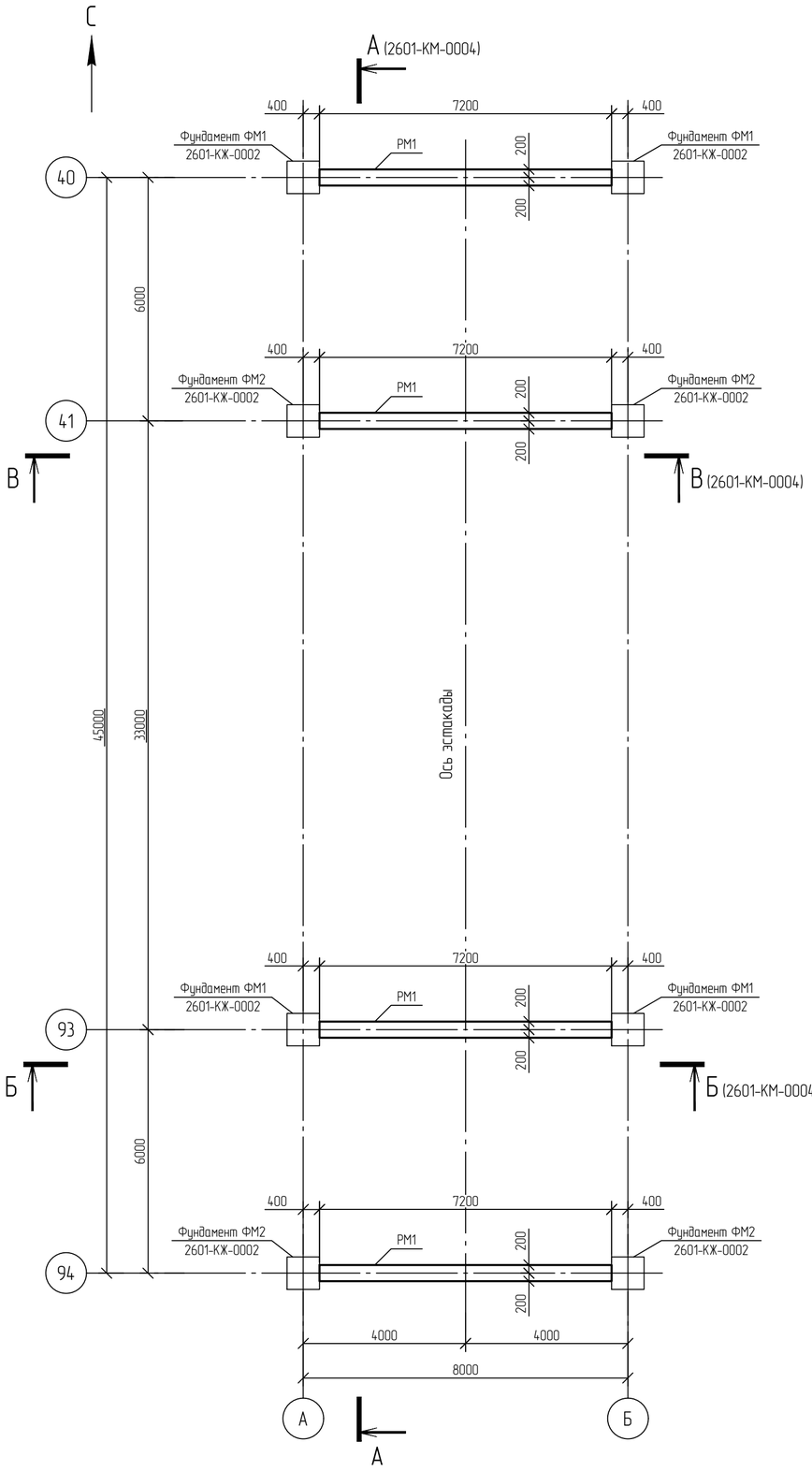

Спецификация к схеме расположения

Поз.	Обозначение	Наименование	Кол.	Масса ед. кг.	Примечание
		Ригели			
РМ1		Ригель РМ1	4		

Ригель РМ1

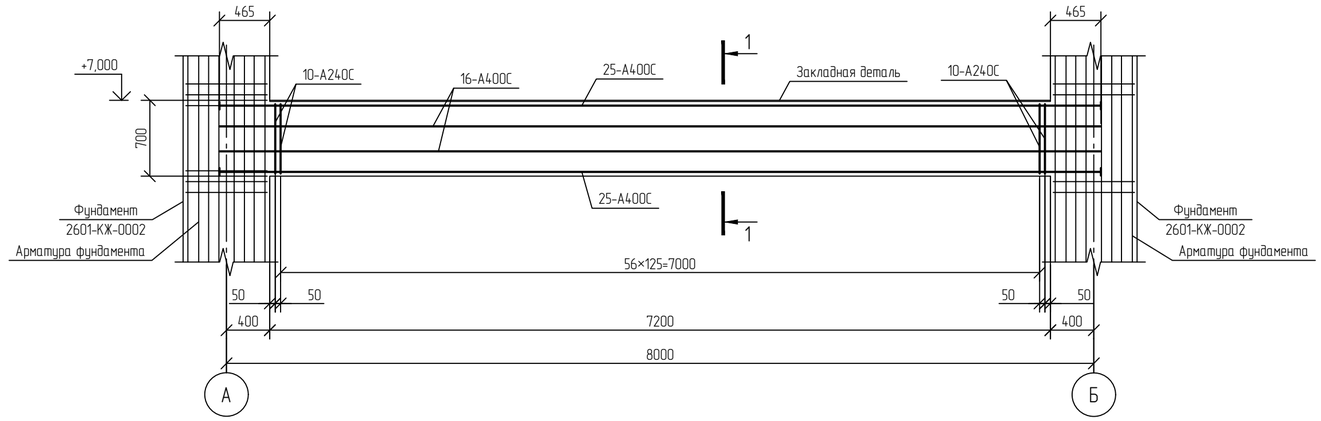

1-1

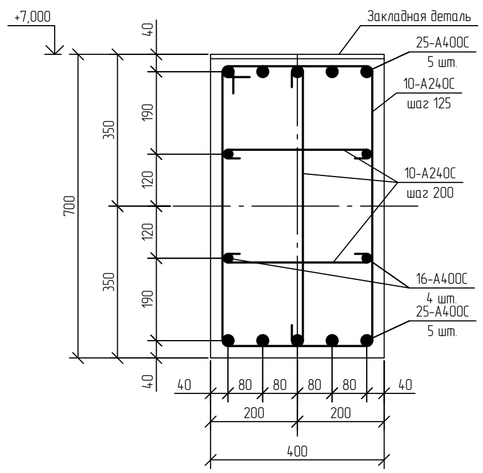

1 Текстовую часть см. NKNH21002-ПС-ЭБСМ-КР1.1.
2 За относительную отметку 0,000 принята абсолютная отметка 196,000 в Балтийской системе высот.
3 В местах пересечения арматурные стержни перевязывать вязальной проволокой диаметром 1,0-1,5 мм согласно ГОСТ 10922-2012.
4 Железобетонные ригели выполнить из бетона В30 по прочности, марки W8 по водонепроницаемости, F200 по морозостойкости.

Изм.	Кол.уч.	Лист	№док.	Подпись	Дата
Разраб.		Бережная			
Рук. гр.		Сидорин			
Гл. спец.		Семенов			
Н. контр.					

NKNH21002-ПС-ЭБСМ-КР1.2-2601-КЖ-0003

«Строительство производства этилбензола мощностью 350 тыс. тонн в год и производства стирола мощностью 400 тыс. тонн в год», «Строительство производства полистирола мощностью 250 тыс. тонн в год и Строительство общезаводского хозяйства для производства полистирола мощностью 250 тыс. тонн в год и производства этилбензола мощностью 350 тыс. тонн в год и производства стирола мощностью 400 тыс. тонн в год»

Межцеховые комбинированные эстакады за границами установок	Стадия	Лист	Листов
	П		1

Эстакада в осях 40-41; 93-94
Схема расположения ригелей на отм. +7,000
Ригель РМ1

СИБУР НОВЫЕ РЕСУРСЫ

Формат А2

Взам. инв. №

Подп. и дата

Инв. № подл. 00054763

Электронная версия создана

NKNH21002-ПС-ЭБСМ-КР1.2-2601-КЖ-0003_0_0_RU.dwg

NMB

Эстакада в осях 50-53

Схема расположения фундаментов

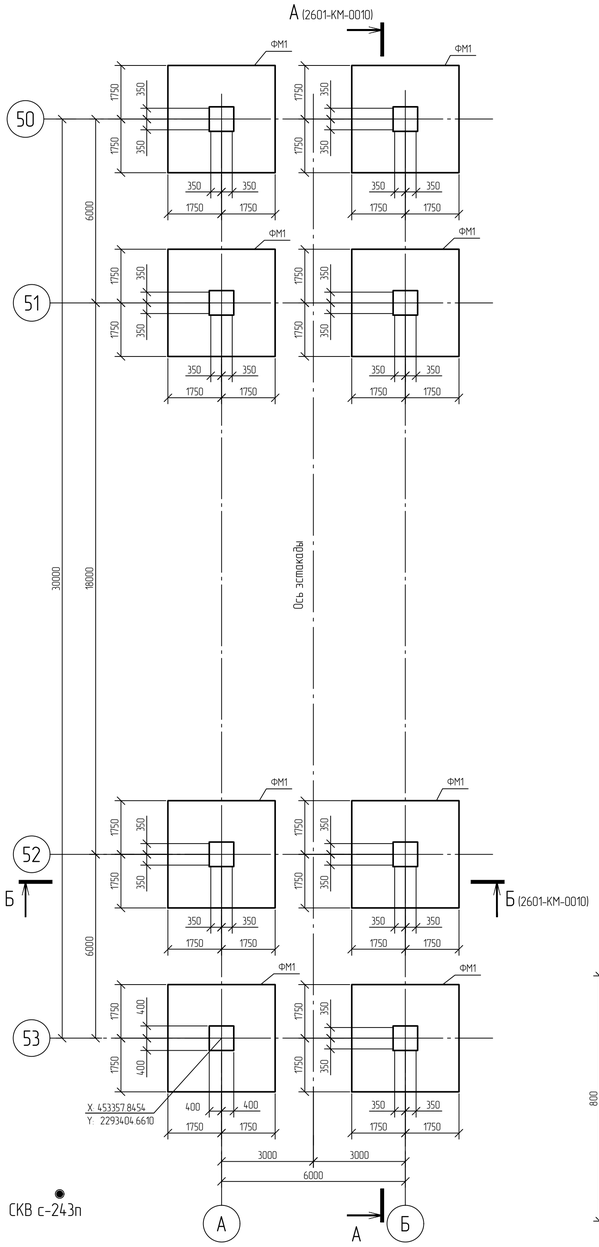

Фундамент ФМ1

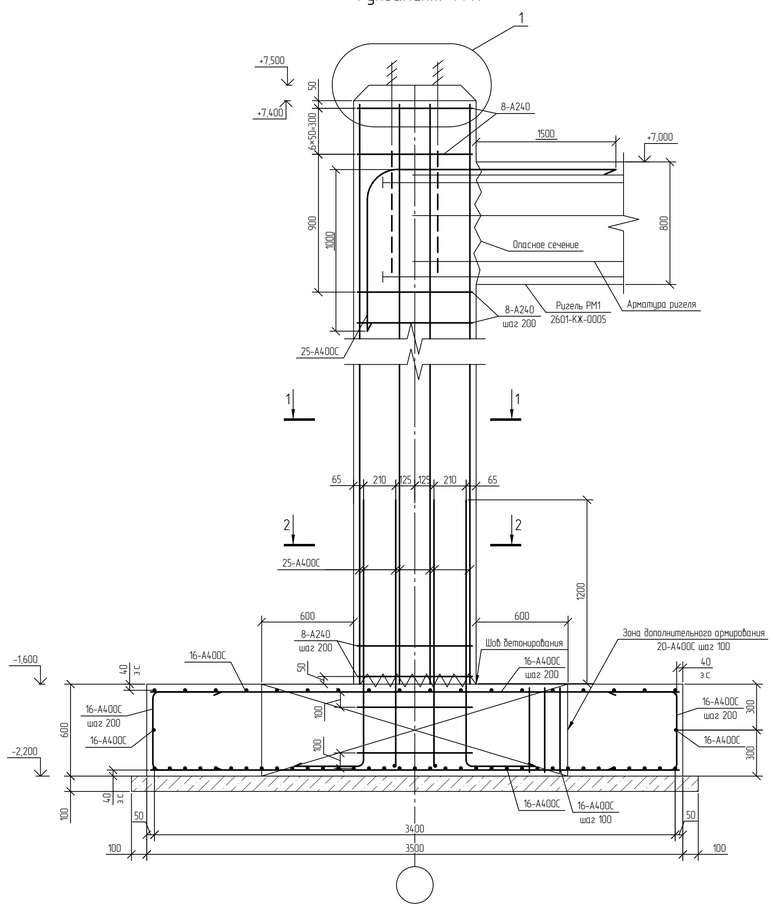

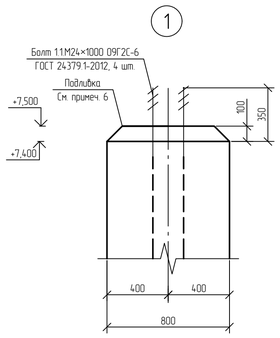

1-1

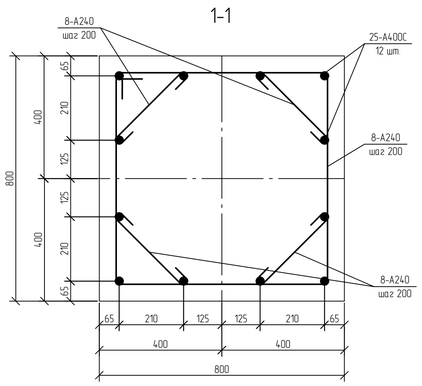

2-2

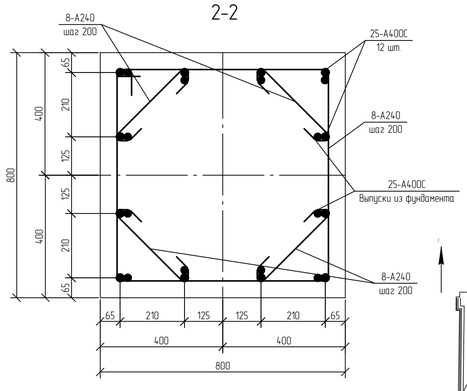

Расчетная схема ФМ1

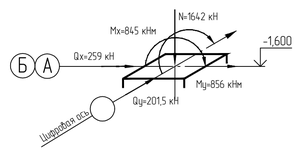

Условные обозначения

●с-243п номер скважины

Принятые сокращения

з.с. – защитный слой

Ситуационный план

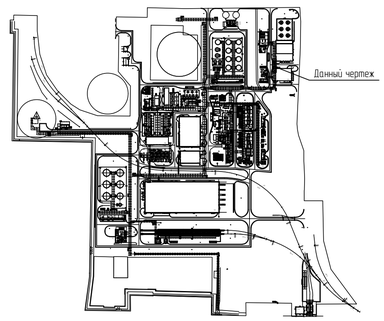

Спецификация к схеме расположения

Поз.	Обозначение	Наименование	Кол	Масса ед. кг.	Примечание
		Фундаменты			
ФМ1		Фундамент ФМ1	8		

Инженерно-геологический разрез по скважине СКВ с-243п

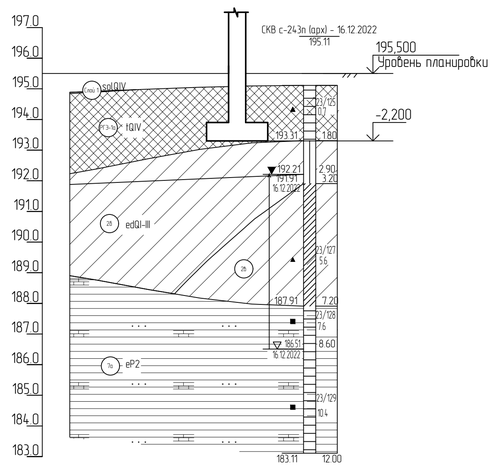

Наименование и N выработки	СКВ с-243п (арх)	
Абс. отм. устья, м	195.1	
Дата бурения	16.12.2022	
Расстояние, м	24.4	

Нормативные характеристики физико-механических свойств грунтов

Номер ИГЭ, РГЭ	Условное обозначение	Характеристика грунтов	Плотность, г/см³	Удельное сцепление, кПа	Угол внутреннего трения, °	Модуль деформации, МПа
			ρ	c	φ	E
РГЭ-1а		Насыпной грунт - суглинок тяжелый пылеватый, глина легкая пылеватая с прослоями песка мелкого, с примесью органического вещества полутвердые, тугопластичные (IQ_{IV})	1,94	36	23	12,1
ИГЭ-2б		Суглинок тяжелый пылеватый тугопластичный, с примесью органического вещества (edQ_{I-III})	1,95	29	20	7,5
ИГЭ-7а		Глина легкая пылеватая полутвердая (аргиллит выветрелый), с прослоями песка (выветрелый песчаник), с редкими прослоями щебня известняка (eP_2)	1,93	57	18	17,7
ИГЭ-2б		Суглинок тяжелый, пылеватый, мягкопластичный (edQ_{I-III})	1,92	21	18	5,2

1 За относительную отметку 0,000 принята абсолютная отметка 195,500 в Балтийской системе высот.
2 Защитный слой для рабочей арматуры фундаментов - 40 мм.
3 В местах пересечения арматурные стержни перевязывать вязальной проволокой диаметром 1,0-1,5 мм согласно ГОСТ 10922-2012.
4 Поверхность рабочих швов бетонирования в фундаменте должна быть перпендикулярна оси бетонируемых колонн. Возобновление бетонирования допускается производить по достижении бетоном прочности не менее 1,5 МПа (проверку производить согласно ГОСТ 22690-2015).
5 Перед началом бетонирования рабочих швов очистить от грязи металлическими щетками и продуть струей сжатого воздуха.
6 Монтажную подливку под стальные колонны выполнять безусадочным раствором на цементной основе толщиной 100 мм. Начальная прочность на сжатие (7 дней) не менее 50 МПа.
7 Монолитные железобетонные фундаменты выполнить из бетона класса В30 по прочности, марки W8 по водонепроницаемости, F300 по морозостойкости.
8 Текстовую часть см. NKNH21002-ПС-ЭБСМ-КР1.1.

Изм.	Кол.уч.	Лист	№док.	Подпись	Дата
Разраб.		Березкин			
Рук. гр.		Сидорин			
Гл. спец.		Семенов			
Н. контр.					

NKNH21002-ПС-ЭБСМ-КР1.2-2601-КЖ-0004

«Строительство производства эпитаксиала мощностью 350 тыс. тонн в год и производства стирола мощностью 400 тыс. тонн в год». «Строительство производства полистирола мощностью 250 тыс. тонн в год и Строительство общехозяйского хозяйства для производства полистирола мощностью 250 тыс. тонн в год и производства эпитаксиала мощностью 350 тыс. тонн в год и производства стирола мощностью 400 тыс. тонн в год»

Межцеховые комбинированные эстакады за границами установок

Стадия	Лист	Листов
П		1

Эстакада в осях 50-53
Схемы расположения фундаментов
Фундамент ФМ1. Инженерно-геологический разрез по скважине СКВ с-243п

СИБУР НОВЫЕ РЕСУРСЫ

Взам. инв. №	
Подп. и дата	
Инв. № подл.	00054763

NKNH21002-ПС-ЭБСМ-КР1.2-2601-КЖ-0004_0_0_RU.dwg

Формат А1

Электронная версия создана

Схема расположения ригелей на отм. +7,000

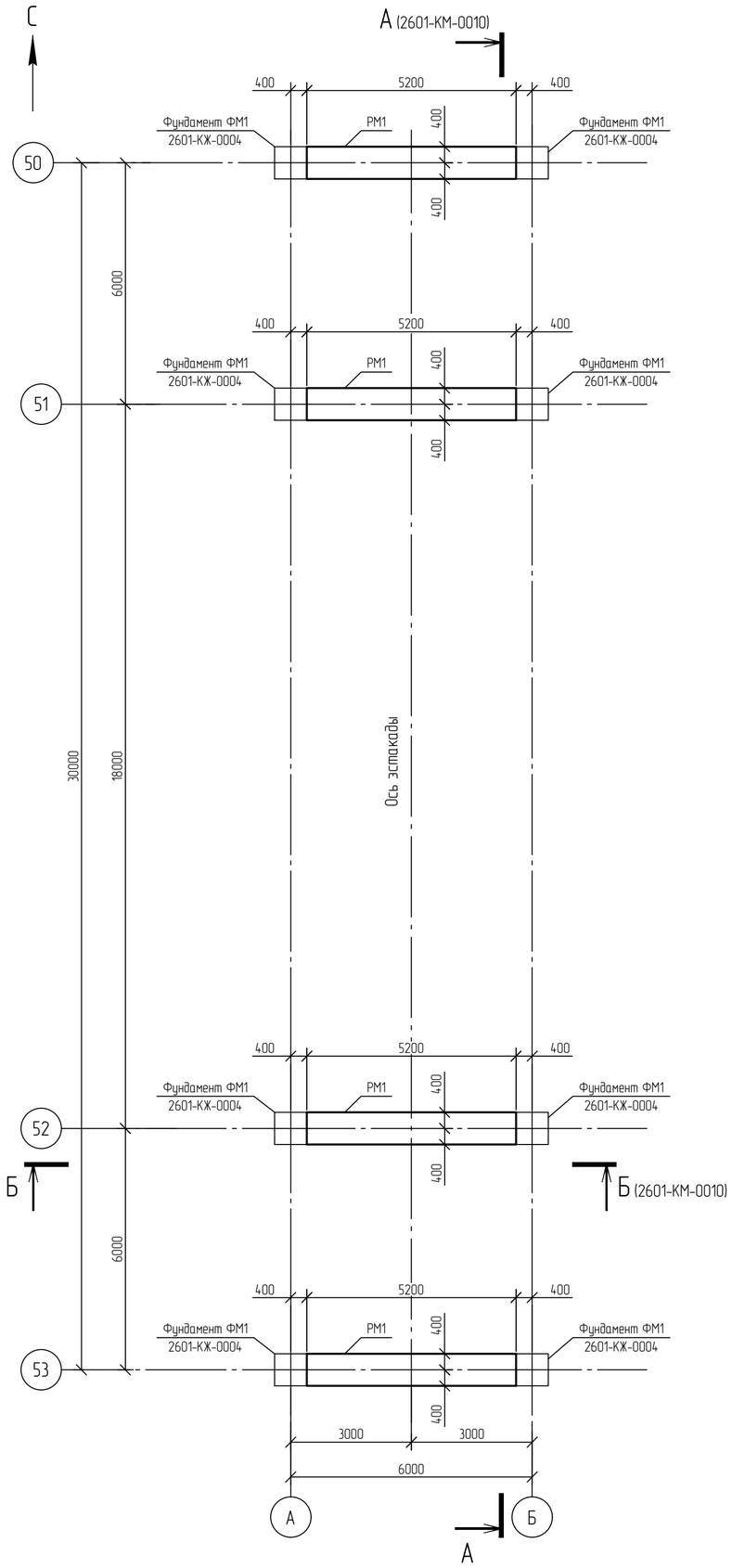

Эстакада в осях 50-53

Спецификация к схеме расположения

Поз.	Обозначение	Наименование	Кол.	Масса ед. кг.	Примечание
		Ригели			
РМ1		Ригель РМ1	4		

Ригель РМ1

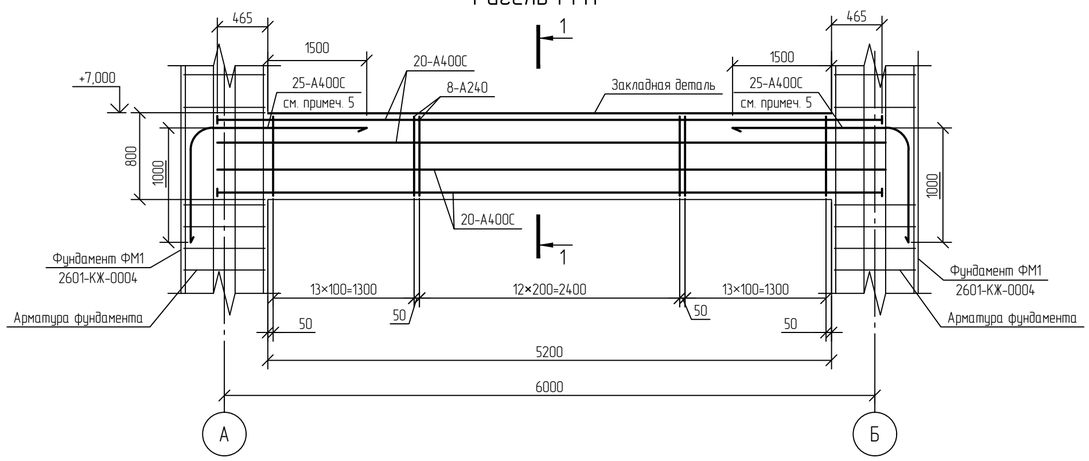

1-1

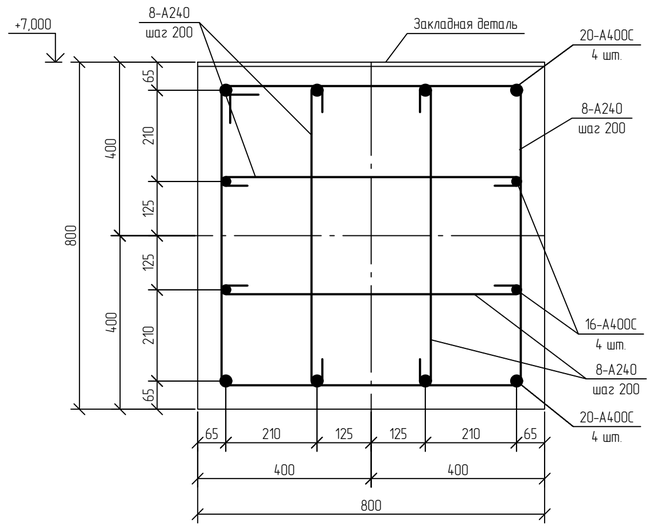

1 Текстовую часть см. NKNH21002-ПС-ЭБСМ-КР1.1.
2 За относительную отметку 0,000 принята абсолютная отметка 195,500 в Балтийской системе высот.
3 В местах пересечения арматурные стержни перевязывать вязальной проволокой диаметром 1,0-1,5 мм согласно ГОСТ 10922-2012.
4 Железобетонные ригели выполнить из бетона В30 по прочности, марки W8 по водонепроницаемости, F200 по морозостойкости.
5 Длина анкеровки арматуры в тело балки и колонны минимум 1500 мм.

Изм.	Кол.уч.	Лист	№док.	Подпись	Дата
Разраб.		Бережная			
Рук. гр.		Сидорин			
Гл. спец.		Семенов			
Н. контр.					

NKNH21002-ПС-ЭБСМ-КР1.2-2601-КЖ-0005

«Строительство производства этилбензола мощностью 350 тыс. тонн в год и производства стирола мощностью 400 тыс. тонн в год», «Строительство производства полистирола мощностью 250 тыс. тонн в год и Строительство общезаводского хозяйства для производства полистирола мощностью 250 тыс. тонн в год и производства этилбензола мощностью 350 тыс. тонн в год и производства стирола мощностью 400 тыс. тонн в год»

Межцеховые комбинированные эстакады за границами установок	Стадия	Лист	Листов
	П		1
Эстакада в осях 50-53 Схема расположения ригелей на отм. +7,000 Ригель РМ1	СИБУР НОВЫЕ РЕСУРСЫ		

NKNH21002-ПС-ЭБСМ-КР1.2-2601-КЖ-0005_0_0_RU.dwg

Формат А2

Взам. инв. №

Подп. и дата

Инв. № подл. 00054763

Электронная проверка пройдена

Эстакада в осях 219...224

Схема расположения фундаментов и колонн

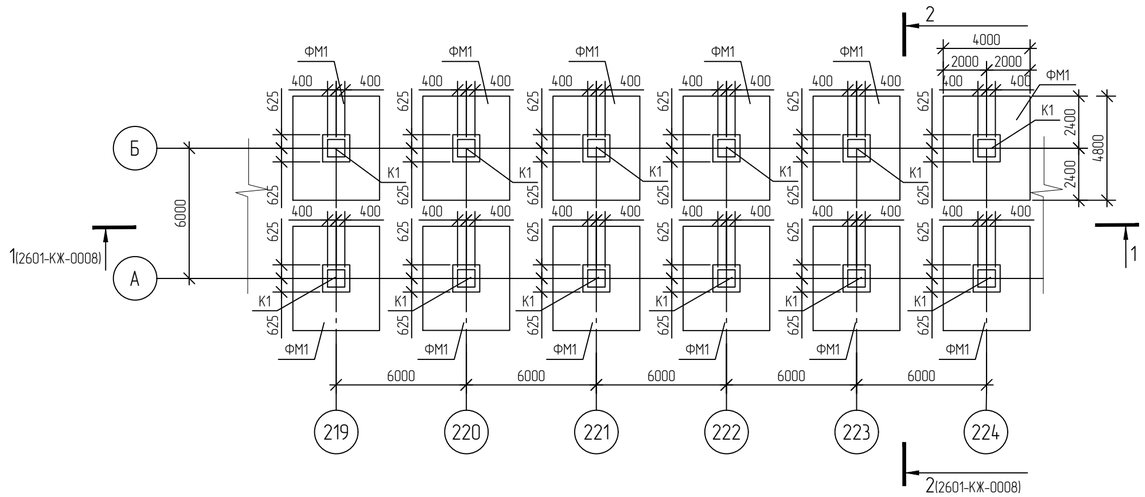

Инженерно-геологический разрез скважине 242

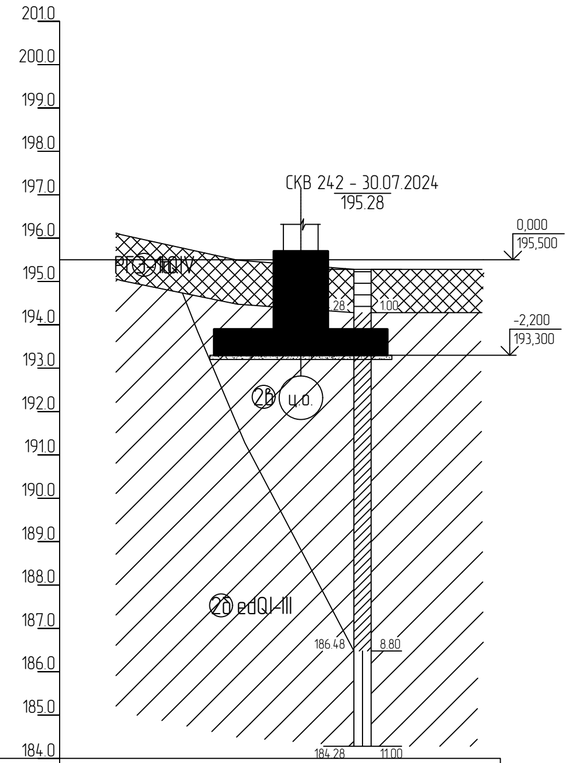

Наименование и N выработки	СКВ 242	
Абс. отм. устья, м	195.3	
Дата бурения	30.07.2024	
Расстояние, м	95.9	

Нормативные характеристики физико-механических свойств грунтов

Номер ИГЭ, РГЭ	Условное обозначение	Характеристика грунтов	Плотность, г/см³	Удельное сцепление, кПа	Угол внутреннего трения, °	Модуль деформации, МПа
			ρ	c	φ	E
РГЭ-1а		Насыпной грунт - суглинок тяжелый пылеватый, глина легкая пылеватая с прослоями песка мелкого, с примесью органического вещества полутвердые, тугопластичные (tQ_{IV})	1,94	36	23	12,1
ИГЭ-2б		Суглинок тяжелый пылеватый тугопластичный. с примесью органического вещества edQI-III	1,92	21	16	4.5
ИГЭ-2б		Суглинок тяжелый пылеватый мягкопластичный. с примесью органического вещества edQI-III	1,95	29	20	7.5

Ситуационный план

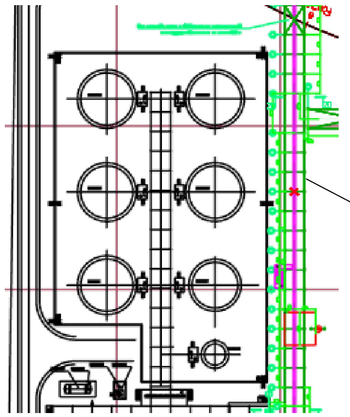

2601. Эстакада. Участок 3 в осях 219-224

Спецификация

Поз.	Обозначение	Наименование	Кол.	Масса, ед., кг	Приме-чание
ФМ1	КЖ-0002	Фундамент ФМ1	12		
К1	КЖ-0002	Колонна К1	12		

Изм.	Кол.уч.	Лист	N°док.	Подпись	Дата	NKNH21002-ПС-ЭБСМ-КР1.2-2601-КЖ-0006		
Разраб.		Кича				«Строительство производства этилбензола мощностью 350 тыс. тонн в год и производства стирола мощностью 400 тыс. тонн в год», «Строительство производства полистирола мощностью 250 тыс. тонн в год и Строительство общезаводского хозяйства для производства полистирола мощностью 250 тыс. тонн в год и производства этилбензола мощностью 350 тыс. тонн в год и производства стирола мощностью 400 тыс. тонн в год»		
Рук. гр.		Сидорин				Межцеховые комбинированные эстакады за границами установок	Стадия: П	Лист:	Листов:
Гл. спец.		Семенов							
Н. контр.						Эстакада в осях 219...224. Схема расположения фундаментов и колонн. Инженерно-геологический разрез скважине 242	СИБУР НОВЫЕ РЕСУРСЫ	

Взам. инв. N°

Подп. и дата

Инв. N° подл. 00054763

NKNH21002-ПС-ЭБСМ-КР1.2-2601-КЖ-0006_0_0_RU.dwg

Формат А2

Электронная подпись пройдена

NMB

Эстакада в осях 219...224

Схема расположения монолитных ригелей Р1

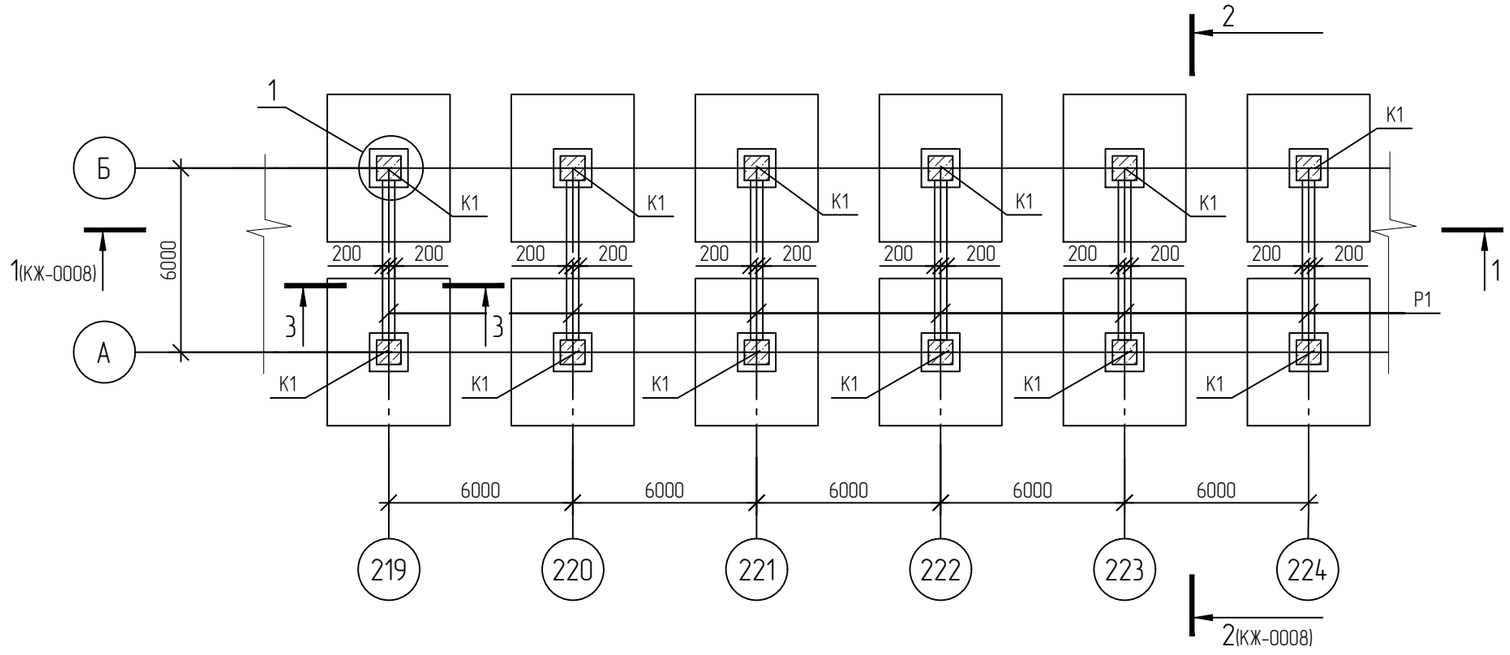

3-3. Опалубка

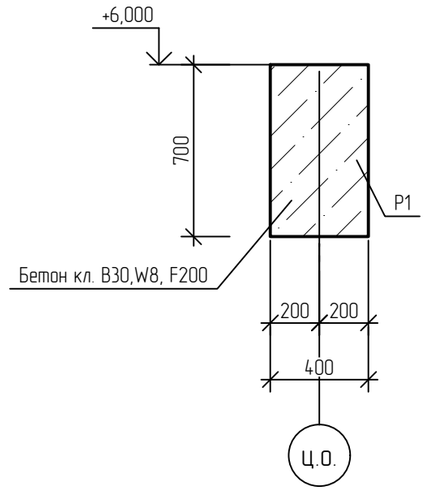

3-3. Армирование

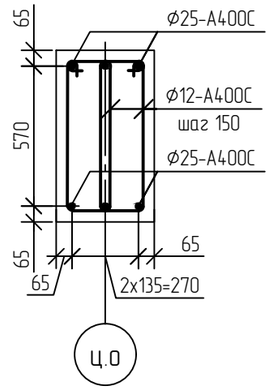

1

Анкеровка арматуры ригеля

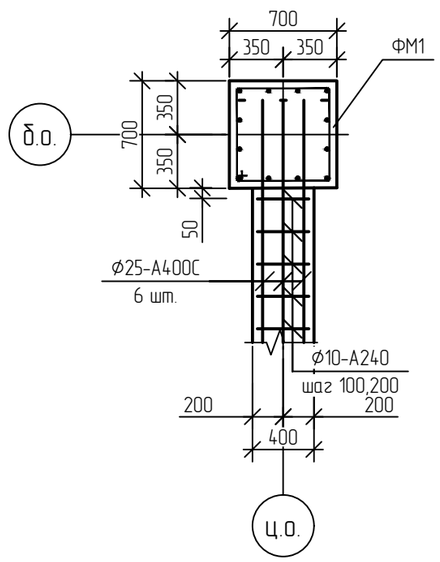

1. За относительную отм. 0.000 принята абсолютная отметка 195.50 в Балтийской системе высот.

						NKNH21002-ПС-ЭБСМ-КР1.2-2601-КЖ-0007
						«Строительство производства этилбензола мощностью 350 тыс. тонн в год и производства стирола мощностью 400 тыс. тонн в год», «Строительство производства полистирола мощностью 250 тыс. тонн в год и Строительство общезаводского хозяйства для производства полистирола мощностью 250 тыс. тонн в год и производства этилбензола мощностью 350 тыс. тонн в год и производства стирола мощностью 400 тыс. тонн в год»
Изм.	Кол.уч.	Лист	N°док.	Подпись	Дата	
Разраб.		Кича				Межцеховые комбинированные эстакады за границами установок
Рук. гр.		Сидорин				
Гл. спец.		Семенов				
						Эстакада в осях 219...224. Схема расположения монолитных ригелей Р1. Узел 1
Н. контр.						

Стадия	Лист	Листов
П		

СИБУР НОВЫЕ РЕСУРСЫ

Взам. инв. N°

Подп. и дата

Инв. N° подл. 00054763

NKNH21002-ПС-ЭБСМ-КР1.2-2601-КЖ-0007_0_0_RU.dwg

Формат А3

Электронная проверка пройдена

NMB

Эстакада в осях 219...224

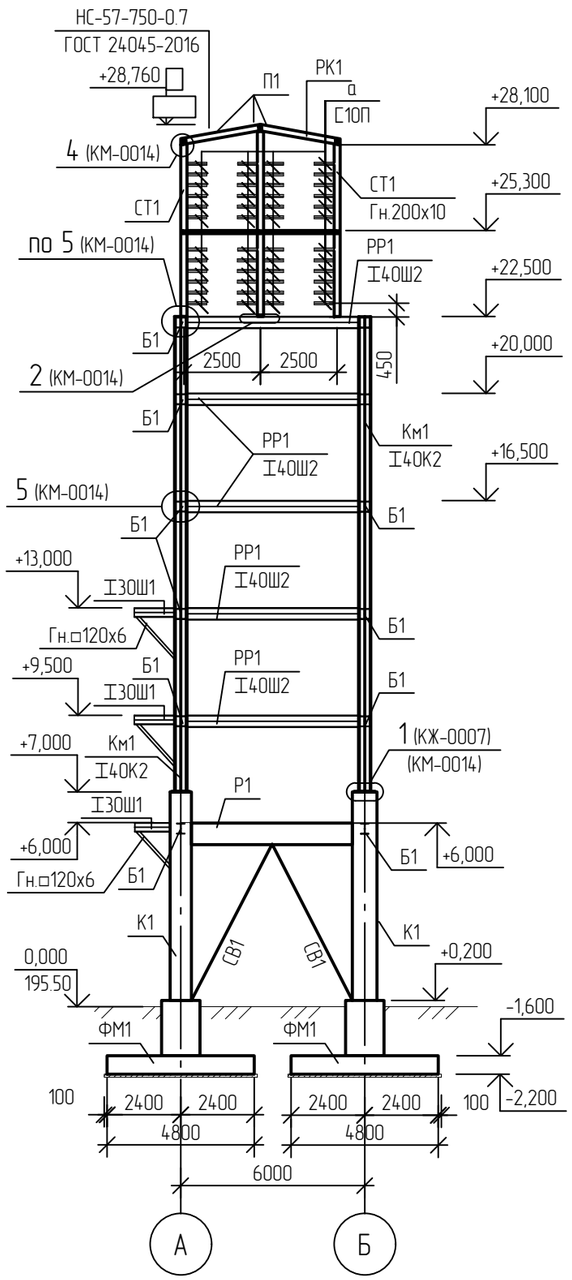

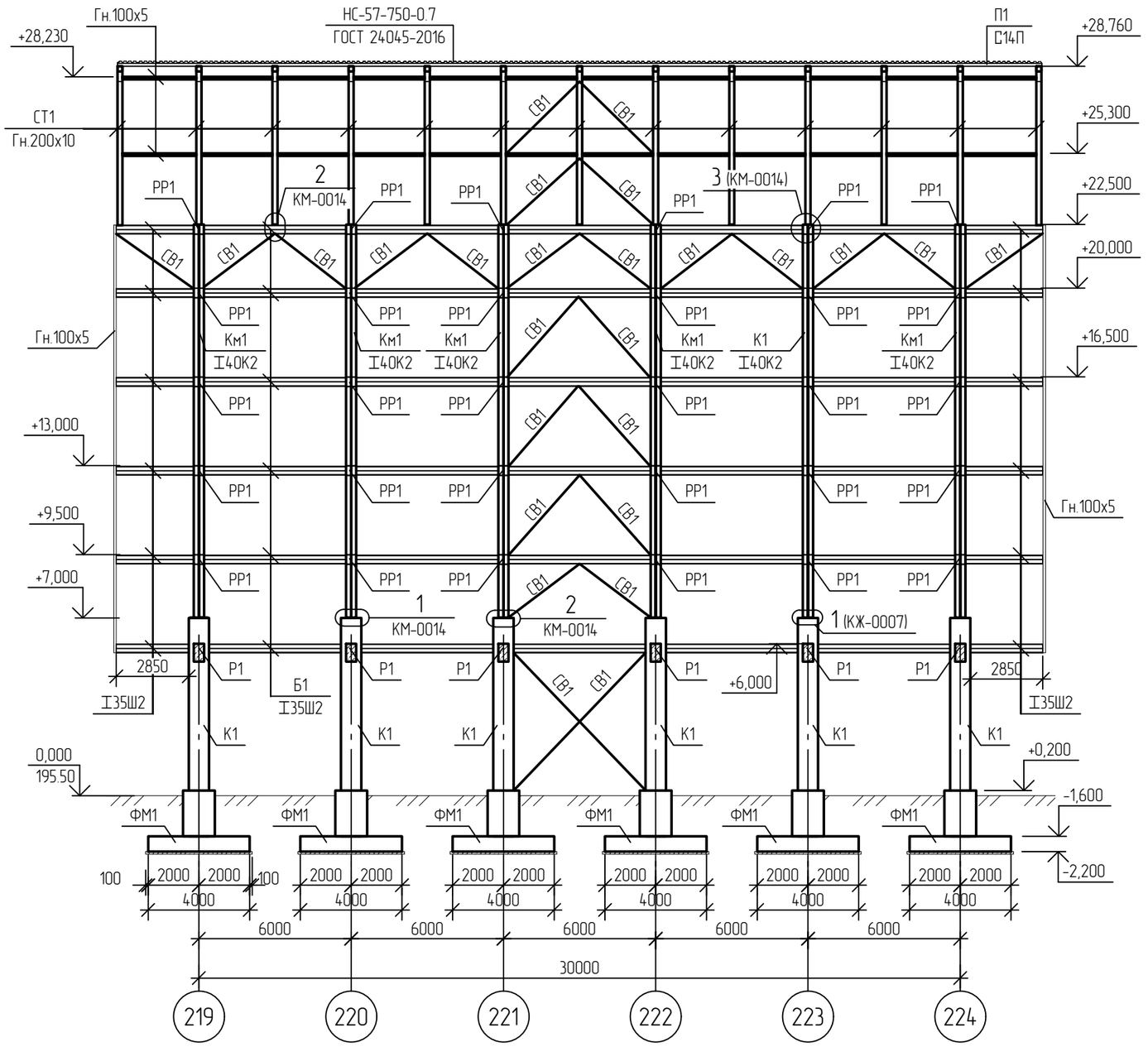

1. За относительную отм. 0.000 принята абсолютная отметка 195.50 в Балтийской системе высот.

Взам. инв. №	
Подп. и дата	
Инв. № подл.	00054763

Изм.	Кол.уч.	Лист	N°док.	Подпись	Дата
Разраб.		Кича			
Рук. гр.		Сидорин			
Гл. спец.		Семенов			
Н. контр.					

NKNH21002-ПС-ЭБСМ-КР1.2-2601-КЖ-0008

«Строительство производства этилбензола мощностью 350 тыс. тонн в год и производства стирола мощностью 400 тыс. тонн в год», «Строительства производства полистирола мощностью 250 тыс. тонн в год и Строительство общезаводского хозяйства для производства полистирола мощностью 250 тыс. тонн в год и производства этилбензола мощностью 350 тыс. тонн в год и производства стирола мощностью 400 тыс. тонн в год»

Межцеховые комбинированные эстакады за границами установок

Стадия	Лист	Листов
П		1

Эстакада в осях 219...224. Сечения 1-1, 2-2

СИБУР НОВЫЕ РЕСУРСЫ

NKNH21002-ПС-ЭБСМ-КР1.2-2601-КЖ-0008_0_0_RU.dwg

Формат А3

Эстакада в осях 219...224

Фундамент ФМ1

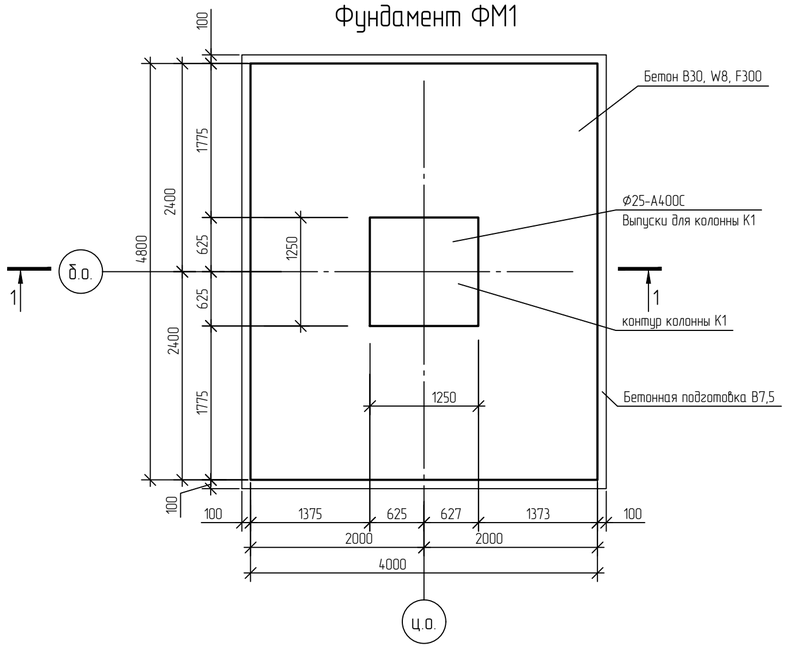

1-1. Армирование

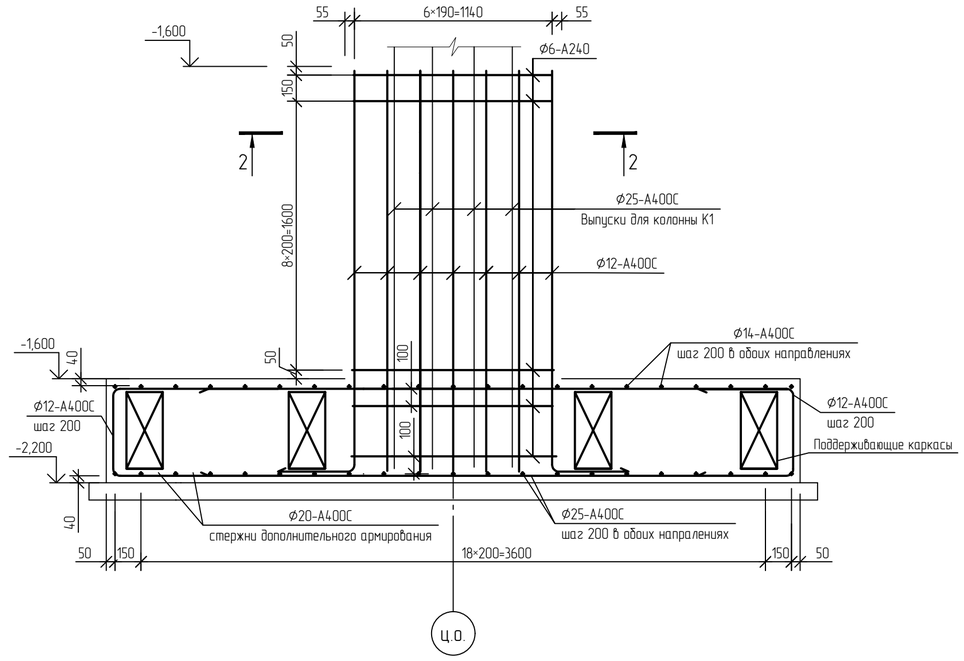

1-1. Опалубка

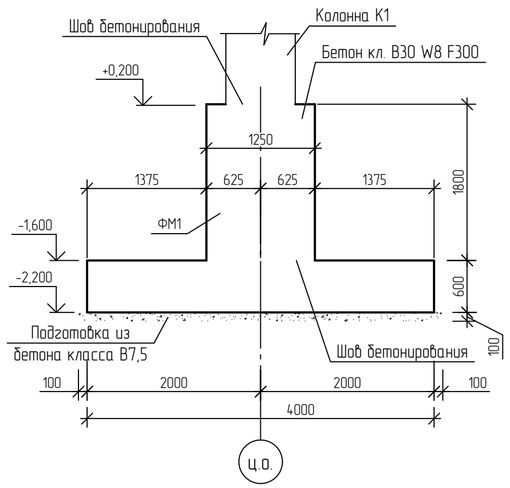

2-2

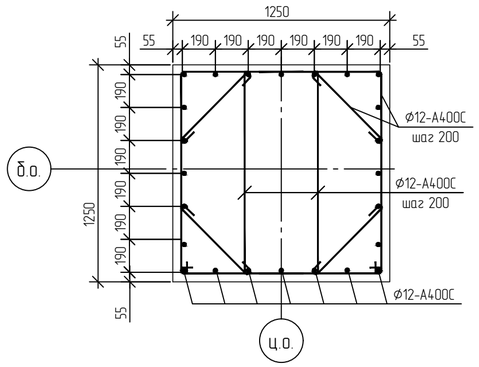

Расчетная схема ФМ1

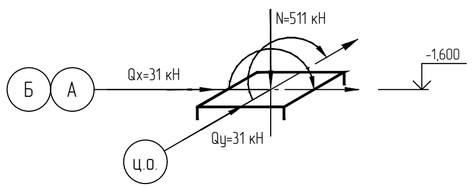

1. За относительную отм. 0.000 принята абсолютная отметка 195.50 в Балтийской системе высот.
2. Защитный слой для рабочей арматуры фундаментов 40 мм.
3. В местах пересечения арматурные стержни перевязывать вязальной проволокой диаметром 1,0-1,5 мм согласно ГОСТ 10922-2012..
4. Поверхность рабочих швов бетонирования в фундаменте должна быть перпендикулярна оси бетонируемых колонн. Возобновление бетонирования допускается производить по достижении бетоном прочности не менее 1,5 МПа (проверку производить согласно ГОСТ 22690-2015).
5. Перед началом бетонирования рабочий шов очистить от грязи металлическими щетками и продуть струей сжатого воздуха.
6. Монтажную подливку под стальные колонны выполнять безусадочным раствором на цементной основе толщиной 50 мм. Начальная прочность на сжатие (7 дней) не менее 50 МПа.
7. Фундамент ФМ1 замаркирован на л.2601-КЖ-0005.

Изм.	Кол.уч.	Лист	№док.	Подпись	Дата
Разраб.		Бережная			
Рук. гр.		Сидарин			
Гл. спец.		Семенов			
Н. контр.					

NKNH21002-ПС-ЭБСМ-КР1.2-2601-КЖ-0009

«Строительство производства этилбензола мощностью 350 тыс. тонн в год и производства стирола мощностью 400 тыс. тонн в год», «Строительство производства полистирола мощностью 250 тыс. тонн в год и Строительство общезаводского хозяйства для производства полистирола мощностью 250 тыс. тонн в год и производства этилбензола мощностью 350 тыс. тонн в год и производства стирола мощностью 400 тыс. тонн в год»

Межцеховые комбинированные эстакады за границами установок

Стадия	Лист	Листов
П		1

Эстакада в осях 219...224. Фундамент ФМ1. Сечения 1-1, 2-2

СИБУР НОВЫЕ РЕСУРСЫ

Взам. инв. №

Подп. и дата

Инв. № подл. 00054763

NKNH21002-ПС-ЭБСМ-КР1.2-2601-КЖ-0009_0_0_RU.dwg

Формат А2

Электронная подпись пройдена
1 9 2 0 9 6 6 1 8 5

NMB

Эстакада в осях 219...224

Колонна К1. Опалубка

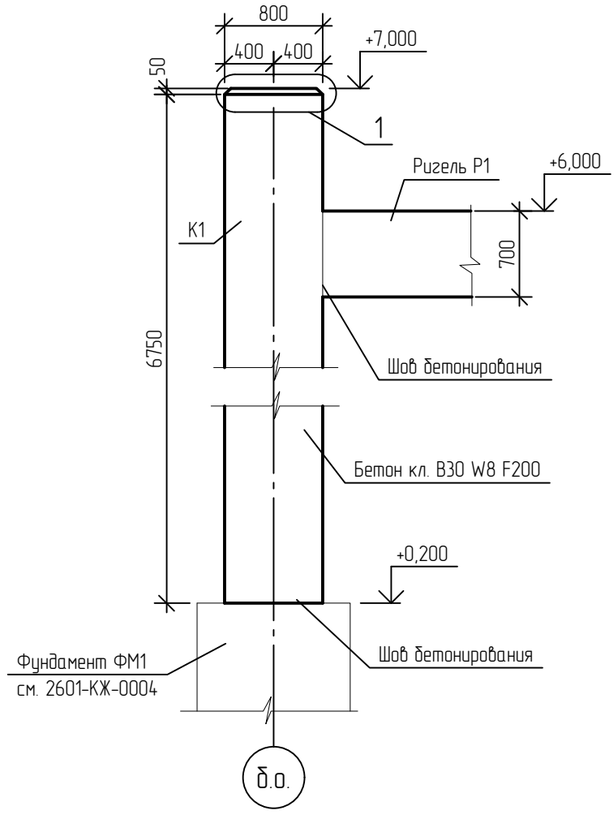

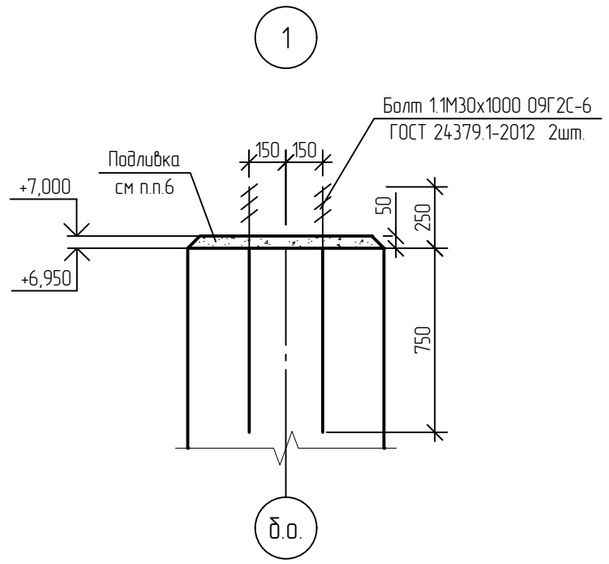

Колонна К1. Армирование

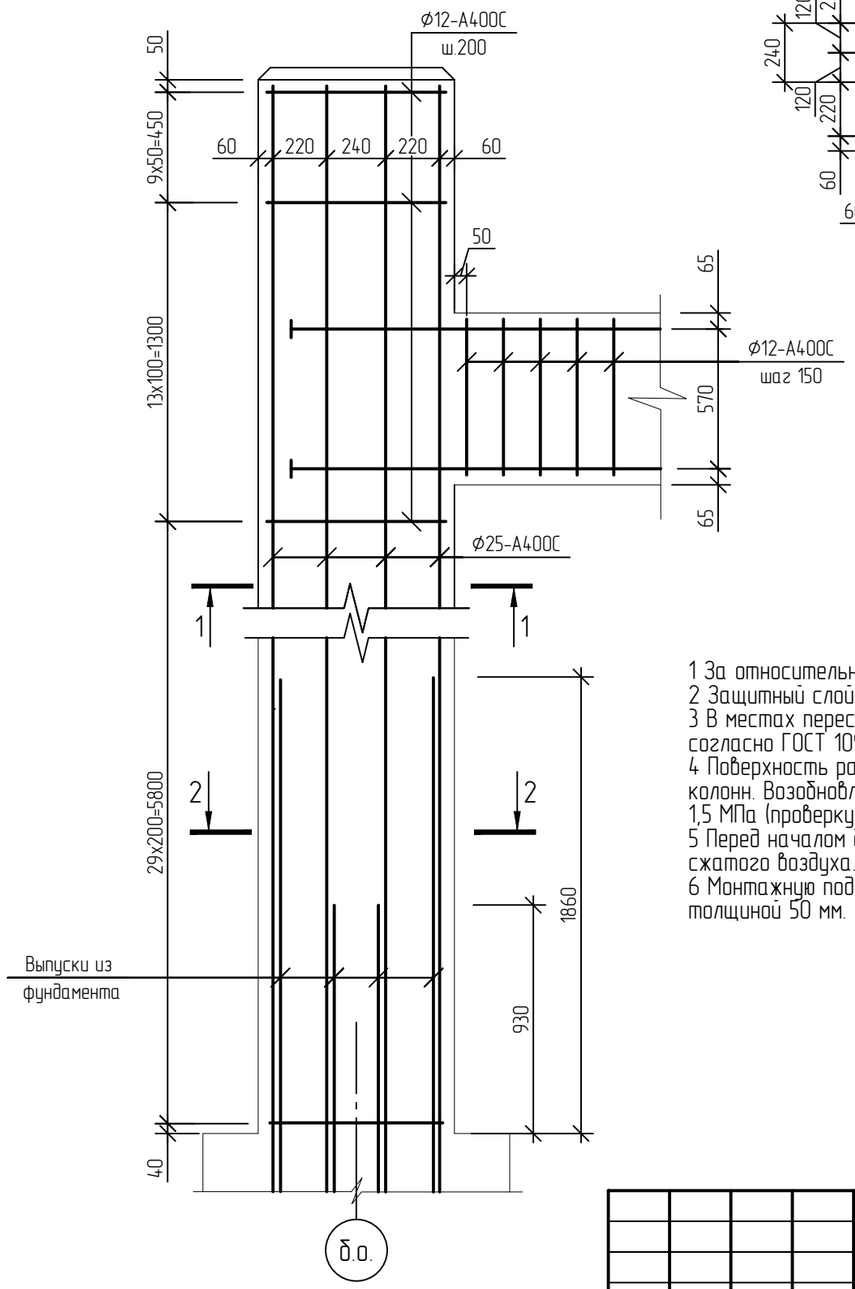

1-1

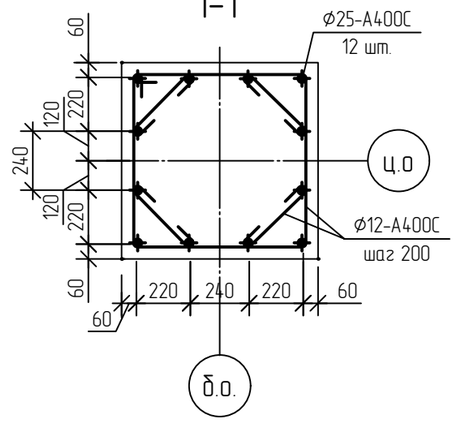

2-2

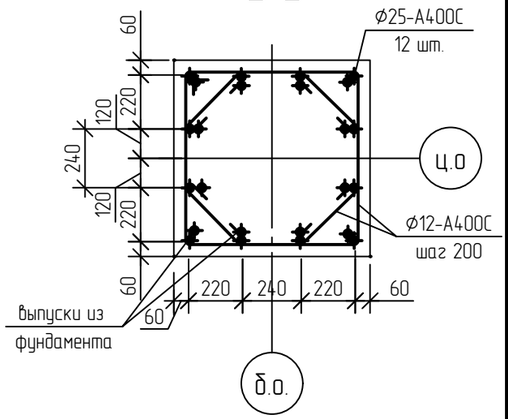

1 За относительную отметку 0,000 принята абсолютная отметка 195,500 в Балтийской системе высот.
2 Защитный слой для рабочей арматуры фундаментов - 40 мм.
3 В местах пересечения арматурные стержни перевязывать вязальной проволокой диаметром 1,0-1,5 мм согласно ГОСТ 10922-2012.
4 Поверхность рабочих швов бетонирования в фундаменте должна быть перпендикулярна оси бетонируемых колонн. Возобновление бетонирования допускается производить по достижении бетоном прочности не менее 1,5 МПа (проверку производить согласно ГОСТ 22690-2015).
5 Перед началом бетонирования рабочий шов очистить от грязи металлическими щетками и продуть струей сжатого воздуха.
6 Монтажную подливку под стальные колонны выполнять безусадочным раствором на цементной основе толщиной 50 мм. Начальная прочность на сжатие (7 дней) не менее 50 МПа.

Взам. инв. №	
Подп. и дата	
Инв. № подл.	00054763

Изм.	Кол.уч.	Лист	№док.	Подпись	Дата
Разраб.		Бережная			
Рук. гр.		Сидорин			
Гл. спец.		Семенов			
Н. контр.					

NKNH21002-ПС-ЭБСМ-КР1.2-2601-КЖ-0010

«Строительство производства этилбензола мощностью 350 тыс. тонн в год и производства стирола мощностью 400 тыс. тонн в год», «Строительство производства полистирола мощностью 250 тыс. тонн в год и Строительство общезаводского хозяйства для производства полистирола мощностью 250 тыс. тонн в год и производства этилбензола мощностью 350 тыс. тонн в год и производства стирола мощностью 400 тыс. тонн в год»

Межцеховые комбинированные эстакады за границами установок

Стадия	Лист	Листов
П		1

Эстакада в осях 219...224. Колонна К1. Опалубка. Армирование. Узел 1. Сечения 1-1, 2-2

СИБУР НОВЫЕ РЕСУРСЫ

Эстакада в осях 40-41; 93-94

Схема расположения элементов на отм. +3,500

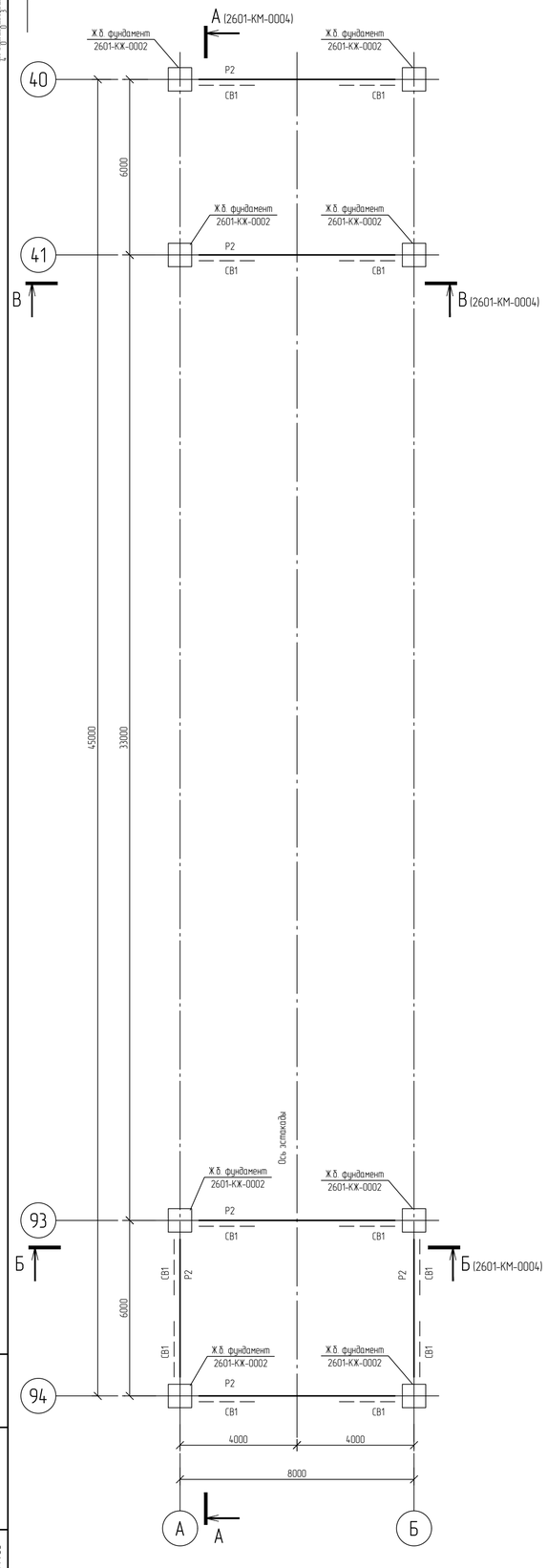

Схема расположения элементов на отм. +7,000

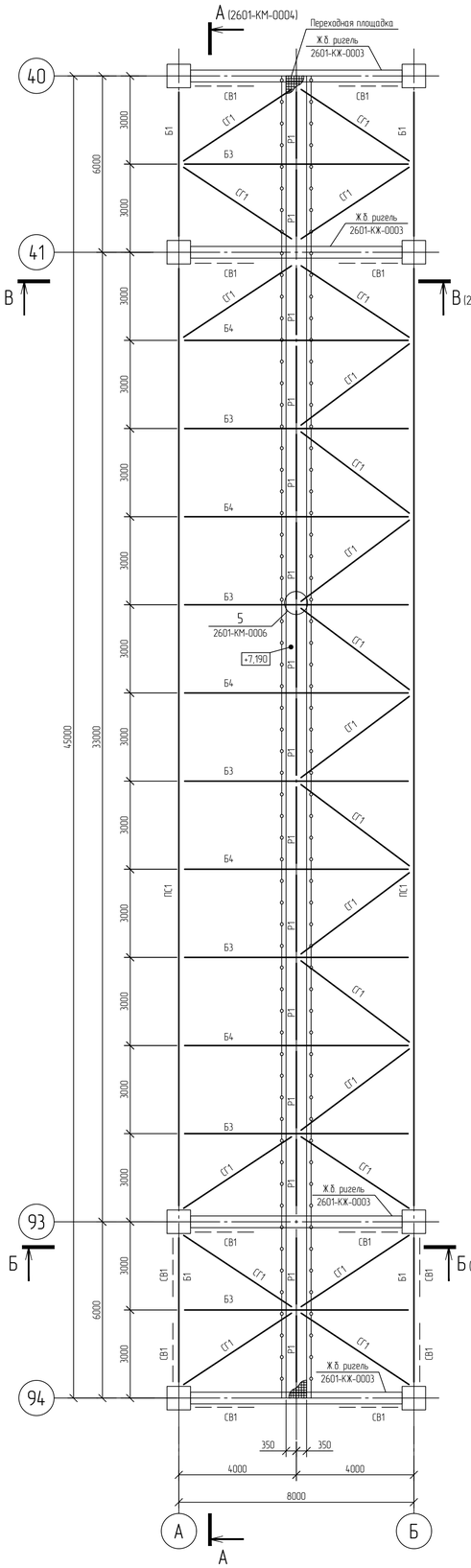

Схема расположения элементов на отм. +10,500

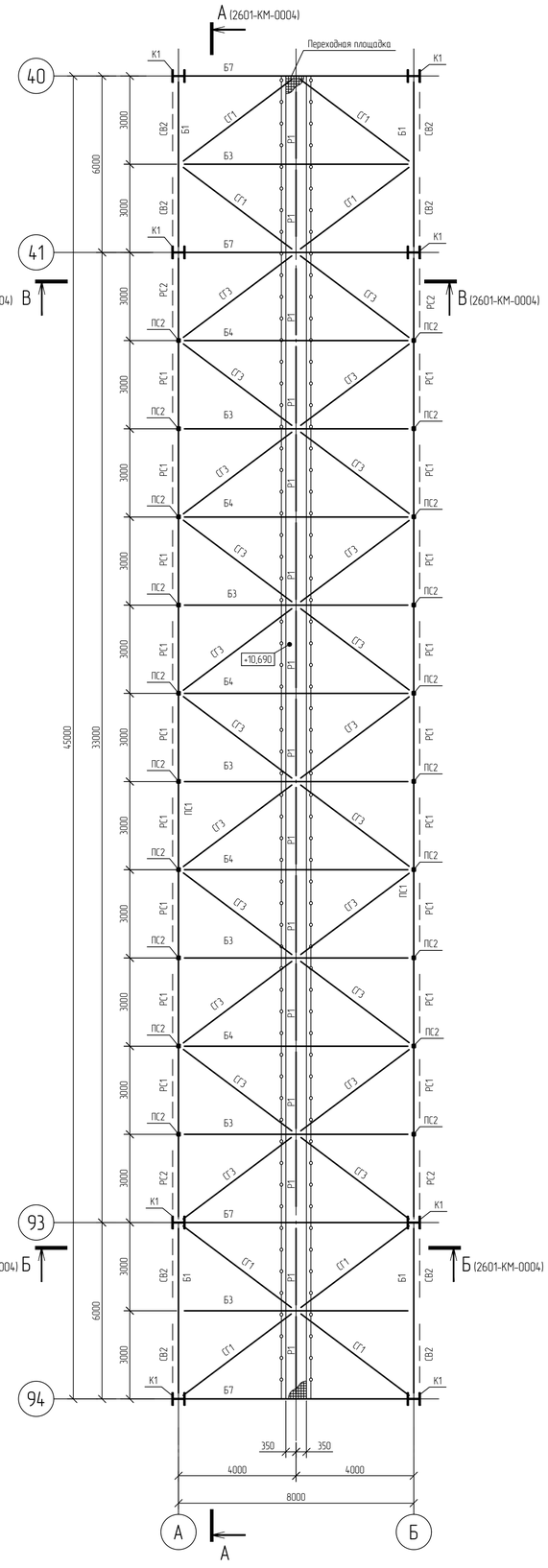

Ведомость элементов

Марка элемента	Сечение: Эскиз	Поз.	Состав	Усилие для прикрепления: А, кН	N, кН: +	N, кН: −	M, кНм: +	M, кНм: −	M_0,кНм	Q_0,кН	Группа стальных конструкций	Наименование или марка металла	Примечание
К1		1	- 24×368	357,1	1082,8	-2948,4	155,8	-98,2	44,6	25,5	2	355-В	
		2	- 36×420										
СТ1	□		Гн □ 140×6	10,4	65,9	-86,6	6,7	-9,2	2,9	2,2	2	355-В	
Б1	I		I 40Ш2	139,1	1001,0	-474,9	-	-	-	2,7	2	С345-5	
Б2	I		I 60Ш4	365,1	284,1	-246,6	1004,6	-752,1	4,2	60,0	2	С345-5	
Б3	I		I 30Ш1	67,5	54,2	-61,9	-	-	-	7,4	2	С345-5	
Б4	I		I 50Ш1	256,9	487,0	-460,6	-	-	-	38,1	2	С345-5	
Б5	I		I 50Ш1	199,2	73,7	-11,3	-	-	-	26,5	2	С345-5	
Б6	□		Гн □ 140×6	24,2	34,5	-39,0	20,0	-14,8	13,6	56,6	2	355-В	
Б7	I		I 60Ш4	390,8	257,1	-277,4	1445,0	-1312,0	0,7	5,7	2	С345-5	
СВ1	□		Гн □ 200×10	1,5	922,7	-1217,4	-	-	-	-	2	355-В	
СВ2	□		Гн □ 180×8	0,8	837,2	-1184,7	-	-	-	-	2	355-В	
СВ3	□		Гн □ 160×6	0,6	180,8	-274,9	-	-	-	-	2	355-В	
СГ1	□		Гн □ 120×5	0,6	233,0	-219,9	-	-	-	-	2	355-В	
СГ2	□		Гн □ 100×5	0,4	188,3	-210,6	0,9	-0,9	0,9	0,8	2	355-В	
СГ3	□		Гн □ 140×6	0,8	480,2	-517,1	-	-	-	-	2	355-В	
Р1	□		Гн □ 100×5	0,3	189,1	-273,0	-	-	-	-	2	355-В	
Р2	□		Гн □ 160×6	0,7	442,5	-309,8	-	-	-	0,2	2	355-В	
ПС1	I		I 50Ш3	81,6	1108,2	-1509,2	-	-	-	12,8	2	С345-5	
ПС2	□		Гн □ 100×5	-	118,3	-248,8	-	-	-	-	2	355-В	
ПС3	□		Гн □ 140×6	-	79,5	-573,9	-	-	-	-	2	355-В	
РС1	□		Гн □ 180×8	1,7	1277,4	-1122,9	-	-	-	0,8	2	355-В	
РС2	□		Гн □ 200×10	1,1	2079,8	-1116,5	-	-	-	-	2	355-В	
ПР1	С		С 12П	5,8	7,5	-71,5	-	-	-	1,0	2	С345-5	
П1	С		С 10П	2,4	-	-	0,8	-	-	-	2	С345-5	
БП1	С		С 16П	3,3	130,5	-143,7	6,0	-1,3	0,9	0,5	2	С345-5	

Условные обозначения

ограждение

настил толщиной 30 мм;

1 Текстовую часть см. NKNH21002-ПС-ЭБСМ-КР1.1.
2 За относительную отметку 0,000 принята абсолютная отметка 196,000 в Балтийской системе высот.

Изм.	Кол.уч.	Лист	№док.	Подпись	Дата
Разраб.		Кича			
Рук. гр.		Сидорин			
Гл. спец.		Семенов			
Н. контр.					

NKNH21002-ПС-ЭБСМ-КР1.2-2601-КМ-0001

«Строительство производства этилбензола мощностью 350 тыс. тонн в год и производства стирола мощностью 400 тыс. тонн в год», «Строительство производства полистирола мощностью 250 тыс. тонн в год и Строительство общезаводского хозяйства для производства полистирола мощностью 250 тыс. тонн в год и производства этилбензола мощностью 350 тыс. тонн в год и производства стирола мощностью 400 тыс. тонн в год»

Межцеховые комбинированные эстакады за границами установок

Стадия	Лист	Листов
П		1

Эстакада в осях 40-41; 93-94
Схемы расположения элементов на отм. +3,500; +7,000; +10,500

СИБУР НОВЫЕ РЕСУРСЫ

Формат А1

Инв. № подл.	Подп. и дата	Взам. инв. №
00054763		

Эстакада в осях 40-41; 93-94

Схема расположения элементов на отм. +14,000

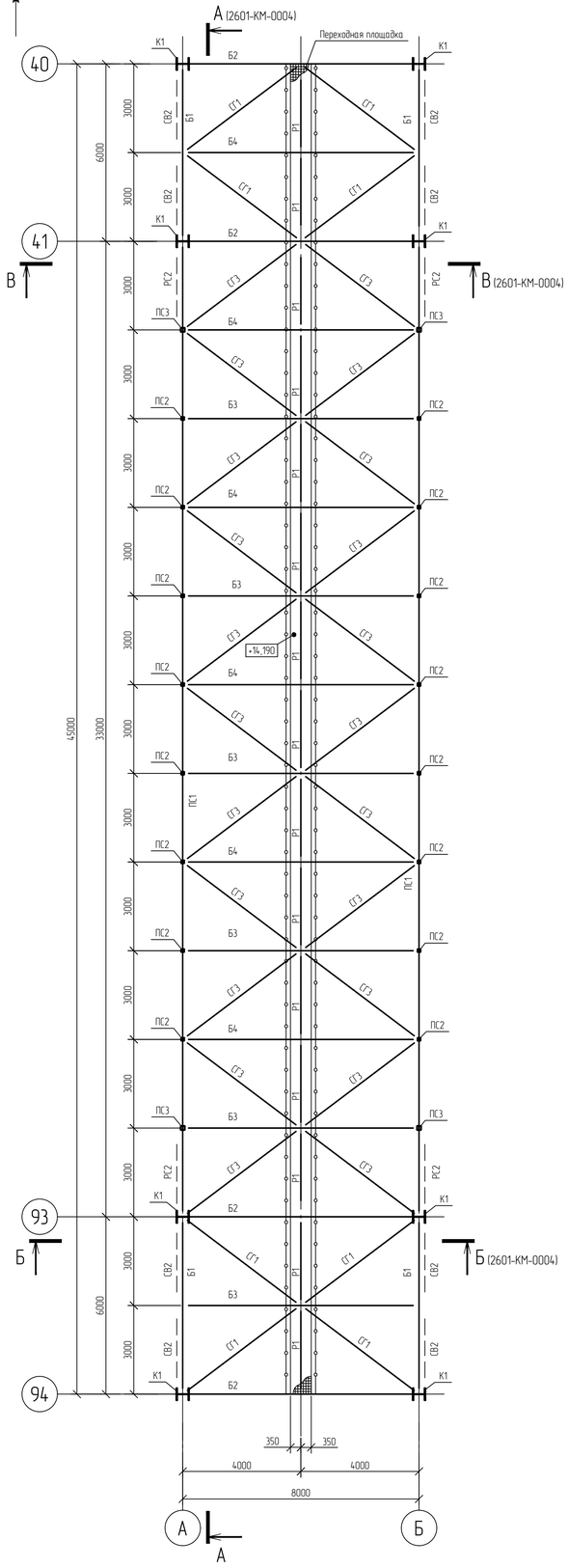

Схема расположения элементов на отм. +17,500

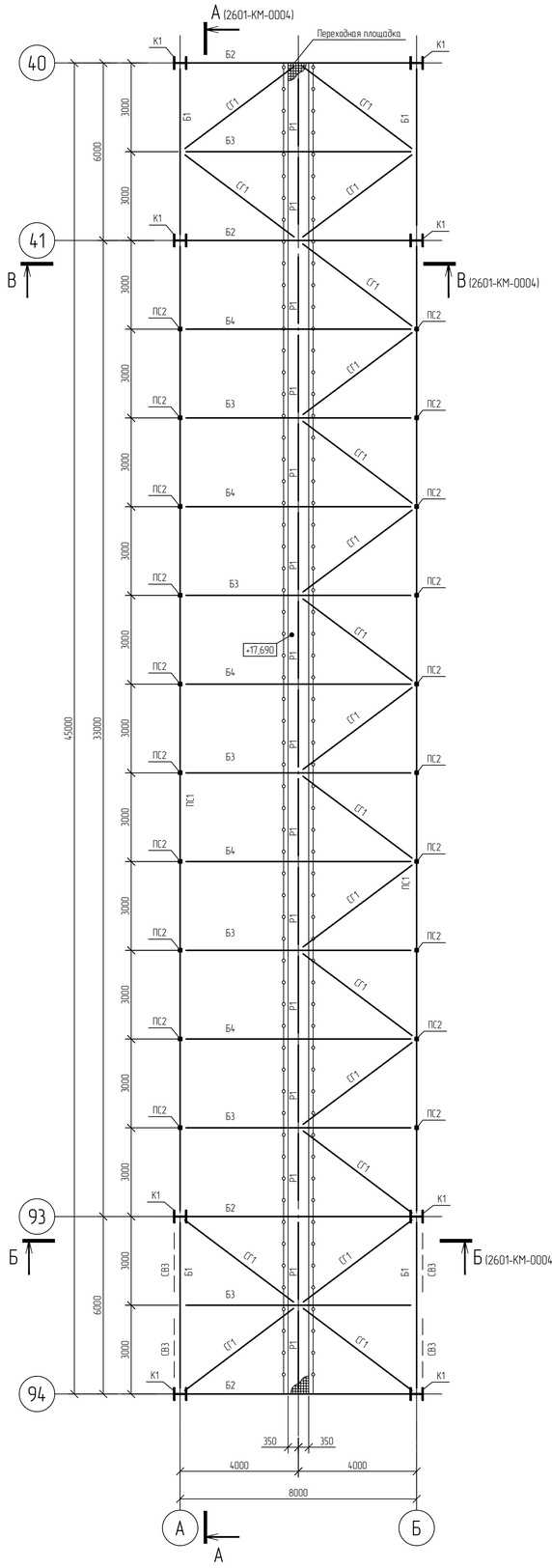

Схема расположения элементов на отм. +21,000

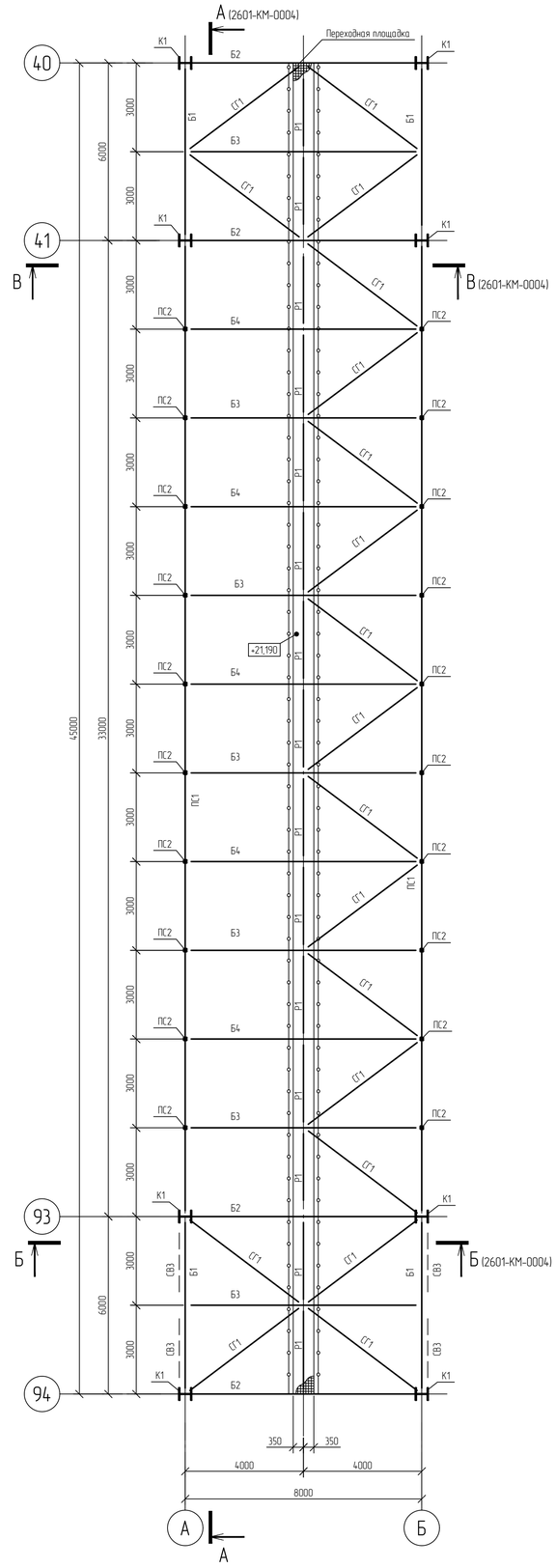

Схема расположения переходных площадок на отм. +7,190; +10,690; +14,190; +17,690; +21,190

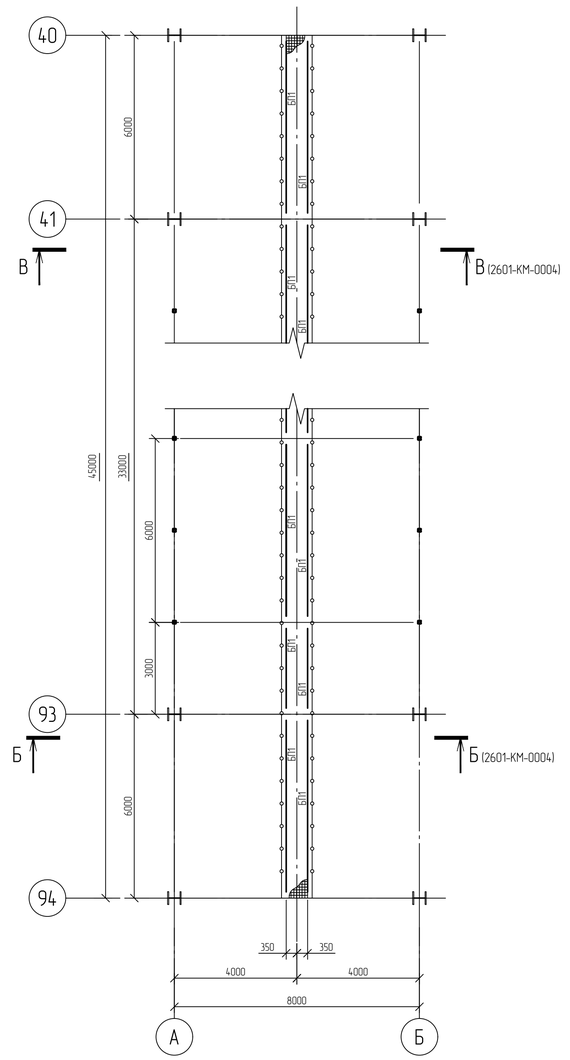

Условные обозначения

- ограждение
- настил толщиной 30 мм;

1 Текстовую часть см. NKNH21002-ПС-ЭБСМ-КР1.1.
2 За относительную отметку 0,000 принята абсолютная отметка 196,000 в Балтийской системе высот.
3 Ведомость элементов смотреть NKNH21002-ПС-ЭБСМ-КР1.2-2601-КМ-0001.

Изм.	Кол.уч.	Лист	№док.	Подпись	Дата
Разраб.		Кича			
Рук. гр.		Сидорин			
Гл. спец.		Семенов			
Н. контр.					

NKNH21002-ПС-ЭБСМ-КР1.2-2601-КМ-0002

«Строительство производства этиленовых мощностью 350 тыс. тонн в год и производства стирола мощностью 400 тыс. тонн в год», «Строительство производства полистирола мощностью 250 тыс. тонн в год и Строительство общезаводского хозяйства для производства полистирола мощностью 250 тыс. тонн в год и производства этиленовых мощностью 350 тыс. тонн в год и производства стирола мощностью 400 тыс. тонн в год»

Межцеховые комбинированные эстакады за границами установок

Стадия	Лист	Листов
П		1

Эстакада в осях 40-41; 93-94
Схемы расположения элементов на отм. +14,000; +17,500; +21,000
Схема расположения переходных площадок

СИБУР НОВЫЕ РЕСУРСЫ

Взам. инв. №	
Подп. и дата	
Инв. № подл.	00054763

NKNH21002-ПС-ЭБСМ-КР1.2-2601-КМ-0002_0_0_RU.dwg

Формат А1

Эстакада в осях 40-41; 93-94

Схема расположения элементов на отм. +24,000

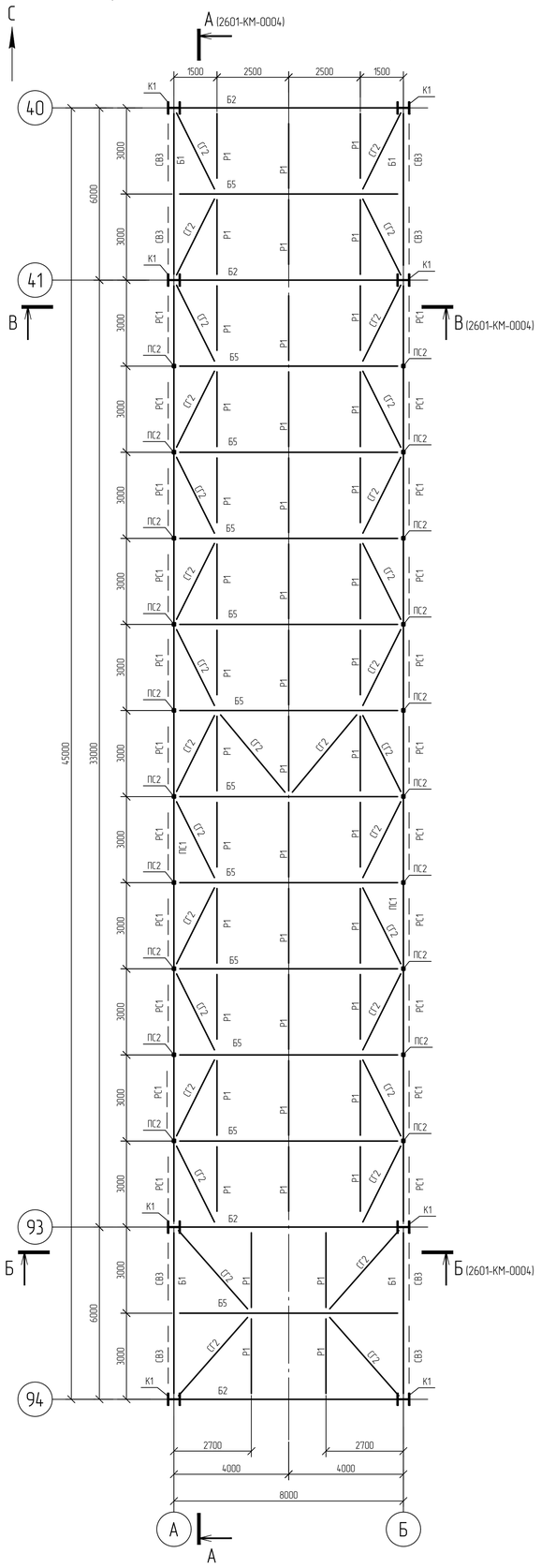

Схема расположения элементов на отм. +26,800

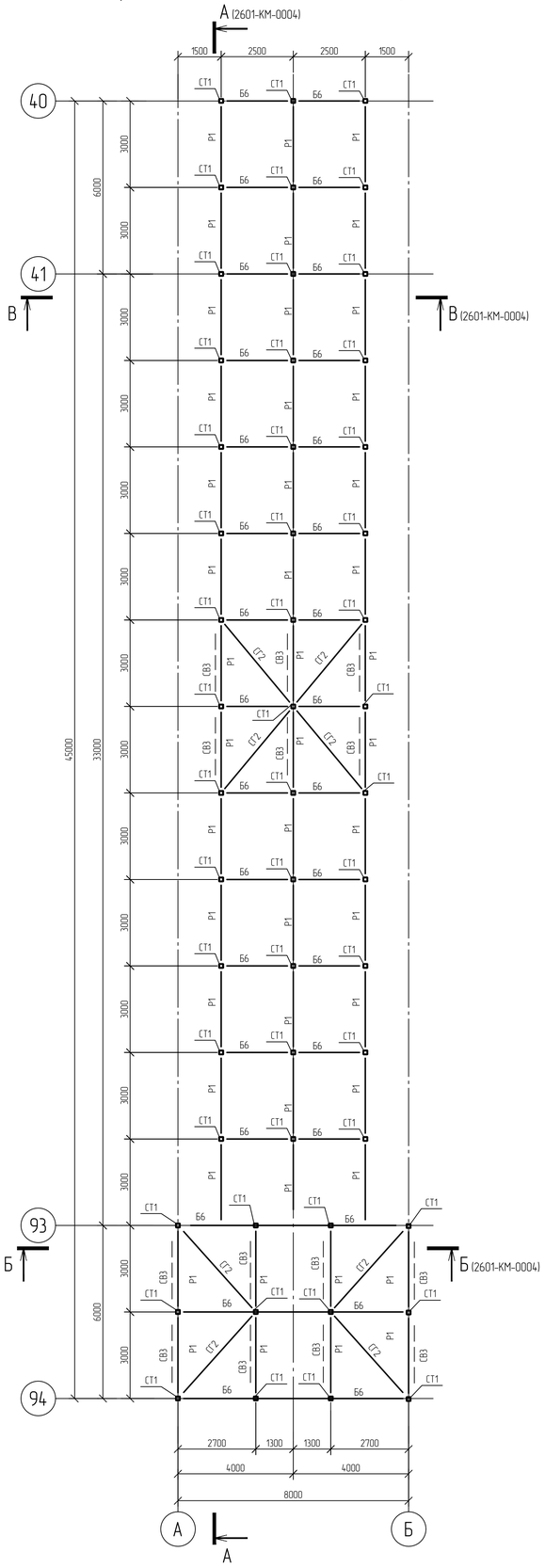

Схема расположения прогонов покрытия

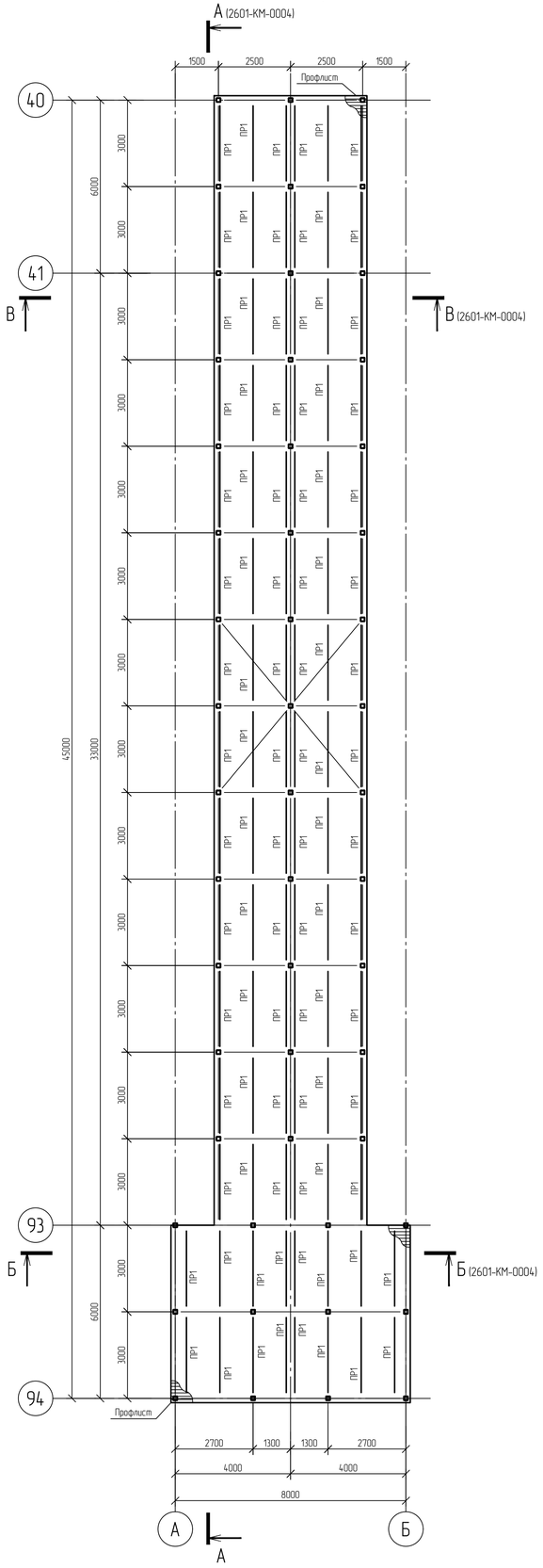

Схема расположения площадок обслуживания на отм. +24,190

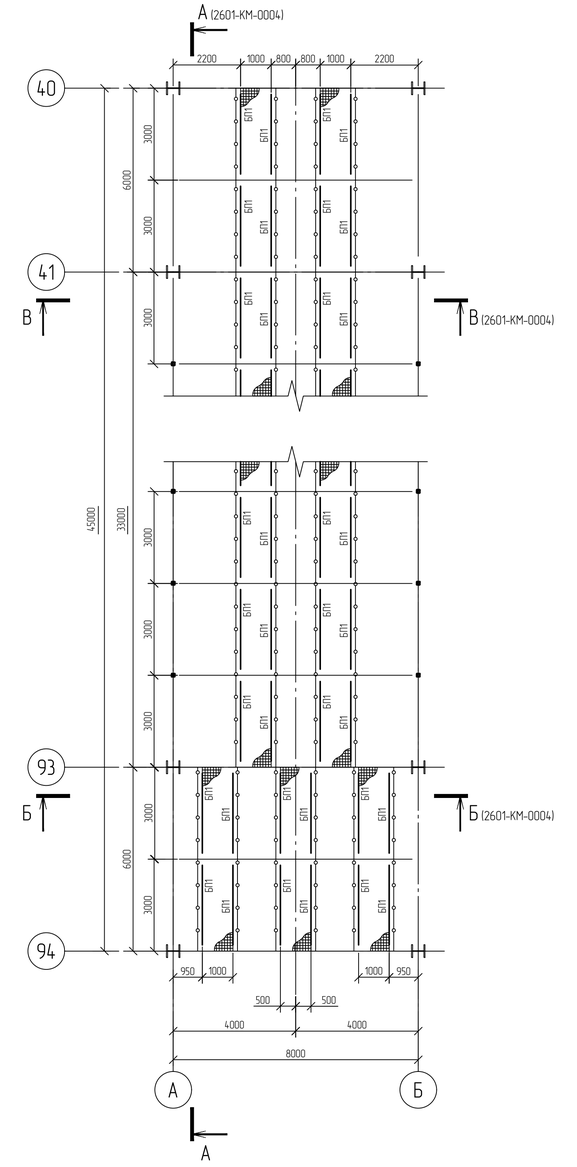

Условные обозначения

ограждение

настил толщиной 30 мм;

1 Текстовую часть см. NKNH21002-ПС-ЭБСМ-КР1.1.
2 За относительную отметку 0,000 принята абсолютная отметка 196,000 в Балтийской системе высот.
3 Ведомость элементов смотреть NKNH21002-ПС-ЭБСМ-КР1.2-2601-КМ-0001.

						NKNH21002-ПС-ЭБСМ-КР1.2-2601-КМ-0003	
						«Строительство производства этиленового мощностью 350 тыс. тонн в год и производства стирола мощностью 400 тыс. тонн в год», «Строительство производства полистирола мощностью 250 тыс. тонн в год и Строительство общезаводского хозяства для производства полистирола мощностью 250 тыс. тонн в год и производства этиленового мощностью 350 тыс. тонн в год и производства стирола мощностью 400 тыс. тонн в год»	
Изм.	Кол.уч.	Лист	№док.	Подпись	Дата		
Разраб.		Кича				Межцеховые комбинированные эстакады за границами установок	Стадия: П; Лист: ; Листов: 1
Рук. гр.		Сидарин					
Гл. спец.		Семенов					
Н. контр.						Эстакада в осях 40-41; 93-94. Схемы расположения элементов на отм. +24,000, +26,800. Схемы расположения прогонов покрытия и площадок обслуживания	СИБУР НОВЫЕ РЕСУРСЫ

Инв. № подл. 00054763 | Подп. и дата | Взам. инв. №

NKNH21002-ПС-ЭБСМ-КР1.2-2601-КМ-0003_0_0_RU.dwg

Формат А1

Электронная подпись проверена

Эстакада в осях 40-41; 93-94

А-А (3111-КМ-0001)

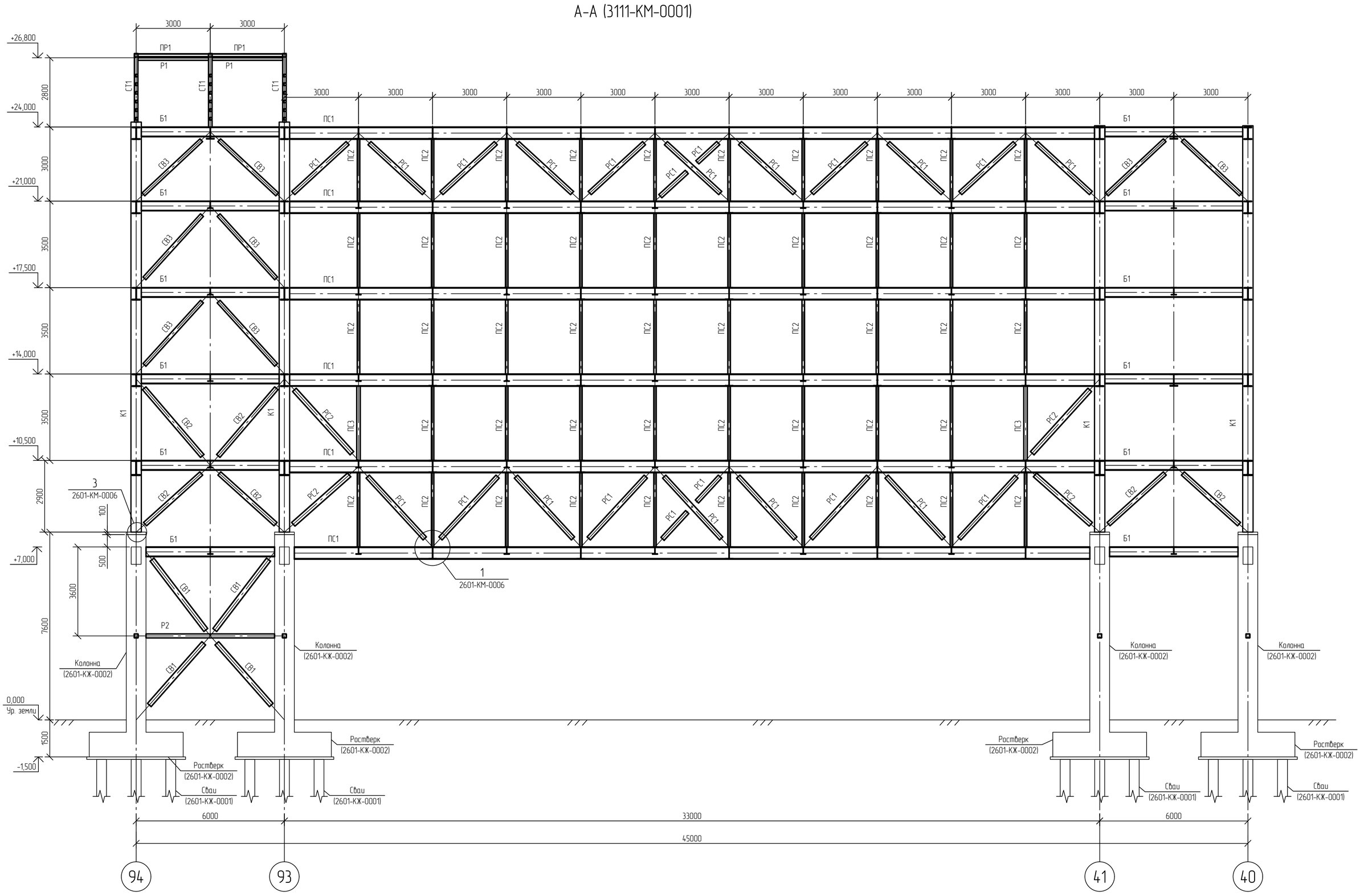

Б-Б (3111-КМ-0001)
Кабельные полки принять П1

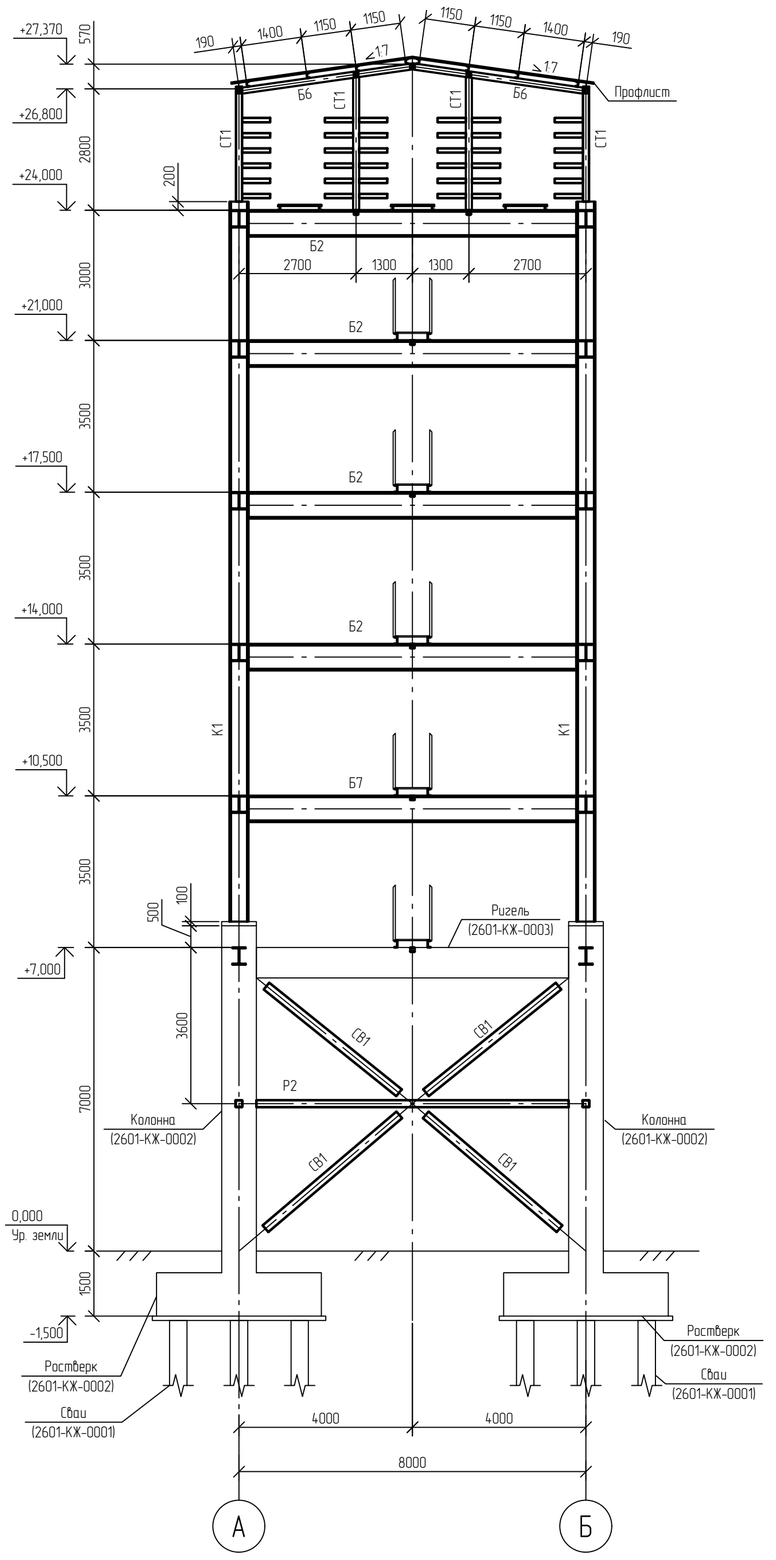

В-В (3111-КМ-0001)
Кабельные полки принять П1

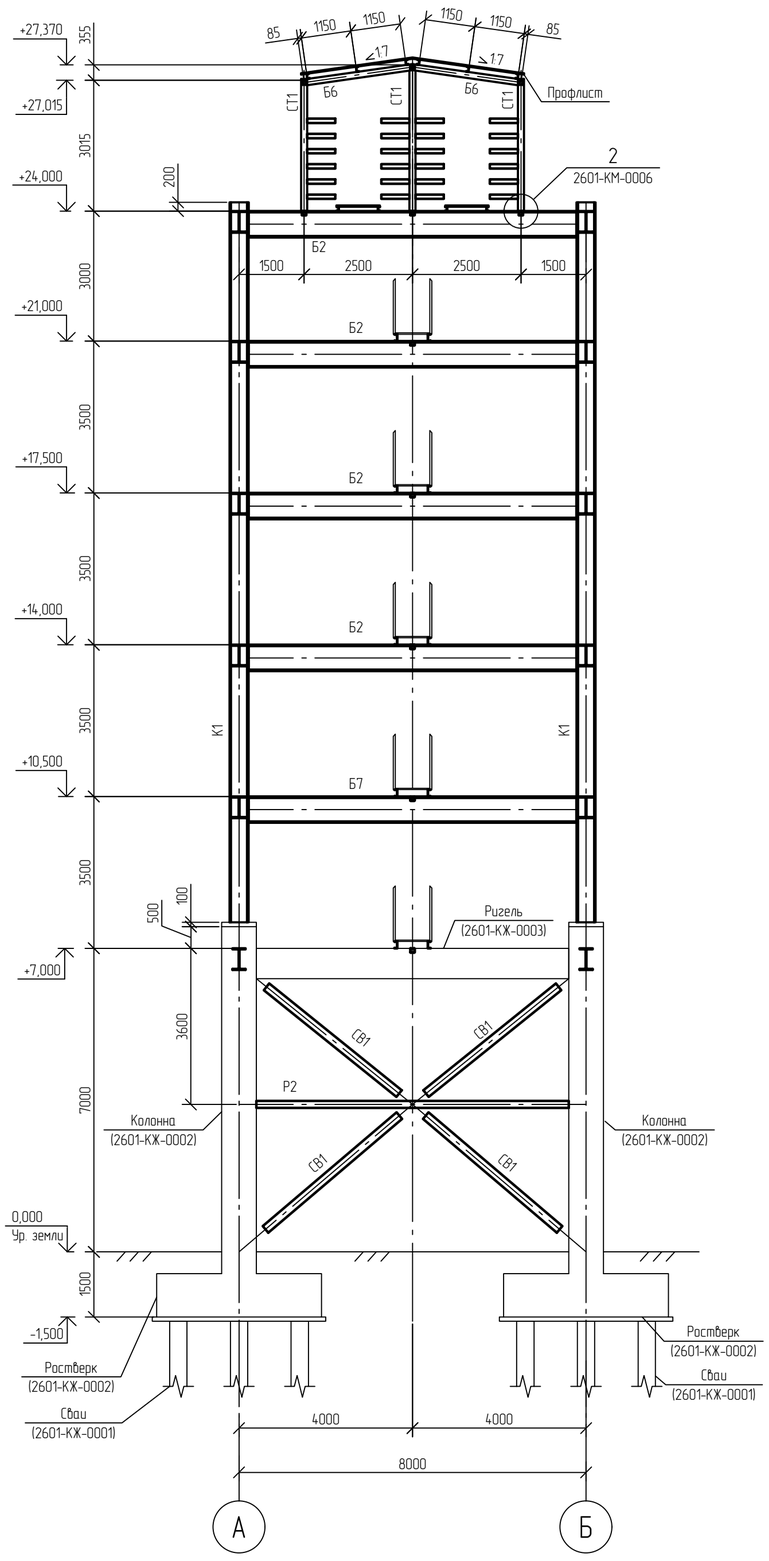

1 Текстовую часть см. NKNH21002-ПС-ЭБСМ-КР1.1.
2 За относительную отметку 0,000 принята абсолютная отметка 196,000 в Балтийской системе высот.
3 Ведомость элементов смотреть NKNH21002-ПС-ЭБСМ-КР1.2-2601-КМ-0001.

						NKNH21002-ПС-ЭБСМ-КР1.2-2601-КМ-0004
						«Строительство производства этилбензола мощностью 350 тыс. тонн в год и производства стирола мощностью 400 тыс. тонн в год», «Строительство производства полистирола мощностью 250 тыс. тонн в год и Строительство общезаводского хозяйства для производства полистирола мощностью 250 тыс. тонн в год и производства этилбензола мощностью 350 тыс. тонн в год и производства стирола мощностью 400 тыс. тонн в год»
Изм.	Кол.уч.	Лист	№док.	Подпись	Дата	
Разраб.		Кича				Межцеховые комбинированные эстакады за границами установок
Рук. гр.		Сидорин				
Гл. спец.		Семенов				
Н. контр.						Эстакада в осях 40-41; 93-94 Сечения А-А; Б-Б; В-В

Стадия	Лист	Листов
П		1

СИБУР НОВЫЕ РЕСУРСЫ

Взам. инв. №

Подп. и дата

Инв. № подл. 00054763

NKNH21002-ПС-ЭБСМ-КР1.2-2601-КМ-0004_0_0_RU.dwg

Формат А1

Электронная проверка пройдена

Эстакада в осях 40-41; 93-94

С

Схема расположения кабельных полок

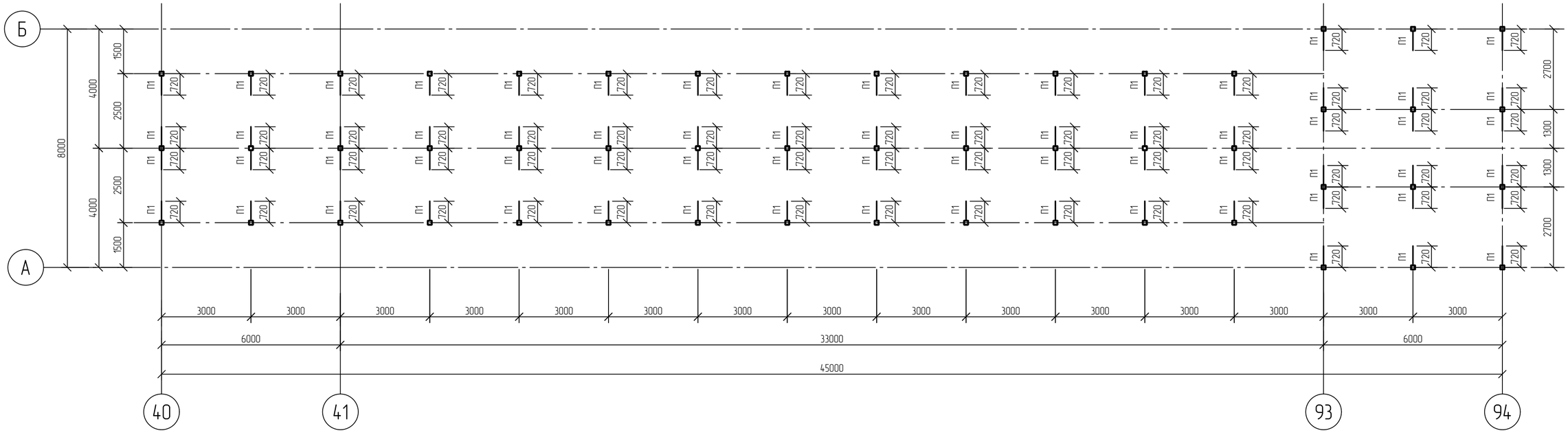

1 Текстовую часть см. NKNH21002-ПС-ЭБСМ-КР1.1.
2 За относительную отметку 0,000 принята абсолютная отметка 196,000 в Балтийской системе высот.
3 Ведомость элементов смотреть NKNH21002-ПС-ЭБСМ-КР1.2-2601-КМ-0001.
4 Данный лист смотреть совместно с 2601-КМ-0001, 2601-КМ-0002, 2601-КМ-0003, 2601-КМ-0004.

Изм.	Кол.уч.	Лист	N°док.	Подпись	Дата	NKNH21002-ПС-ЭБСМ-КР1.2-2601-КМ-0005			
						«Строительство производства этилбензола мощностью 350 тыс. тонн в год и производства стирола мощностью 400 тыс. тонн в год», «Строительство производства полистирола мощностью 250 тыс. тонн в год и Строительство общезаводского хозяйства для производства полистирола мощностью 250 тыс. тонн в год и производства этилбензола мощностью 350 тыс. тонн в год и производства стирола мощностью 400 тыс. тонн в год»			
Разраб.		Кича				Межцеховые комбинированные эстакады за границами установок	Стадия	Лист	Листов
Рук. гр.		Сидорин					П		1
Гл. спец.		Семенов							
Н. контр.						Эстакада в осях 40-41; 93-94. Схема расположения кабельных полок	СИБУР НОВЫЕ РЕСУРСЫ		

Взам. инв. №
Подп. и дата
Инв. № подл. 00054763

NKNH21002-ПС-ЭБСМ-КР1.2-2601-КМ-0005_0_0_RU.dwg

Формат А2

Электронная копия подлинника

1
2601-КМ-0004

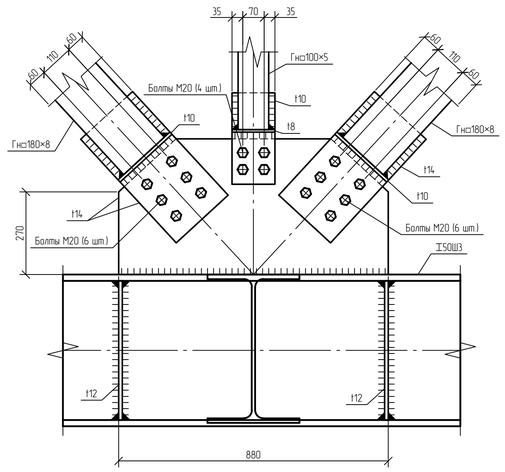

2
2601-КМ-0004

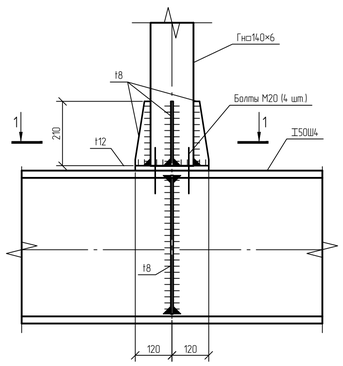

1-1

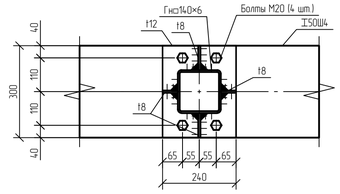

3
2601-КМ-0004

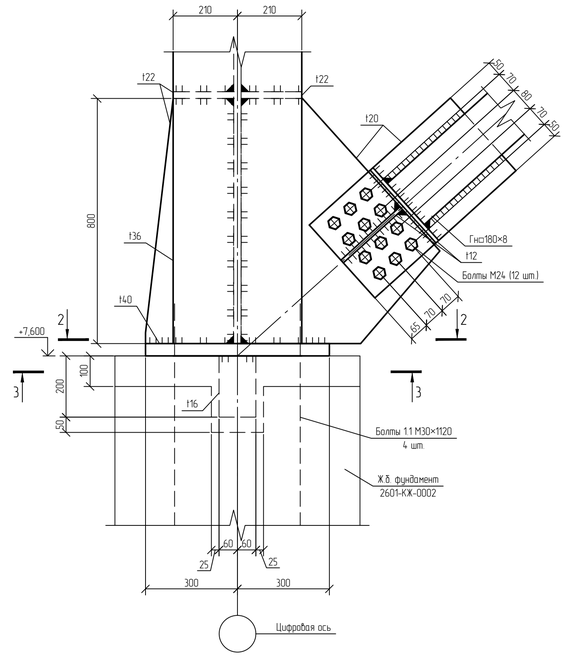

4
2601-КМ-0004

(Балка 50Ш3 условно не показана)

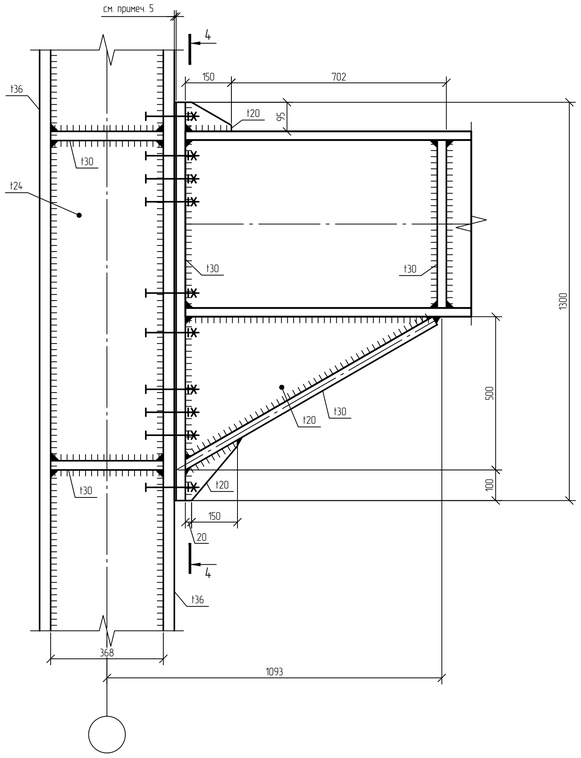

4-4

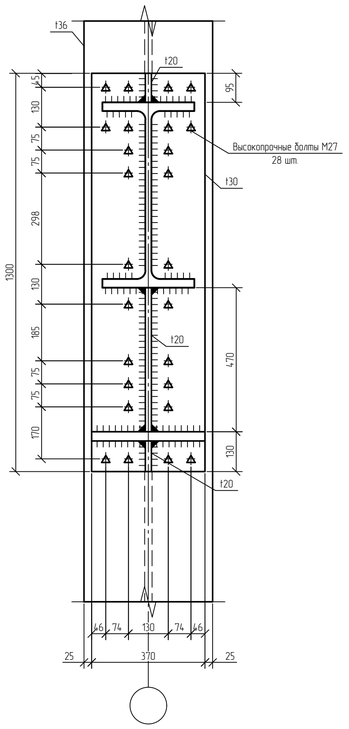

5
2601-КМ-0001

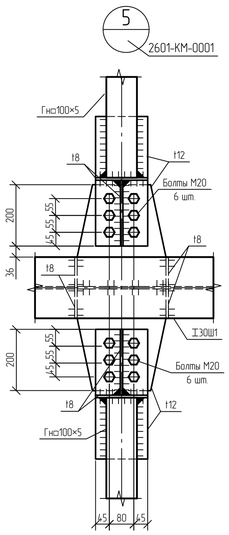

2-2

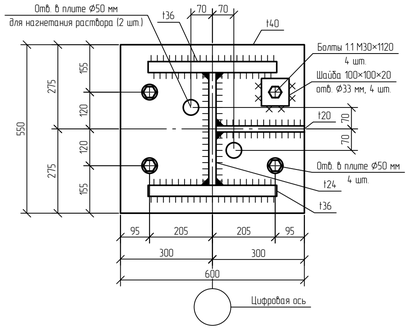

3-3

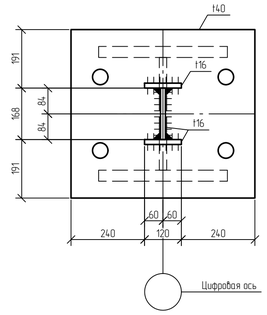

1 Текстовую часть см. NKNH21002-ПС-ЭБСМ-КР1.1.
2 За относительную отметку 0,000 принята абсолютная отметка 196,000 в Балтийской системе высот.
3 Ведомость элементов смотреть NKNH21002-ПС-ЭБСМ-КР1.2-2601-КМ-0001.
4 Марка стали пластин и гнутых профилей 355-В по ГОСТ 19281-2014.
5 Предусмотреть пакет из 2-х дюбарных пластин толщиной 2 и 4 мм, для заполнения рихтовочного зазора (от 0 до 6 мм) между фланцем балки и колонной. Пластины заполнения, при необходимости, установить по месту на монтаже.

							NKNH21002-ПС-ЭБСМ-КР1.2-2601-КМ-0006			
							«Строительство производства этиленгликоля мощностью 350 тыс. тонн в год и производства стирола мощностью 400 тыс. тонн в год», «Строительство производства полистирола мощностью 250 тыс. тонн в год и Строительство общеобменного хозяйства для производства полистирола мощностью 250 тыс. тонн в год и производства этиленгликоля мощностью 350 тыс. тонн в год и производства стирола мощностью 400 тыс. тонн в год»			
Изм.	Кол.уч.	Лист	№док.	Подпись	Дата					
Разраб.		Кучка				Межцеховые комбинированные эстакады за границами установок	Стадия	Лист	Листов	
Рук. гр.		Сидорин					П		1	
Гл. спец.		Семенов								
Н. контр.						Эстакада в осях 40-41; 93-94. Узлы 1..5	СИБУР НОВЫЕ РЕСУРСЫ			

NKNH21002-ПС-ЭБСМ-КР1.2-2601-КМ-0006_0_0_RU.dwg

Формат А1

Инв. № подл.	Подп. и дата	Взам. инв. №
00054763		

Эстакада в осях 50-53

С

Схема расположения элементов на отм. +7,000

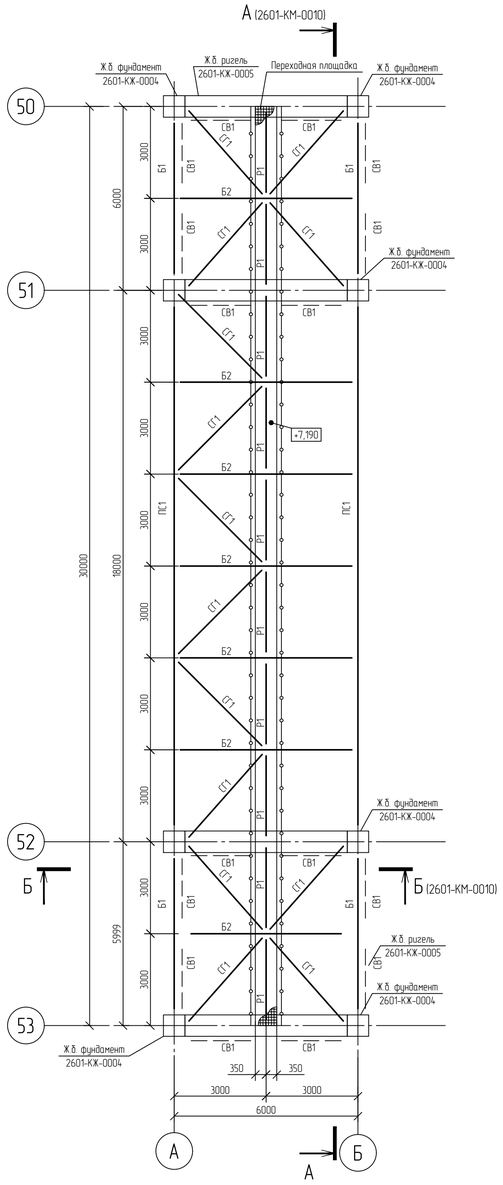

Схема расположения элементов на отм. +10,500

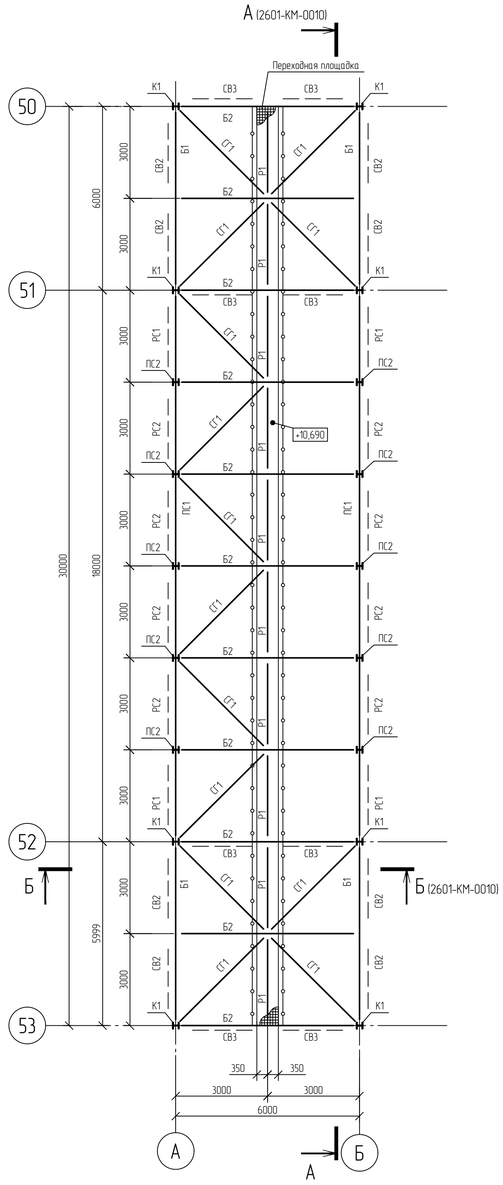

Схема расположения элементов на отм. +14,000

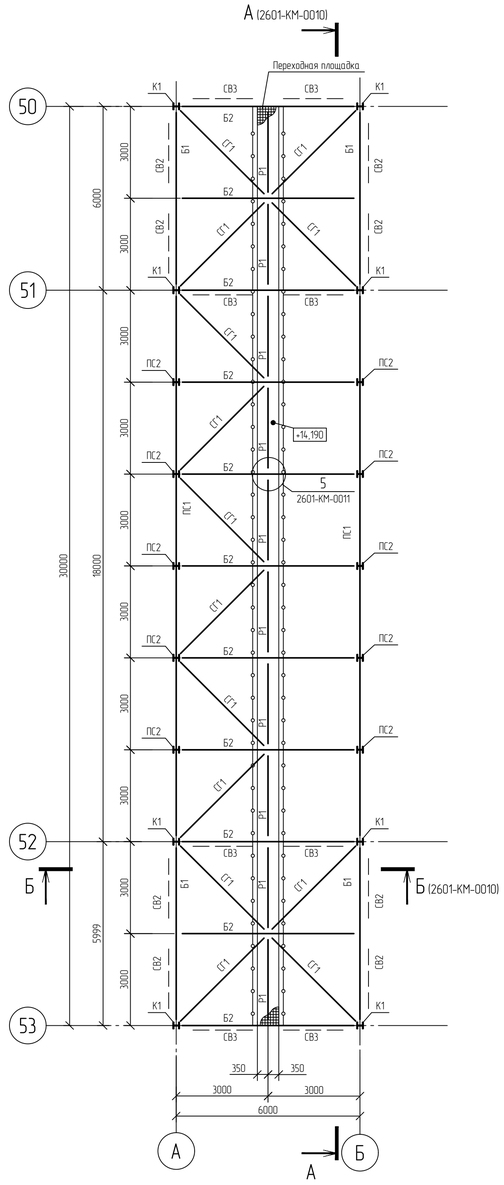

Ведомость элементов

Марка элемента	Сечение			Усилие для прикрепления					M_0,кНМ	Q_0,кН	Группа стальных конструкций	Наименование или марка металла	Примечание
	Эскиз	Поз.	Состав	А, кН	N, кН		M, кНм						
					+	-	+	-					
К1	I		I 20К1	2,4	-	-551,0	-	-	-	1,5	2	С345-5	
СТ1	□		Гн □ 140×6	11,5	26,8	-44,6	-	-	-	1,2	2	355-8	
Б1	I		I 25Ш1	47,1	187,6	-194,8	-	-	-	2,3	2	С345-5	
Б2	I		I 30Ш1	85,8	124,3	-150,1	-	-	-	9,4	2	С345-5	
Б3	I		I 20Ш1	33,6	16,3	-12,9	-	-	-	0,8	2	С345-5	
Б4	□		Гн □ 140×6	21,1	5,0	-8,4	19,9	-17,6	0,4	1,3	2	355-8	
Б5	I		I 20К2	17,8	0,9	-4,7	9,7	-	2,6	4,7	2	С345-5	
СВ1	□		Гн □ 200×10	1,2	183,3	-313,1	-	-	-	0,1	2	355-8	
СВ2	□		Гн □ 140×6	0,5	146,3	-189,1	-	-	-	-	2	355-8	
СВ3	□		Гн □ 140×6	0,2	185,2	-273,7	-	-	-	-	2	355-8	
СГ1	□		Гн □ 100×5	0,7	102,7	-87,2	-	-	-	-	2	355-8	
СГ2	□		Гн □ 100×5	0,6	124,0	-113,4	-	-	-	0,6	2	355-8	
Р1	□		Гн □ 100×5	0,5	66,3	-73,6	-	-	-	-	2	355-8	
Р2	□		Гн □ 100×5	0,5	15,9	-45,0	-	-	-	-	2	355-8	
Р3	□		Гн □ 100×5	0,5	9,4	-52,7	-	-	-	-	2	355-8	
ПС1	I		I 25Ш1	24,0	343,9	-369,3	39,3	-	2,2	2,7	2	С345-5	
ПС2	I		I 20К1	-	163,0	-101,4	-	-	-	-	2	С345-5	
РС1	□		Гн □ 160×6	2,7	-	-566,7	-	-	-	-	2	355-8	
РС2	□		Гн □ 100×5	2,7	335,3	-108,6	-	-	-	-	2	355-8	
ПР1	С		С 12П	5,4	1,2	-29,2	-	-	-	1,0	2	С345-5	
П1	С		С 10П	2,3	-	-	0,7	-	-	-	2	С345-5	
БП1	С		С 16П	2,5	27,6	-10,1	-	-	-	-	2	С345-5	
БП2	С		С 16П	3,2	0,7	-1,5	-	-	-	-	2	С345-5	

Условные обозначения

- ограждение
- настил толщиной 30 мм;

1 Текстовую часть см. NKNH21002-ПС-ЭБСМ-КР1.1.
2 За относительную отметку 0,000 принята абсолютная отметка 195,500 в Балтийской системе высот.

Инв. № подл. 00054763 | Подп. и дата | Взам. инв. №

Изм.	Кол.уч.	Лист	№док.	Подпись	Дата	NKNH21002-ПС-ЭБСМ-КР1.2-2601-КМ-0007		
						«Строительство производства этилбензола мощностью 350 тыс. тонн в год и производства стирола мощностью 400 тыс. тонн в год». «Строительство производства полистирола мощностью 250 тыс. тонн в год и Строительство общезаводского хозяйства для производства полистирола мощностью 250 тыс. тонн в год и производства этилбензола мощностью 350 тыс. тонн в год и производства стирола мощностью 400 тыс. тонн в год»		
Разраб.		Кичка				Межцеховые комбинированные эстакады за границами установок	Стадия	Лист	Листов
Рук. гр.		Сидорин					П		1
Гл. спец.		Семенов							
Н. контр.						Эстакада в осях 50-53 Схемы расположения элементов на отм. +7,000; +10,500; +14,000	СИБУР НОВЫЕ РЕСУРСЫ	

NKNH21002-ПС-ЭБСМ-КР1.2-2601-КМ-0007_0_0_RU.dwg

Формат А1

Эстакада в осях 50-53

С

Схема расположения элементов на отм. +18,000

(Все элементы Б5 расположены на отм. +16,000)

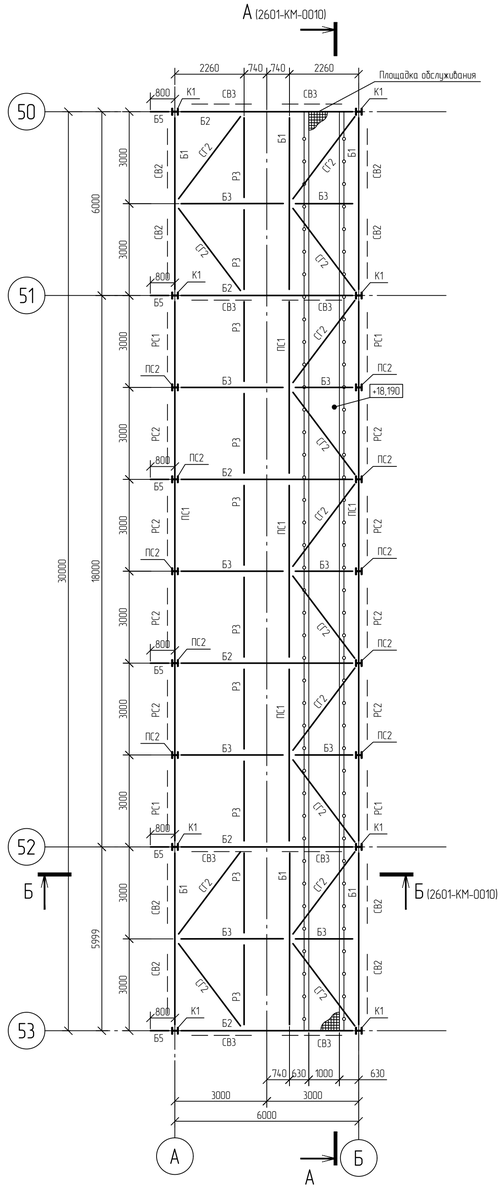

Схема расположения элементов на отм. +20,800

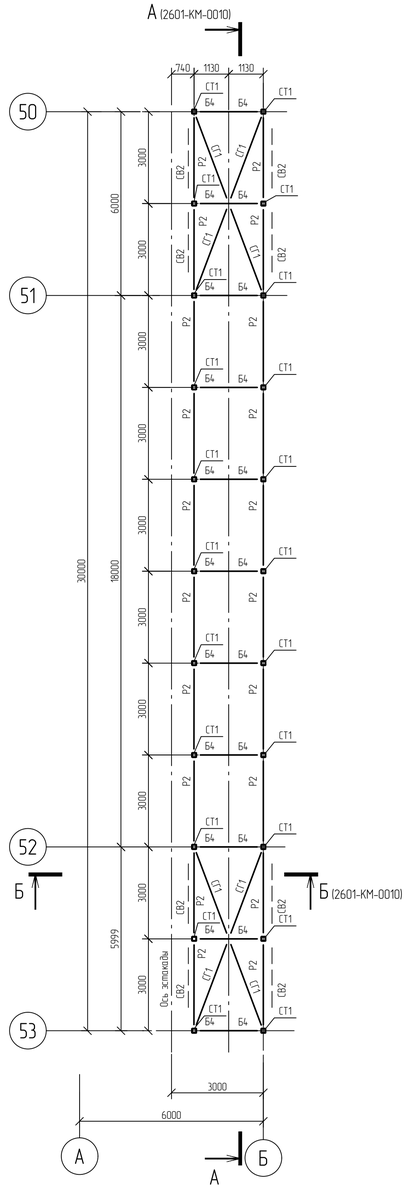

Схема расположения прогонов покрытия

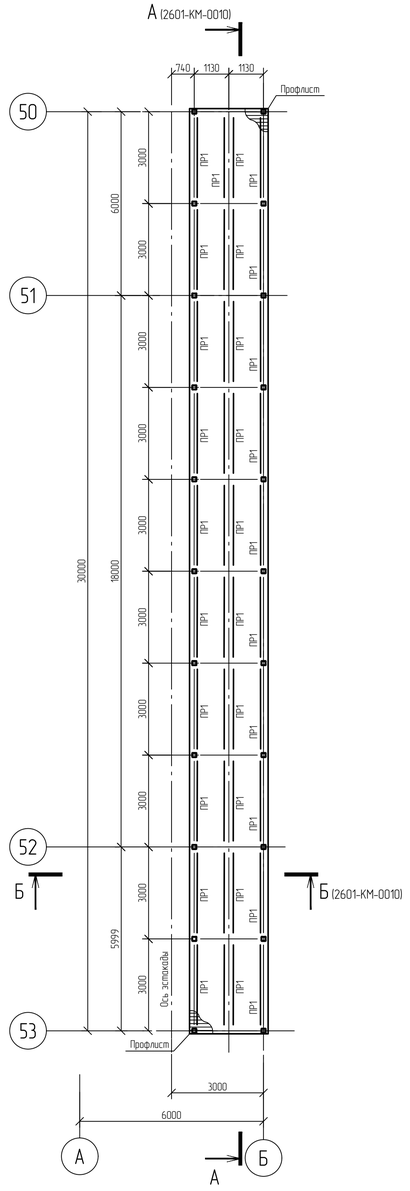

Схема расположения кабельных полок

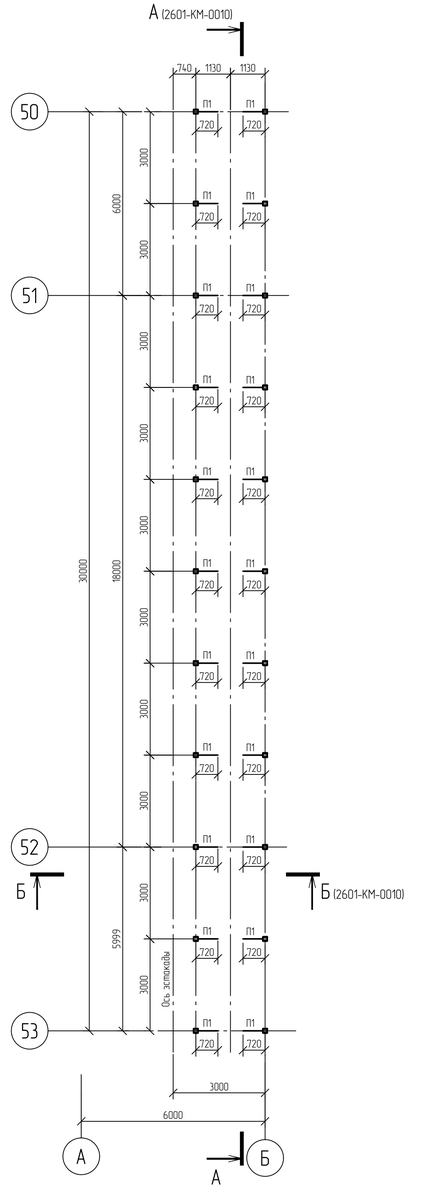

Условные обозначения

– ограждение

– настил толщиной 30 мм;

1 Текстовую часть см. NKNH21002-ПС-ЭБСМ-КР1.1.

2 За относительную отметку 0,000 принята абсолютная отметка 195,500 в Балтийской системе высот.

3 Ведомость элементов смотреть NKNH21002-ПС-ЭБСМ-КР1.2-2601-КМ-0007.

Изм.	Кол.уч.	Лист	№док.	Подпись	Дата
Разраб.		Кича			
Рук. гр.		Сидорин			
Гл. спец.		Семенов			
Н. контр.					

NKNH21002-ПС-ЭБСМ-КР1.2-2601-КМ-0008

«Строительство производства этилбензола мощностью 350 тыс. тонн в год и производства стирола мощностью 400 тыс. тонн в год», «Строительство производства полистирола мощностью 250 тыс. тонн в год и Строительство общехозяйства для производства полистирола мощностью 250 тыс. тонн в год и производства этилбензола мощностью 350 тыс. тонн в год и производства стирола мощностью 400 тыс. тонн в год»

Межцеховые комбинированные эстакады за границами установок

Стадия	Лист	Листов
П		1

Эстакада в осях 50-53
Схемы расположения элементов на отм. +18,000, +20,800
Схемы расположения прогонов покрытия и кабельных полок

СИБУР НОВЫЕ РЕСУРСЫ

Формат А1

Инв. № подл. 00054763 | Подп. и дата | Взам. инв. №

Электронная копия проверена

С

Эстакада в осях 50-53

Схема расположения проходных площадок на отм. +7,190; 10,690; +14,190

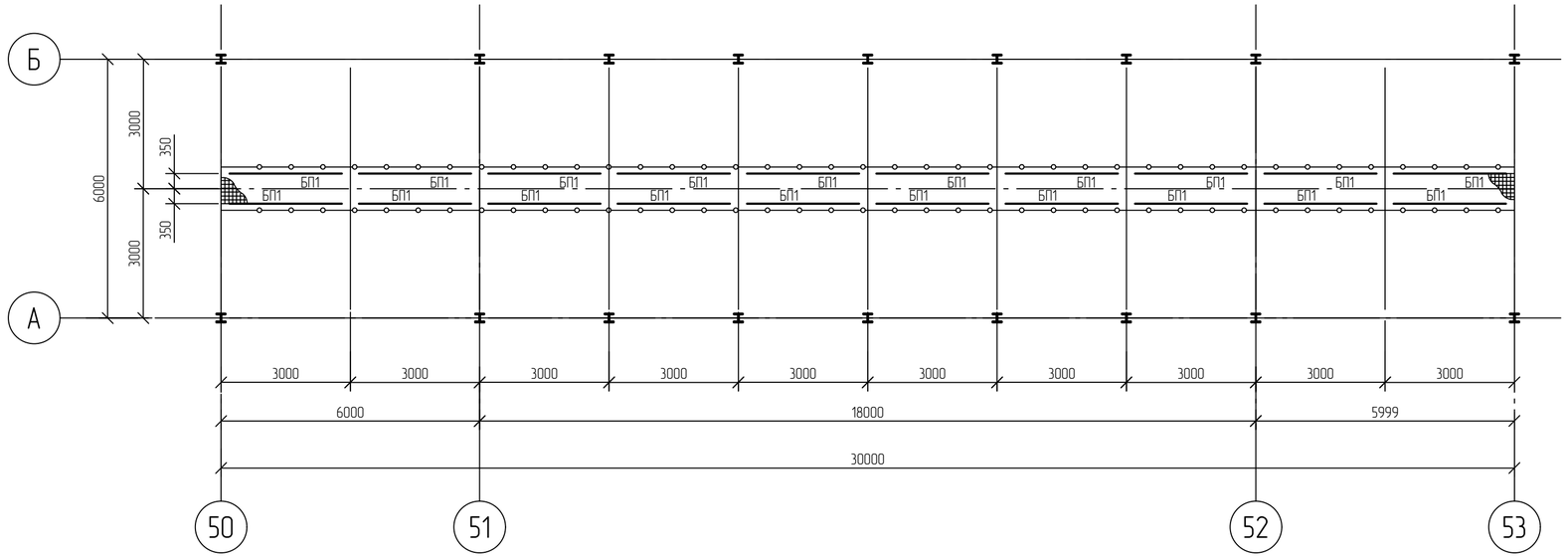

Схема расположения площадки обслуживания на отм. +18,190

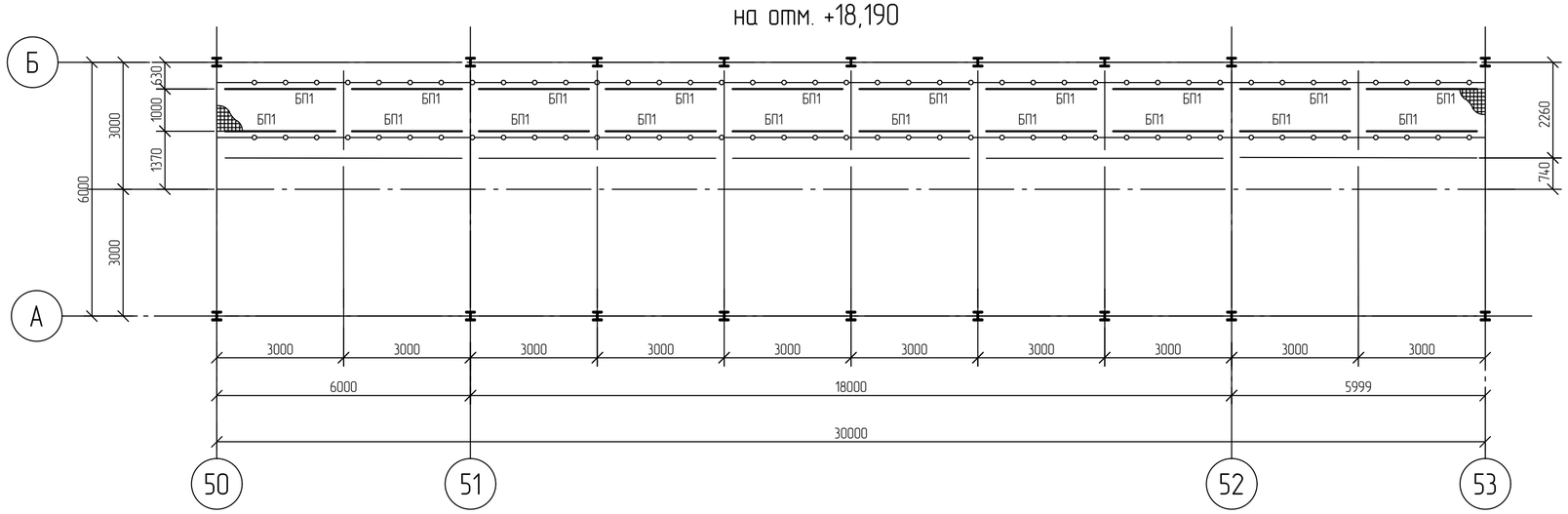

Условные обозначения

- ограждение
- настил толщиной 30 мм;

1 Текстовую часть см. NKNH21002-ПС-ЭБСМ-КР1.1.

2 За относительную отметку 0,000 принята абсолютная отметка 195,500 в Балтийской системе высот.

3 Ведомость элементов смотреть NKNH21002-ПС-ЭБСМ-КР1.2-2601-КМ-0007.

						NKNH21002-ПС-ЭБСМ-КР1.2-2601-КМ-0009	
						«Строительство производства этилбензола мощностью 350 тыс. тонн в год и производства стирола мощностью 400 тыс. тонн в год», «Строительство производства полистирола мощностью 250 тыс. тонн в год и Строительство общезаводского хозяйства для производства полистирола мощностью 250 тыс. тонн в год и производства этилбензола мощностью 350 тыс. тонн в год и производства стирола мощностью 400 тыс. тонн в год»	
Изм.	Кол.уч.	Лист	№док.	Подпись	Дата		
Разраб.		Кича				Межцеховые комбинированные эстакады за границами установок	Стадия: П; Лист: ; Листов: 1
Рук. гр.		Сидорин					
Гл. спец.		Семенов					
Н. контр.						Эстакада в осях 50-53. Схемы расположения проходных и обслуживающих площадок	СИБУР НОВЫЕ РЕСУРСЫ

NKNH21002-ПС-ЭБСМ-КР1.2-2601-КМ-0009_0_0_RU.dwg

Формат А2

Взам. инв. №

Подп. и дата

Инв. № подл. 00054763

Эстакада в осях 50-53

А-А (3111-КМ-0007)

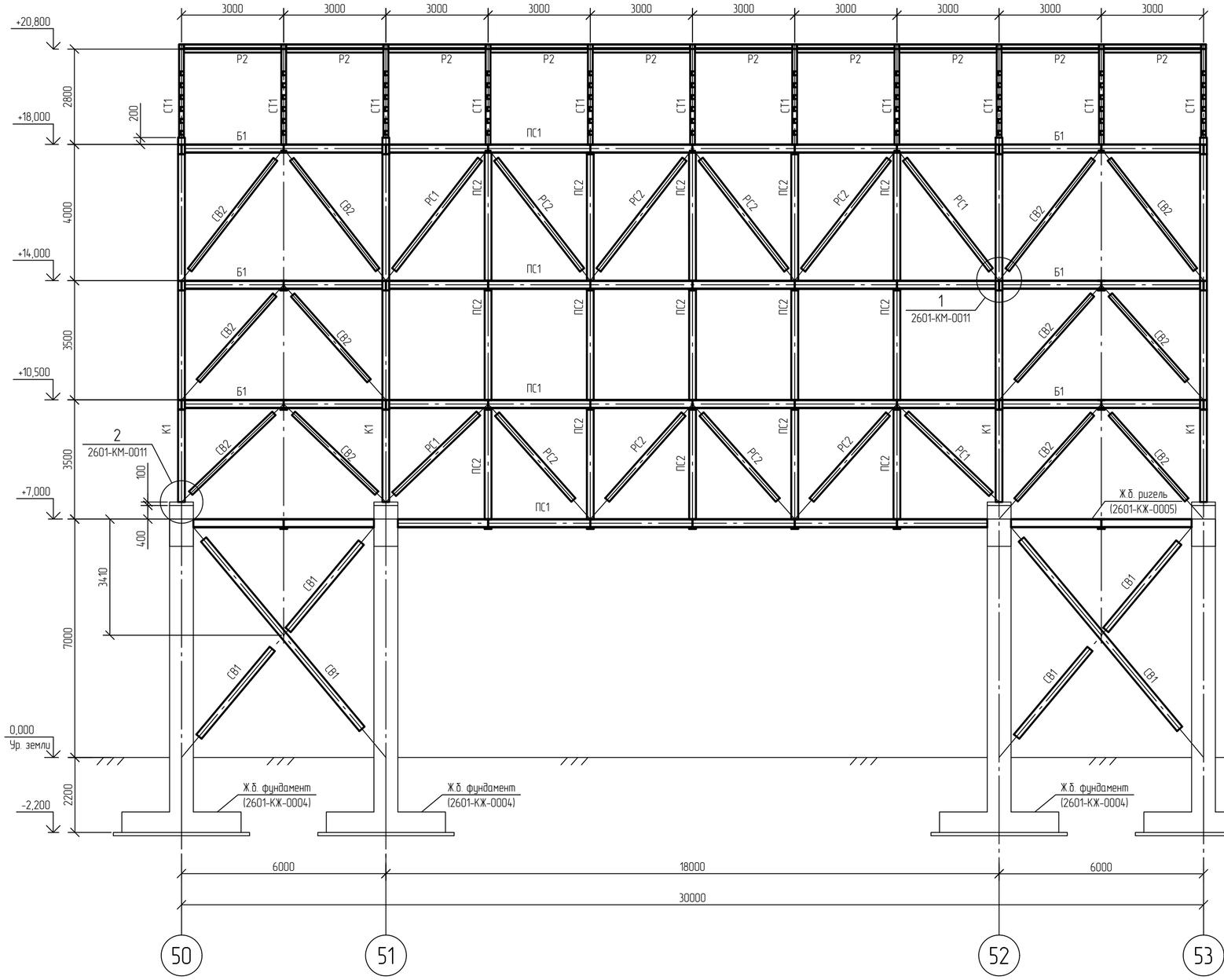

Б-Б (3111-КМ-0007)

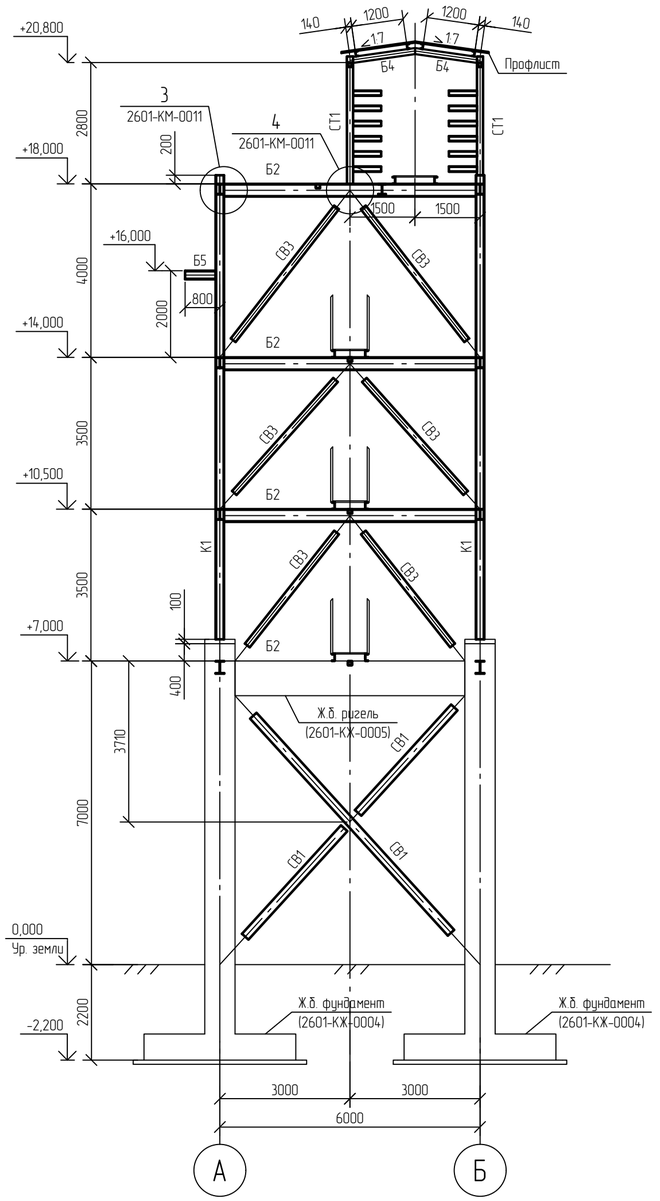

1 Текстовую часть см. NKNH21002-ПС-ЭБСМ-КР1.1.

2 За относительную отметку 0,000 принята абсолютная отметка 195,500 в Балтийской системе высот.

3 Ведомость элементов смотреть NKNH21002-ПС-ЭБСМ-КР1.2-2601-КМ-0007.

Изм.	Кол.уч.	Лист	№док.	Подпись	Дата	NKNH21002-ПС-ЭБСМ-КР1.2-2601-КМ-0010		
						«Строительство производства этилбензола мощностью 350 тыс. тонн в год и производства стирола мощностью 400 тыс. тонн в год», «Строительство производства полистирола мощностью 250 тыс. тонн в год и Строительство общезаводского хозяйства для производства полистирола мощностью 250 тыс. тонн в год и производства этилбензола мощностью 350 тыс. тонн в год и производства стирола мощностью 400 тыс. тонн в год»		
Разраб.		Кича				Межцеховые комбинированные эстакады за границами установок	Стадия	Лист	Листов
Рук. гр.		Сидорин					П		1
Гл. спец.		Семенов							
Н. контр.						Эстакада в осях 50-53 Сечения А-А, Б-Б	СИБУР НОВЫЕ РЕСУРСЫ		

Взам. инв. №

Подп. и дата

Инв. № подл. 00054763

NKNH21002-ПС-ЭБСМ-КР1.2-2601-КМ-0010_0_0_RU.dwg

Формат А2

Эстакада в осях 40-41; 93-94

Электронная проверка пройдена

1
2601-КМ-0010

(Примыкающая балка 30Ш1 условно не показана)

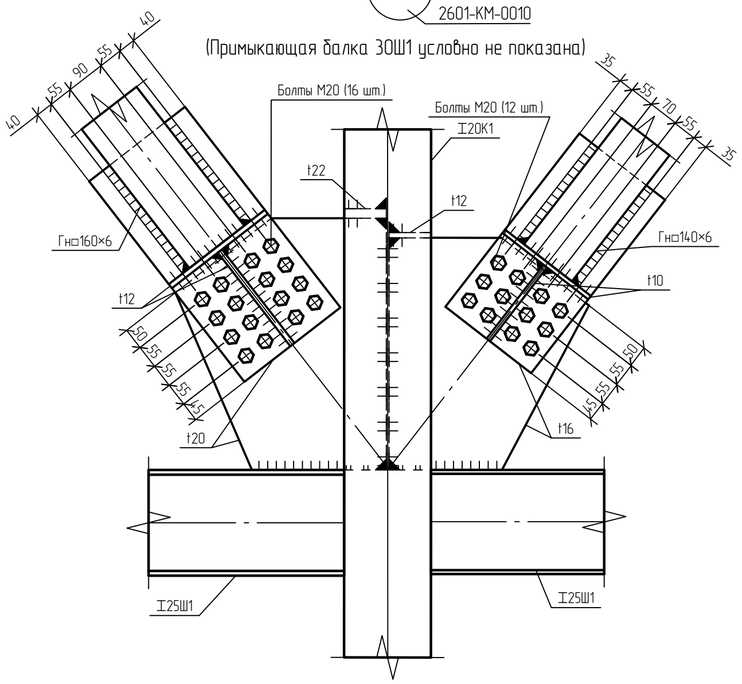

2
2601-КМ-0010

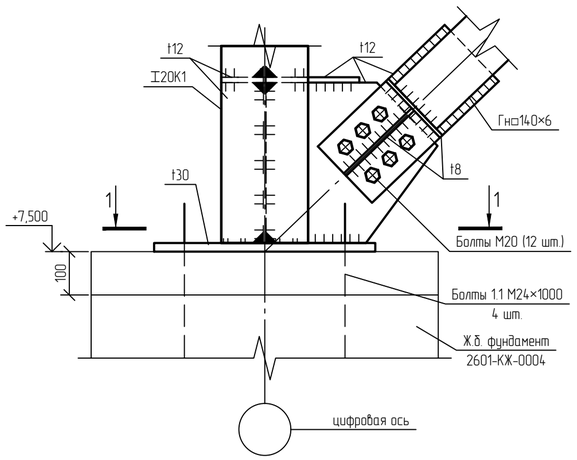

3
2601-КМ-0010

(Примыкающая балка 25Ш1 условно не показана)

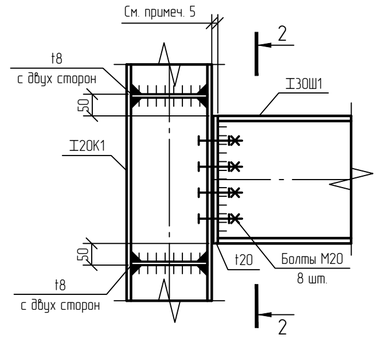

5
2601-КМ-00107

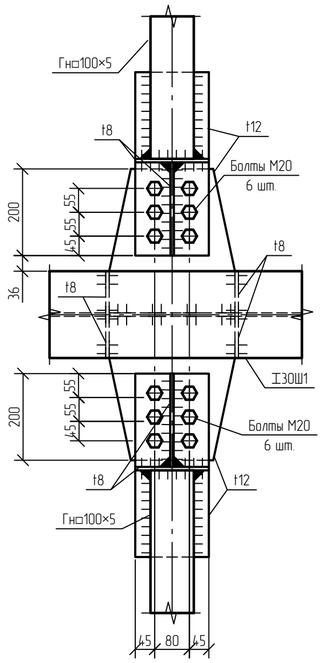

1-1

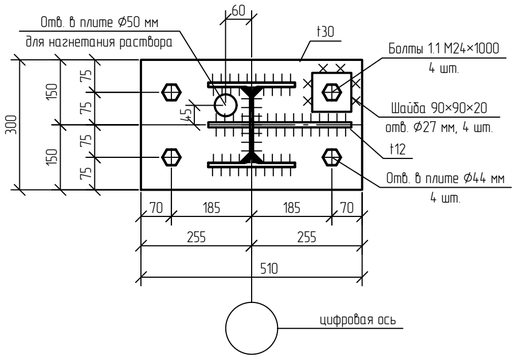

2-2

(Примыкающая балка 25Ш1 условно не показана)

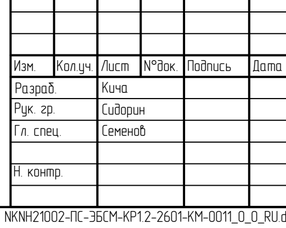

4
2601-КМ-0010

(Связи Гн140×6 условно не показаны)

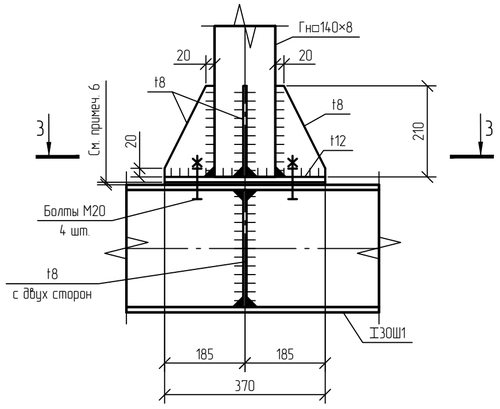

3-3

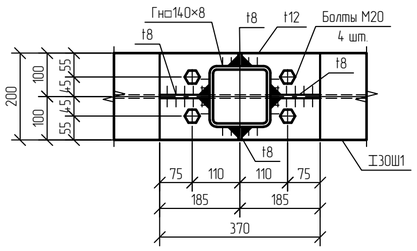

1 Текстовую часть см. NKNH21002-ПС-ЭБСМ-КР1.1.
2 За относительную отметку 0,000 принята абсолютная отметка 195,500 в Балтийской системе высот.
3 Ведомость элементов смотреть NKNH21002-ПС-ЭБСМ-КР1.2-2601-КМ-0001.
4 Марка стали пластин и гнутых профилей 355-8 по ГОСТ 19281-2014.
5 Предусмотреть пакет из 2-х доборных пластин толщиной 2 и 4 мм для заполнения рихтовочного зазора (0...6 мм) между фланцем балки и колонной. Пластины заполнения, при необходимости, установить по месту на монтаже.
6 Предусмотреть пакет из 2-х доборных пластин толщиной 2 и 4 мм для заполнения рихтовочного зазора (0...6 мм) между фланцем балки и стойкой. Пластины заполнения, при необходимости, установить по месту на монтаже.

Изм.	Кол.уч.	Лист	№док.	Подпись	Дата
Разраб.		Кича			
Рук. гр.		Сибарин			
Гл. спец.		Семенов			
Н. контр.					

NKNH21002-ПС-ЭБСМ-КР1.2-2601-КМ-0011

«Строительство производства этилбензола мощностью 350 тыс. тонн в год и производства стирола мощностью 400 тыс. тонн в год», «Строительство производства полистирола мощностью 250 тыс. тонн в год и Строительство общезаводского хозяйства для производства полистирола мощностью 250 тыс. тонн в год и производства этилбензола мощностью 350 тыс. тонн в год и производства стирола мощностью 400 тыс. тонн в год»

Межцеховые комбинированные эстакады за границами установок

Стадия	Лист	Листов
П		1

Эстакада в осях 40-41; 93-94
Узлы 1...5

СИБУР НОВЫЕ РЕСУРСЫ

NKNH21002-ПС-ЭБСМ-КР1.2-2601-КМ-0011_0_0_RU.dwg

Формат А2

Взам. инв. №
Подп. и дата
Инв. № подл. 00054763

Эстакада в осях 219...224

Схема расположения балок на отм. +6,000

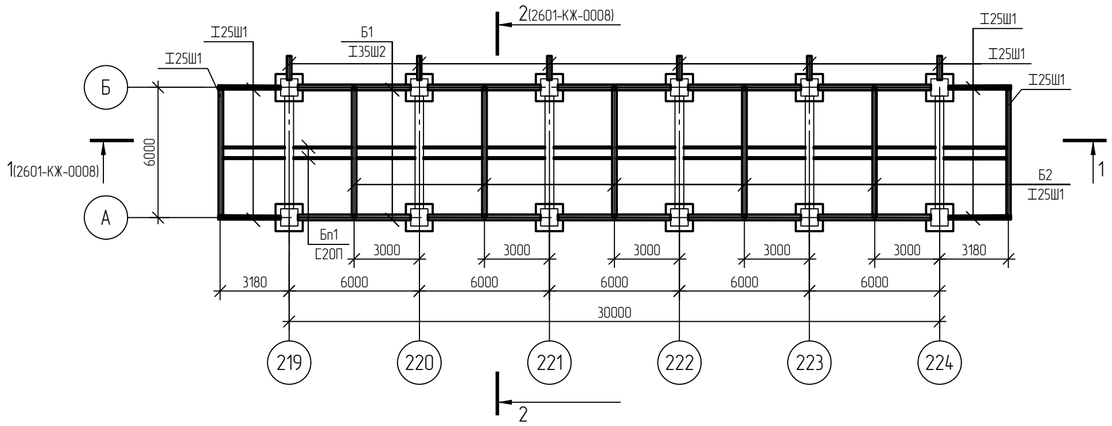

Схема расположения элементов каркаса отм. +9,500; +13,000; +16,500;+20,000

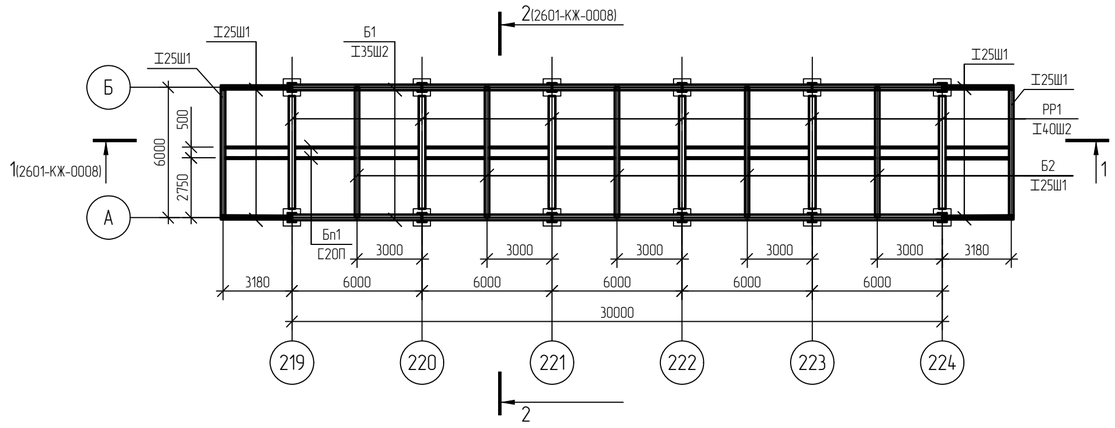

Схема расположения связей на отм. +6,000

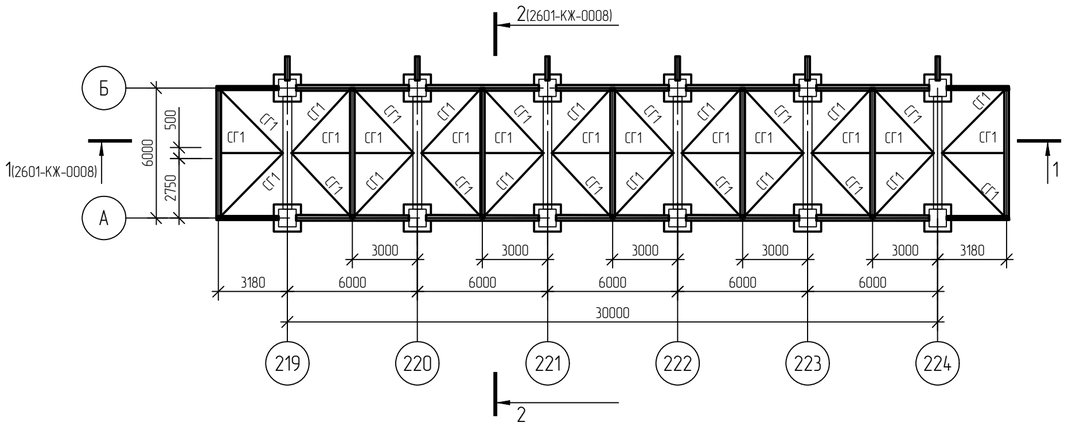

Схема расположения элементов каркаса отм. +9,500; +13,000; +16,500;+20,000

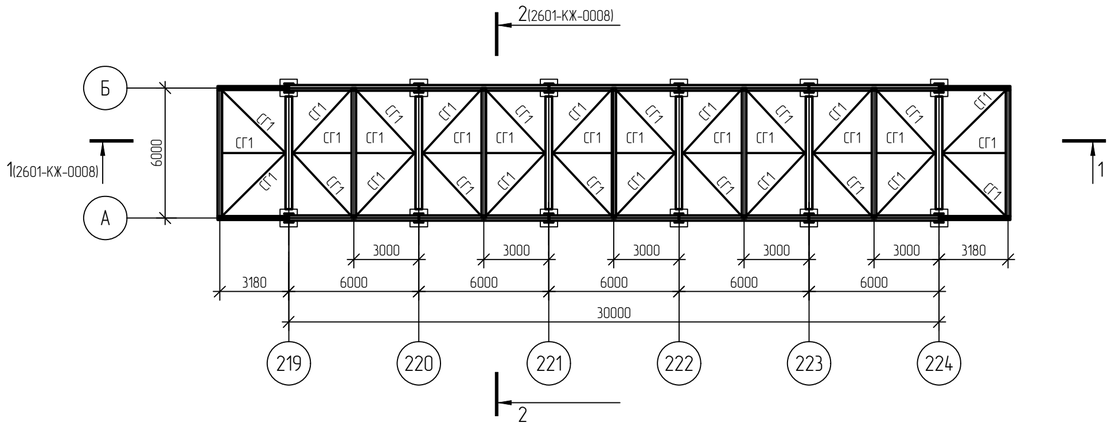

1. За относительную отм. 0.000 принята абсолютная отметка 195,500 в Балтийской системе высот.
2. Ведомость элементов см. 2601-КМ-0002.

						NKNH21002-ПС-ЭБСМ-КР1.2-2601-КМ-0012			
						«Строительство производства этилбензола мощностью 350 тыс. тонн в год и производства стирола мощностью 400 тыс. тонн в год», «Строительство производства полистирола мощностью 250 тыс. тонн в год и Строительство общезаводского хозяйства для производства полистирола мощностью 250 тыс. тонн в год и производства этилбензола мощностью 350 тыс. тонн в год и производства стирола мощностью 400 тыс. тонн в год»			
Изм.	Кол.уч.	Лист	N°док.	Подпись	Дата				
Разраб.		Кича				Межцеховые комбинированные эстакады за границами установок	Стадия	Лист	Листов
Рук. гр.		Сидорин					П		1
Гл. спец.		Семенов							
Н. контр.						Эстакада в осях 219...224. Схема расположения элементов каркаса отм. +6,000; +9,500; +13,000; +16,500; +20,000; +22,500	СИБУР НОВЫЕ РЕСУРСЫ		

Взам. инв. N°

Подп. и дата

Инв. N° подл. 00054763

NKNH21002-ПС-ЭБСМ-КР1.2-2601-КМ-0001_0_0_RU.dwg

Формат А2

Эстакада в осях 219...224

Схема расположения балок на отм. +22,500

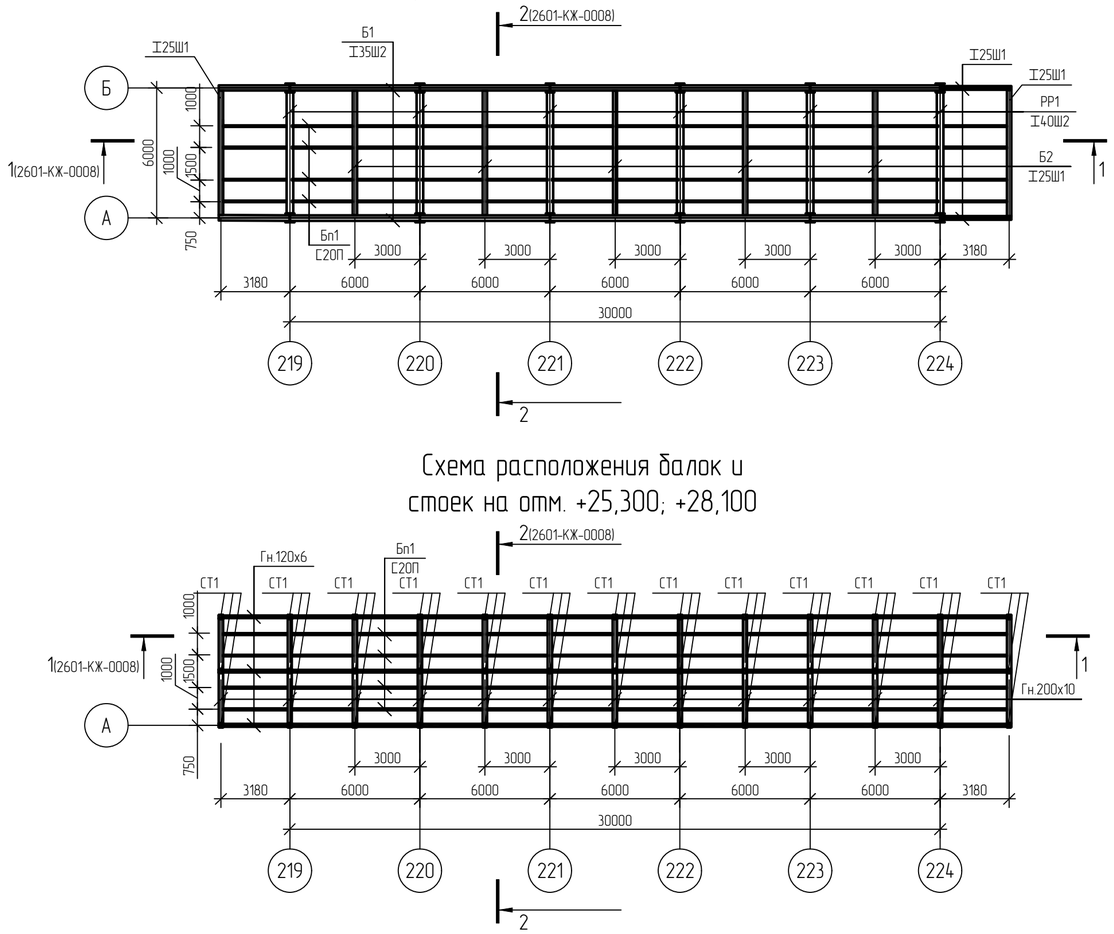

Схема расположения горизонтальных связей на отм. +22,500

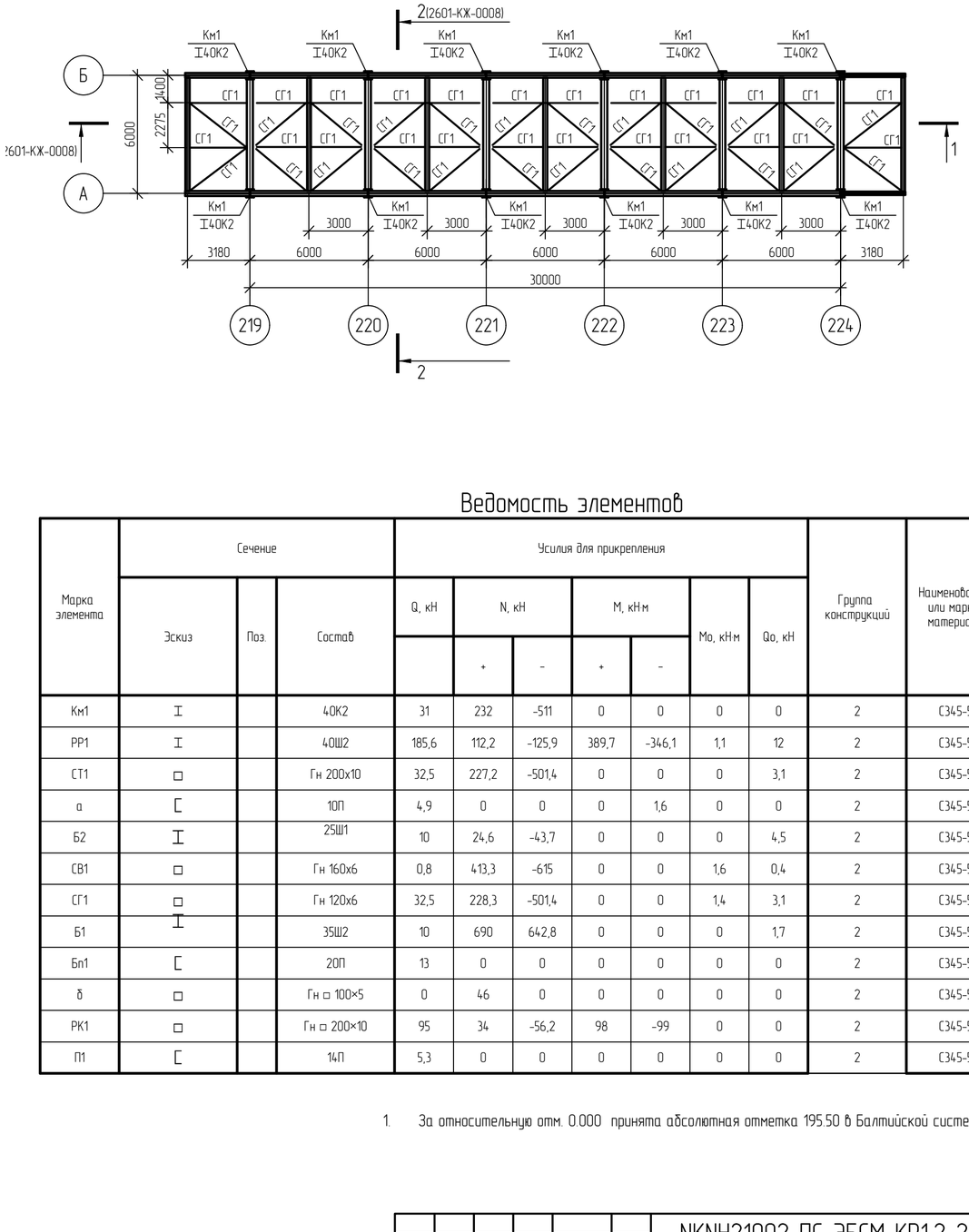

Схема расположения балок и стоек на отм. +25,300; +28,100

Схема расположения прогонов и связей на отм. +28,760

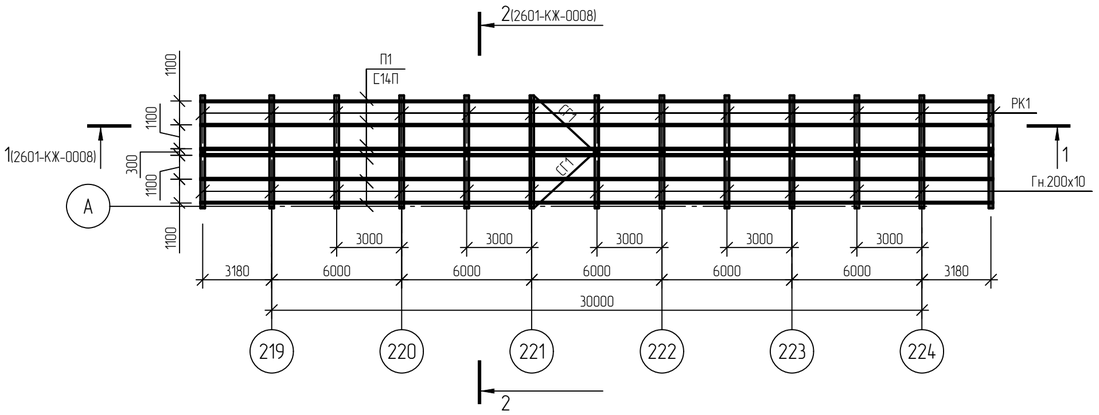

Ведомость элементов

Марка элемента	Сечение: Эскиз	Поз.	Состав	Усилия для прикрепления: Q, кН	N, кН +	N, кН −	M, кН·м +	M, кН·м −	Mo, кН·м	Qo, кН	Группа конструкций	Наименование или марка материала	Примечание
Км1	I		40К2	31	232	-511	0	0	0	0	2	С345-5	
РР1	I		40Ш2	185,6	112,2	-125,9	389,7	-346,1	1,1	12	2	С345-5	
СТ1	□		Гн 200х10	32,5	227,2	-501,4	0	0	0	3,1	2	С345-5	
а	[		10П	4,9	0	0	0	1,6	0	0	2	С345-5	
Б2	I		25Ш1	10	24,6	-43,7	0	0	0	4,5	2	С345-5	
СВ1	□		Гн 160х6	0,8	413,3	-615	0	0	1,6	0,4	2	С345-5	
СГ1	□		Гн 120х6	32,5	228,3	-501,4	0	0	1,4	3,1	2	С345-5	
Б1	I		35Ш2	10	690	642,8	0	0	0	1,7	2	С345-5	
Бл1	[		20П	13	0	0	0	0	0	0	2	С345-5	
б	□		Гн □ 100×5	0	46	0	0	0	0	0	2	С345-5	
РК1	□		Гн □ 200×10	95	34	-56,2	98	-99	0	0	2	С345-5	
П1	[		14П	5,3	0	0	0	0	0	0	2	С345-5	

1. За относительную отм. 0.000 принята абсолютная отметка 195.50 в Балтийской системе высот.

Изм.	Кол.уч.	Лист	N°док.	Подпись	Дата	NKNH21002-ПС-ЭБСМ-КР1.2-2601-КМ-0013		
						«Строительство производства этилбензола мощностью 350 тыс. тонн в год и производства стирола мощностью 400 тыс. тонн в год», «Строительство производства полистирола мощностью 250 тыс. тонн в год и Строительство общезаводского хозяйства для производства полистирола мощностью 250 тыс. тонн в год и производства этилбензола мощностью 350 тыс. тонн в год и производства стирола мощностью 400 тыс. тонн в год»		
Разраб.		Кича				Межцеховые комбинированные эстакады за границами установок	Стадия: П	Лист	Листов: 1
Рук. гр.		Сидорин							
Гл. спец.		Семенов							
Н. контр.						Эстакада в осях 219...224. Схема расположения элементов каркаса на отм. 22,500; +25,300; +28,100	СИБУР НОВЫЕ РЕСУРСЫ	

NKNH21002-ПС-ЭБСМ-КР1.2-2601-КМ-0013_0_0_RU.dwg

Формат А2

Взам. инв. N°

Подп. и дата

Инв. N° подл. 00054763

Эстакада в осях 219...224

NMB

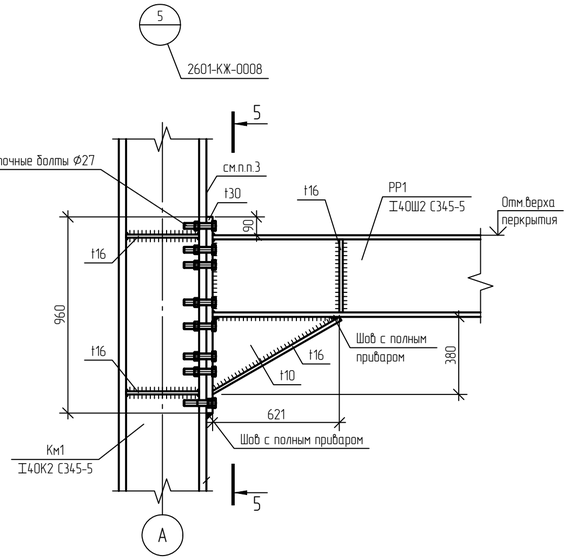

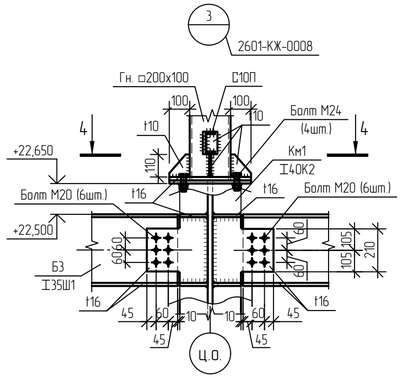

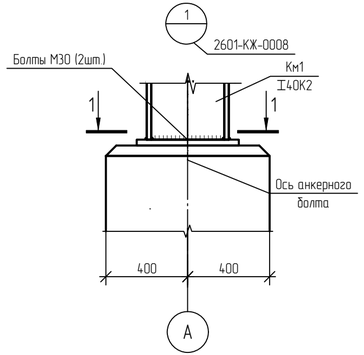

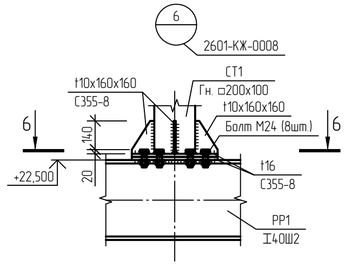

4-4

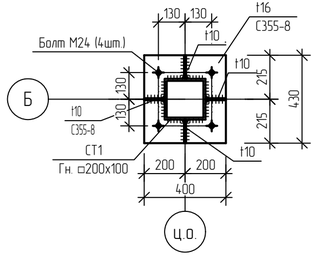

1-1

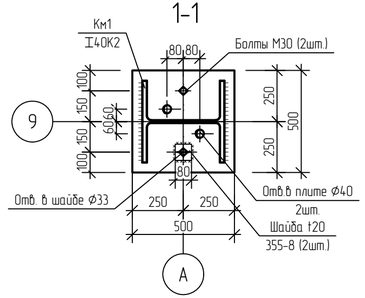

6-6

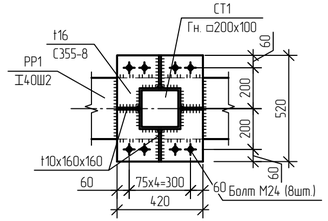

5-5

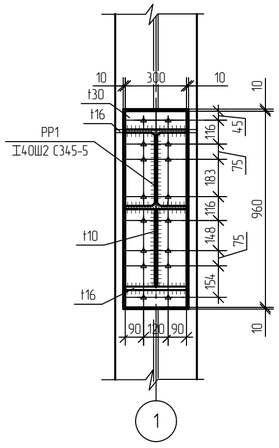

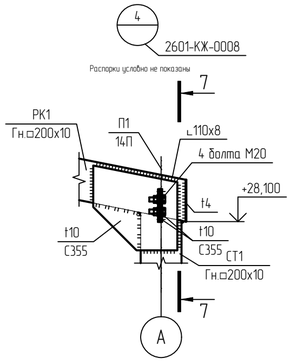

7-7

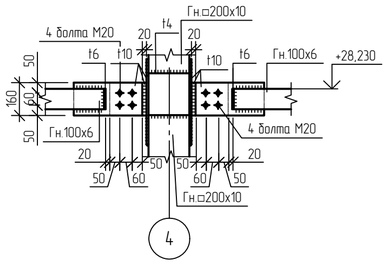

1 Марка стали пластин и гнутых профилей 355-8 по ГОСТ 19281-2014.
2 Зазор от 0 до 15 мм заполнить пакетом из прокладок, состоящим не более, чем из трех штук, начинающимся от низа опорного ребра. Зазор только для левого узла. Правый - без зазора.
3 Ведомость элементов см. 2601-КМ-0013.

						NKNH21002-ПС-ЭБСМ-КР1.2-2601-КМ-0014	
						«Строительство производства этилбензола мощностью 350 тыс. тонн в год и производства стирола мощностью 400 тыс. тонн в год», «Строительство производства полистирола мощностью 250 тыс. тонн в год и Строительства общезаводского хозяйства для производства полистирола мощностью 250 тыс. тонн в год и производства этилбензола мощностью 350 тыс. тонн в год и производства стирола мощностью 400 тыс. тонн в год»	
Изм.	Кол.уч.	Лист	N°док.	Подпись	Дата		
Разраб.		Кича				Межцеховые комбинированные эстакады за границами установок	Стадия: П; Лист: ; Листов: 1
Рук. гр.		Сидорин					
Гл. спец.		Семенов					
Н. контр.						Эстакада в осях 219...224. Схема расположения конструкций на отм. +17.000 в осях Б; 1-12	СИБУР НОВЫЕ РЕСУРСЫ

Взам. инв. N°
Подп. и дата
Инв. N° подл. 00054763

NKNH21002-ПС-ЭБСМ-КР1.2-2601-КМ-0003_0_0_RU.dwg

Формат А4х3

Электронная проверка пройдена

NMB

Схема расположения конструкции усиления верхнего яруса эстакады

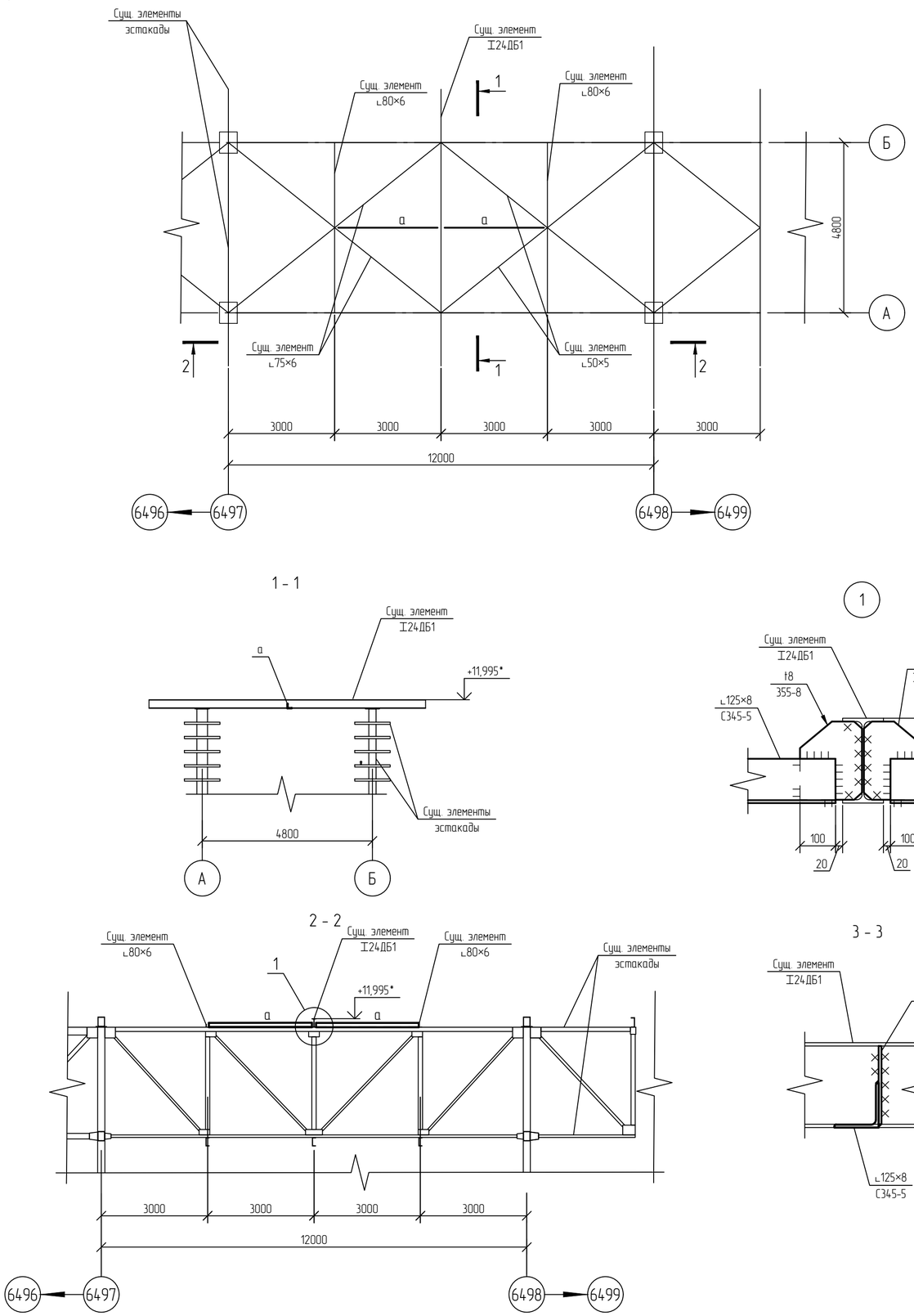

Ведомость элементов

Марка элемента	Сечение			Усилия для прикрепления							Группа конструкций	Наименование или марка материала	Примечание
	Эскиз	Поз.	Состав	Q, кН	N, кН		M, кН·м		Mo, кН·м	Qo, кН			
					+	-	+	-					
a	∟		∟125×8	30	0	0	0	0	0	0	2	С345-5	

1 Текстовую часть см. NKNH21002-ПС-ЭБСМ-КР1.1.
2 Размер катета шва определяется исходя из минимальной толщины свариваемых элементов, но не более 1,2t, где t-наименьшая толщина свариваемых элементов.
3 Значение с * - уточнить по месту.

Изм.	Кол.уч.	Лист	№док.	Подпись	Дата
Разраб.		Кича			
Рук. гр.		Сидорин			
Гл. спец.		Семенов			
Н. контр.					

NKNH21002-ПС-ЭБСМ-КР1.2-2610-КМ-0001

«Строительство производства этилбензола мощностью 350 тыс. тонн в год и производства стирола мощностью 400 тыс. тонн в год», «Строительство производства полистирола мощностью 250 тыс. тонн в год и Строительство общезаводского хозяйства для производства полистирола мощностью 250 тыс. тонн в год и производства этилбензола мощностью 350 тыс. тонн в год и производства стирола мощностью 400 тыс. тонн в год»

Межцеховые комбинированные эстакады

Стадия	Лист	Листов
П		1

Усиление верхнего яруса эстакады в осях 6497-6498

СИБУР НОВЫЕ РЕСУРСЫ

Взам. инв. №
Подп. и дата
Инв. № подл. 00054763

NKNH21002-ПС-ЭБСМ-КР1.2-2610-КМ-0001_0_0_RU.dwg

Формат А2

Здание весовщика

Фасад 1-2

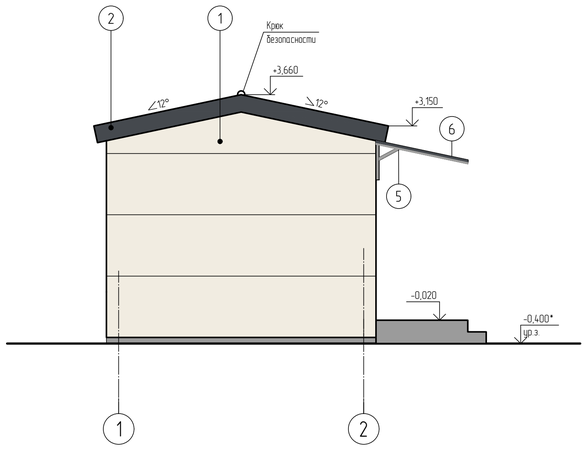

Фасад А-Г

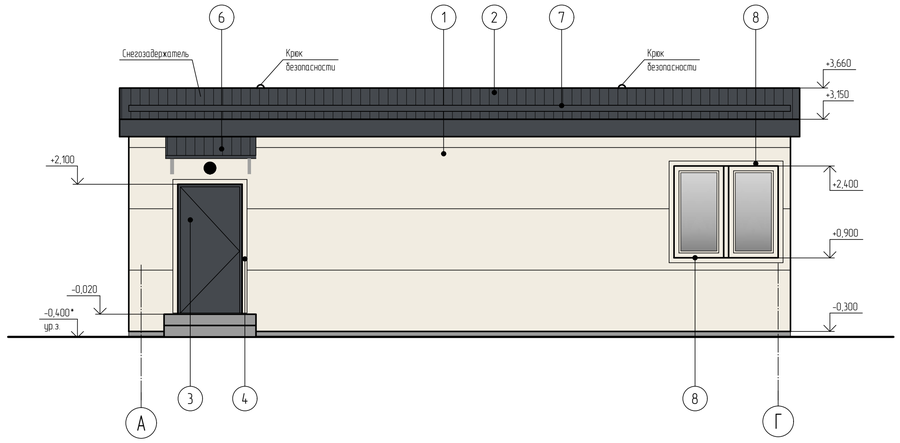

Фасад 2-1

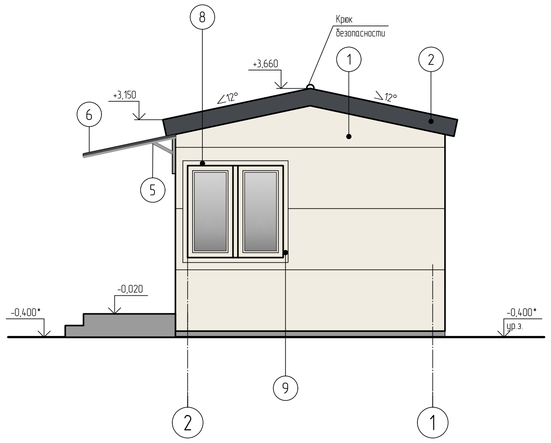

Фасад Г-А

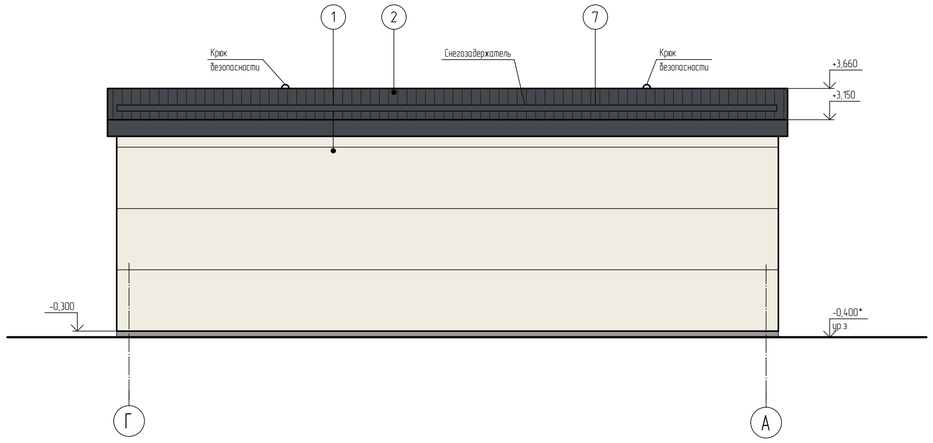

Ведомость отделки фасадов

Поз. отделки	Наименование элемента фасада	Наименование материала отделки	Наименование и номер эталона цвета или образец колера	Примечание
1	Стены	Стеновые трехслойные металлические сэндвич-панели с полимерным покрытием	RAL 9010	Белый
2	Кровля	Кровельные трехслойные металлические сэндвич-панели с полимерным покрытием	RAL 7024	Графитовый серый
3	Двери металлические	Окраска порошковой краской	RAL 7024	Графитовый серый
4	Обрамление дверных проемов	Оцинкованная сталь с полимерным покрытием	RAL 9010	Белый
5	Металлические элементы опор	Стальные с полимерным покрытием	RAL 9006	Бело-алюминиевый
6	Козырьки	Металлический профилированный настил с полимерным покрытием	RAL 7024	Графитовый серый
7	Снегозадержатели	Металлический трубчатый с полимерным покрытием	RAL 7024	Графитовый серый
8	Оконные блоки, глухие, с металлическими рамами ГОСТ Р 57471-2017	Окраска порошковой краской	RAL 9010	Белый
	Фасонные элементы нащельники, фартуки, отливы и т.п. Цвет нащельника принимать по цвету конструкции	Листовая оцинкованная сталь толщиной не менее 0,7 мм с полимерным покрытием	RAL 7024	Графитовый серый
			RAL 9010	Белый

Условные обозначения

○ - Светильник наружного освещения (настенный)

						NKNH21002-ПС-ЭБСМ-АР1.2-2701-АР-0001	
						«Строительства производства эпихлоргидрина мощностью 350 тыс. тонн в год и производства смолы мощностью 400 тыс. тонн в год», «Строительство производства полистирола мощностью 250 тыс. тонн в год и Строительство общехозяйского хозяйства для производства полистирола мощностью 250 тыс. тонн в год и производства эпихлоргидрина мощностью 350 тыс. тонн в год и производства смолы мощностью 400 тыс. тонн в год»	
Изм.	Кол.уч.	Лист	№док.	Подпись	Дата		
Разраб.		Потапова			25.10.24	Платформенные автомобильные весы коммерческого учета	Стадия: П; Лист: ; Листов: 1
Рук. гр.		Фанян			25.10.24		
Гл. спец.		Новикова			25.10.24		
Н. контр.					25.10.24	Здание весовщика. Фасады 1-2, А-Г, 2-1, Г-А	СИБУР НОВЫЕ РЕСУРСЫ
ГИП		Водилов			25.10.24		

NKNH21002-ПС-ЭБСМ-АР1.2-2701-АР-0001_0_0_RU.dwg

Формат А1

Инв. № подл. 00053979 | Подп. и дата | Взам. инв. №

Здание весовщика

План на отм. 0,000

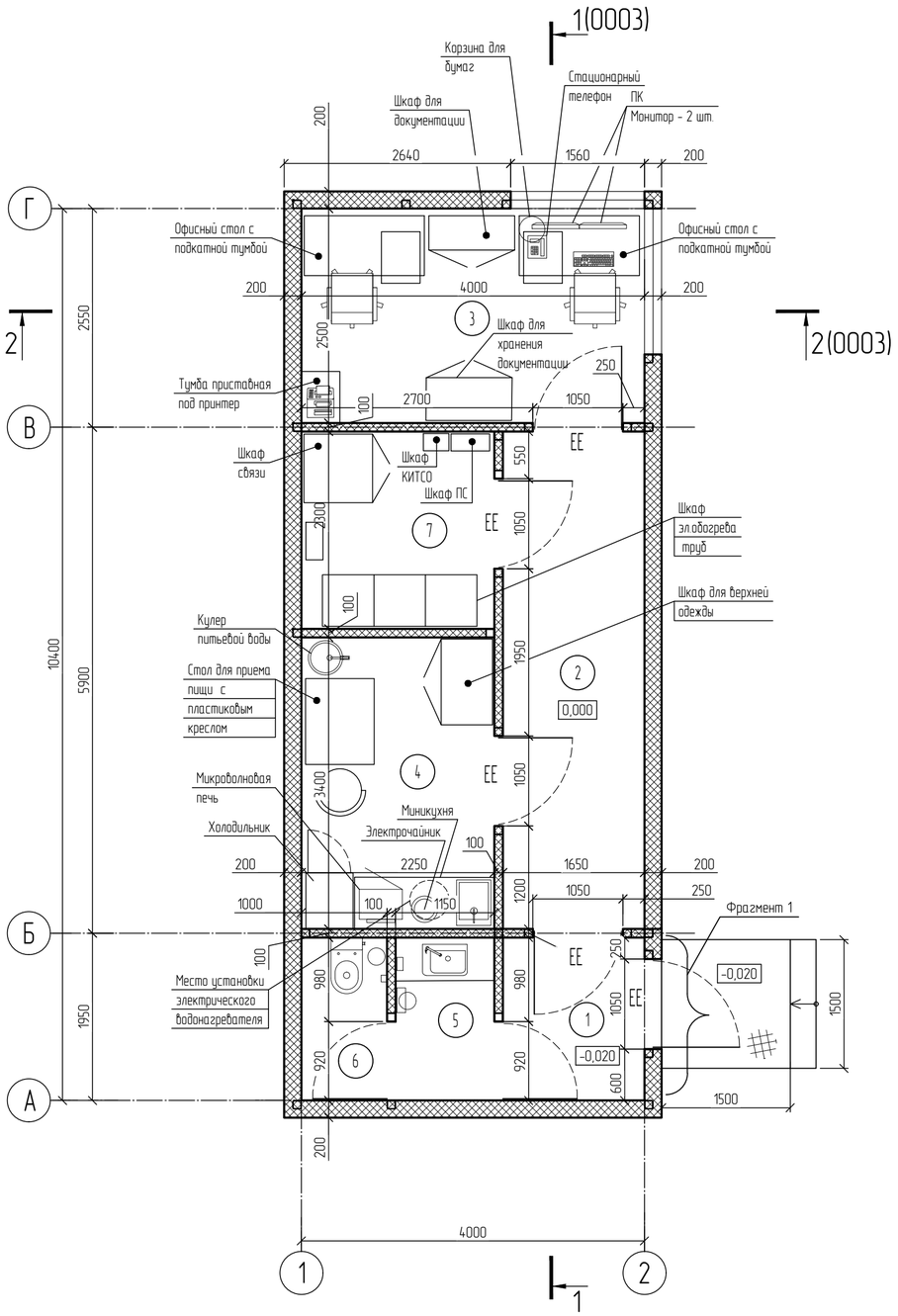

Дополнительные требования к комплектации помещений оборудованием

Помещение гардеробной верхней одежды
с местом для приема пищи в зоне умывальника
дополнительно укомплектовать:
- диспенсером для жидкого мыла;
- электрополотенцем (или диспенсером с
бумажными полотенцами, корзиной для мусора)

Тамбур санузла дополнительно укомплектовать:
- шкафом-тумбой для уборочного инвентаря
(на всю ширину помещения) с встроенным в столешницу умывальником;
- зеркалом настенным (над умывальником);
- диспенсером для жидкого мыла;
- электрополотенцем (или диспенсером с бумажными полотенцами);
- пластиковой корзиной для мусора.

Кабину санузла дополнительно укомплектовать:
- держателем для туалетной бумаги;
- пластиковой корзиной для мусора;
- ершиком напольным.

Экспликация помещений

Номер помещения	Наименование	Площадь м²	Кат. помещения
1	Тамбур	3,14	
2	Коридор	9,60	
3	Помещение весовщика	10,0	
4	Гардеробная верхней одежды с местом для приема пищи	7,65	
5	Тамбур санузла	2,19	
6	Санузел	1,91	
7	Помещение электрошкафного оборудования	5,18	В4

Фрагмент 1
Схема установки дверного блока

Технико-экономические показатели

Общая площадь	- 41,60 м²
Площадь застройки	- 50,22 м²
Строительный объем выше отм.	- 180,00 м³
Степень огнестойкости здания	– IV (Федеральный закон от 22.07.2008 №123-ФЗ)
Класс конструктивной пожарной опасности	- С0
Класс функциональной пожарной опасности	- Ф4.3

1 За относительную отметку 0,000 принята отметка чистого пола, что соответствует абсолютной отметке по генплану 195,55.

2 Отметки со знаком "*" будут уточнены поставщиком здания на стадии рабочей конструкторской документации.

Условные обозначения

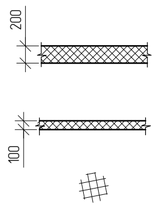

- Металлическая стеновая трехслойная сэндвич-панель с утеплителем класса НГ толщиной 200 мм

- Металлическая стеновая трехслойная сэндвич-панель с утеплителем класса НГ толщиной 100 мм

- Решетчатый настил

Принятые сокращения

ЕЕ – Эвакуационный выход

Изм.	Кол.уч.	Лист	№док.	Подпись	Дата
Разраб.		Потапова			25.10.24
Рук. гр.		Фанян			25.10.24
Гл. спец.		Новикова			25.10.24
Н. контр.					25.10.24
ГИП		Вавилов			25.10.24

NKNH21002-ПС-ЭБСМ-АР1.2-2701-АР-0002

«Строительство производства этилбензола мощностью 350 тыс. тонн в год и производства стирола мощностью 400 тыс. тонн в год», «Строительство производства полистирола мощностью 250 тыс. тонн в год и Строительство общезаводского хозяйства для производства полистирола мощностью 250 тыс. тонн в год и производства этилбензола мощностью 350 тыс. тонн в год и производства стирола мощностью 400 тыс. тонн в год»

Платформенные автомобильные весы коммерческого учета

Стадия	Лист	Листов
П		1

Здание весовщика.
План на отм. 0,000

СИБУР НОВЫЕ РЕСУРСЫ

NKNH21002-ПС-ЭБСМ-АР1.2-2701-АР-0002_0_0_RU.dwg

Формат А2

Взам. инв. №	
Подп. и дата	
Инв. № подл.	00053979

Здание весовщика

План кровли

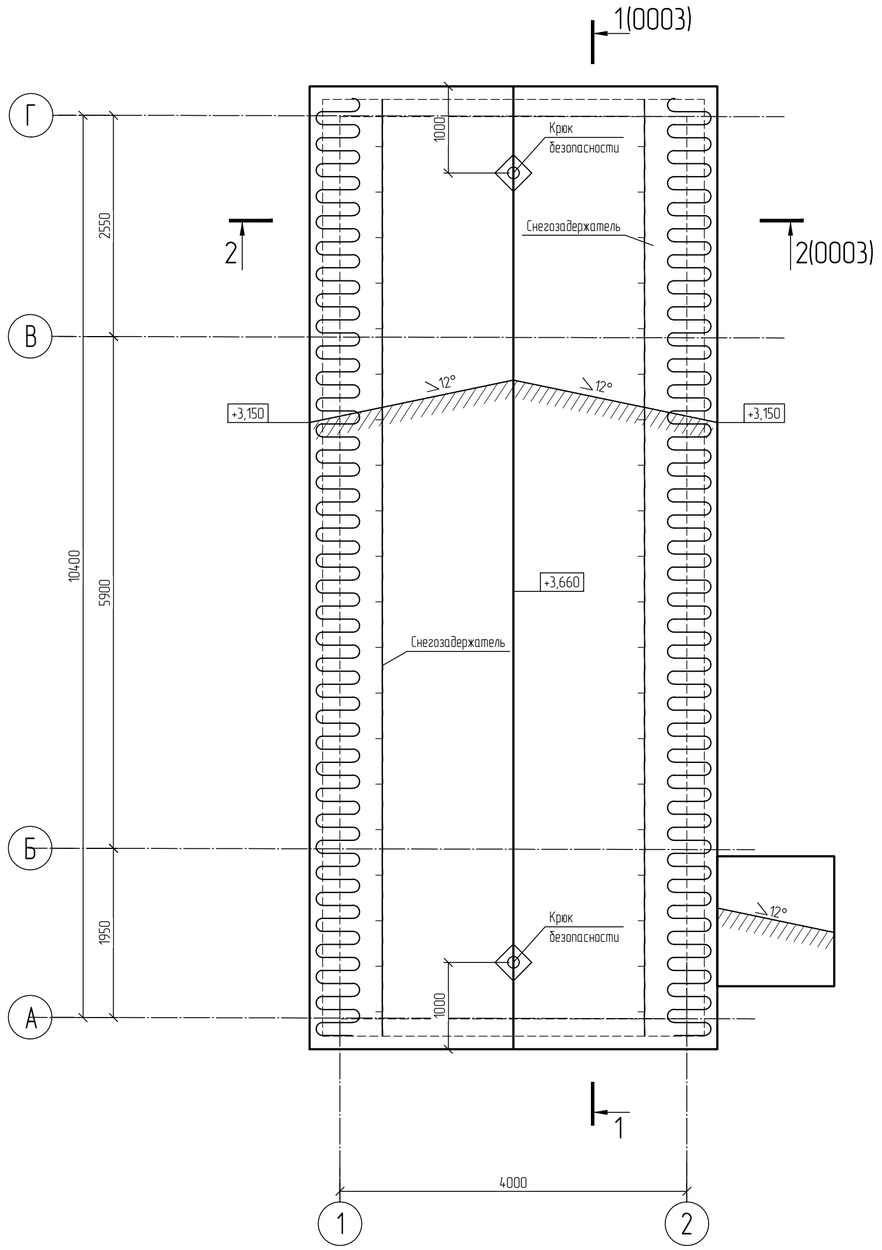

Разрез 1-1

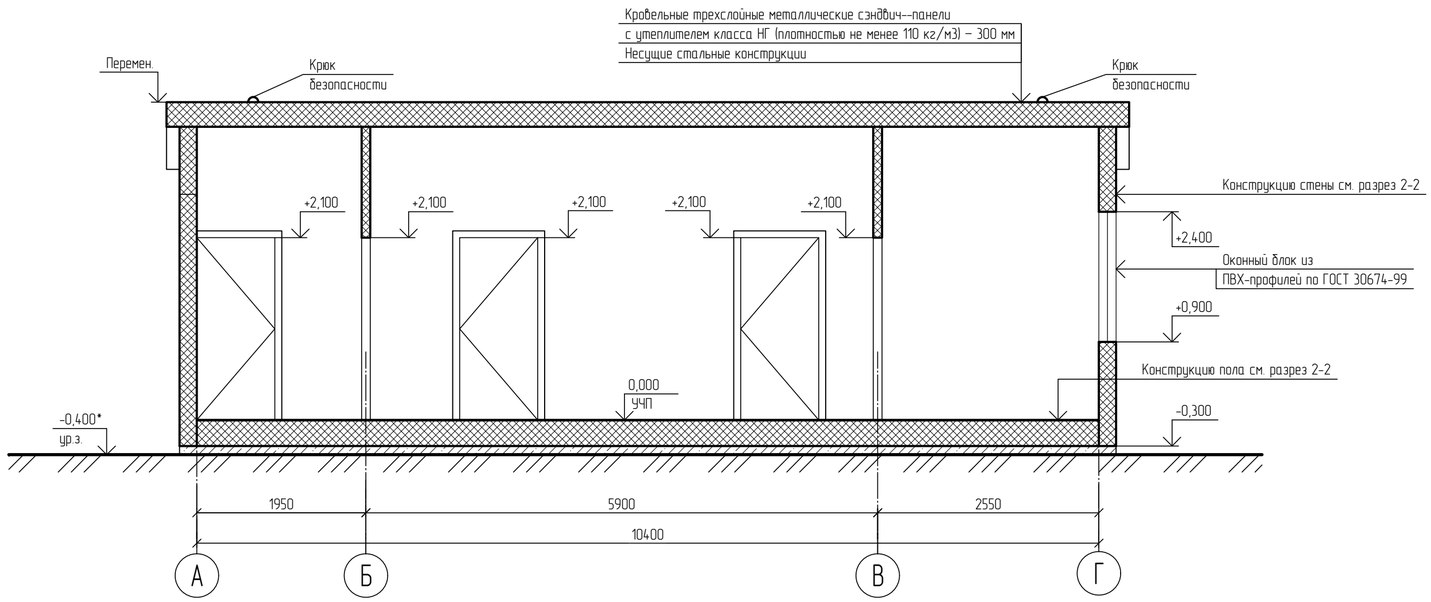

Разрез 2-2

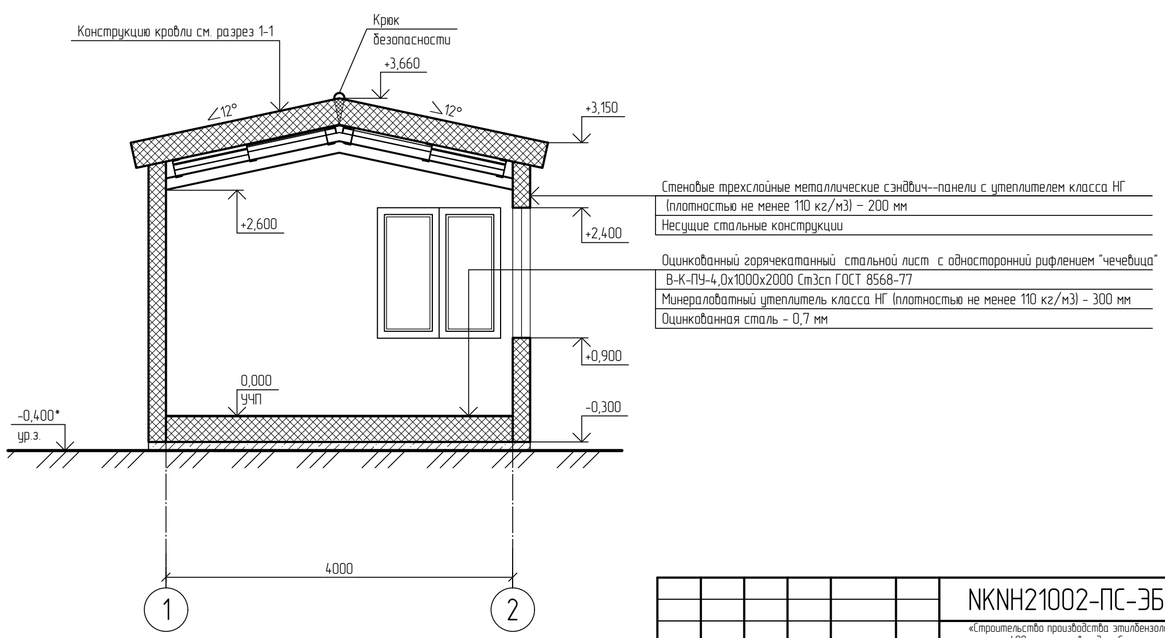

Условные обозначения

- Нагревательный кабель

						NKNH21002-ПС-ЭБСМ-АР1.2-2701-АР-0003
						«Строительство производства этилбензола мощностью 350 тыс. тонн в год и производства стирола мощностью 400 тыс. тонн в год», «Строительство производства полистирола мощностью 250 тыс. тонн в год и Строительства общезаводского хозяйства для производства полистирола мощностью 250 тыс. тонн в год и производства этилбензола мощностью 350 тыс. тонн в год и производства стирола мощностью 400 тыс. тонн в год»
Изм.	Кол.уч.	Лист	N°док.	Подпись	Дата	
Разраб.		Потапова			25.10.24	Платформенные автомобильные весы коммерческого учета
Рук. гр.		Фанян			25.10.24	
Гл. спец.		Новикова			25.10.24	
Н. контр.					25.10.24	Здание весовщика. План кровли, Разрез 1-1, Разрез 2-2
ГИП		Вавилов			25.10.24	

Стадия	Лист	Листов
П		1

СИБУР НОВЫЕ РЕСУРСЫ

Взам. инв. №

Подп. и дата

Инв. № подл. 00053979

NKNH21002-ПС-ЭБСМ-АР1.2-2701-АР-0003_0_0_RU.dwg

Формат А2

Схема расположения фундаментов и бетонных покрытий

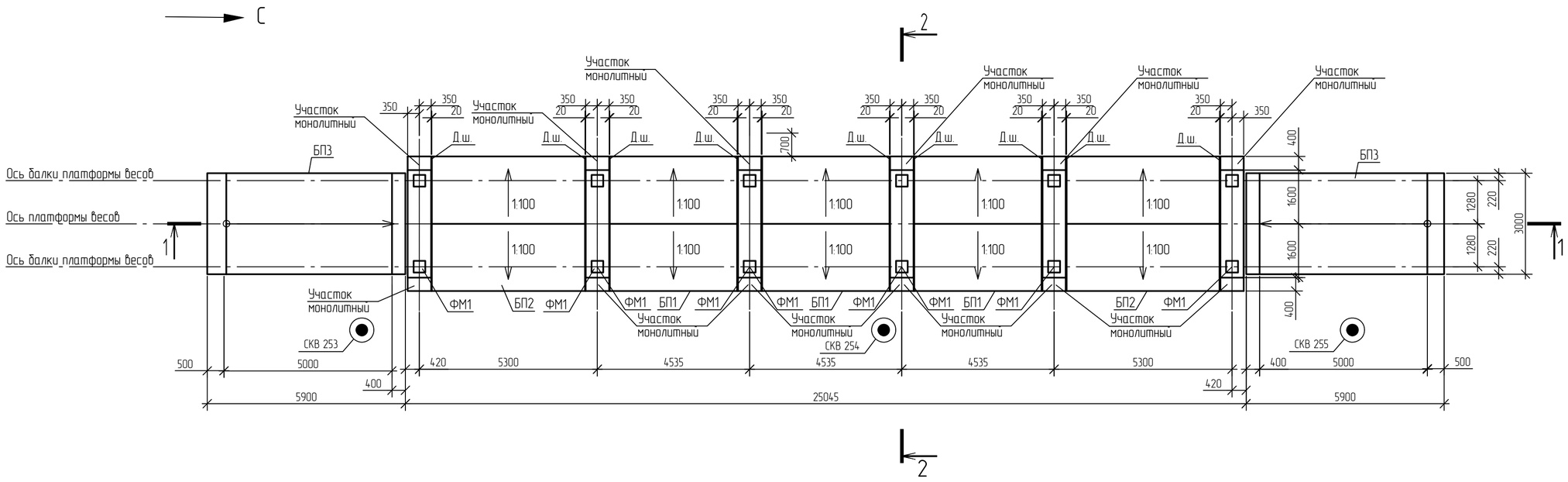

1-1

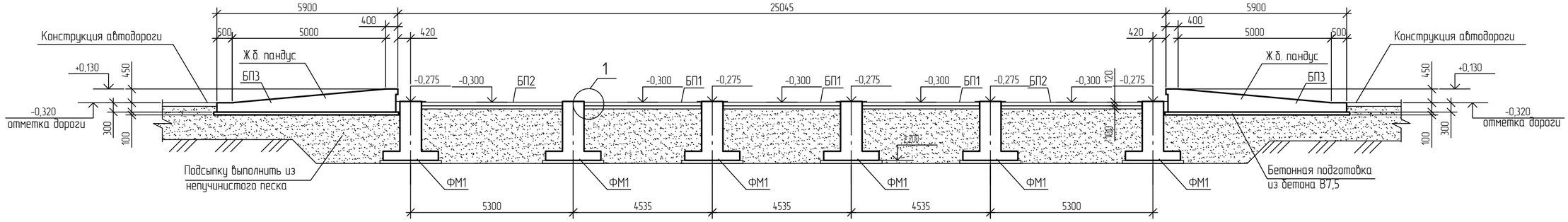

2-2

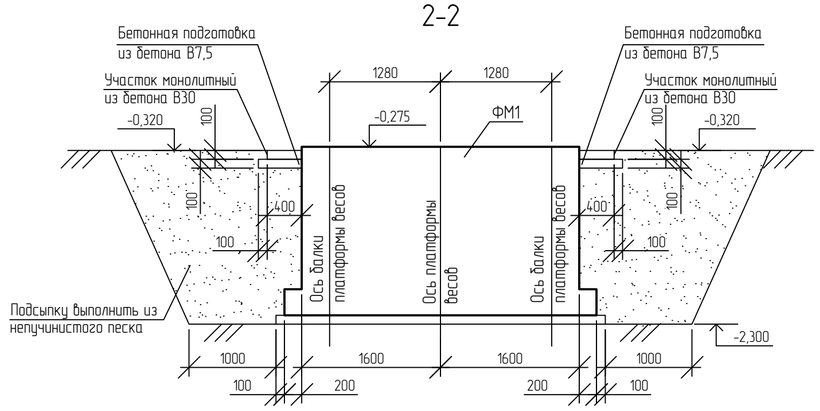

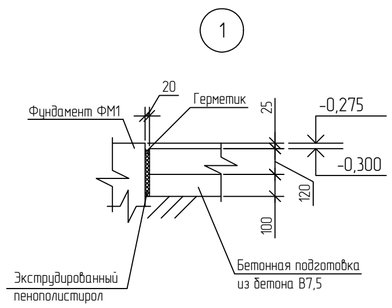

Ситуационный план

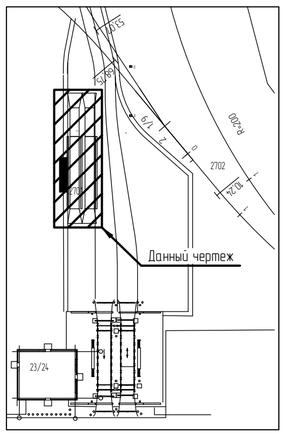

1 Текстовую часть см. NKNH21002-ПС-ЭБСМ-КР1.1.
2 За относительную отметку 0,000 принята абсолютная отметка по генплану 194,300.
3 Устройство фундаментов см. 2701-КЖ-0003, устройство бетонных покрытий см. 2701-КЖ-0004.

						NKNH21002-ПС-ЭБСМ-КР1.2-2701-КЖ-0001
						«Строительство производства этилбензола мощностью 350 тыс. тонн в год и производства стирола мощностью 400 тыс. тонн в год», «Строительство производства полистирола мощностью 250 тыс. тонн в год и Строительство общезаводского хозяйства для производства полистирола мощностью 250 тыс. тонн в год и производства этилбензола мощностью 350 тыс. тонн в год и производства стирола мощностью 400 тыс. тонн в год»
Изм.	Кол.уч.	Лист	№док.	Подпись	Дата	
Разраб.		Кича				Платформенные автомобильные весы коммерческого учета
Рук. гр.		Сидорин				
Гл. спец.		Семенов				
Н. контр.						Схема расположения фундаментов и бетонных покрытий

Стадия	Лист	Листов
П		1

СИБУР НОВЫЕ РЕСУРСЫ

Взам. инв. №
Подп. и дата
Инв. № подл. 00054763

NKNH21002-ПС-ЭБСМ-КР1.2-2701-КЖ-0001_0_0_RU.dwg

Формат А2

Электронная проверка пройдена

NMB

Инженерно-геологический разрез по скважинам СКВ 253, СКВ 254, СКВ 255

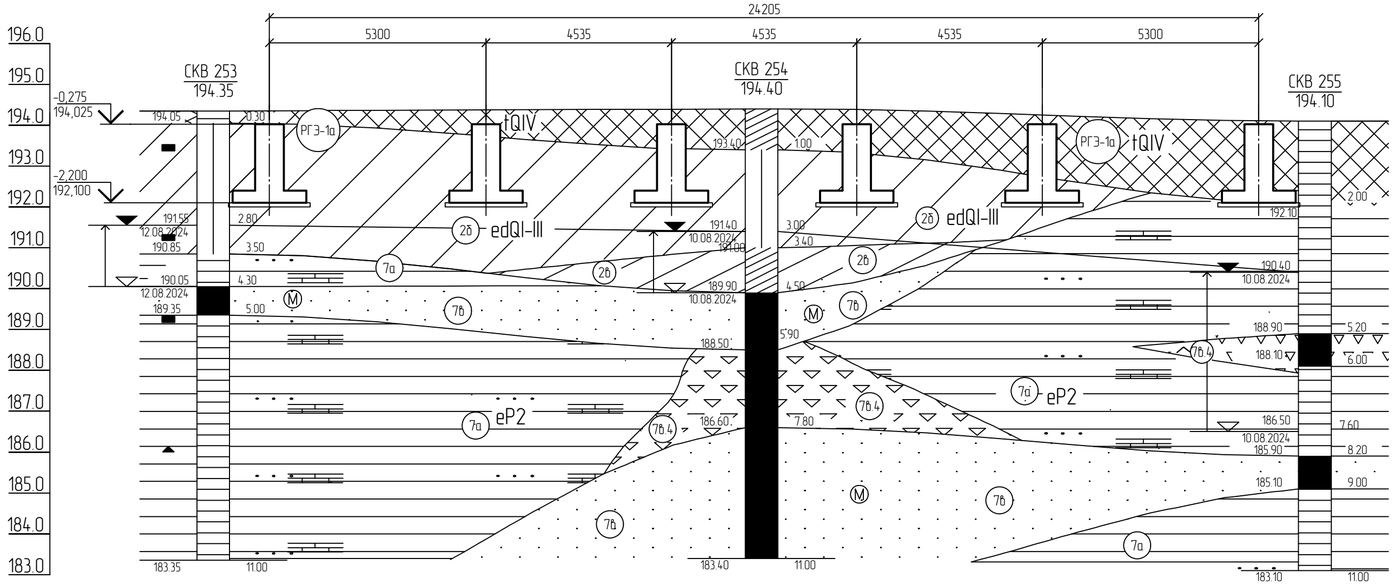

Номер скважины	СКВ 253		СКВ 254		СКВ 255
Отметка устья, м	194.3		194.4		194.1
Расстояние, м		13.4		13.5	

Нормативные характеристики физико-механических свойств грунтов

Номер ИГЭ, РГЭ	Условное обозначение	Характеристика грунтов	Плотность, г\см^3	Удельное сцепление, кПа	Угол внутреннего трения, °	Модуль деформации, Мпа
			ρ	c	φ	E
РГЭ-1а		Насыпной грунт- суглинок тяжелый пылеватый, глина легкая пылеватая с прослоями песка мелкого, с примесью органического вещества полутвердые, тугопластичные	1,94	36	23	12,1
ИГЭ-2б		Суглинок тяжелый пылеватый тугопластичный, с примесью органического вещества	1,95	29	20	7,5
ИГЭ-2в		Суглинок тяжелый пылеватый мягкопластичный	1,92	21	18	5,2
ИГЭ-7а		Глина легкая пылеватая полутвердая (аргиллит выветрелый), с прослоями песка (выветрелый песчаник), с редкими прослоями щебня известняка	1,93	55	18	17,7
ИГЭ-7в		Песок мелкий, средней крупности водонасыщенный, средней степени водонасыщения, средней плотности (песчаник выветрелый)	1,98	2	33	24,1
ИГЭ-7в.4		Щебенистый грунт водонасыщенный, слабовыветрелый (щебень известняка, аргиллита), очень прочный	2,13	11	37	28,7

1 Текстовую часть см. NKNH21002-ПС-ЭБСМ-КР1.1.
2 За относительную отметку 0,000 принята абсолютная отметка по генплану 194,300.

Изм.	Кол.уч.	Лист	№док.	Подпись	Дата
Разраб.		Кича			
Рук. гр.		Сидорин			
Гл. спец.		Семенов			
Н. контр.					

NKNH21002-ПС-ЭБСМ-КР1.2-2701-КЖ-0002

«Строительство производства этилбензола мощностью 350 тыс. тонн в год и производства стирола мощностью 400 тыс. тонн в год», «Строительство производства полистирола мощностью 250 тыс. тонн в год и Строительство общезаводского хозяйства для производства полистирола мощностью 250 тыс. тонн в год и производства этилбензола мощностью 350 тыс. тонн в год и производства стирола мощностью 400 тыс. тонн в год»

Платформенные автомобильные весы коммерческого учета

Стадия	Лист	Листов
П		1

Инженерно-геологический разрез по скважинам СКВ 253, СКВ 254, СКВ 255

СИБУР НОВЫЕ РЕСУРСЫ

Взам. инв. №

Подп. и дата

Инв. № подл. 00054763

NKNH21002-ПС-ЭБСМ-КР1.2-2701-КЖ-0002_0_0_RU.dwg

Формат А4х3

Электронная подпись проверена

NMB

Фундамент ФМ1

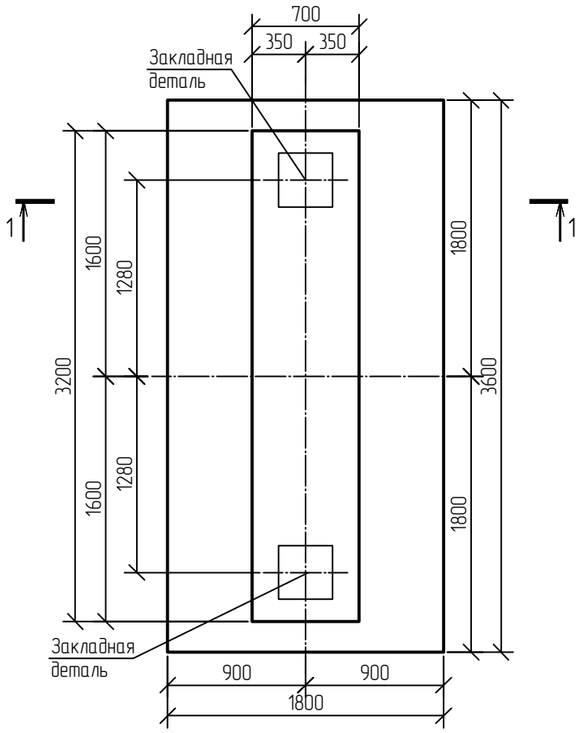

1-1

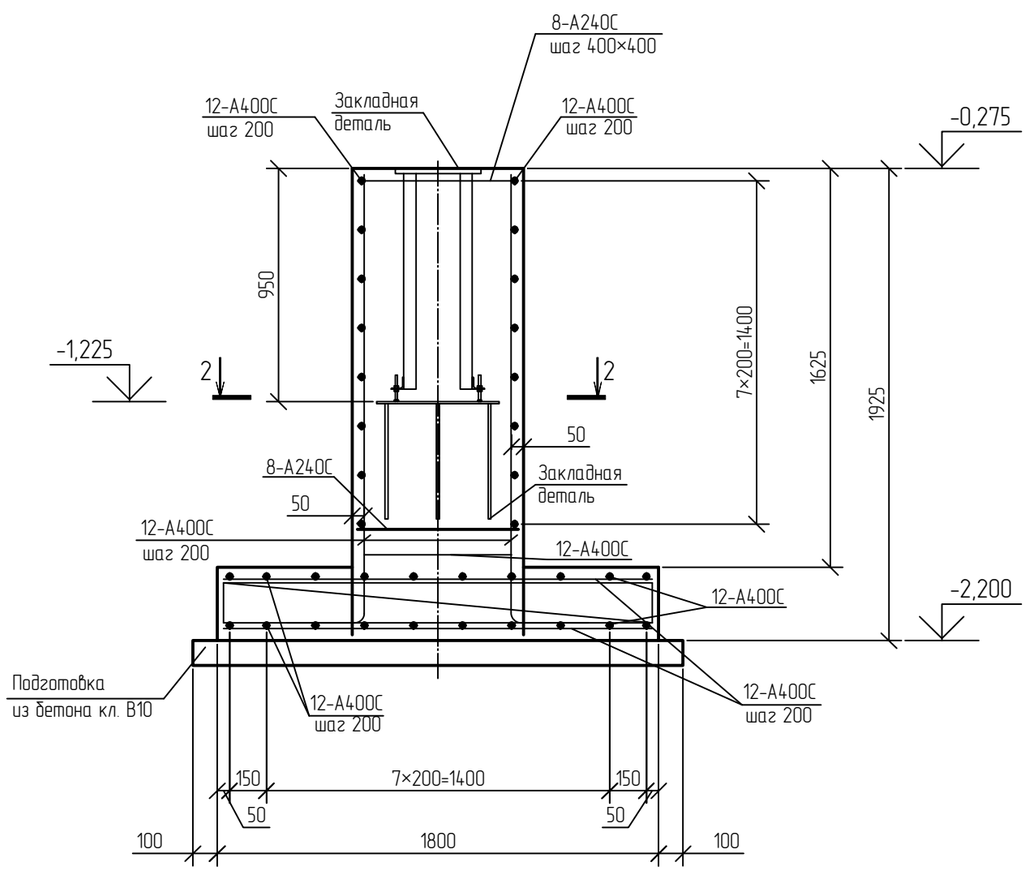

2-2

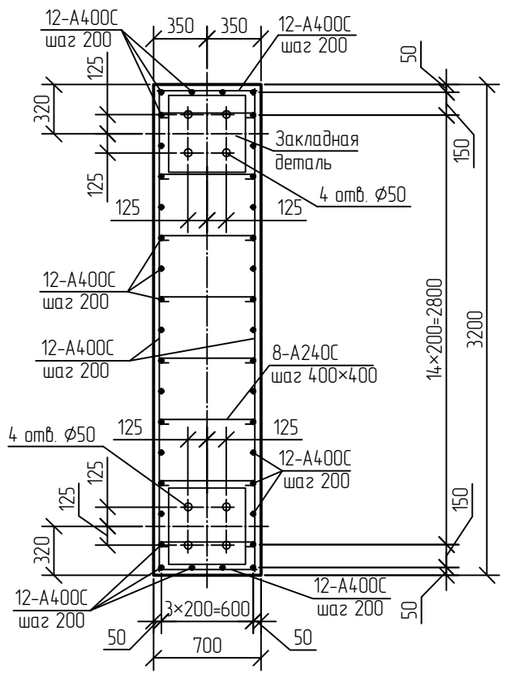

Расчетная схема ФМ1

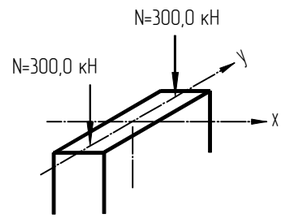

1 Текстовую часть см. NKNH21002-ПС-ЭБСМ-КР1.1.

2 За относительную отметку 0,000 принята абсолютная отметка по генплану 194,300.

Взам. инв. №	
Подп. и дата	
Инв. № подл.	00054765

Изм.	Кол.уч.	Лист	№док.	Подпись	Дата
Разраб.		Кича			
Рук. гр.		Сидорин			
Гл. спец.		Семенов			
Н. контр.					

NKNH21002-ПС-ЭБСМ-КР1.2-2701-КЖ-0003

«Строительство производства этилбензола мощностью 350 тыс. тонн в год и производства стирола мощностью 400 тыс. тонн в год», «Строительство производства полистирола мощностью 250 тыс. тонн в год и Строительство общезаводского хозяйства для производства полистирола мощностью 250 тыс. тонн в год и производства этилбензола мощностью 350 тыс. тонн в год и производства стирола мощностью 400 тыс. тонн в год»

Платформенные автомобильные весы коммерческого учета

Стадия	Лист	Листов
П		1

Фундамент ФМ1

СИБУР НОВЫЕ РЕСУРСЫ

NKNH21002-ПС-ЭБСМ-КР1.2-2701-КЖ-0003_0_0_RU.dwg

Формат А3

Электронная проверка пройдена

NMB

Бетонное покрытие БП1

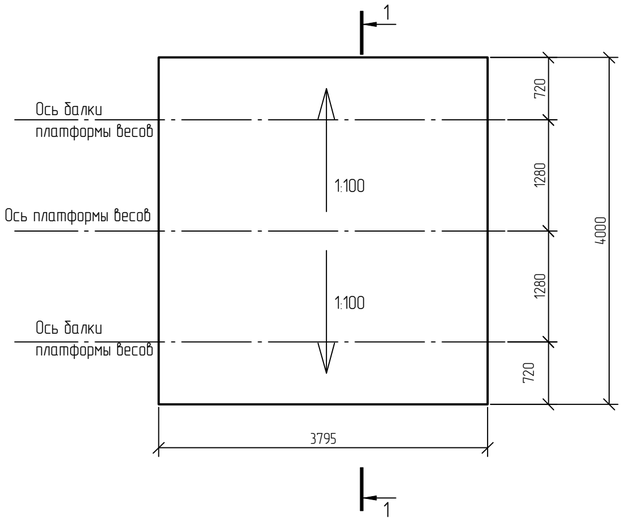

1-1

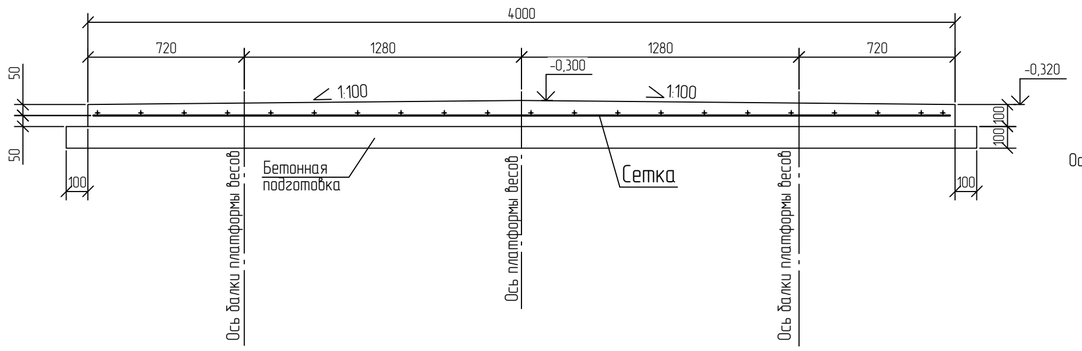

Бетонное покрытие БП2

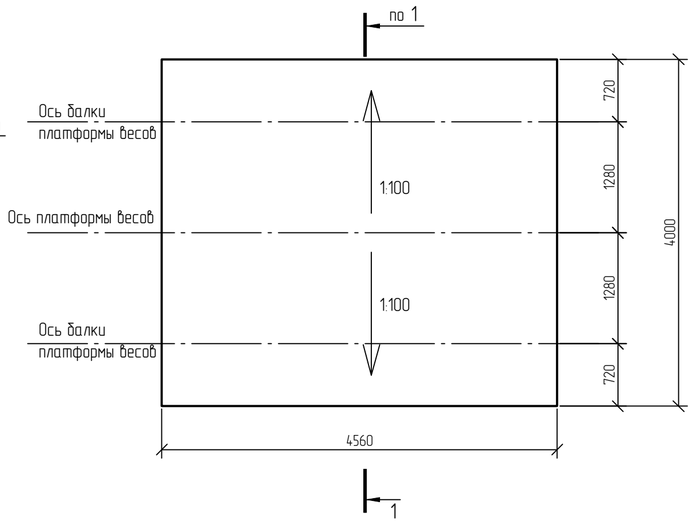

Бетонное покрытие БП3

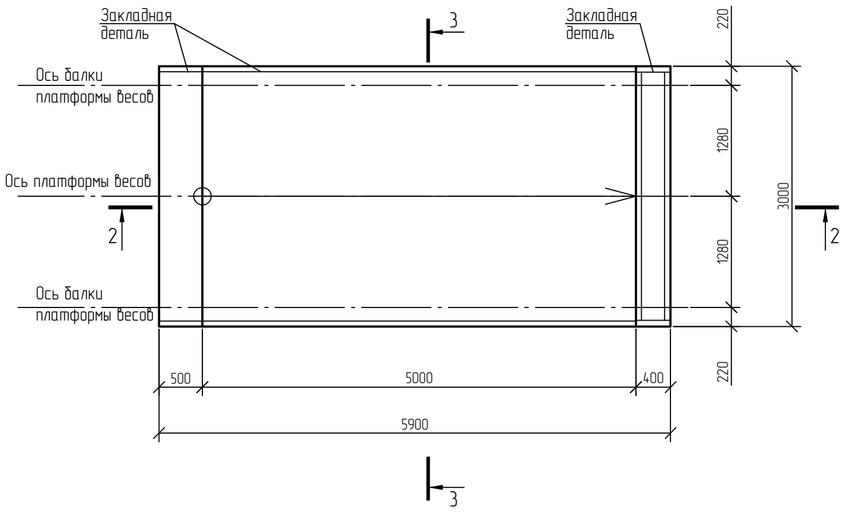

3-3

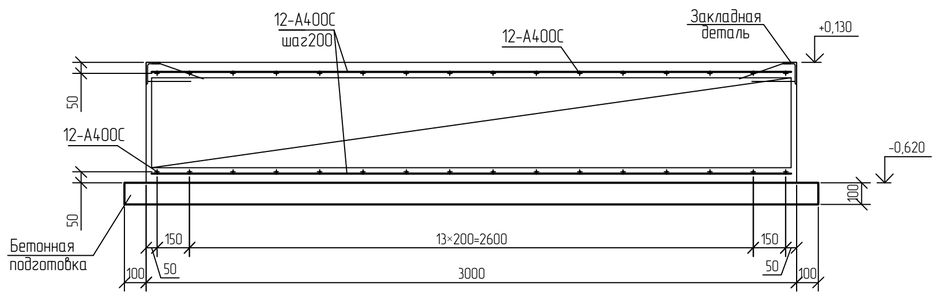

2-2

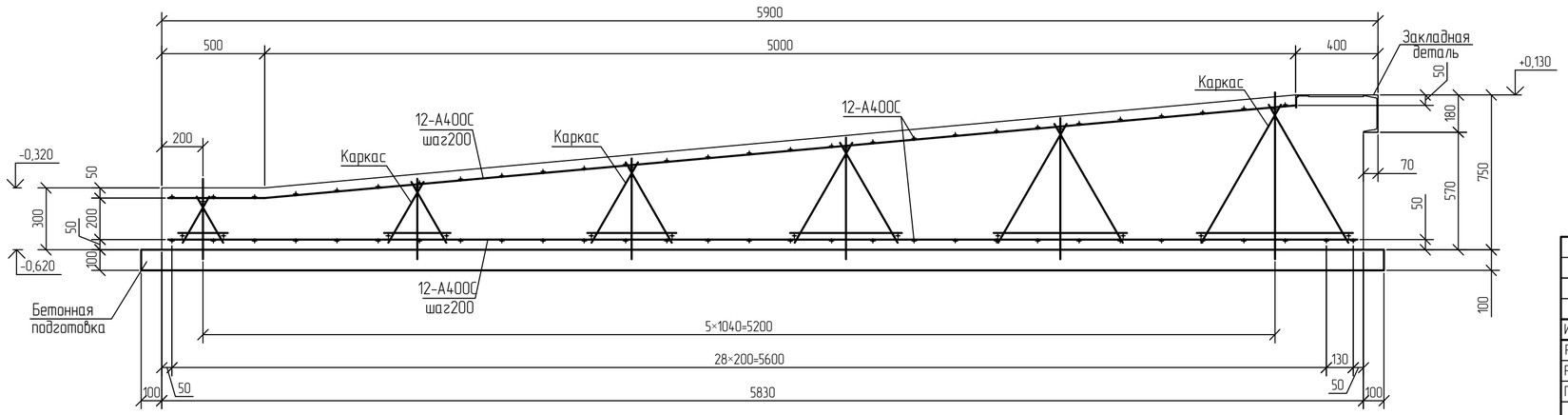

1 Текстовую часть см. NKNH21002-ПС-ЭБСМ-КР1.1.

2 За относительную отметку 0,000 принята абсолютная отметка по генплану 194,300.

Изм.	Кол.уч.	Лист	№док.	Подпись	Дата
Разраб.		Кича			
Рук. гр.		Сидорин			
Гл. спец.		Семенов			
Н. контр.					

NKNH21002-ПС-ЭБСМ-КР1.2-2701-КЖ-0004

«Строительство производства этилбензола мощностью 350 тыс. тонн в год и производства стирола мощностью 400 тыс. тонн в год», «Строительство производства полистирола мощностью 250 тыс. тонн в год и Строительство общезаводского хозяйства для производства полистирола мощностью 250 тыс. тонн в год и производства этилбензола мощностью 350 тыс. тонн в год и производства стирола мощностью 400 тыс. тонн в год»

Платформенные автомобильные весы коммерческого учета

Стадия	Лист	Листов
П		1

Бетонные покрытия БП1, БП2, БП3

СИБУР НОВЫЕ РЕСУРСЫ

Взам. инв. №

Подп. и дата

Инв. № подл. 00054763

NKNH21002-ПС-ЭБСМ-КР1.2-2701-КЖ-0004_0_0_RU.dwg

Формат А2

NMB

Здание весовщика

Фундаментная плита ФП1

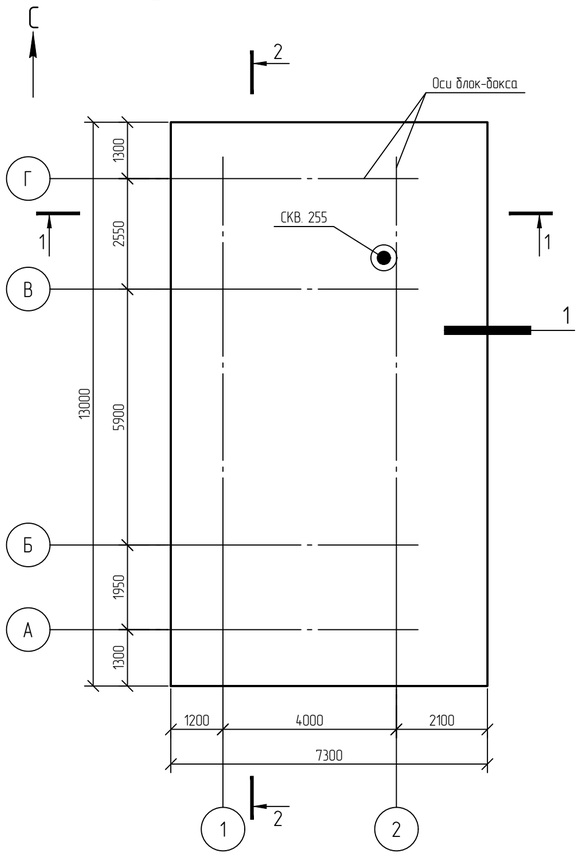

1-1

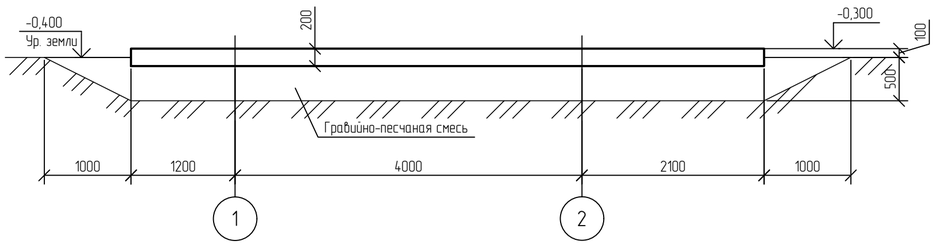

2-2

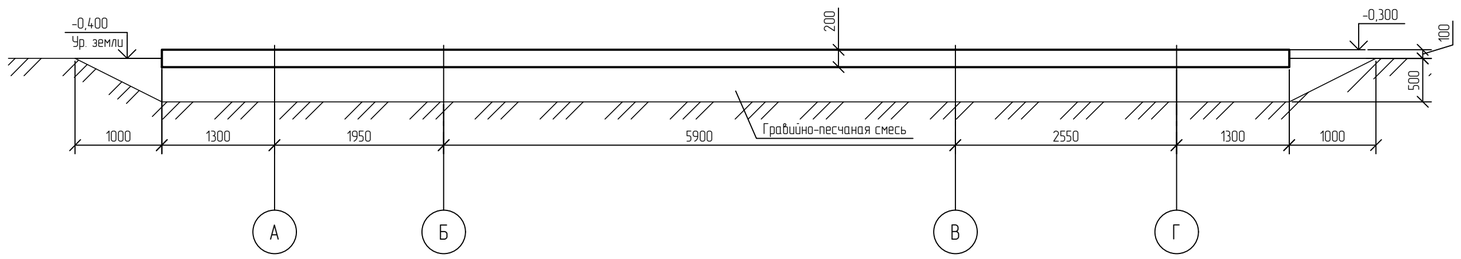

Инженерно-геологический разрез по скважине 255

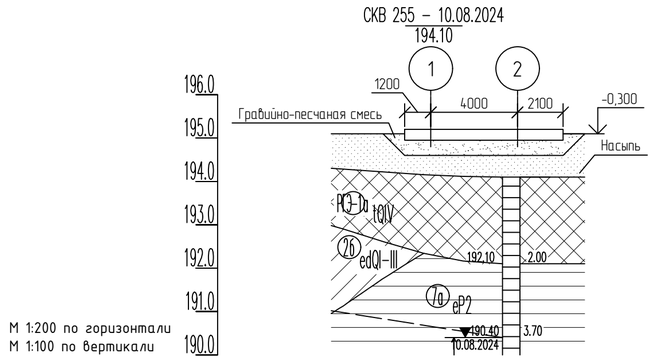

Ситуационный план

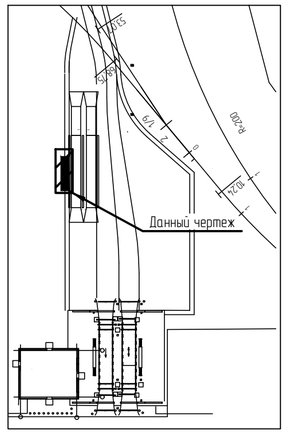

Наименование и N выработки	СКВ 255	
Абс. отм. устья, м	194.1	
Дата бурения	10.08.2024	
Расстояние, м	13.5	

Условные обозначения

— Инженерно-геологическая скважина

— — — Граница уровня подземных вод

1 Общие указания см. NKNH21002-ПС-ЭБСМ-КР1.1.

2 За относительную отметку 0,000 принята абсолютная отметка по генплану 195,500

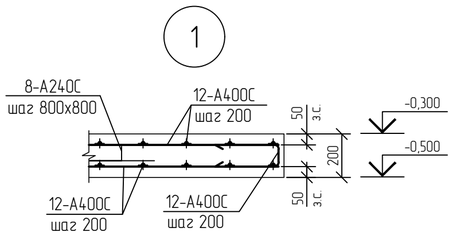

Нормативные характеристики физико-механических свойств грунтов

Номер ИГЭ, РГЭ	Условное обозначение	Характеристика грунтов	Плотность, г/см³	Удельное сцепление, кПа	Угол внутреннего трения, °	Модуль деформации, МПа
			ρ	c	φ	E
РГЭ-1а		Насыпной грунт - суглинок тяжелый пылеватый, глина легкая пылеватая с прослоями песка мелкого, с примесью органического вещества полутвердые (tQ_{IV})	1,94	36	23	12,1
2б		Суглинок тяжелый, пылеватый, тугопластичный, с примесью органического вещества полутвердые (edQ_{I-III})	1,95	28	20	7,5
7а		Глина легкая, пылеватая, полутвердая (аргиллит выветрелый) с прослоями песка (выветрелый песчаник), с редкими прослоями щебня известняка полутвердые (eP_2)	1,93	55	18	17,7

Изм.	Кол.уч.	Лист	N°док.	Подпись	Дата
Разраб.		Бережная			
Рук. гр.		Сидорин			
Гл. спец.		Семенов			
Н. контр.					

NKNH21002-ПС-ЭБСМ-КР1.2-2701-КЖ-0005

«Строительство производства этилбензола мощностью 350 тыс. тонн в год и производства стирола мощностью 400 тыс. тонн в год», «Строительство производства полистирола мощностью 250 тыс. тонн в год и Строительство общезаводского хозяйства для производства полистирола мощностью 250 тыс. тонн в год и производства этилбензола мощностью 350 тыс. тонн в год и производства стирола мощностью 400 тыс. тонн в год»

Платформенные автомобильные весы коммерческого учета

Стадия	Лист	Листов
П		1

Здание весовщика. Фундаментная плита ФП1. Инженерно-геологический разрез по скважине 255

СИБУР НОВЫЕ РЕСУРСЫ

Взам. инв. N°	
Подп. и дата	
Инв. N° подл.	00054763

NKNH21002-ПС-ЭБСМ-КР2.2-2701-КЖ-0005_0_0_RU.dwg

Формат А2

Здание весовщика

Схема расположения элементов основания блок-бокса

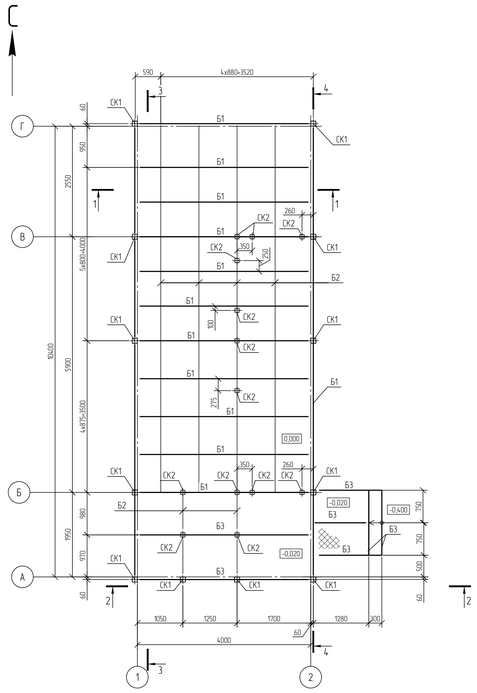

Схема расположения элементов каркаса

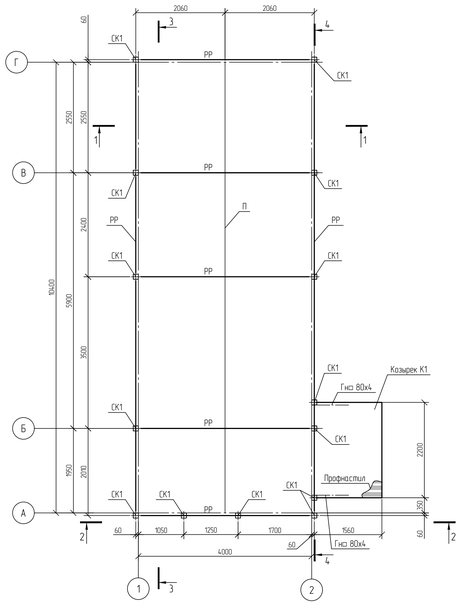

Козырек К1

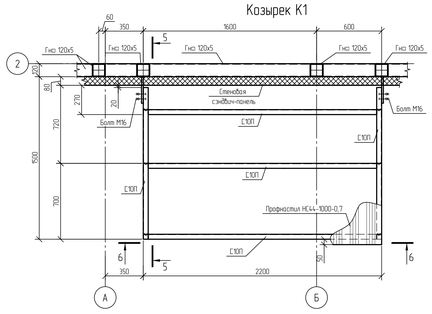

Ведомость элементов

Марка элемента	Сечение: эскиз	поз	состав	Усилие для прикрепления: А, кН	N, кН	M, кН·м	Наименование или марка металла	Примечание
СК1			Гн□120х5	8,6	28,0	11,6	С345-5	
СК2			Гн□100х5	8,6	28,0	11,6	С345-5	
РР			Гн□120х5	16,1	9,4	18,2	С345-5	
П			Гн□100х5	6,1	-	-	С345-5	
Б1			[30У	22,5	3,3	9,8	С345-5	
Б2			Гн□100х5	3,0	-	-	С345-5	
Б3			[14У	22,5	3,3	9,8	С345-5	

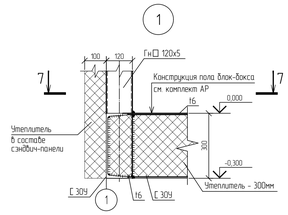

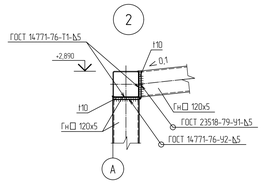

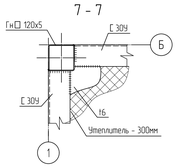

5 - 5

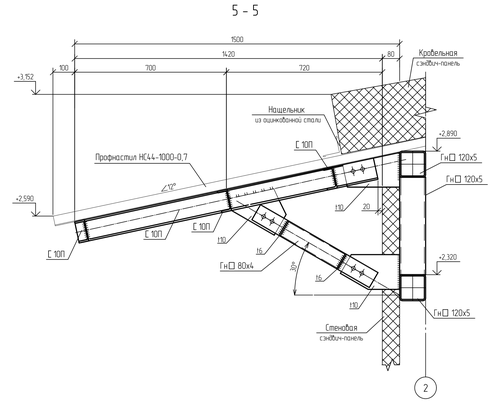

1-1

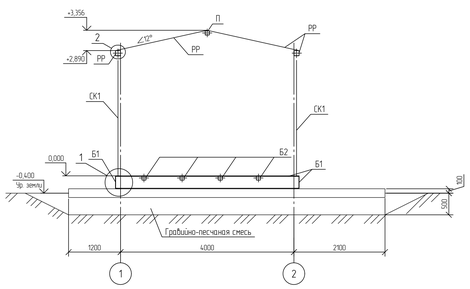

2-2

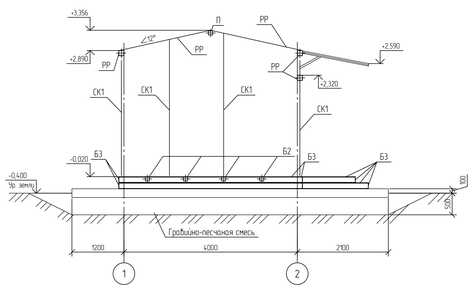

6 - 6

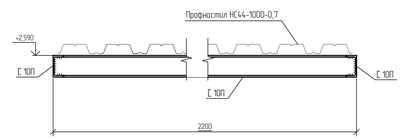

3-3

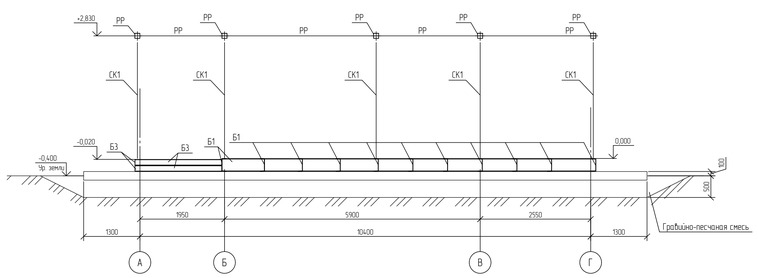

4-4

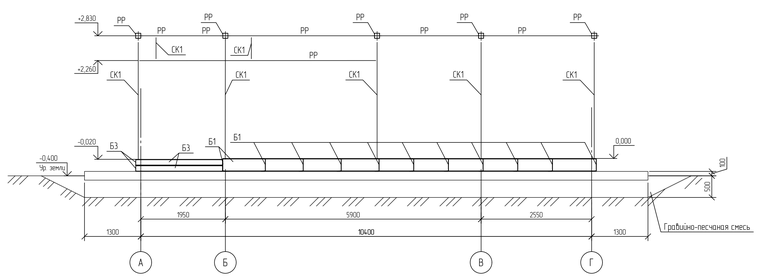

1 Общие указания см. NKNH21002-ПС-ЭБСМ-КР1.1.
2 За относительную отметку 0,000 принята абсолютная отметка по генплану 195,500.
3 Каркас козырька К1 выполнить из швеллера [10П.

Изм.	Кол.уч.	Лист	№док.	Подпись	Дата	NKNH21002-ПС-ЭБСМ-КР1.2-2701-КМ-0001		
Разраб.		Березняков				«Строительство производства этилбензола мощностью 300 тыс. тонн в год и производства стирола мощностью 470 тыс. тонн в год». «Строительство производства полистирола мощностью 250 тыс. тонн в год и Строительство общезаводского хозяйства для производства полистирола мощностью 250 тыс. тонн в год и производства этилбензола мощностью 300 тыс. тонн в год и производства стирола мощностью 470 тыс. тонн в год»		
Рук. гр.		Сидорин				Платформенные автомобильные весы коммерческого учета	Стадия: П	Лист:	Листов: 1
Гл. спец.		Семенов							
Н. контр.						Здание весовщика. Схема расположения элементов основания блок-бокса. Схема расположения элементов каркаса. Козырек К1. Узлы 1,2	СИБУР		

Инв.№ подл. | Подп. и дата | Взам.инв.№

NKNH21002-ПС-ЭБСМ-КР2.2-2701-КМ-0001_0_0_ЯЦ.dwg

Формат А3

Этажерка

Схема расположения фундаментов

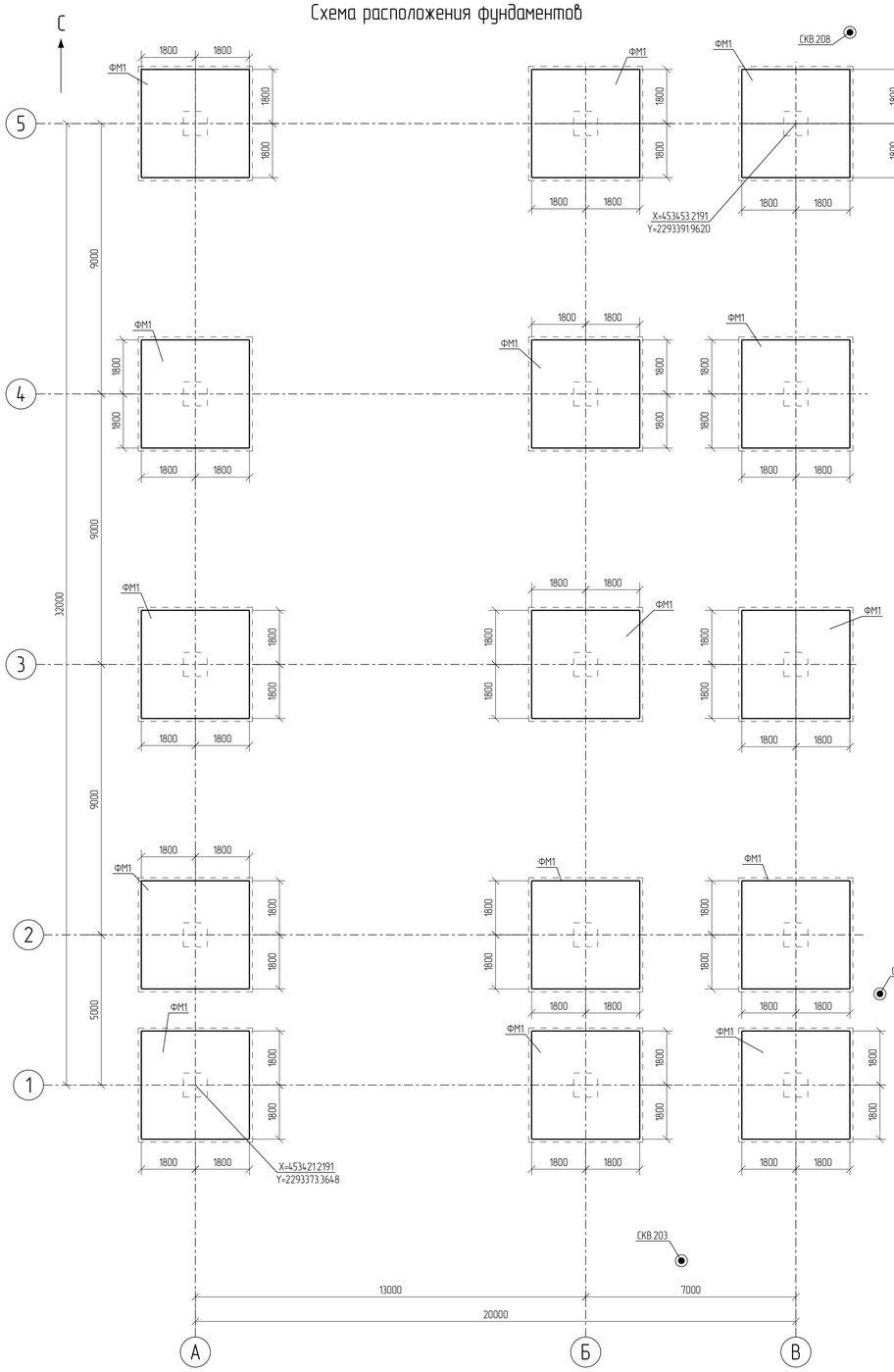

Схема расположения плиты пола на отм. +0,150

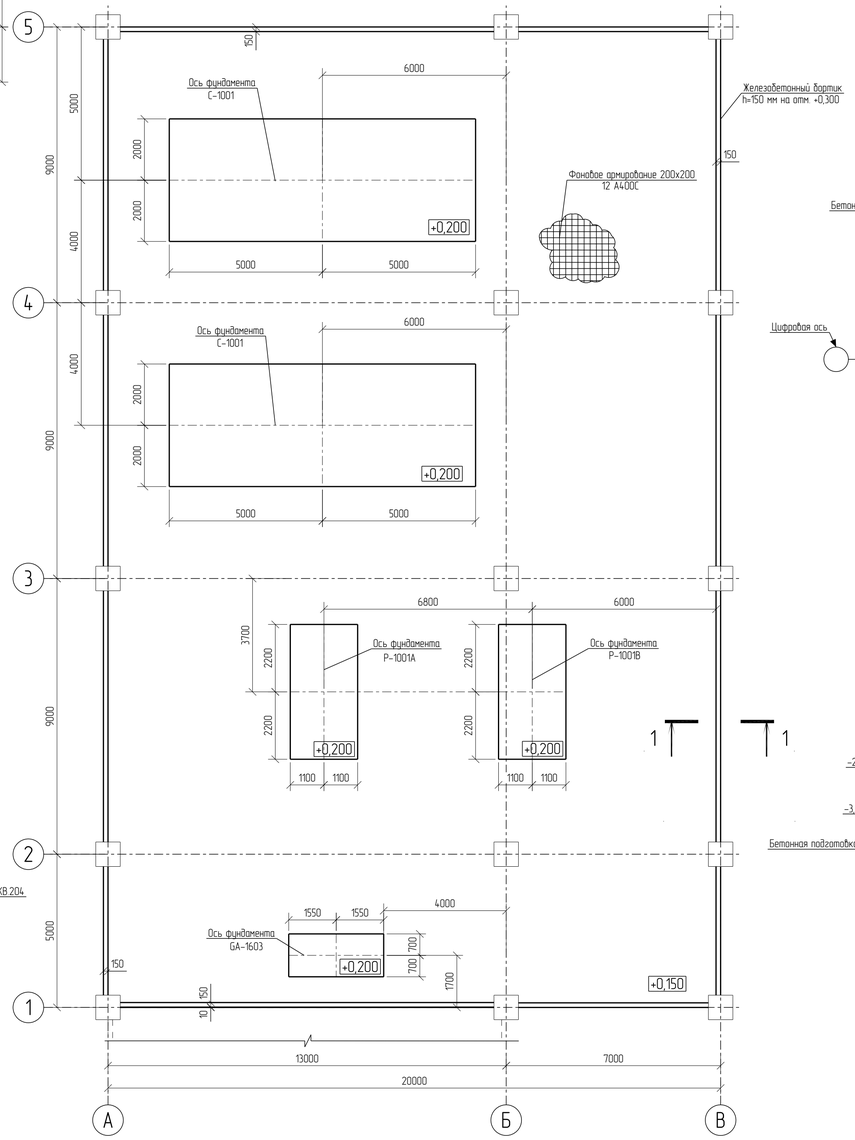

Спецификация к схеме расположения фундаментов

Поз.	Обозначение	Наименование	Кол	Масса ед. кг.	Примечание
		Фундаменты			
ФМ1		Фундамент ФМ1	15		

Фундамент ФМ1

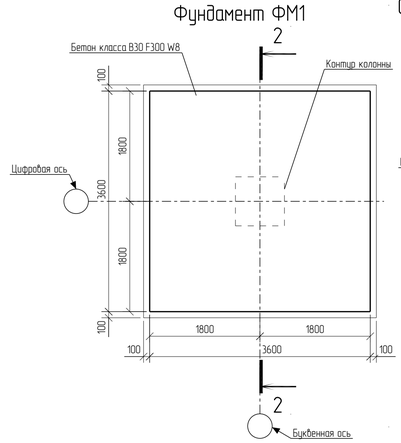

Схема дополнительного нижнего армирования

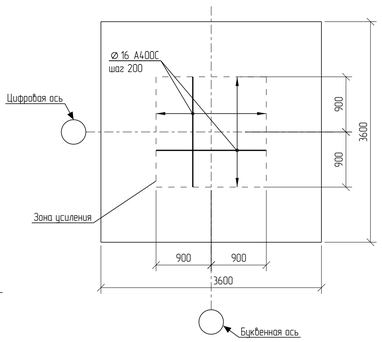

2 – 2 (опалубка)

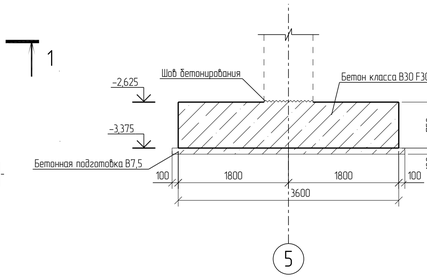

2 – 2 (армирование)

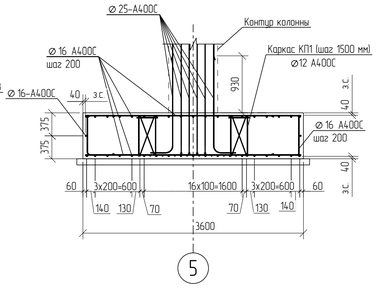

1 – 1 (опалубка)

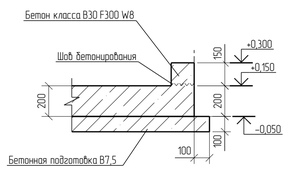

1 – 1 (армирование)

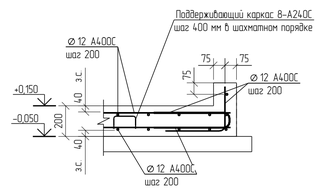

Ситуационный план

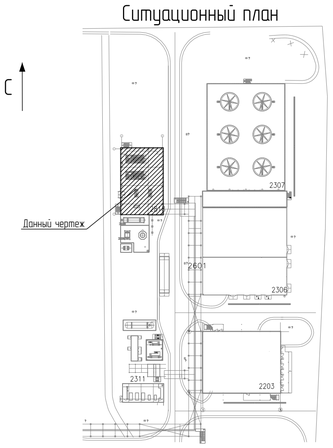

Принятые сокращения

з.с. – защитный слой

Условные обозначения

– Инженерно-геологическая скважина

1 За относительную отм. 0,000 принята отметка пола насосной, что соответствует абсолютной отметке 195,5 в Балтийской системе координат.
2 Толщина защитного слоя бетона для рабочей арматуры должна быть не менее 40 мм.

						NKNH21002-ПС-ЭБСМ-КР1.2-2818-КЖ-0001	
						«Строительство производства этилбензола мощностью 350 тыс. тонн в год и производства стирола мощностью 400 тыс. тонн в год», «Строительство полистирола мощностью 250 тыс. тонн в год и Строительство общезаводского хозяйства для производства полистирола мощностью 250 тыс. тонн в год и производства этилбензола мощностью 350 тыс. тонн в год и производства стирола мощностью 400 тыс. тонн в год»	
Изм.	Кол. Уч.	Лист	№ док.	Подпись	Дата		
Разраб.		Бережная				Станция захоложенной воды	Стадия: П; Лист: ; Листов: 1
Рук. гр.		Сидорин					
Гл. спец.		Семенов					
Н. контр.						Этажерка. Схема расположения фундаментов. Схема расположения плиты пола. Фундамент ФМ1	СИБУР НОВЫЕ РЕСУРСЫ

NKNH21002-ПС-ЭБСМ-КР12-2818-КЖ-0001_0_0_RU.pdf

Формат А1

Взам. Инв. №
Подп. и дата
Инв. № подл. 00054763

Этажерка

Инженерно-геологический разрез по скважинам СКВ 208, СКВ 204, СКВ 203

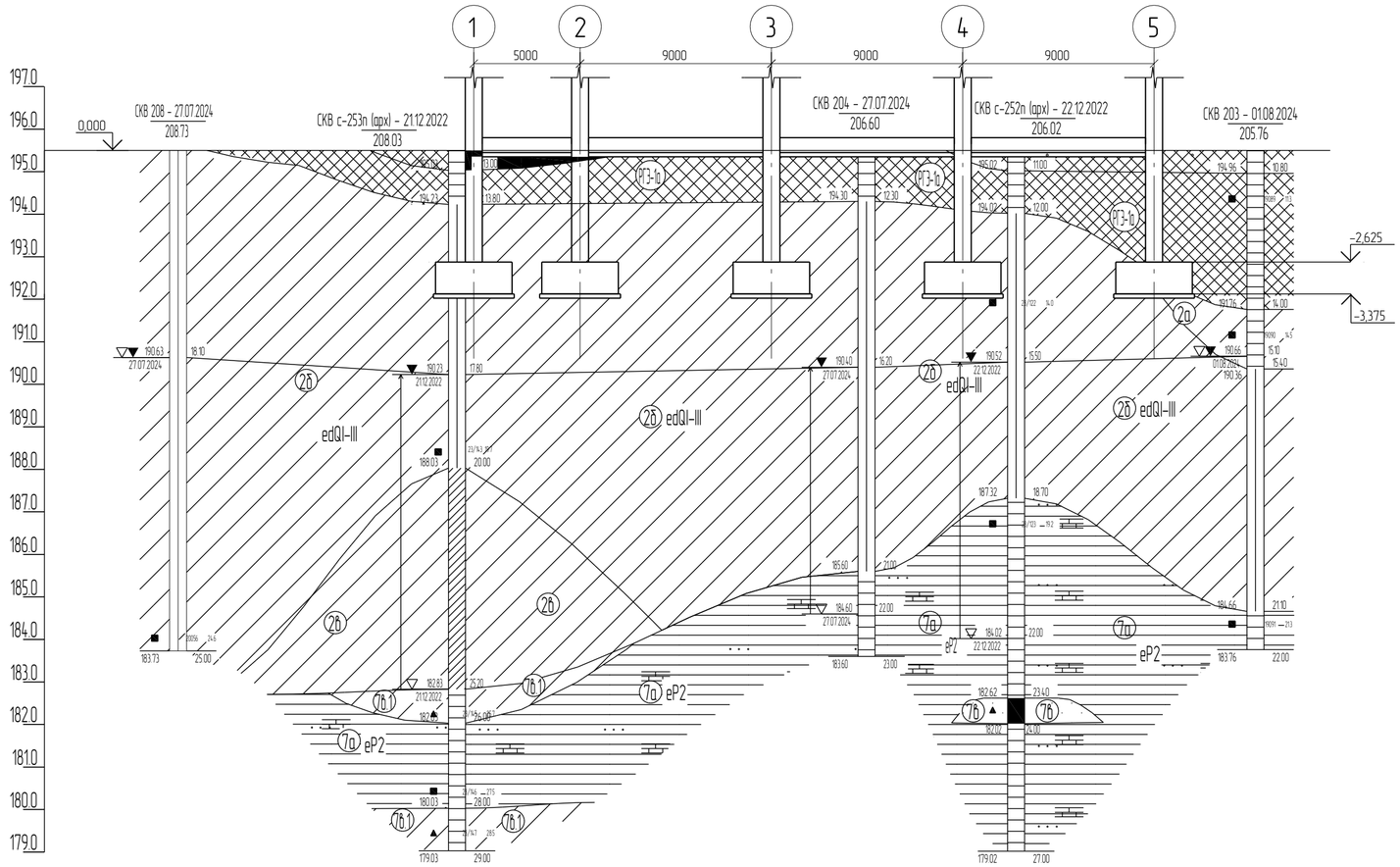

М 1:200 по горизонтали
М 1:100 по вертикали

Наименование и N выработки	СКВ 208	СКВ с-253п (арх)		СКВ 204	СКВ с-252п (арх)	СКВ 203
Абс. отм. устья, м	208.7	208.0		206.6	206.0	205.8
Дата бурения	27.07.2024	21.12.2022		27.07.2024	22.12.2022	01.08.2024
Расстояние, м		13.1	19.3	7.0	11.3	

Нормативные характеристики физико-механических свойств грунтов

Номер ИГЭ, РГЭ	Условное обозначение	Характеристика грунтов	Плотность, г/см³	Удельное сцепление, кПа	Угол внутреннего трения, °	Модуль деформац. МПа
			ρ	c	φ	E
РГЭ-1а		Насыпной грунт – суглинок тяжелый пылеватый, глина легкая пылеватая с прослоями песка мелкого, с примесью органического вещества полутвёрдые, тугопластичные (tQIV)	1,94	36	23	12,1
ИГЭ-2б		Суглинок тяжелый пылеватый тугопластичный, с примесью органического вещества (edQI-III)	1,95	29	20	7,5
ИГЭ-2б		Суглинок тяжелый пылеватый мягкопластичный (edQI-III)	1,92	21	18	5,2
ИГЭ-7а		Глина легкая пылеватая полутвердая (аргиллит выветрелый), с прослоями песка (выветрелый песчаник), с редкими прослоями щебня известняка (eP2)	1,93	57	18	17,7
ИГЭ-7б		Песок мелкий, средней крупности водонасыщенный, средней степени водонасыщения, средней плотности (песчаник выветрелый) (eP2)	1,98	3	34	24,1

Принятые сокращения

абс. – абсолютная
относит. – относительная

1 Текстовую часть см. NKNH21002-ПС-ЭБСМ-КР2.1.

2 Данный лист см. совместно с 2818-КЖ-0001.

Взам. Инв. №	
Подп. и дата	
Инв. № подл.	00054763

Изм.	Кол. Уч.	Лист	№ док.	Подпись	Дата	NKNH21002-ПС-ЭБСМ-КР1.2-2818-КЖ-0002		
						«Строительство производства этилбензола мощностью 350 тыс. тонн в год и производства стирола мощностью 400 тыс. тонн в год», «Строительство производства полистирола мощностью 250 тыс. тонн в год и Строительство общезаводского хозяйства для производства полистирола мощностью 250 тыс. тонн в год и производства этилбензола мощностью 350 тыс. тонн в год и производства стирола мощностью 400 тыс. тонн в год»		
Разраб.		Бережная				Станция захоложенной воды	Стадия	Лист	Листов
Рук. гр.		Сидорин					П		1
Гл. спец.		Семенов							
Н. контр.						Этажерка. Инженерно-геологический разрез по скважинам СКВ 208, СКВ 204, СКВ 203	СИБУР НОВЫЕ РЕСУРСЫ		

NKNH21002-ПС-ЭБСМ-КР1.2-2818-КЖ-0002_0_0_RU.pdf

Формат: А2

Схема расположения элементов монолитного каркаса в осях 1-5/ А-В

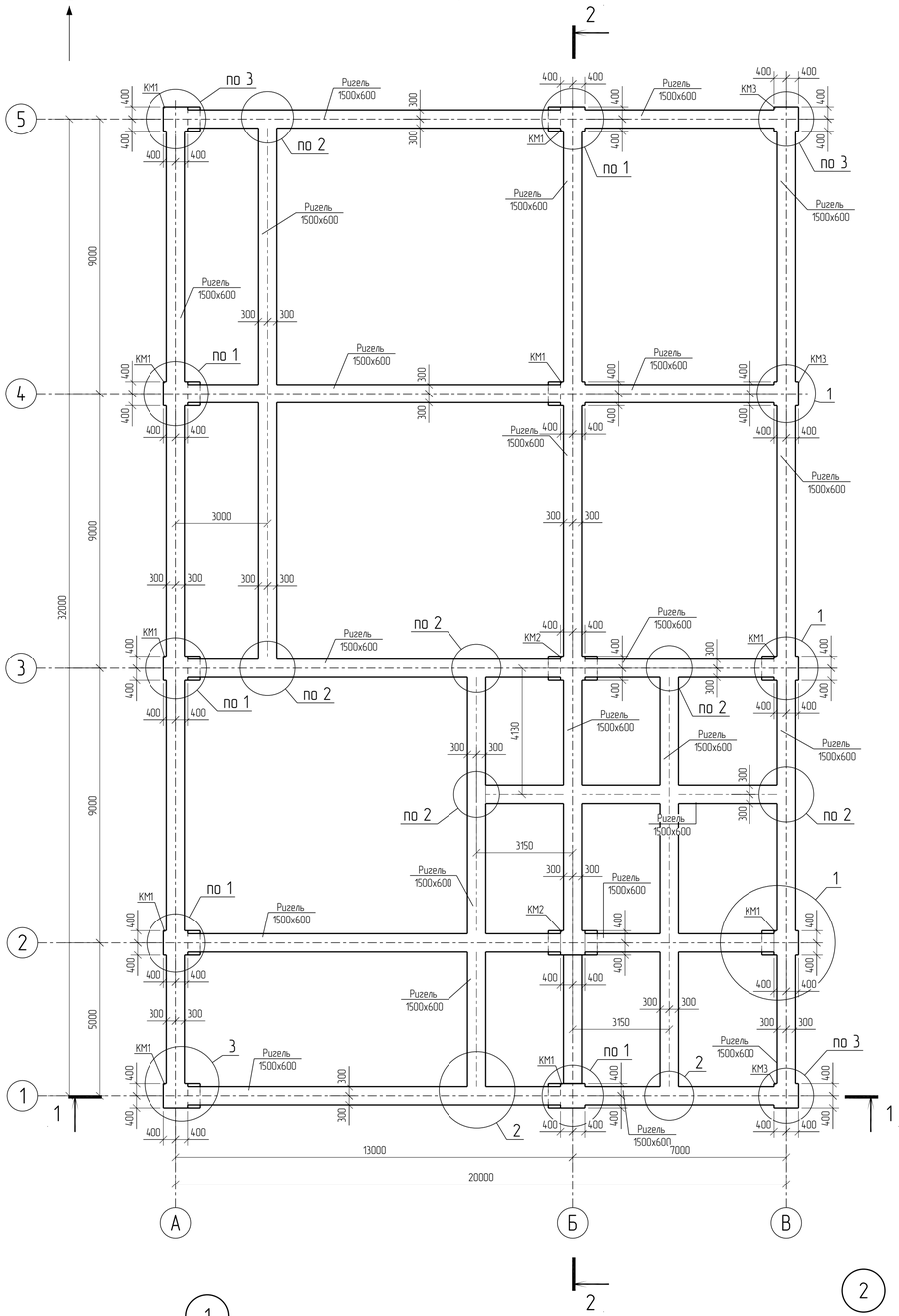

Этажерка

2 – 2 (опалубка)

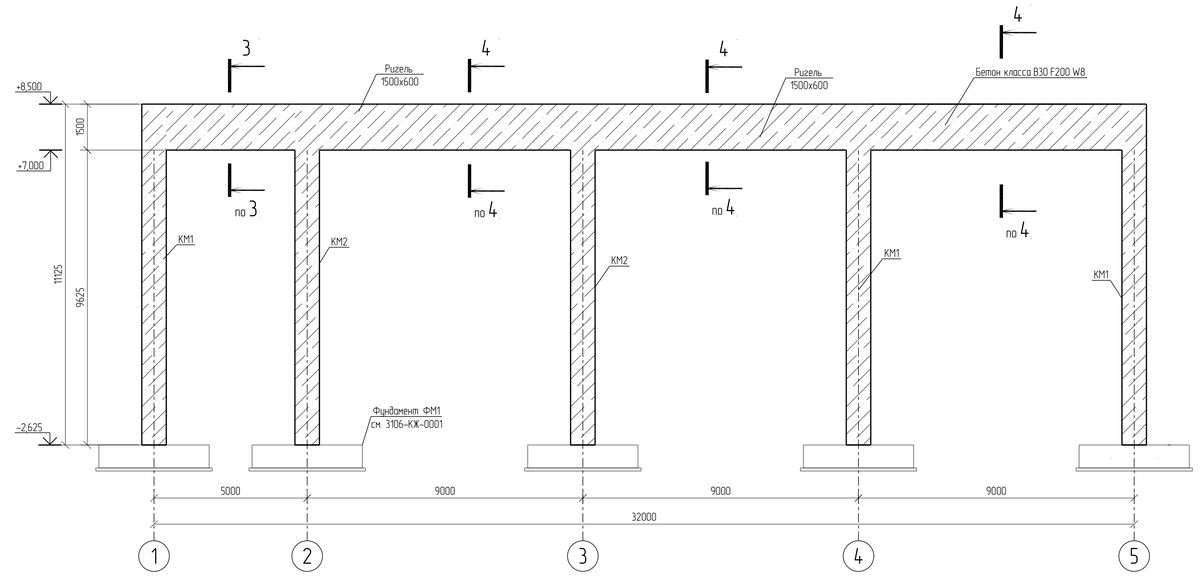

1 – 1 (опалубка)

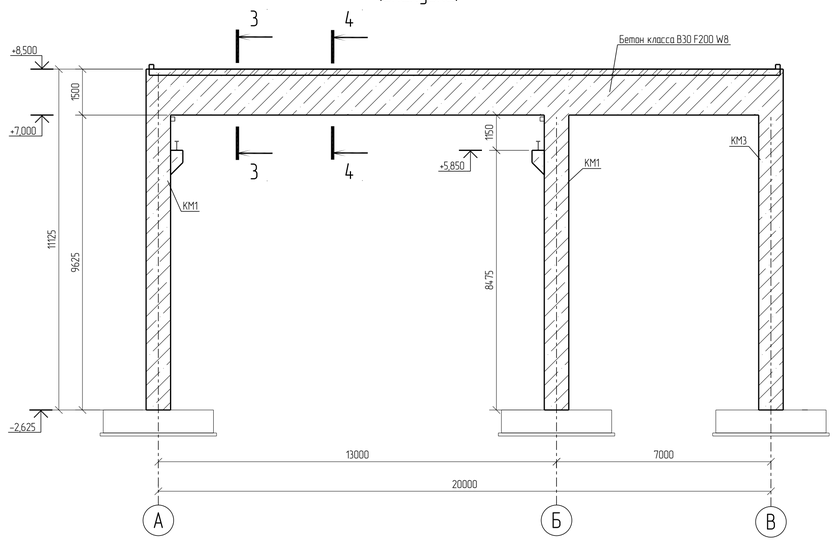

3 – 3 (армирование)

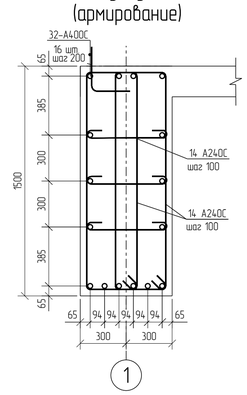

4 – 4 (армирование)

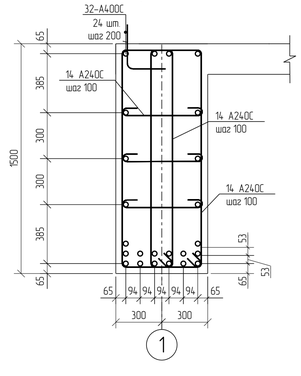

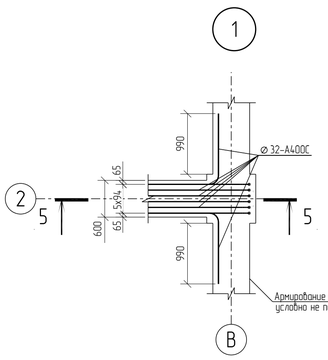

5 – 5

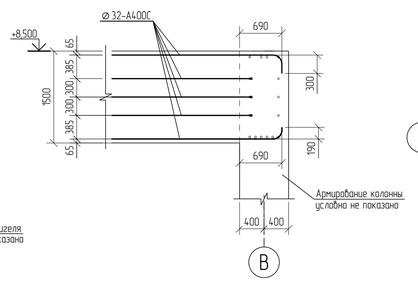

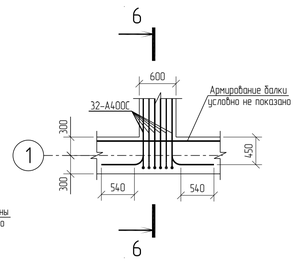

6 – 6

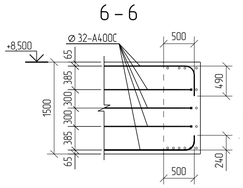

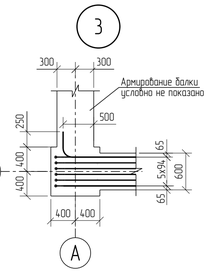

7 – 7

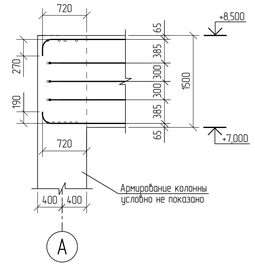

1 За относительную отм. 0,000 принята отметка пола насосной, что соответствует абсолютной отметке 195,5 в Балтийской системе координат.

2 Толщина защитного слоя бетона для рабочей арматуры должна быть не менее 40 мм.

Изм.	Кол. Уч.	Лист	№ док.	Подпись	Дата		
Разраб.		Березкина					
Рук. гр.		Сидорин					
Гл. спец.		Семенов					
Н. контр.							

NKNH21002-ПС-ЭБСМ-КР1.2-2818-КЖ-0003

«Строительство производства этилбензола мощностью 350 тыс. тонн в год и производства стирола мощностью 400 тыс. тонн в год», «Строительство производства полистирола мощностью 250 тыс. тонн в год и Строительство общезаводского хозяйства для производства полистирола мощностью 250 тыс. тонн в год и производства этилбензола мощностью 350 тыс. тонн в год и производства стирола мощностью 400 тыс. тонн в год»

Станция захоложенной воды

Стадия	Лист	Листов
П		1

Этажерка. Схема расположения монолитного каркаса в осях 1-5/А-В

СИБУР

NKNH21002-ПС-ЭБСМ-КР1.2-2818-КЖ-0003_0_0_RU.pdf

Формат А1

Взам. Инв. №	
Подп. и дата	
Инв. № подл.	00054763

Этажерка

Схема расположения плиты перекрытия ПП1 на отм.+8,500

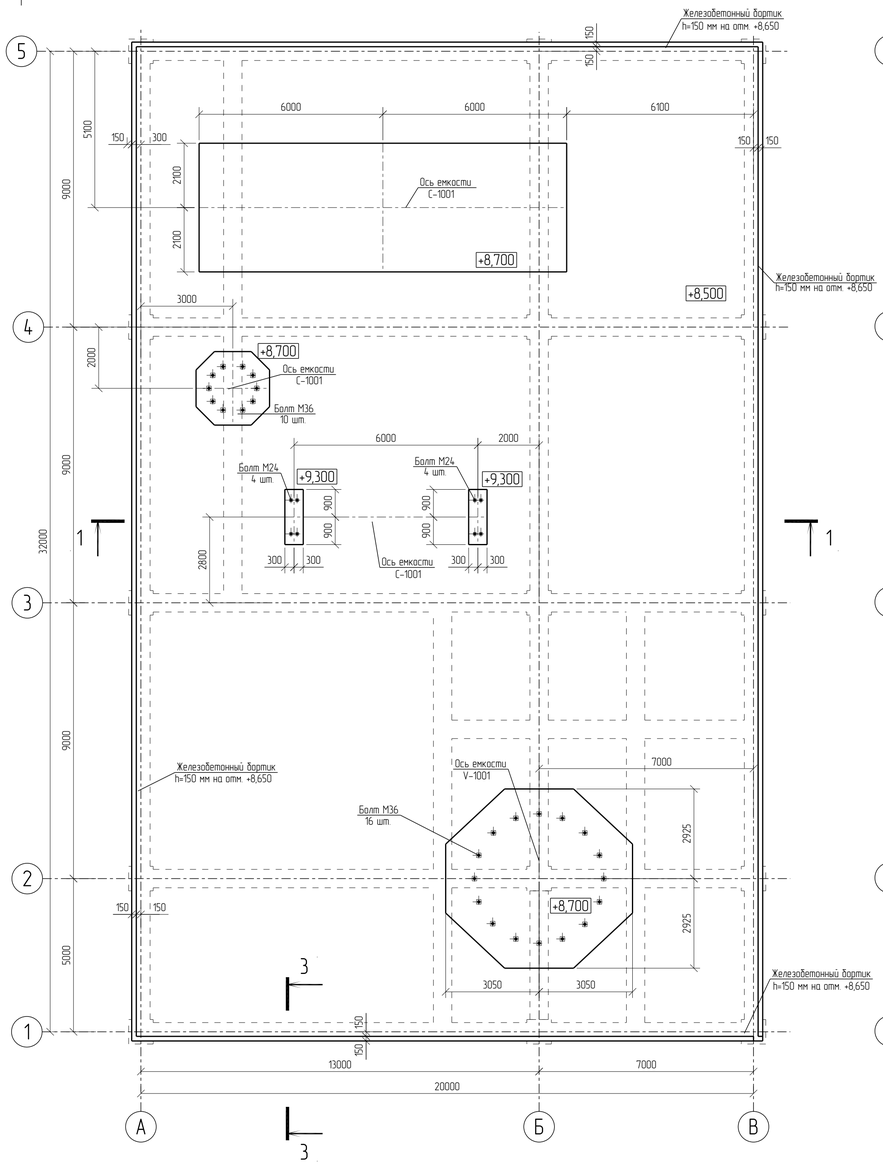

Схема устройства плиты перекрытия на отм. +8,350
Армирование в нижней зоне

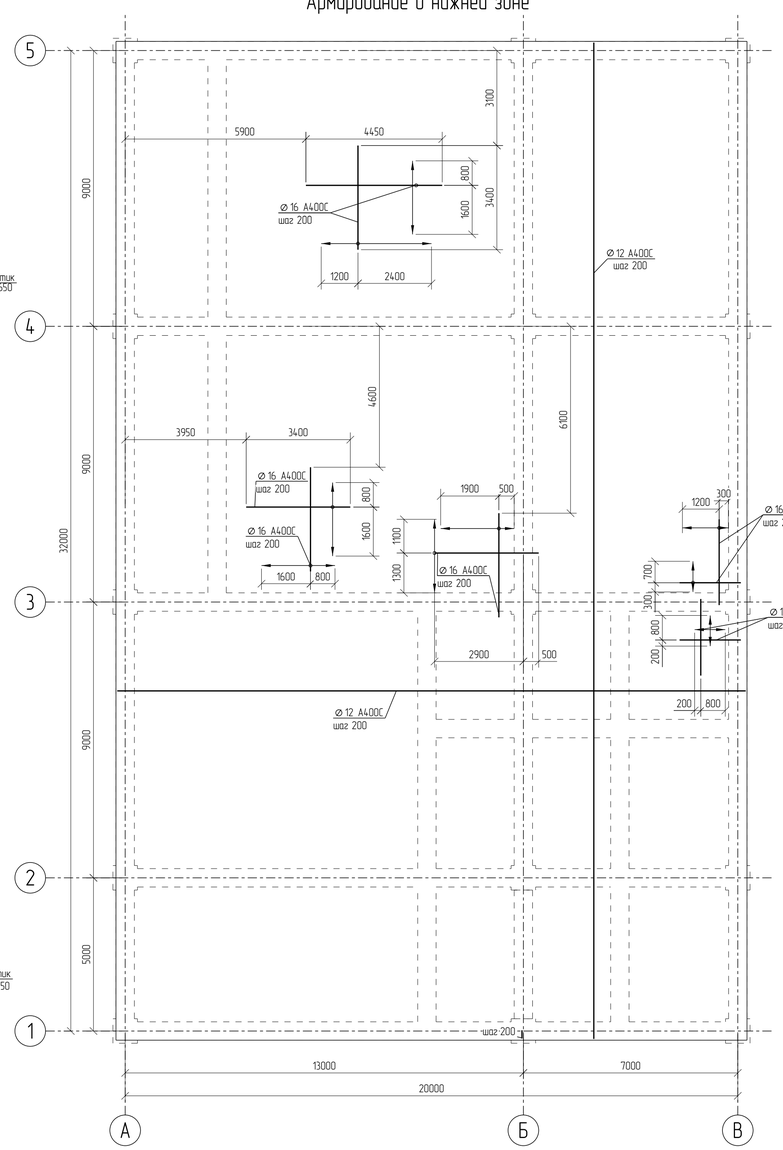

Схема устройства плиты перекрытия на отм. +8,500
Армирование в верхней зоне

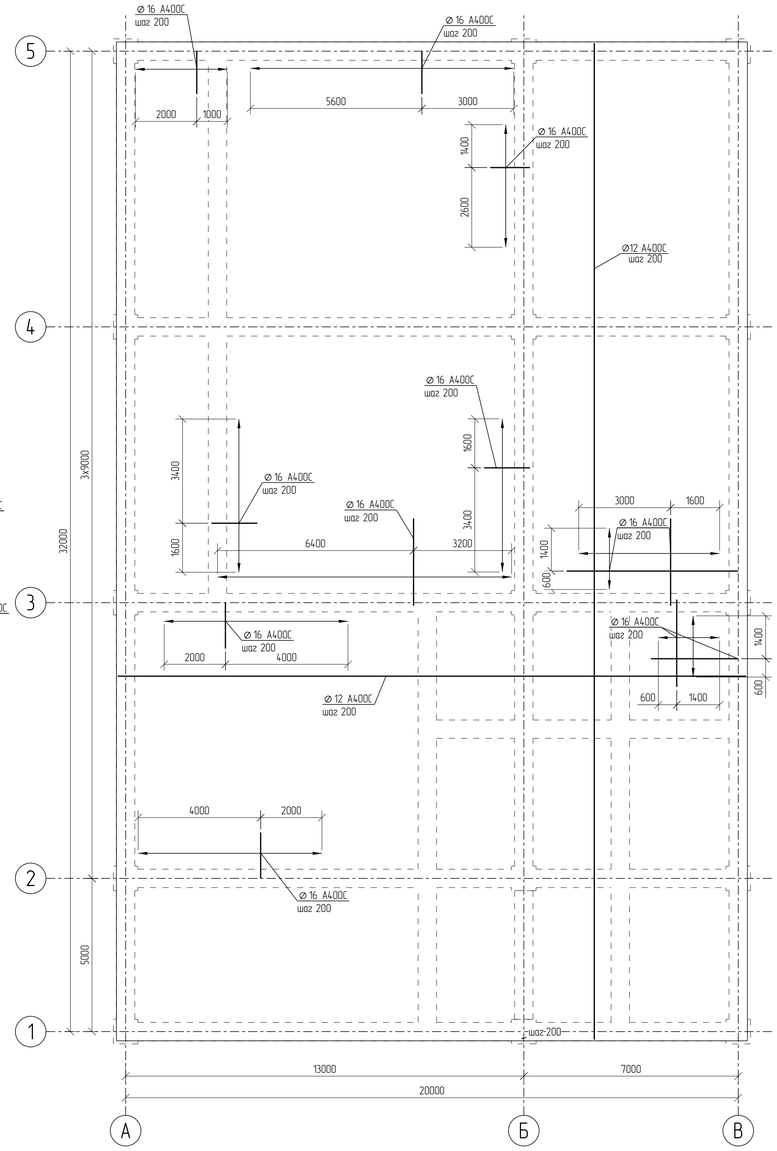

1 – 1 (опалубка)

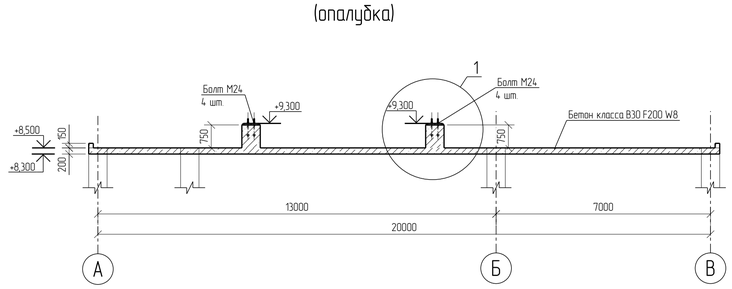

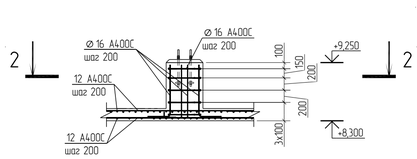

3 – 3 (армирование)

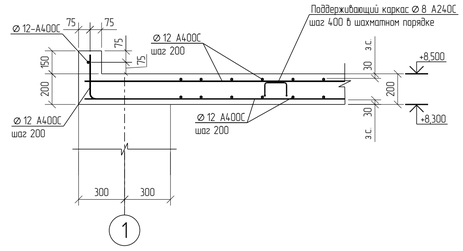

2 – 2 (опалубка)

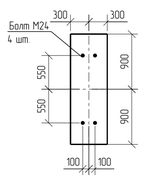

2 – 2 (армирование)

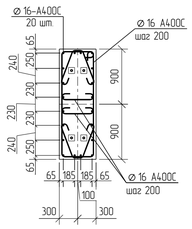

1 За относительную отм. 0,000 принята отметка пола насосной, что соответствует абсолютной отметке 195,5 в Балтийской системе координат.

2 Толщина защитного слоя бетона для рабочей арматуры должна быть не менее 40 мм.

Изм.	Кол. Уч.	Лист	№ док.	Подпись	Дата	NKNH21002-ПС-ЭБСМ-КР1.2-2818-КЖ-0004	
Разраб.		Бережная				«Строительство производства этилбензола мощностью 350 тыс. тонн в год и производства стирола мощностью 400 тыс. тонн в год». «Строительство производства полистирола мощностью 250 тыс. тонн в год и Строительство общезаводского хозяйства для производства полистирола мощностью 250 тыс. тонн в год и производства этилбензола мощностью 350 тыс. тонн в год и производства стирола мощностью 400 тыс. тонн в год»	
Рук. гр.		Сидорин				Станция захоложенной воды	Стадия: П; Лист: ; Листов: 1
Гл. спец.		Семенов					
Н. контр.						Этажерка. Схема расположения плиты перекрытия на отм. +8,500.	СИБУР

Инв. № подл. 00054763 | Подп. и дата | Взам. Инв. №

NKNH21002-ПС-ЭБСМ-КР1.2-2818-КЖ-0004_0_0_RU.pdf

Формат: А1

Этажерка

Колонна КМ1

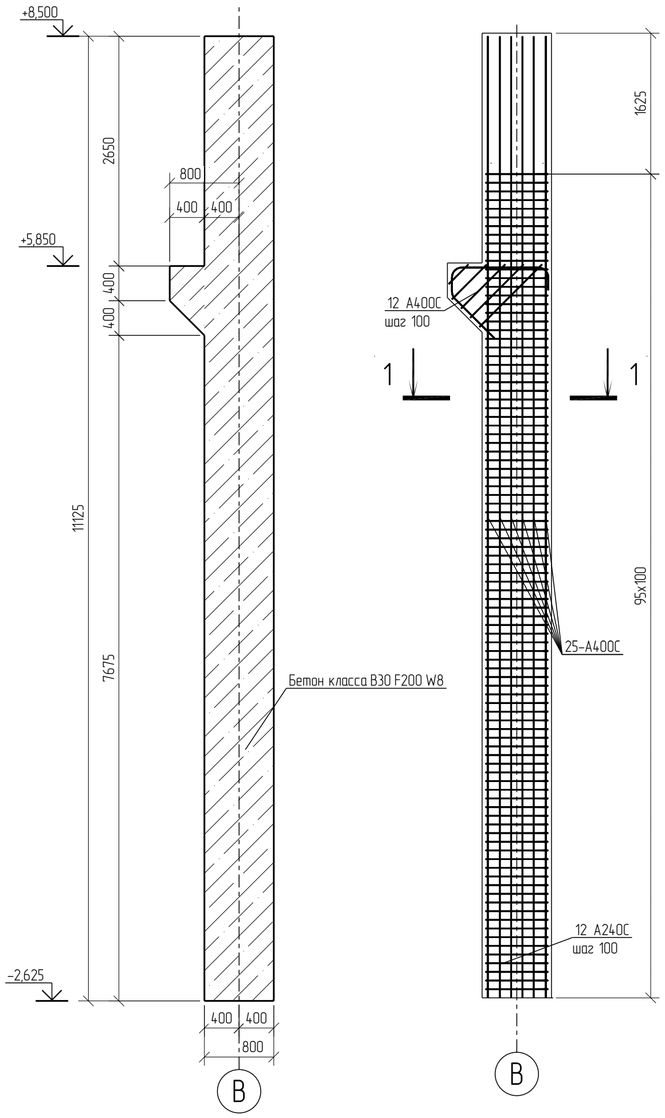

Колонна КМ1 (армирование)

Колонна КМ2

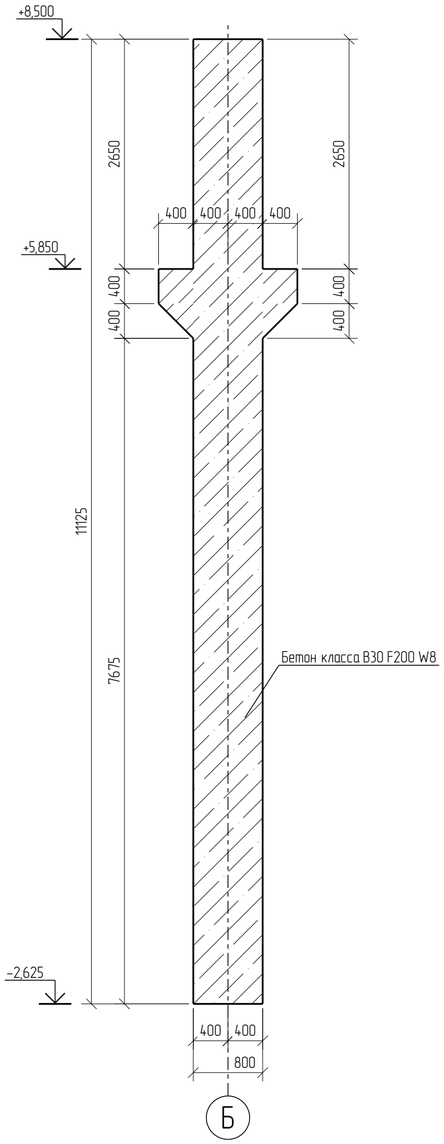

Колонна КМ2 (армирование)

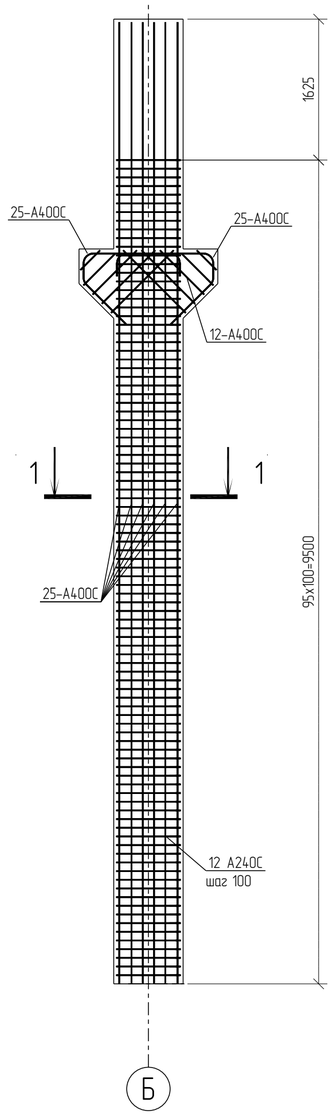

Колонна КМ3

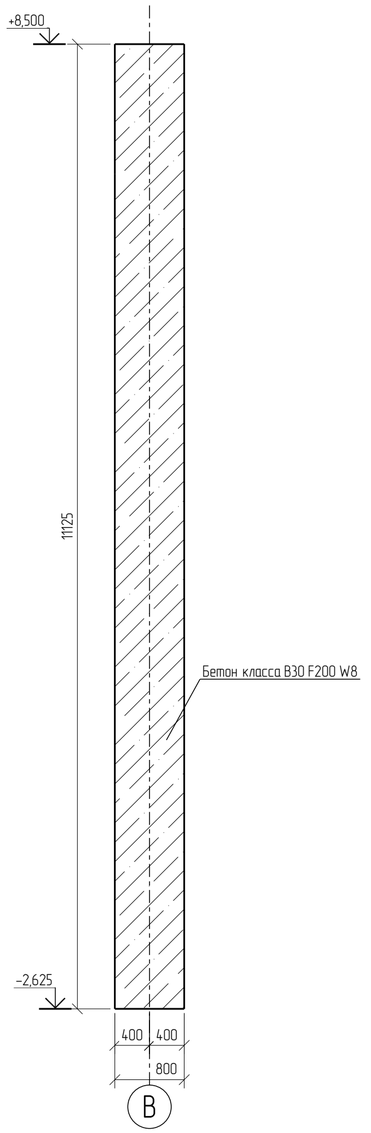

Колонна КМ3 (армирование)

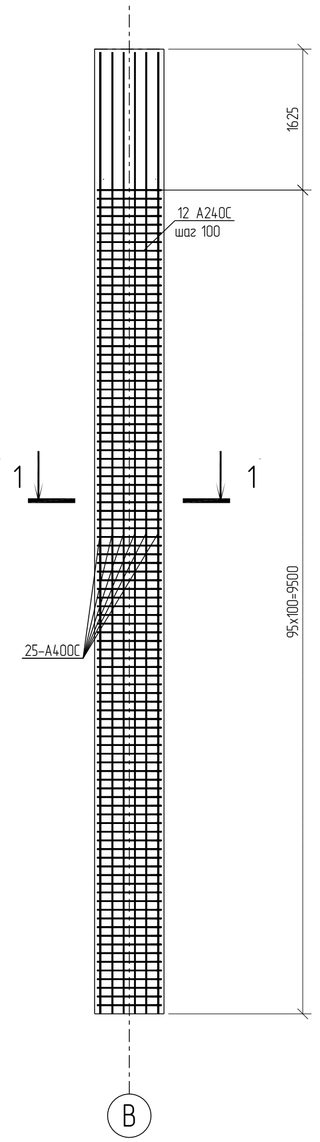

1 – 1 (армирование)

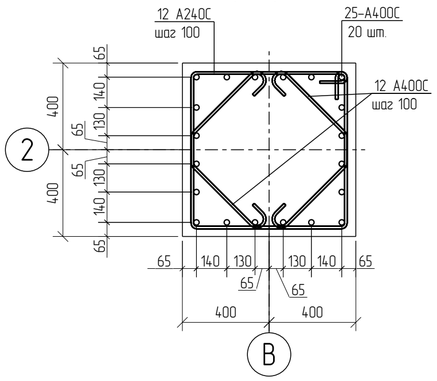

						NKNH21002-ПС-ЭБСМ-КР1.2-2818-КЖ-0005		
						«Строительство производства этилбензола мощностью 350 тыс. тонн в год и производства стирола мощностью 400 тыс. тонн в год», «Строительство производства полистирола мощностью 250 тыс. тонн в год и Строительство общезаводского хозяйства для производства полистирола мощностью 250 тыс. тонн в год и производства этилбензола мощностью 350 тыс. тонн в год и производства стирола мощностью 400 тыс. тонн в год»		
Изм.	Кол. Уч	Лист	№ док	Подпись	Дата			
Разраб.		Бережная				Станция захоложенной воды	Стадия	Лист	Листов
Рук. гр.		Сидорин					П		1
Гл. спец.		Семенов							
Н. контр.						Этажерка. Колонны КМ1, КМ2, КМ3. Опалубка и армирование	СИБУР НОВЫЕ РЕСУРСЫ		

Взам. Инв. №

Подп. и дата

Инв. № подл. 00054763

NKNH21002-ПС-ЭБСМ-КР12-2818-КЖ-0005_0_0_RU.pdf

Формат: А2

С

Этажерка

Схема расположения элементов на отм. 0,000

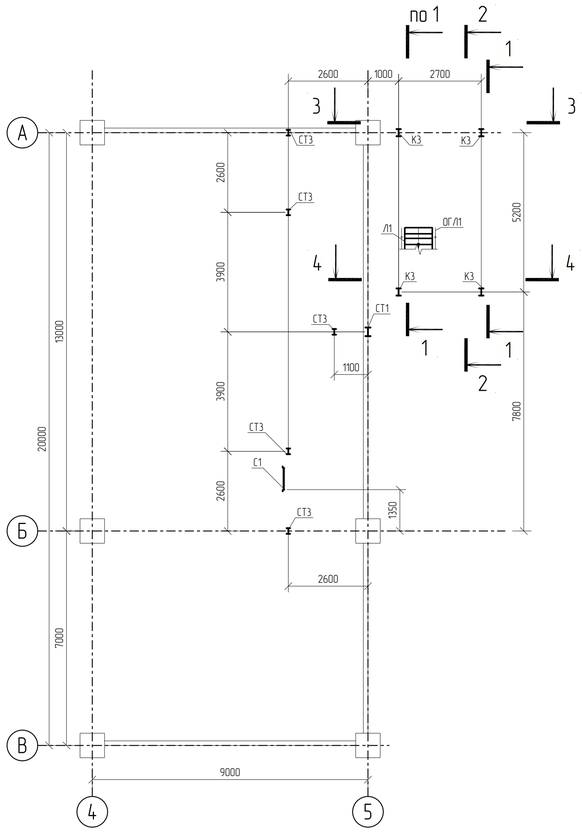

Схема расположения элементов на отм. +1,000

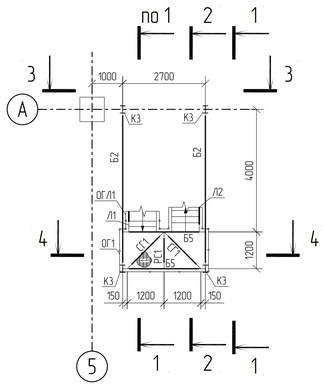

Схема расположения элементов на отм. +3,500

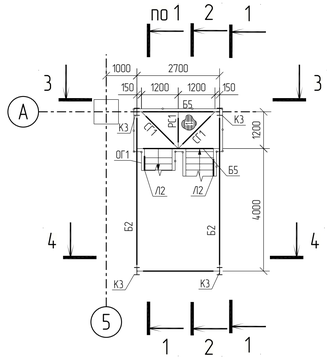

Схема расположения элементов на отм. +6,000

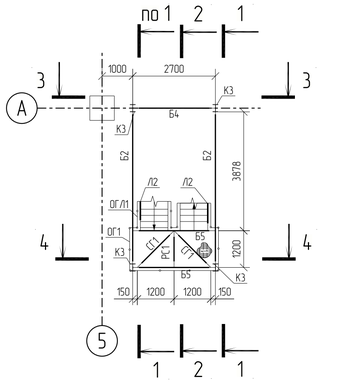

Схема расположения элементов на отм. +8,500

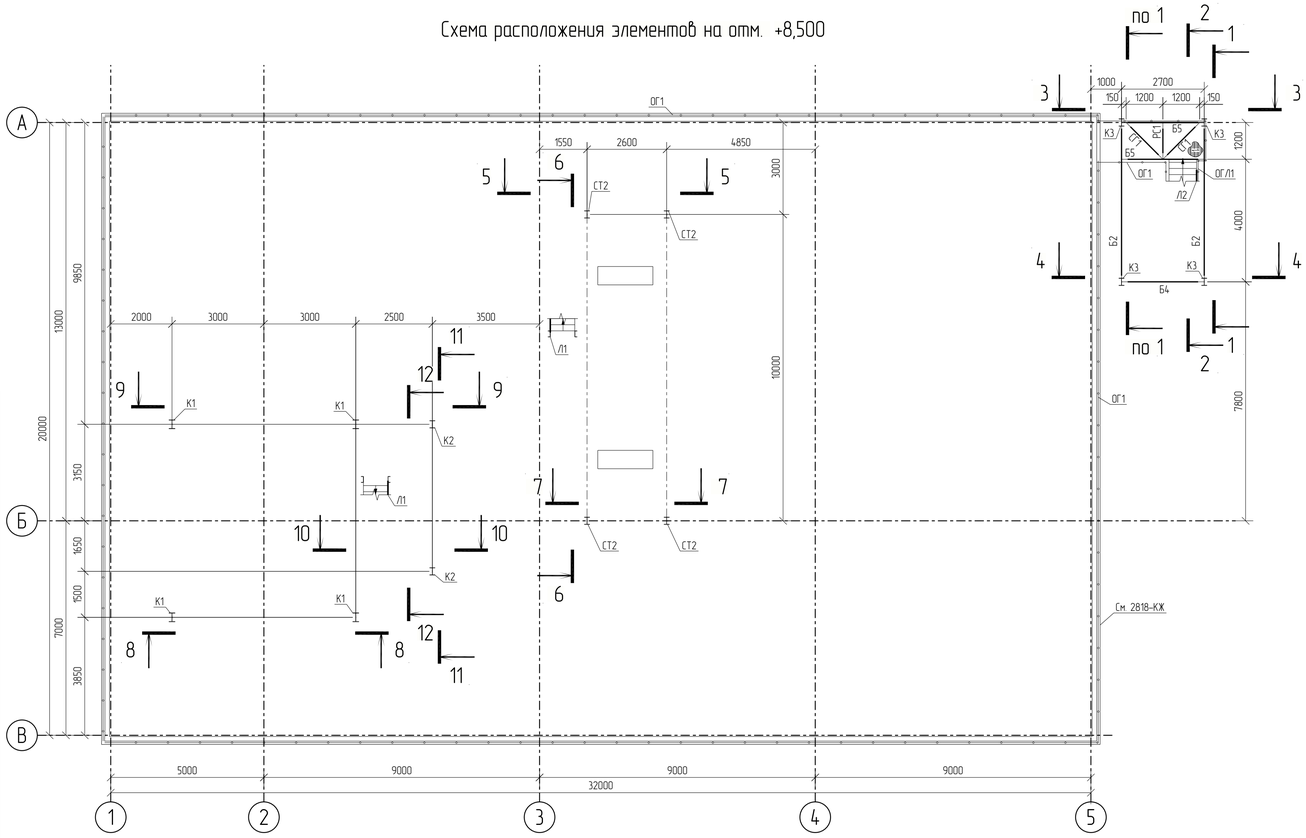

Схема расположения элементов на отм. +4,250

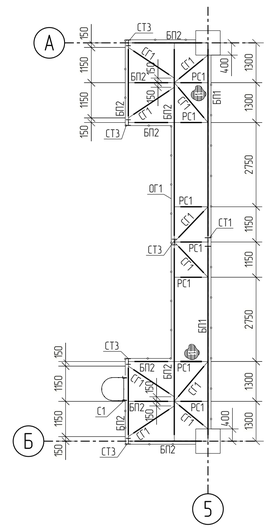

Условные обозначения
– ограждение

1 Относительная отметка 0,000 соответствует абсолютной отметке по генплану 195,500.
2 Элементы с неуказанными усилиями крепить на усилие Q=30кН
в случае балок и N=30кН в случае связей.

Ведомость элементов

Марка элемента	Сечение: Эскиз	Поз.	Состав	Усилие для прикрепления: Q, кН	N, кН +	N, кН −	M, кН·м +	M, кН·м −	Mo, кН·м	Qo, кН	Группа конструкций	Наименование или марка металла	Примечание
Б1			I 30Ш1	-25,0	5,0	10,0	8,0	36,0	–	–	2	С345-5	
Б2			I 20Ш1	32,0	41,0	24,0	–	–	–	–	2	С345-5	
Б3			I 30Ш1	40,0	–	30,0	–	–	–	–	2	С345-5	
Б4			I 20Б2	15,0	9,0	4,0	–	–	–	–	2	С345-5	
Б5			[20П	–	–	–	–	–	–	–	2	С345-5	
Б6			□140х4.0	–	–	–	–	–	–	–	2	355-8	
Б7			I 25Ш1	–	–	–	–	–	–	–	2	С345-5	
БК1			I 30М	10,0	130,0	–	–	–	–	–	2	С345-5	
БК2			I 24М	10,0	60,0	–	–	–	–	–	2	С345-5	
БКК1			□160х6.0	–	–	–	–	–	–	–	2	355-8	
БП1			I 30Ш1	–	–	–	–	–	–	–	2	С345-5	
БП2			I 20Ш1	–	–	–	–	–	–	–	2	С345-5	
К1			I 30Ш1	10,0	14,0	-150,0	12,0	-20,0	–	–	2	С345-5	
К2			I 25Ш1	10,0	–	-83,0	5,0	-2,0	–	–	2	С345-5	
К3			I 25Ш1	5,0	–	-45,0	–	–	–	–	2	С345-5	
ПД1			∟75х6	–	12,0	12,0	–	–	–	–	2	С345-5	
РС1			∟75х6	–	10,0	10,0	–	–	–	–	2	С345-5	
С1			∟75х6	–	–	–	–	–	–	–	–	С245-4	
СВ1			□100х5.0	–	26,0	25,0	–	–	–	–	2	355-8	
СВ2			□80х4.0	–	15,0	-78,0	–	–	–	–	2	355-8	
СГ1			∟75х6	–	15,0	15,0	–	–	–	–	2	С345-5	
СГ2			□80х4.0	–	10,0	10,0	–	–	–	–	2	355-8	
СТ1			I 30Ш1	–	–	–	–	–	–	–	2	С345-5	
СТ2			I 25Ш1	25,0	–	35,0	44,0	46,0	–	–	2	С345-5	
СТ3			I 20Ш1	–	–	–	–	–	–	–	2	С345-5	
СТ4			□100х5.0	–	12,0	12,0	–	–	–	–	2	355-8	
Л1		1	[20П	–								С345-5	
		2	SP 33х100/30х3 Х3 (Х4) Zn mun A, 900х250									С245	
Л2		1	[20П	–								С345-5	
		2	SP 33х100/30х3 Х3 (Х4) Zn mun A, 900х250									С245	
ОГЛ1		1	∟ 50х5	–								С245-4	
		2	∟ 70х5										
		3	∟ 25х3										
		4	— 4х100										
ОГ1		1	∟ 50х5	–								С245-4	
		2	∟ 70х5										
		3	∟ 25х3										
		4	— 4х150										

Изм.	Кол. Уч.	Лист	№ док.	Подпись	Дата	NKNH21002-ПС-ЭБСМ-КР1.2-2818-КМ-0001
Разраб.		Бережная				«Строительство производства эпитаксиала мощностью 350 тыс. пласт в год и производства стирола мощностью 400 тыс. тонн в год», «Строительство производства полистирола мощностью 250 тыс. тонн в год и Строительство общезаводского хозяйства для производства полистирола мощностью 250 тыс. тонн в год и производства эпитаксиала мощностью 350 тыс. тонн в год и производства стирола мощностью 400 тыс. тонн в год»
Рук. гр.		Сидорин				
Гл. спец.		Семенов				Станция заколоженной воды
Н. контр.						Этажерка. Схема расположения элементов на отм. 0,000, +8,500

Стадия	Лист	Листов
П		1

СИБУР НОВЫЕ РЕСУРСЫ

NKNH21002-ПС-ЭБСМ-КР1.2-2818-КМ-0001_0_0_RU.pdf

Формат А1

Согласовано

Взам. инв. №

Подп. и дата

Инв. № подл. 00054763

Схема расположения элементов на отм. +10,600

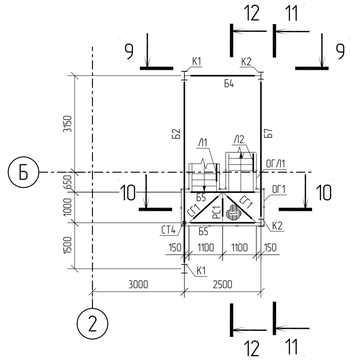

Схема расположения элементов на отм. +12,700

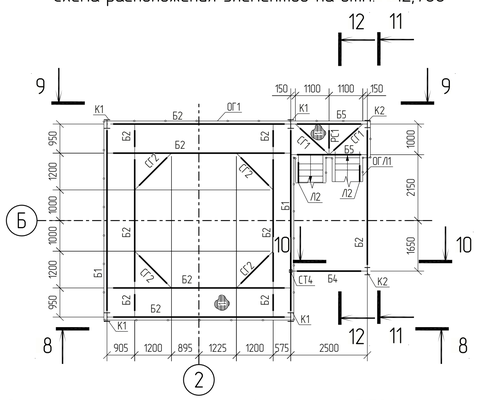

Разрез 1–1

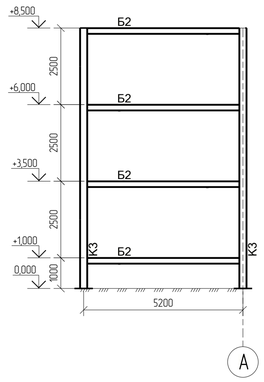

Разрез 2–2

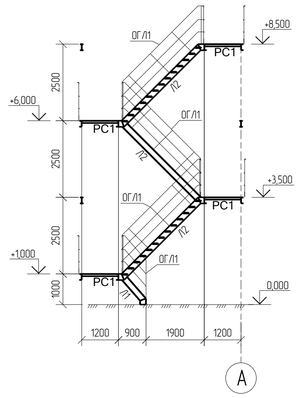

Разрез 3–3

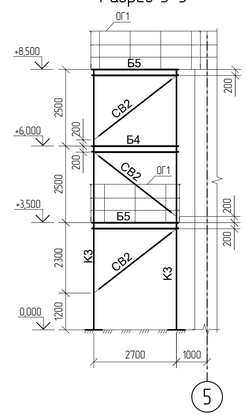

Разрез 4–4

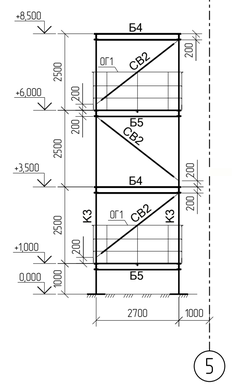

Схема расположения элементов на отм. +15,200

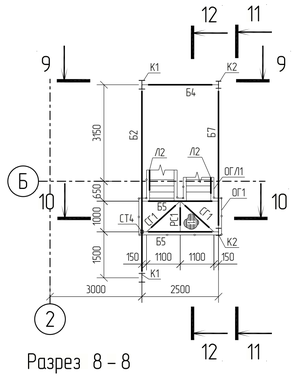

Схема расположения элементов на отм. +17,700

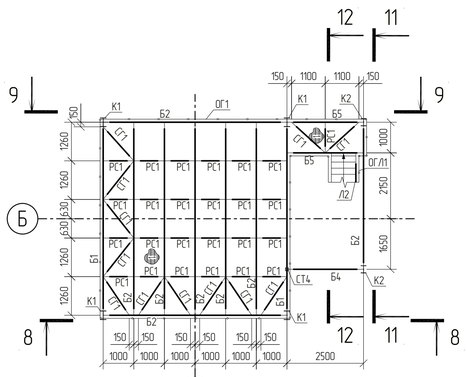

Схема расположения элементов на отм. +11,700

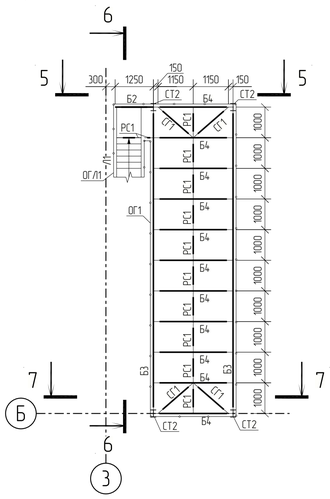

Разрез 5 – 5

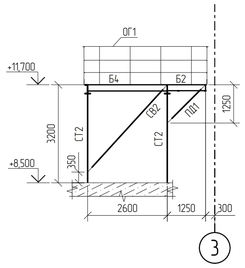

Разрез 8 – 8

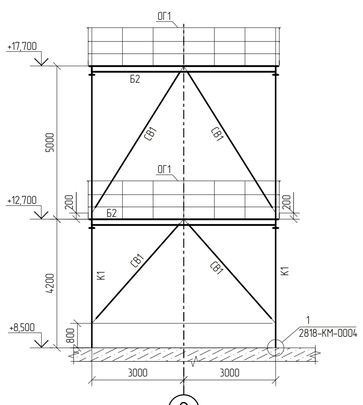

Разрез 9 – 9

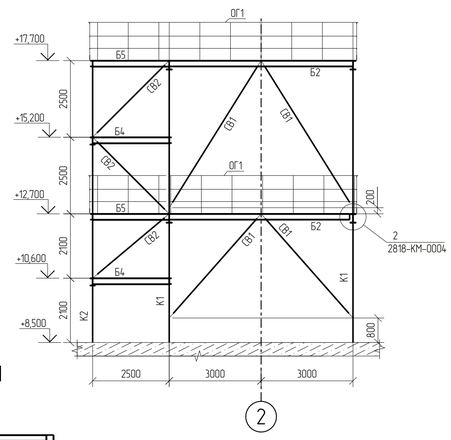

Разрез 6 – 6

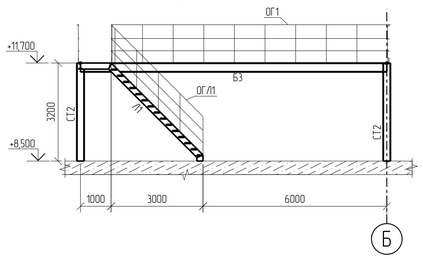

Разрез 7 – 7

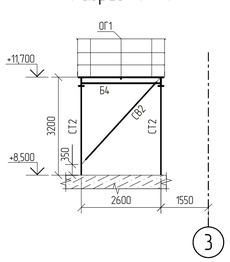

Разрез 10 – 10

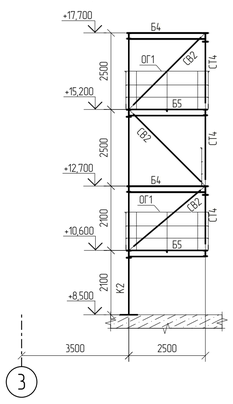

Разрез 11 – 11

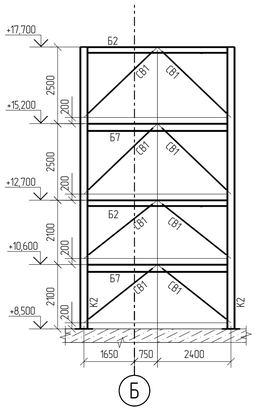

Разрез 12 – 12

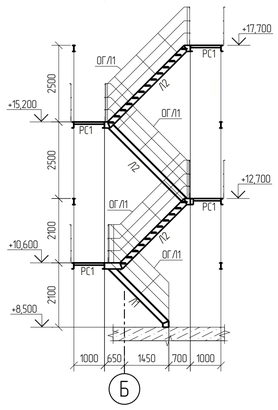

1 Относительная отметка 0,000 соответствует абсолютной отметке по генплану 195,500.
2 Ведомость элементов смотреть на листе 2818-КМ-0001.

						NKNH21002-ПС-ЭБСМ-КР1.2-2818-КМ-0002	
						«Строительство производства эпитаксиала мощностью 350 тыс. тонн в год и производства стирола мощностью 400 тыс. тонн в год». «Строительство производства полистирола мощностью 250 тыс. тонн в год и Строительство общезаводского хозяйства для производства полистирола мощностью 250 тыс. тонн в год и производства эпитаксиала мощностью 350 тыс. тонн в год и производства стирола мощностью 400 тыс. тонн в год»	
Изм.	Кол. Уч.	Лист	№ док.	Подпись	Дата		
Разраб.		Березкина				Станция захоложенной воды	Стадия: П; Лист: ; Листов: 1
Рук. гр.		Сидорин					
Гл. спец.		Семенов					
Н. контр.						Этажерка. Схема расположения элементов на отм. +10,600, +11,700, +12,700, +15,200, +17,700	СИБУР НОВЫЕ РЕСУРСЫ

NKNH21002-ПС-ЭБСМ-КР1.2-2818-КМ-0002_0_0_RU.pdf

Формат А1

Взам. Инв. №

Подп. и дата

Инв. № подл. 00054763

С

Схема расположения подкрановых балок

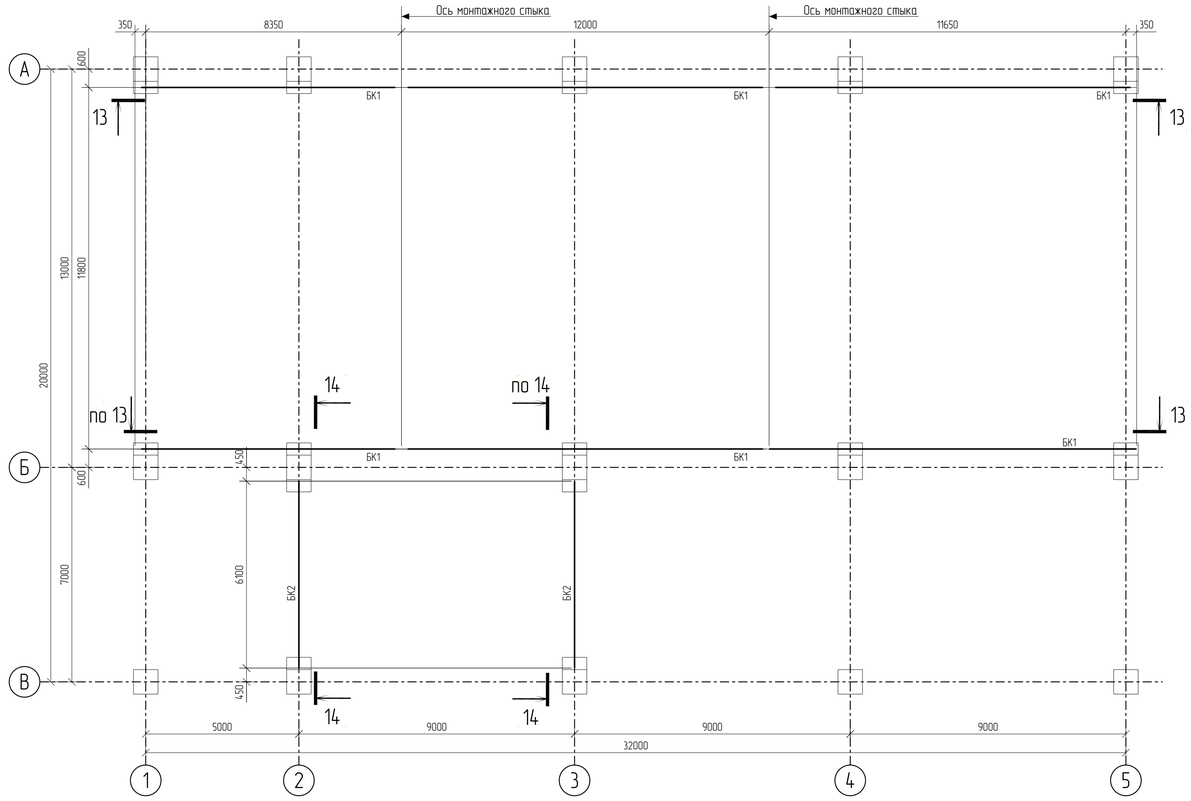

Разрез 13 – 13

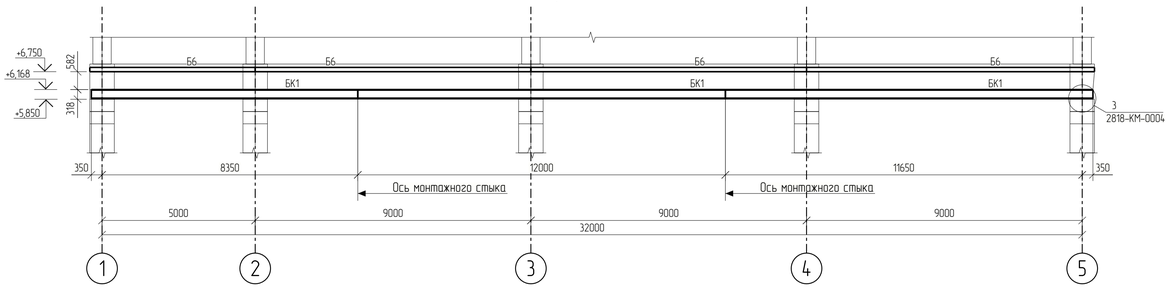

Разрез 16 – 16

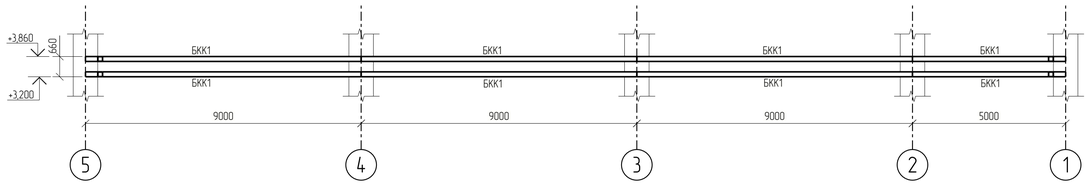

Схема расположения элементов кабельных конструкций

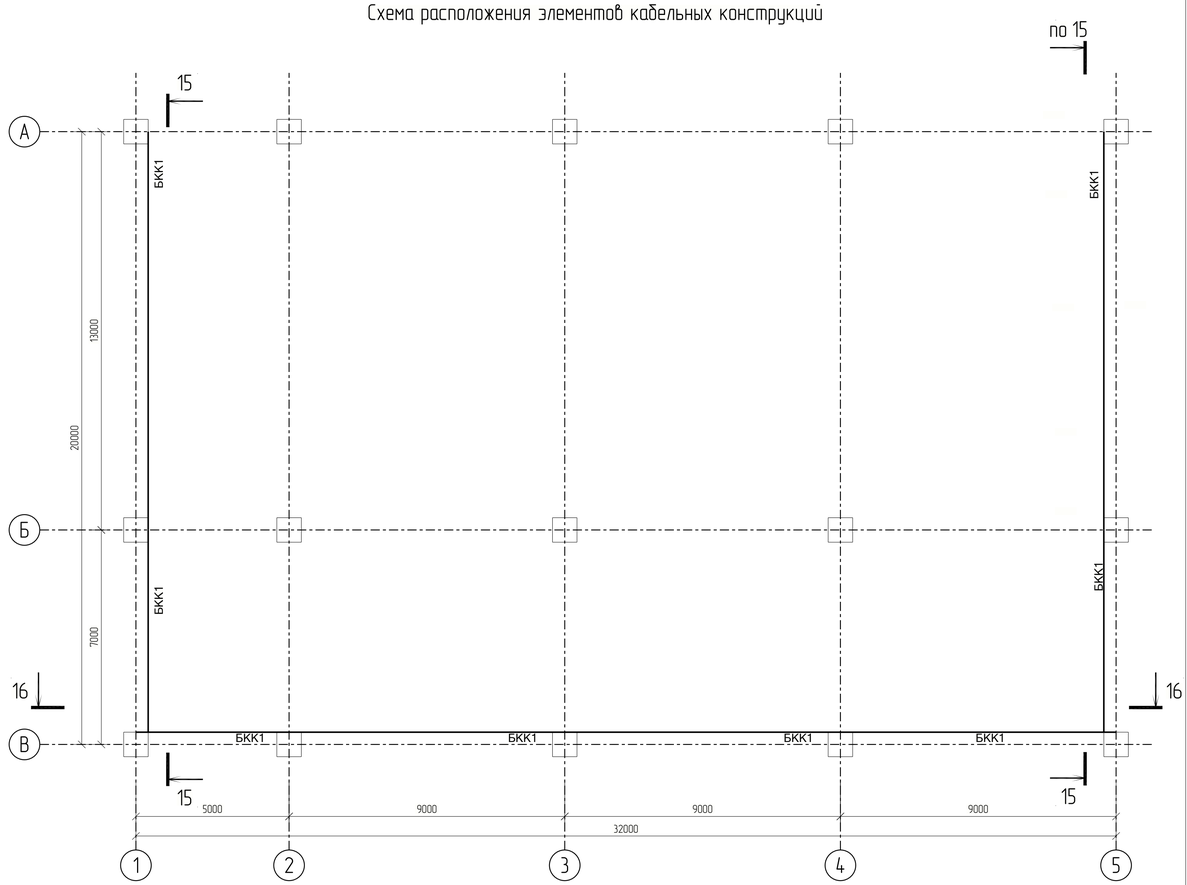

Разрез 15 – 15

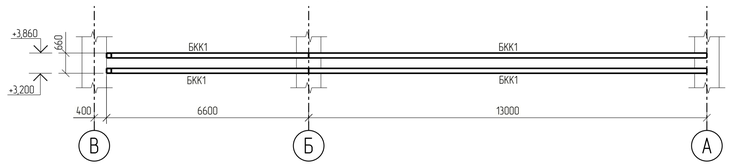

Разрез 14 – 14

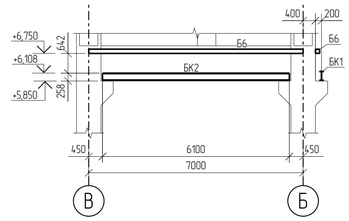

1 Относительная отметка 0,000 соответствует абсолютной отметке по генплану 195,500.
2 Ведомость элементов смотреть на листе 2818-КМ-0001.

						NKNH21002-ПС-ЭБСМ-КР1.2-2818-КМ-0003	
						«Строительство производства этилбензола мощностью 350 тыс. тонн в год и производства стирола мощностью 400 тыс. тонн в год». «Строительство производства полистирола мощностью 250 тыс. тонн в год и Строительство общезаводского хозяйства для производства полистирола мощностью 250 тыс. тонн в год и производства этилбензола мощностью 350 тыс. тонн в год и производства стирола мощностью 400 тыс. тонн в год»	
Изм.	Кол. Уч.	Лист	№ док.	Подпись	Дата		
Разраб.		Бережная				Станция захоложенной воды	Стадия: П; Лист: ; Листов: 1
Рук. гр.		Сидорин					
Гл. спец.		Семенов					
Н. контр.						Этажерка. Схема расположения подкрановых балок и элементов кабельных конструкций	СИБУР НОВЫЕ РЕСУРСЫ

NKNH21002-ПС-ЭБСМ-КР12-2818-КМ-0003_0_0_RU.pdf

Формат А1

Взам. Инв. №

Подп. и дата

Инв. № подл. 00054763

Этажерка

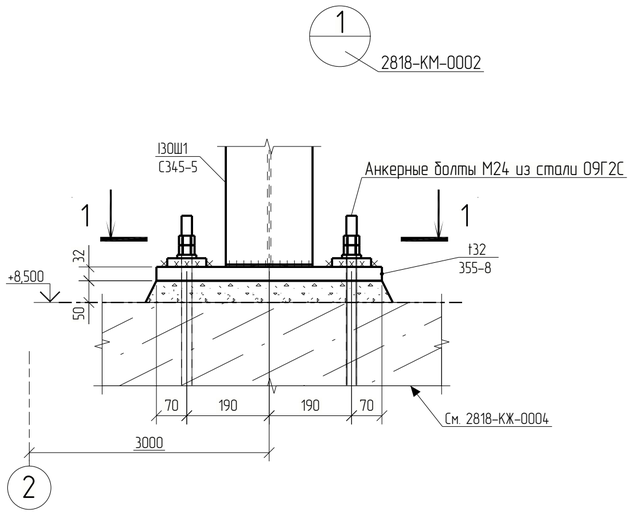

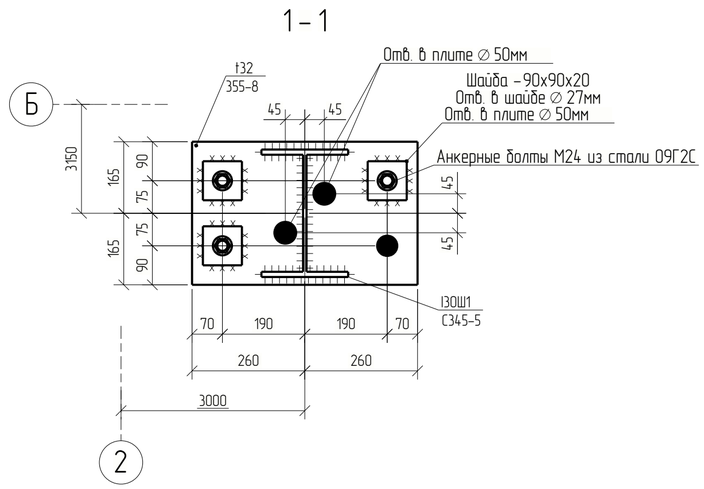

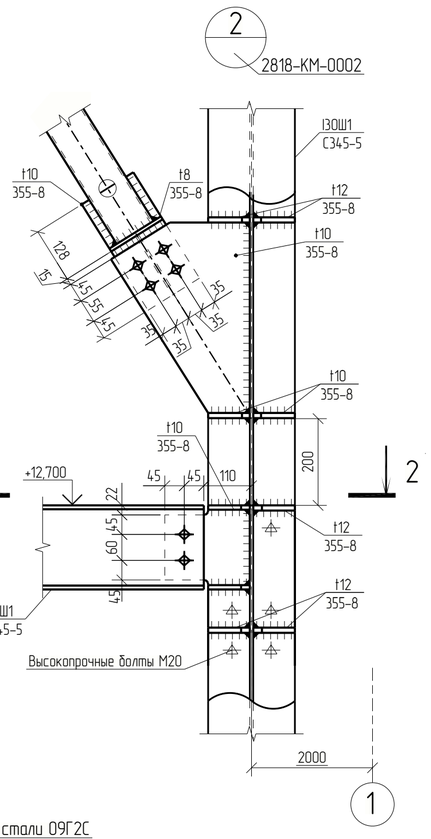

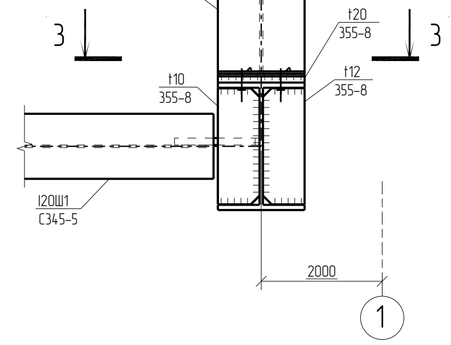

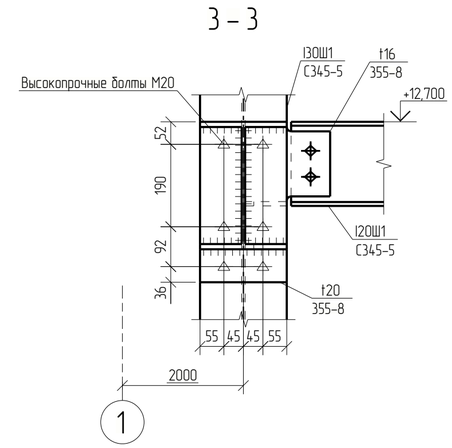

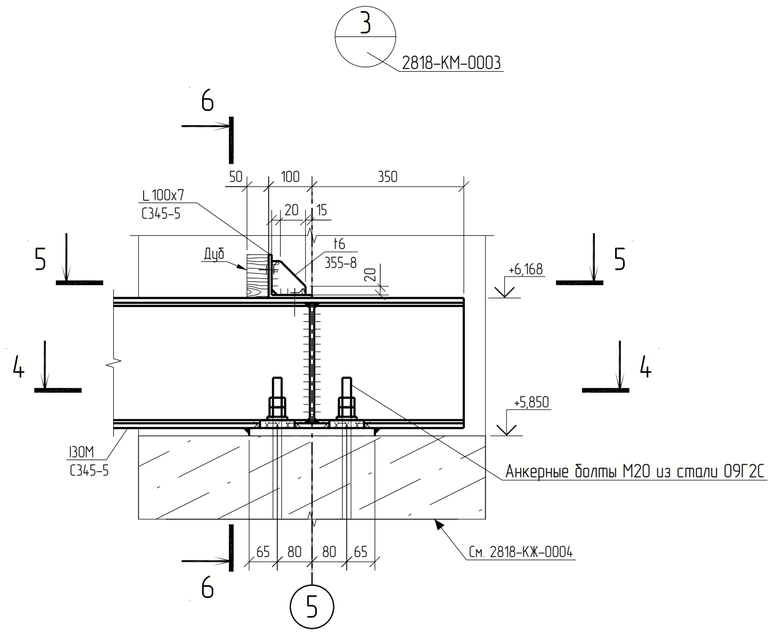

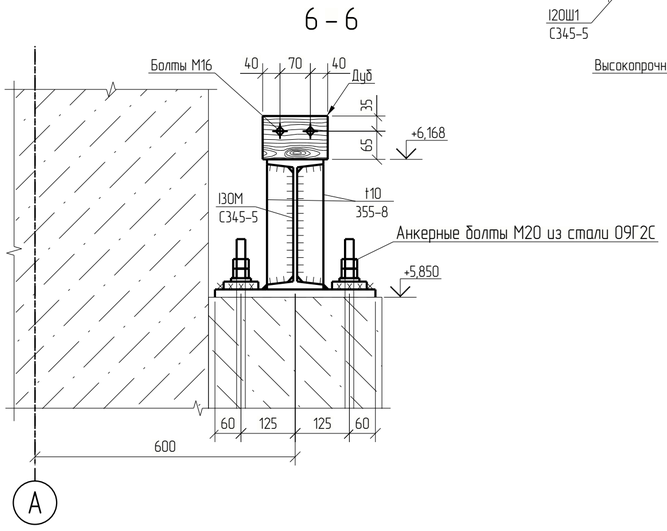

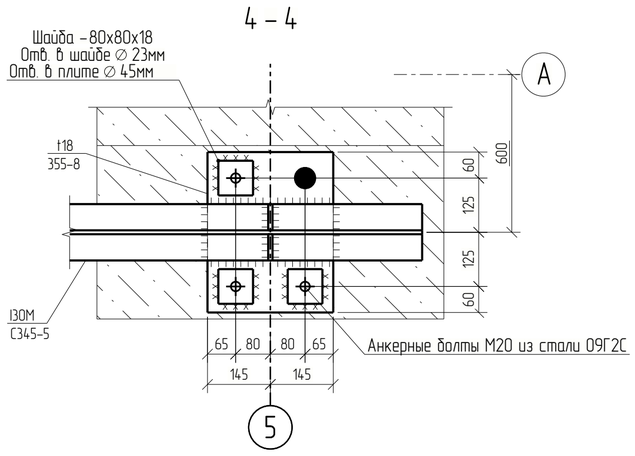

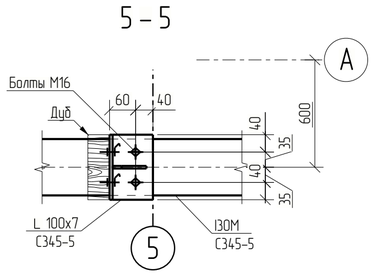

Условные обозначения

– высокопрочные болты

– болты нормальной прочности

1 Относительная отметка 0,000 соответствует абсолютной отметке по генплану 195,500.
2 Ведомость элементов смотреть на листе 2818-КМ-0001.
3 Анкерные болты должны выполняться в соответствии с ГОСТ 24379.0.2012, 24379.1-2012.
Резьбу нарезать от верха фундамента.
4 Все неоговоренные швы принимать по расчетным усилиям и в соответствии с таблицей 38 СП 16.13330.2017.
5 Неуказанная сталь – 355-8.
6 Неуказанные болты – М20 кл. прочности 8.8, класс точности В.

						NKNH21002-ПС-ЭБСМ-КР1.2-2818-КМ-0004	
						«Строительство производства этилбензола мощностью 350 тыс. тонн в год и производства стирола мощностью 400 тыс. тонн в год», «Строительство производства полистирола мощностью 250 тыс. тонн в год и Строительство общезаводского хозяйства для производства полистирола мощностью 250 тыс. тонн в год и производства этилбензола мощностью 350 тыс. тонн в год и производства стирола мощностью 400 тыс. тонн в год»	
Изм.	Кол. Уч.	Лист	№ док.	Подпись	Дата		
Разраб.		Бережная				Станция захоложенной воды	Стадия: П; Лист: ; Листов: 1
Рук. гр.		Сидорин					
Гл. спец.		Семенов					
Н. контр.						Этажерка. Узлы 1...3	СИБУР НОВЫЕ РЕСУРСЫ

Взам. Инв. №

Подп. и дата

Инв. № подл. 00054763

NKNH21002-ПС-ЭБСМ-КР1.2-2818-КМ-0004_0_0_RU.pdf

Формат: А2

Электронная проверка пройдена

Ограждение. Схема расположения элементов ограждения. Часть 1

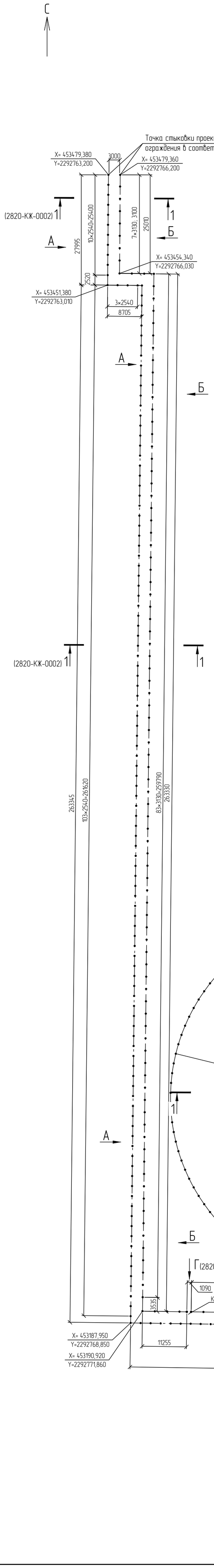

А (2820-КЖ-0002, 2820-КЖ-0003)

Предупредительное ограждение

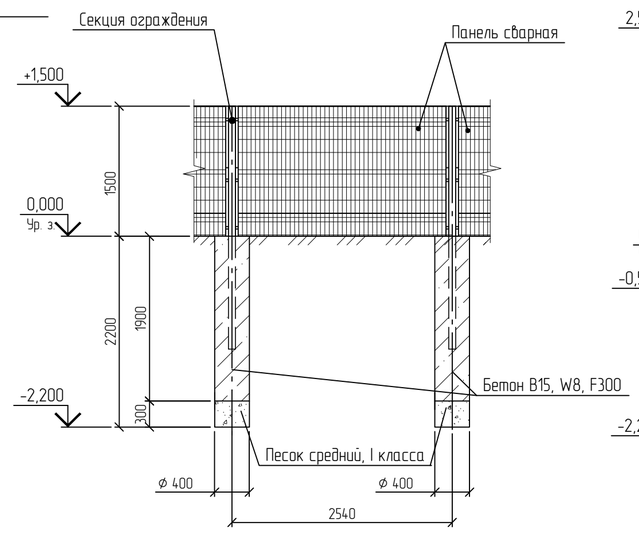

Б (2820-КЖ-0002, 2820-КЖ-0003)

Основное ограждение

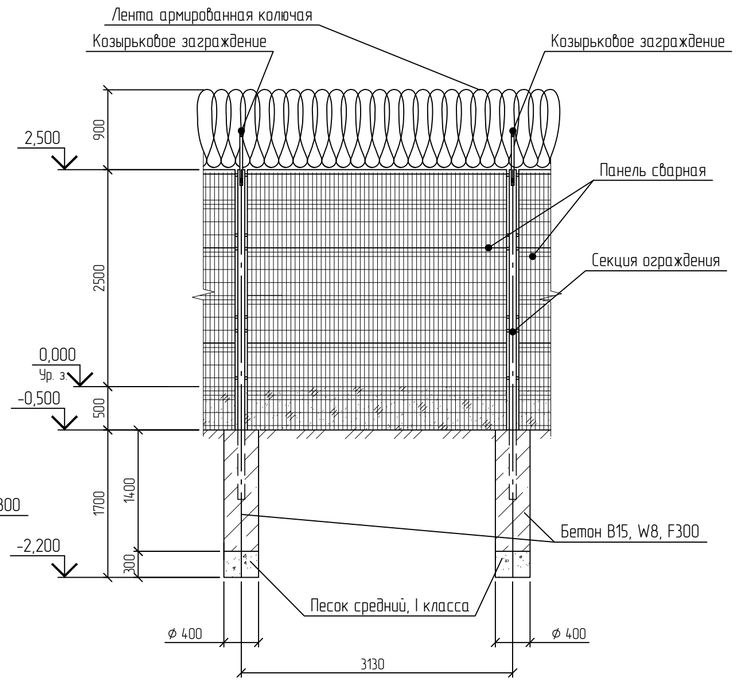

Ситуационный план

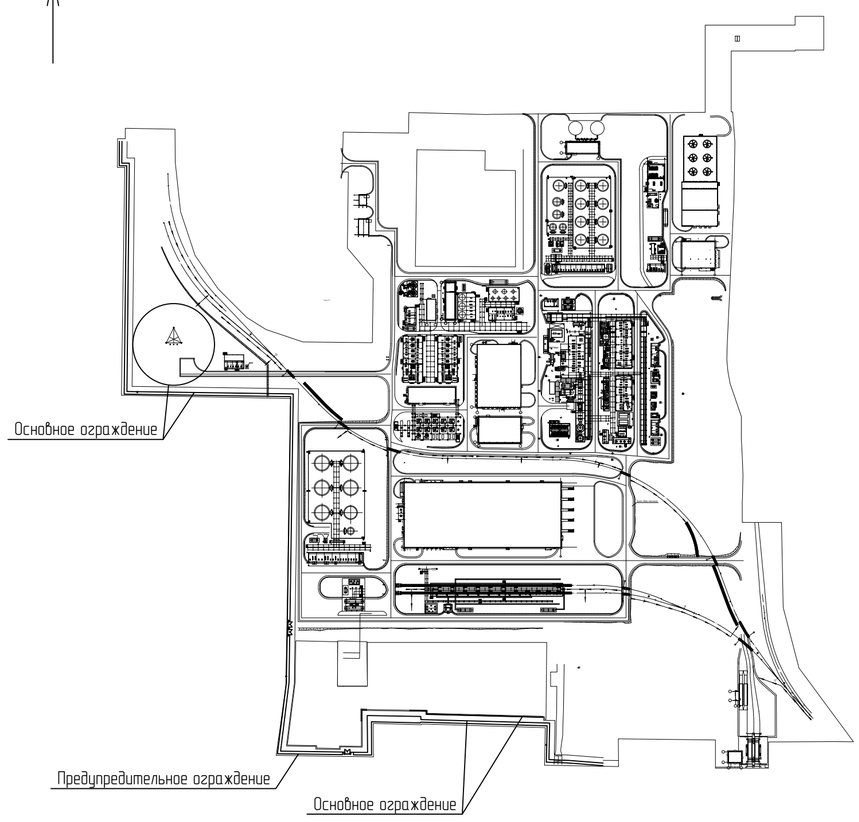

Компоновочная схема ограждения

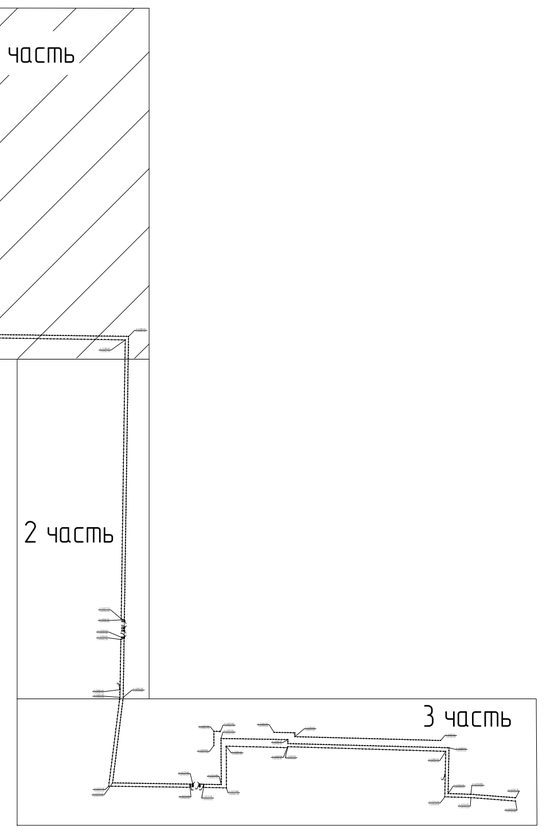

1. Текстовую часть см. NKNH21002-ПС-ЭБСМ-КР1.1.
2. Фундаменты под стойки ограждения выполнить в предварительно пробуренных скважинах подготовленных к бетонированию. При обрушении стенок скважин фундаменты выполнить в обсадных трубах по ГОСТ 632-80.
3. Под фундаментами выполнить подсыпку песком средним, I класса, толщиной 200-400 мм. Подсыпку выполнить с послойным уплотнением. Плотность песка довести до коэффициента стандартного уплотнения 0,98.
4. Под фундаментами стоек ворот выполнить бетонную подготовку толщиной 100 мм из бетона класса В7,5. Размеры подготовки в плане принять по размерам конструкции с увеличением на 100 мм в каждую сторону.
5. После монтажа металлических стоек выполнить подливку из бетона класса по прочности В20 на мелком заполнителе.
6. Стойки ворот распашных обетонировать до отм. 0,000, бетоном класса по прочности В15, по морозостойкости F300, по водонепроницаемости W8.
7. Монтаж заграждения, ворот и калиток выполнить в соответствии с эксплуатационной документацией.
8. Выполнить козырьковое заграждение устанавливаемое по верху изделий. Выполнить заглубление полотна ограждения в грунт на 500 мм, а так же установить противоподкопные решетки.

						NKNH21002-ПС-ЭБСМ-КР1.2-2820-КЖ-0001	
						«Строительство производства этилбензола мощностью 350 тыс. тонн в год и производства стирола мощностью 400 тыс. тонн в год», «Строительство производства полистирола мощностью 250 тыс. тонн в год и Строительство общезаводского хозяйства для производства полистирола мощностью 250 тыс. тонн в год и производства этилбензола мощностью 350 тыс. тонн в год и производства стирола мощностью 400 тыс. тонн в год»	
Изм.	Кол.уч.	Лист	№док.	Подпись	Дата		
Разраб.		Бережная				КИТСО (ОЗХ)	Стадия: П; Лист; Листов
Проверил		Сидорин					
Гл. спец.		Семенов				Ограждение. Схема расположения элементов ограждения. Часть 1	СИБУР НОВЫЕ РЕСУРСЫ

Взам. инв. №

Подп. и дата

Инв. № подл. 00054763

NKNH21002-ПС-ЭБСМ-КР1.2-2820-КЖ-0001_0_0_RU.dwg

Формат А1

Электронная проверка пройдена

Ограждение. Схема расположения элементов ограждения. Часть 2

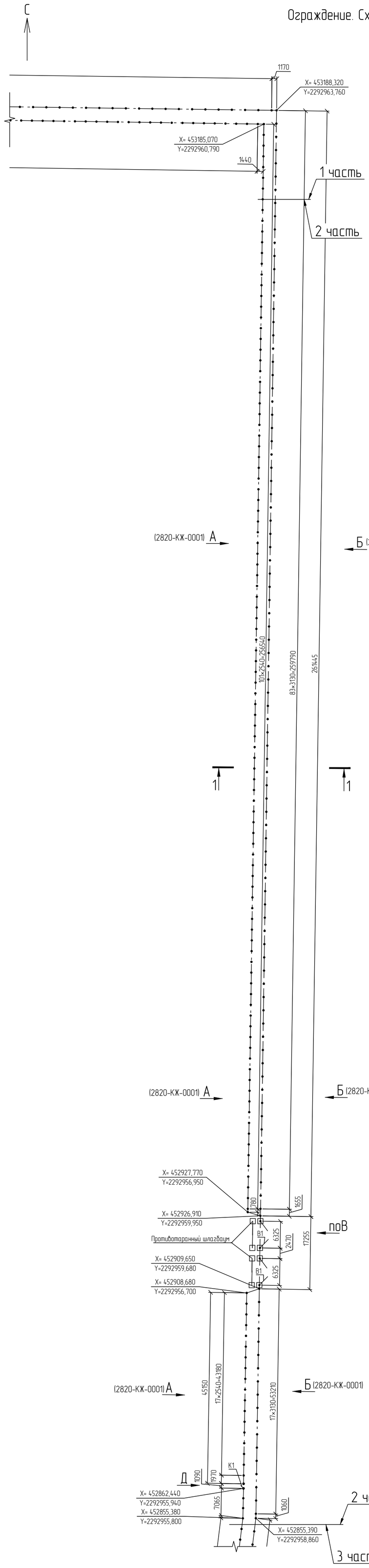

Компоновочная схема ограждения

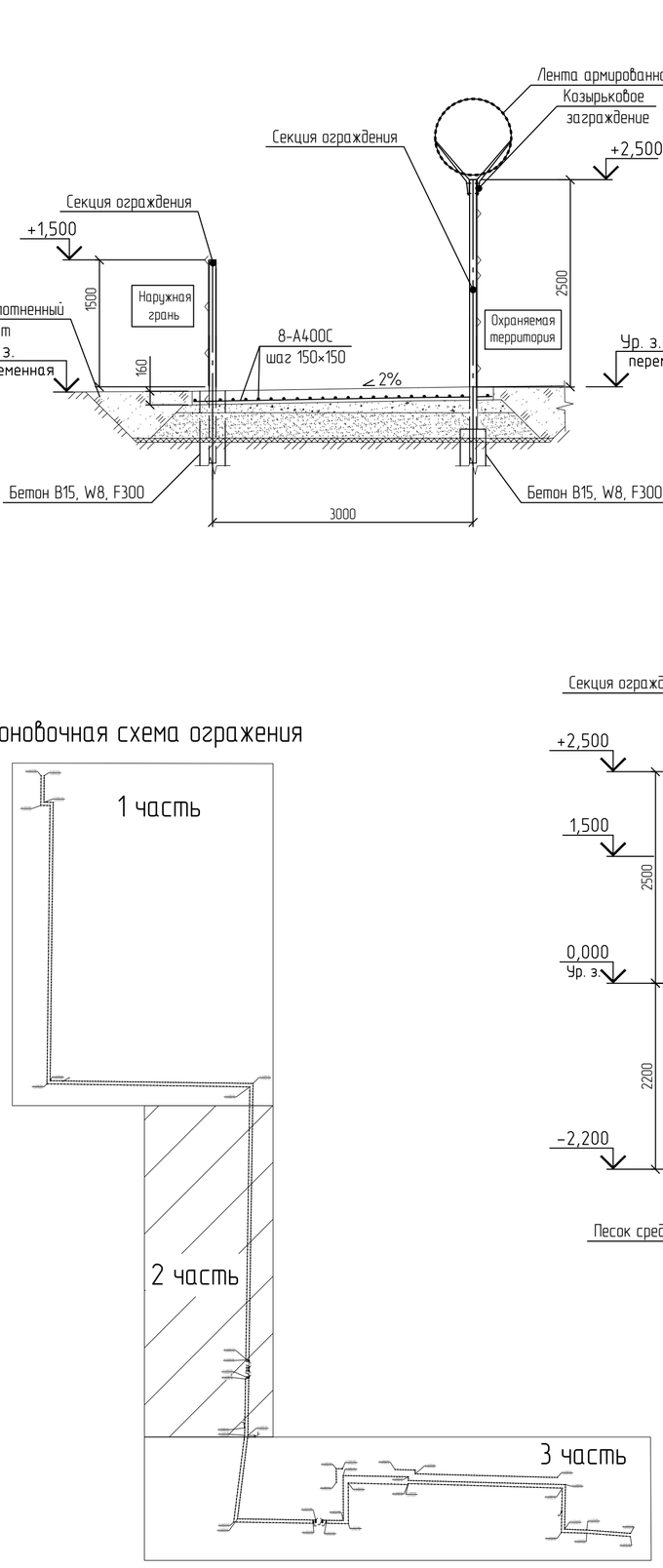

В (2820-КЖ-0003)

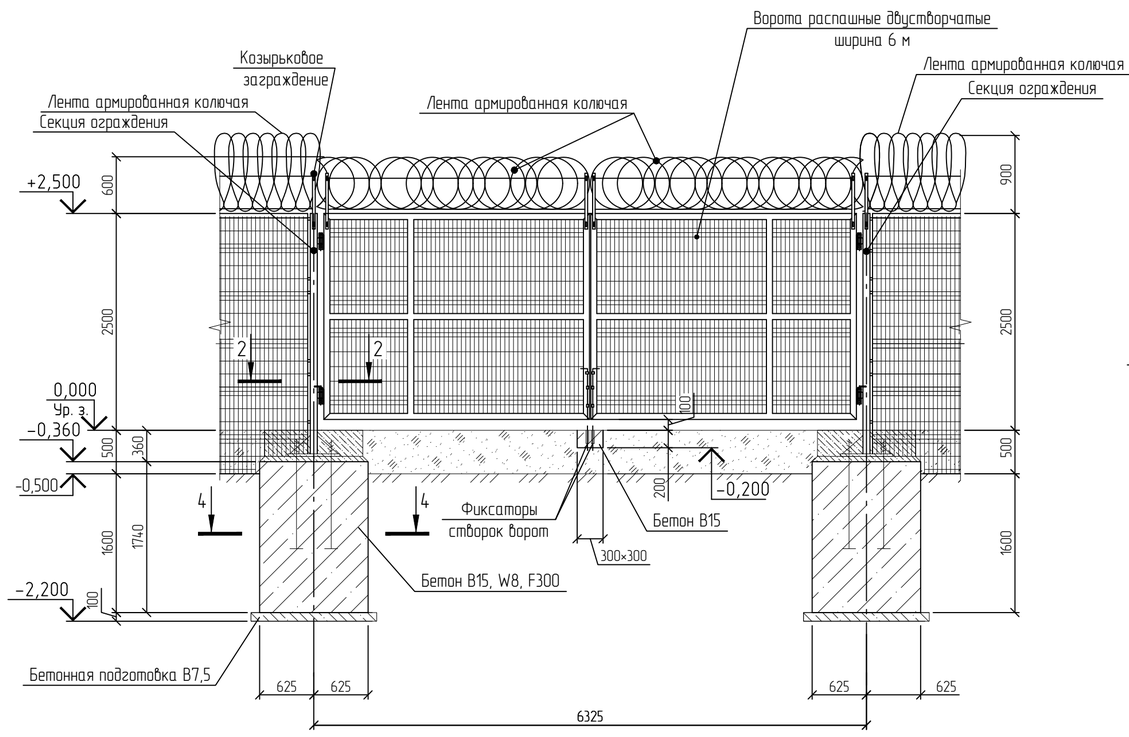

2-2

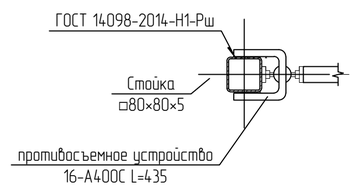

3-3

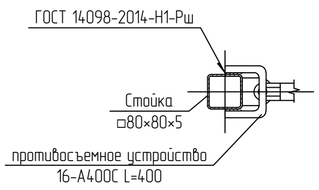

Г (2820-КЖ- 0001)

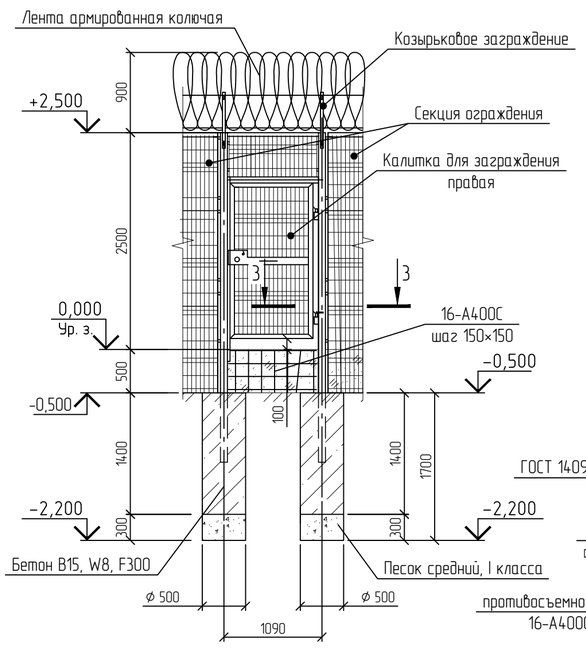

Д (2820-КЖ-0003)

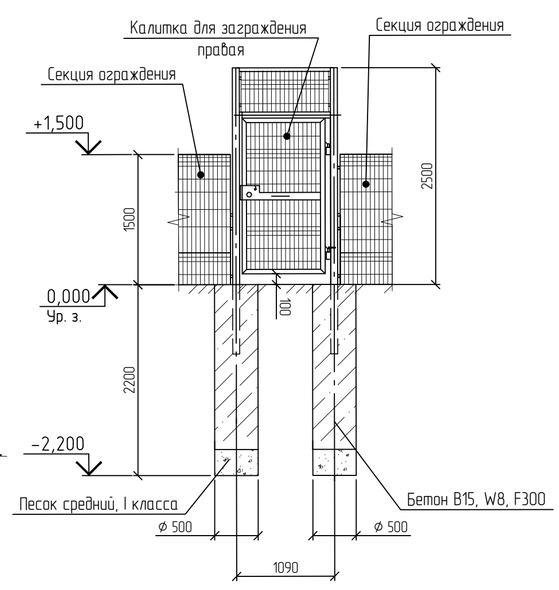

2-2

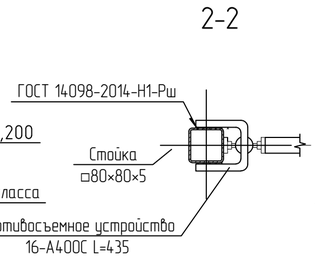

1-1 (2820-КЖ-0001, 2820-КЖ-0003)

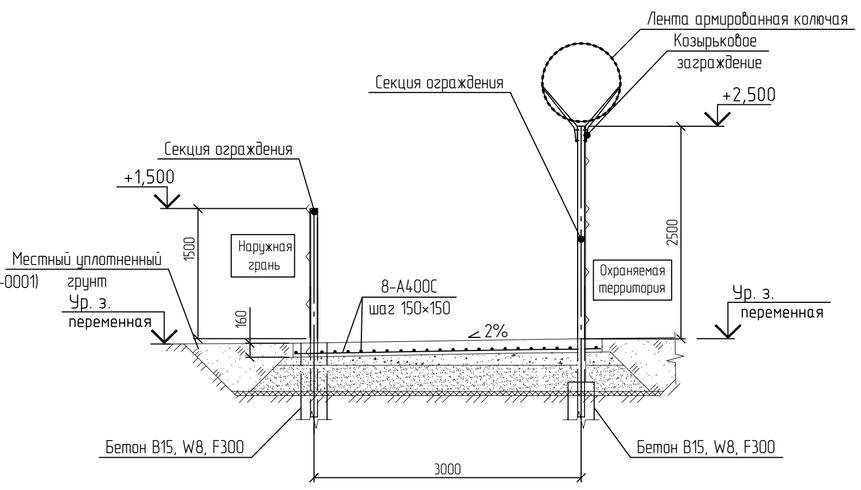

4-4

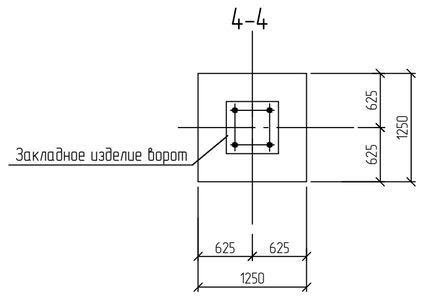

Е (2820-КЖ-0003)

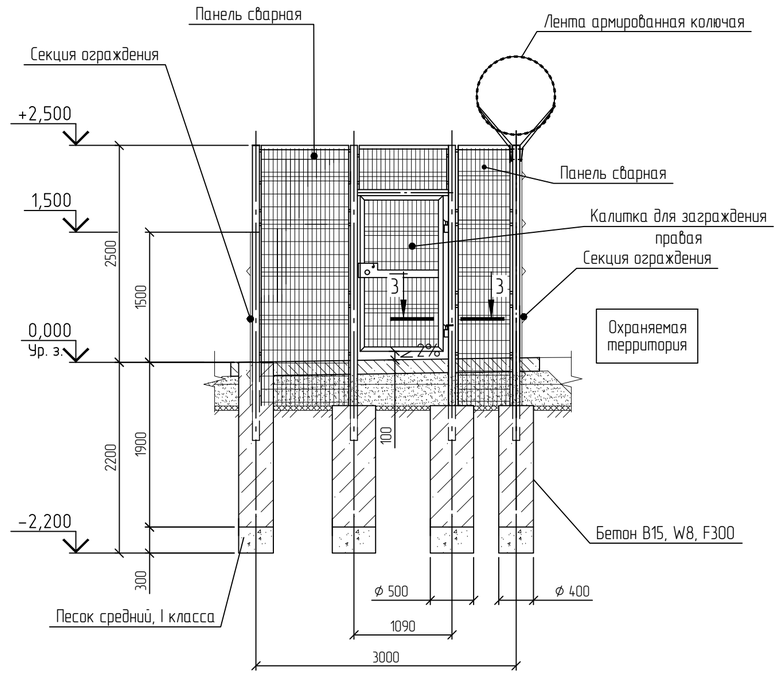

						NKNH21002-ПС-ЭБСМ-КР1.2-2820-КЖ-0002
						«Строительство производства этилбензола мощностью 350 тыс. тонн в год и производства стирола мощностью 400 тыс. тонн в год», «Строительство производства полистирола мощностью 250 тыс. тонн в год и Строительство общезаводского хозяйства для производства полистирола мощностью 250 тыс. тонн в год и производства этилбензола мощностью 350 тыс. тонн в год и производства стирола мощностью 400 тыс. тонн в год»
Изм.	Кол.уч.	Лист	№док.	Подпись	Дата	
Разраб.		Бережная				КИТСО (ОЗХ)
Проверил		Сидорин				
Гл. спец.		Семенов				
						Ограждение. Схема расположения элементов ограждения. Часть 2

Стадия	Лист	Листов
П		1

СИБУР НОВЫЕ РЕСУРСЫ

Взам. инв. №	
Подп. и дата	
Инв. № подл.	00054763

NKNH21002-ПС-ЭБСМ-КР1.2-2820-КЖ-0002_0_0_RU.dwg

Формат А1

Ограждение. Схема расположения элементов ограждения. Часть 3

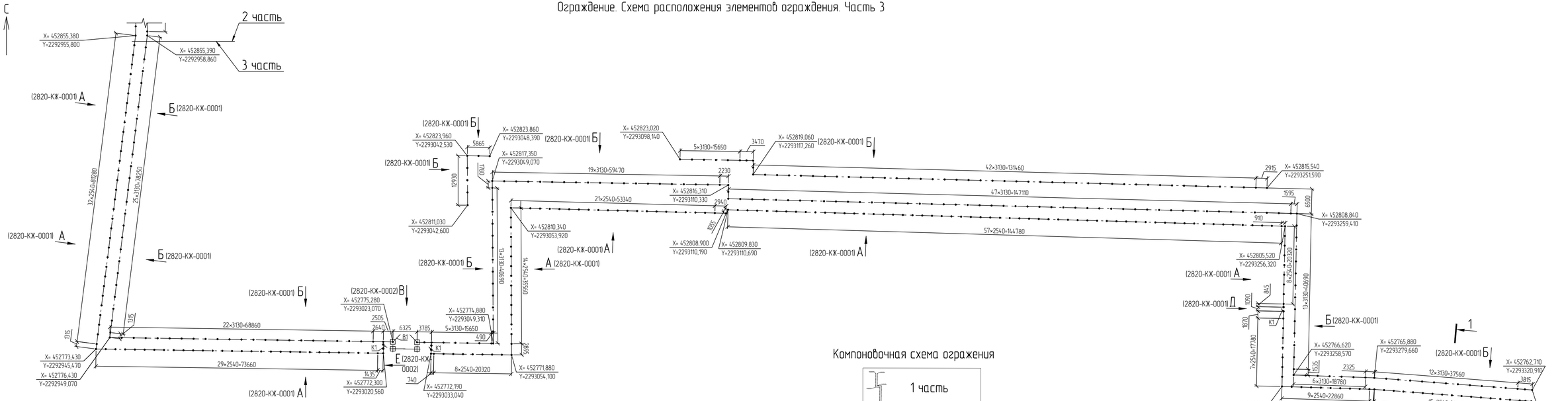

Точка стыковки проектируемого основного и предупредительного ограждения в соответствии с ТУ на примыкания

Компоновочная схема ограждения

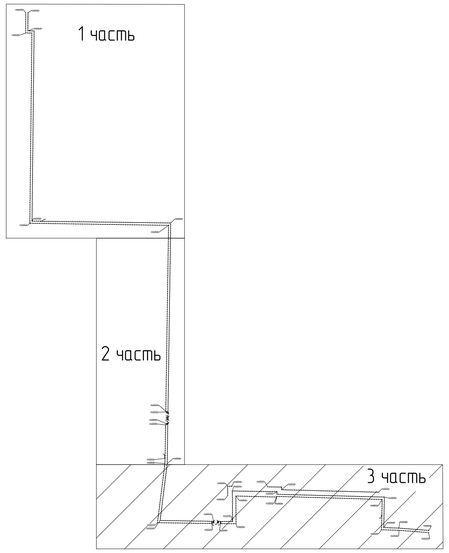

Ж (2820-КЖ-0001)

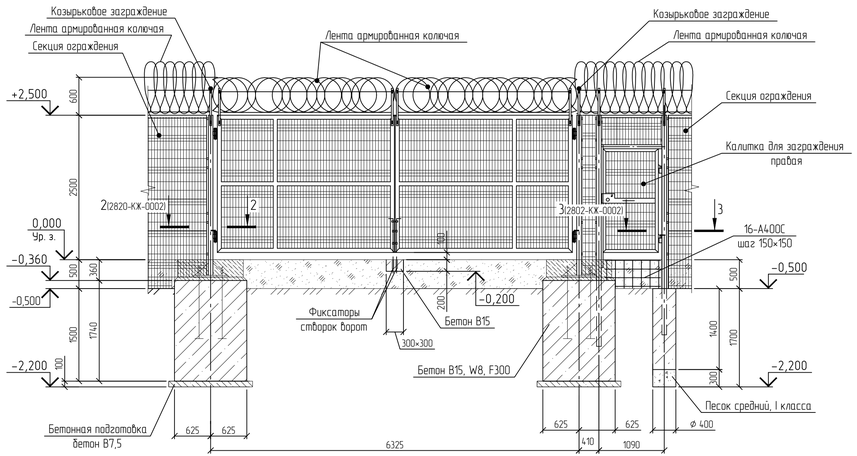

Изм.	Кол.уч.	Лист	№док.	Подпись	Дата	NKNH21002-ПС-ЭБСМ-КР1.2-2820-КЖ-0003	
Разраб.		Бережная				«Строительство производства этилбензола мощностью 350 тыс. тонн в год и производства стирола мощностью 400 тыс. тонн в год», «Строительство производства полистирола мощностью 250 тыс. тонн в год и Строительство общезаводского хозяйства для производства полистирола мощностью 250 тыс. тонн в год и производства этилбензола мощностью 350 тыс. тонн в год и производства стирола мощностью 400 тыс. тонн в год»	
Проверил		Сидорин				КИТСО (ОЗХ)	Стадия: П; Лист: ; Листов: 1
Гл. спец.		Семенов				Ограждение. Схема расположения элементов ограждения. Часть 3	СИБУР НОВЫЕ РЕСУРСЫ

Взам. инв. №

Подп. и дата

Инв. № подл. 00054763

NKNH21002-ПС-ЭБСМ-КР1.2-2820-КЖ-0003_0_0_RU.dwg

Формат А3х3

Фасад 1-3

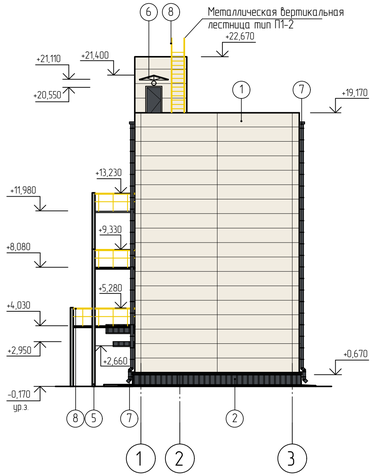

Фасад 3-1

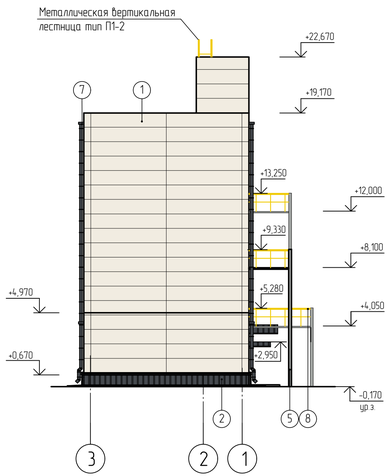

Фасад А-И

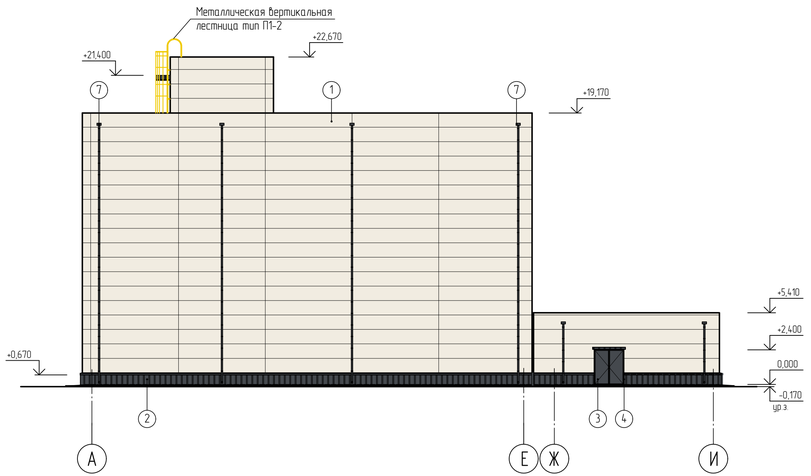

Фасад И-А

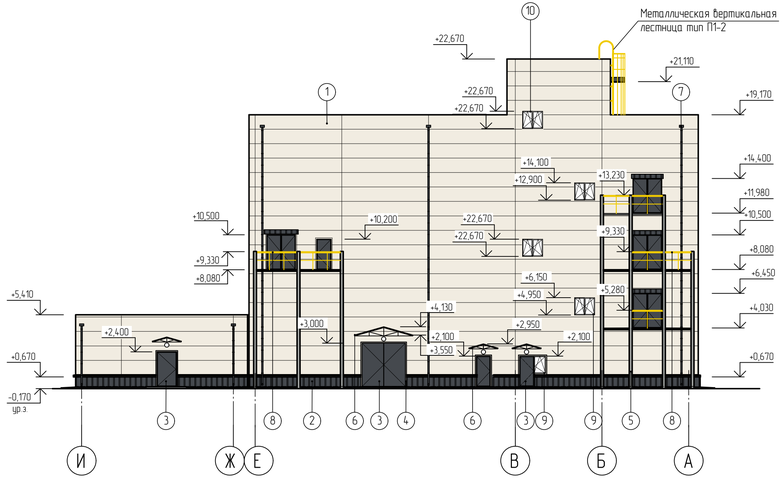

Ведомость отделки фасадов

Поз. отделки	Наименование элемента фасада	Наименование материала отделки	Наименование и номер эталона цвета или образец колера	Примечание
1	Стены	Стеновые трехслойные металлические сэндвич-панели с полимерным покрытием	RAL 9010	Белый
2	Цоколь	Металлический профилированный лист с полимерным покрытием	RAL 7024	Графитовый серый
3	Двери, ворота металлические	Окраска порошковой краской	RAL 7024	Графитовый серый
4	Обрамление дверных, оконных проемов	Листовая оцинкованная сталь с полимерным покрытием	RAL 9010	Белый
5	Металлические элементы площадок, лестниц, опор	Стальные с полимерным покрытием	RAL 9006	Бело-алюминиевый
6	Козырьки	Металлический профилированный настил с полимерным покрытием	RAL 7024	Графитовый серый
7	Элементы водосточной системы	Листовая оцинкованная сталь толщиной не менее 0,7 мм с полимерным покрытием	RAL 7024	Графитовый серый
8	Ограждение площадок и лестниц	Стальные с полимерным покрытием	RAL 1023	Транспортно-желтый
9	Окна	Оконные блоки из ПВХ профилей по ГОСТ 30674-99	RAL 9010	Белый
	Фасонные элементы нащельники, фартуки, отливы и т.п. Цвет нащельника принимать по цвету основной конструкции	Листовая оцинкованная сталь толщиной не менее 0,7 мм с полимерным покрытием	RAL 7024	Графитовый серый
			RAL 9010	Белый

Условные обозначения

- Светильник наружного освещения (настенный)

Изм.	Кол.уч.	Лист	№док.	Подпись	Дата	NKNH21002-ПС-ЭБСМ-АР1.2-3101-АР-0001	
Разраб.		Вирченко			25.10.2024	«Строительство производства этилбензола мощностью 350 тыс. тонн в год и производства стирола мощностью 400 тыс. тонн в год», «Строительство производства полистирола мощностью 250 тыс. тонн в год и Строительство общезаводского хозяйства для производства полистирола мощностью 250 тыс. тонн в год и производства этилбензола мощностью 350 тыс. тонн в год и производства стирола мощностью 400 тыс. тонн в год»	
Рук. гр.		Фанян			25.10.2024	Узел приготовления шихты	Стадия: П; Лист: ; Листов: 1
Гл. спец.		Новикова			25.10.2024		
Н. контр.					25.10.2024	Фасад 1-3. Фасад 3-1. Фасад А-И. Фасад И-А	СИБУР НОВЫЕ РЕСУРСЫ
ГИП		Вавилов			25.10.2024		

NKNH21002-ПС-ЭБСМ-АР1.2-3101-АР-0001_0_0_RU.dwg

Формат А3х3

Инв. № подл. 00053979 | Подп. и дата | Взам. инв. №

План на отм. 0,000

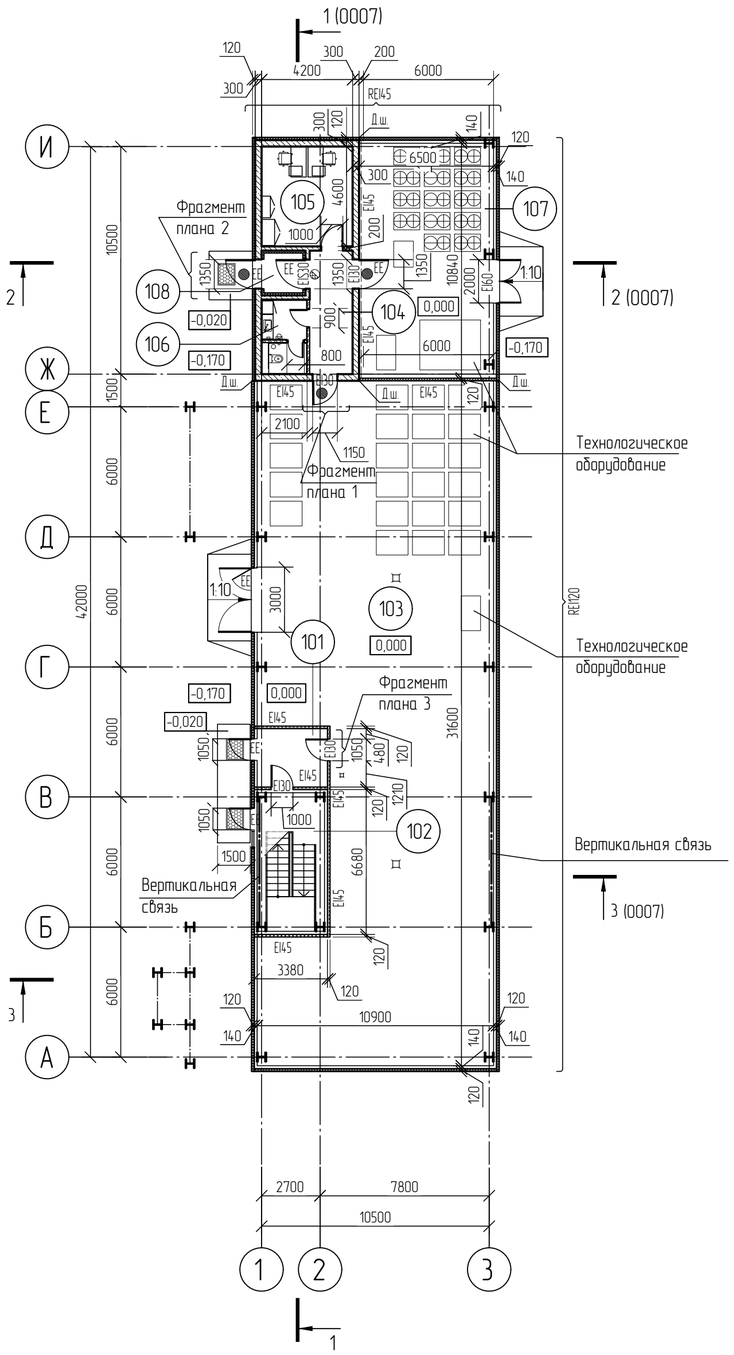

Фрагмент плана 1

(установка стальной противопожарной двери в ж. б. монолитной стене)

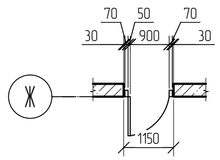

Фрагмент плана 2

(установка огневзрывостойкой двери в ж. б. монолитной стене)

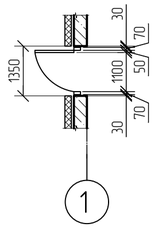

Фрагмент плана 3

(установка стальной противопожарной двери в сборную перегородку из сэндвич-панелей

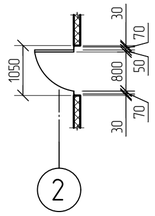

Экспликация помещений плана на от

Номер помещения	Наименование	Площадь м²	Кат. помещения
101	Тамбур	8,06	
102	Лестничная клетка (тип Л1)	21,38	
103	Помещение подачи каучука	313,63	В1
104	Коридор	11,18	
105	Помещение персонала*	18,55	
106	Санузел	6,51	
107	Помещение подачи полиизобутилена	65,97	В1
108	Тамбур	4,12	

Условные обозначения

- Металлическая стеновая трехслойная сэндвич-панель с утеплителем из каменной ваты класса НГ толщиной 120 мм
- Перегородка из металлической стеновой трехслойной сэндвич-панели с утеплителем из каменной ваты класса НГ толщиной 120 мм
- Однослойная облицовка из ГСП тип Н2 ГОСТ 32614-2015 по металлическому каркасу из тонкостенных оцинкованных металлических профилей (с утеплением жесткими гидрофобизированными минераловатными плитами) толщиной 100 мм
- Облицовка крупноформатными HPL панелями толщиной 8 мм по металлическому каркасу из тонкостенных оцинкованных металлических профилей
- Монолитный железобетон
- Кирпичные перегородки толщиной 120 мм

RE1120, RE145, EI45 – Требуемый предел огнестойкости строительных конструкций

EI30 – Требуемый предел огнестойкости дверей, ворот

EIS30 – Требуемый предел огнестойкости дверей, ворот дымогазонепроницаемых

- Двери огневзрывостойкие
- Дверной блок стальной герметичный
- Металлическое ограждение с перилами
- Решетка металлическая грязезащитная
- Трап

Принятые сокращения

ЕЕ – Эвакуационный выход

Технико-экономические показатели

Общая площадь	- 1401,48 м²
Площадь застройки	- 532,10 м²
Строительный объем выше отм. 0,000	- 7378,05 м³
Степень огнестойкости здания	- II (Федеральный закон от 22.07.2008 №123-ФЗ)
Класс конструктивной пожарной опасности	- С0
Категория здания по взрыво-пожарной опасности	- В
Класс функциональной пожарной опасности	- Ф5.1

1 За относительную отметку 0,000 принят уровень чистого пола, что соответствует абсолютной отметке по генплану 195,65.
2 Знаком * обозначены помещения с постоянным пребыванием персонала, оборудованные ультрафиолетовыми облучательными установками длительного действия (совмещенными с осветительными установками)
3 Тамбур санузла дополнительно укомплектовать:
- шкафом-тумбой для уборочного инвентаря (на всю ширину помещения) с встроенным в столешницу умывальником;
- зеркалом настенным (над умывальником);
- диспенсером для жидкого мыла;
- электрополотенцем (или диспенсером с бумажными полотенцами);
- пластиковой корзиной для мусора.
Кабину санузла дополнительно укомплектовать:
- держателем для туалетной бумаги;
- пластиковой корзиной для мусора;
- ершиком напольным.

Изм.	Кол.уч.	Лист	№док.	Подпись	Дата
Разраб.		Вирченко			25.10.24
Рук. гр.		Фанян			25.10.24
Гл. спец.		Новикова			25.10.24
Н. контр.					25.10.24
ГИП		Вавилов			25.10.24

NKNH21002-ПС-ЭБСМ-АР1.2-3101-АР-0002

«Строительства производства этилбензола мощностью 350 тыс. тонн в год и производства стирола мощностью 400 тыс. тонн в год», «Строительства производства полистирола мощностью 250 тыс. тонн в год и Строительство общезаводского хозяйства для производства полистирола мощностью 250 тыс. тонн в год и производства этилбензола мощностью 350 тыс. тонн в год и производства стирола мощностью 400 тыс. тонн в год»

Узел приготовления шихты

Стадия	Лист	Листов
П		1

План на отм. 0,000.

СИБУР НОВЫЕ РЕСУРСЫ

Формат А2

Взам. инв. №	
Подп. и дата	
Инв. № подл.	00053979

План на отм. +4,050

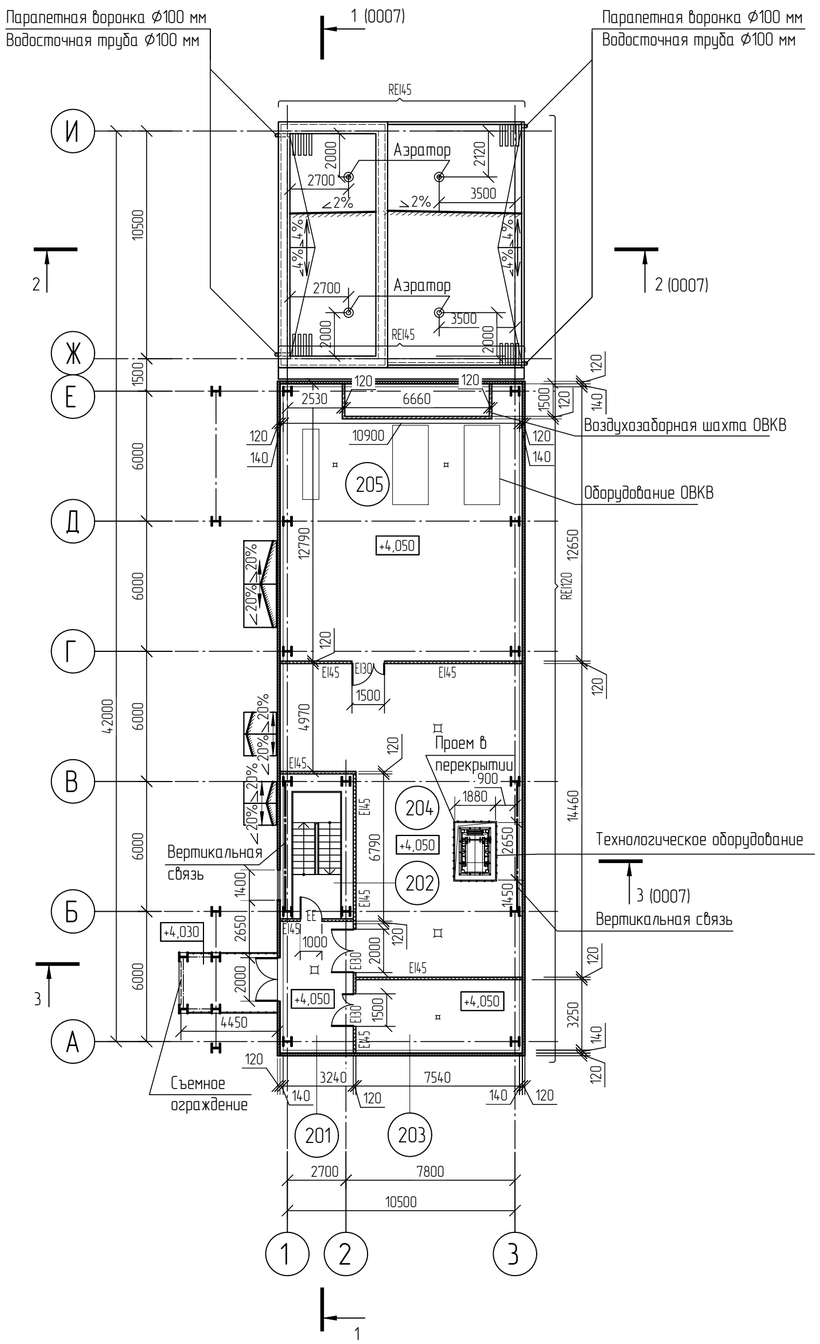

Условные обозначения

	–	Металлическая стеновая трехслойная сэндвич-панель с утеплителем из каменной ваты класса НГ толщиной 120 мм
	–	Перегородка из металлической стеновой трехслойной сэндвич-панели с утеплителем из каменной ваты класса НГ толщиной 120 мм
	–	Кирпичные перегородки толщиной 120 мм
REI120, REI45, EI45	–	Требуемый предел огнестойкости строительных конструкций
EI30	–	Требуемый предел огнестойкости дверей, ворот
	–	Металлическое ограждение с перилами
	–	Решетчатый настил
	–	Трап
	–	Греющий кабель

Экспликация помещений плана на отм. +4,050

Номер помещения	Наименование	Площадь м²	Кат. помещения
201	Коридор	18,29	
202	Лестничная клетка (тип /1)		
203	Тепловой пункт	25,40	В4
204	Помещение транспортировки каучука	127,33	В2
205	Помещение приточной венткамеры	140,61	В4

Принятые сокращения

EE	–	Эвакуационный выход

						NKNH21002-ПС-ЭБСМ-АР1.2-3101-АР-0003
						«Строительство производства этилбензола мощностью 350 тыс. тонн в год и производства стирола мощностью 400 тыс. тонн в год», «Строительство производства полистирола мощностью 250 тыс. тонн в год и Строительство общезаводского хозяйства для производства полистирола мощностью 250 тыс. тонн в год и производства этилбензола мощностью 350 тыс. тонн в год и производства стирола мощностью 400 тыс. тонн в год»
Изм.	Кол.уч.	Лист	№док.	Подпись	Дата	
Разраб.		Вирченко			25.10.24	Узел приготовления шихты
Рук. гр.		Фанян			25.10.24	
Гл. спец.		Новикова			25.10.24	
Н. контр.					25.10.24	План на отм. +4,050.
ГИП		Вавилов			25.10.24	

Стадия	Лист	Листов
П		1

СИБУР НОВЫЕ РЕСУРСЫ

Взам. инв. №	Подп. и дата	Инв. № подл.
		00053979

NKNH21002-ПС-ЭБСМ-АР1.2-3101-АР-0003_0_0_RU.dwg

Формат А2

План на отм. +8,100

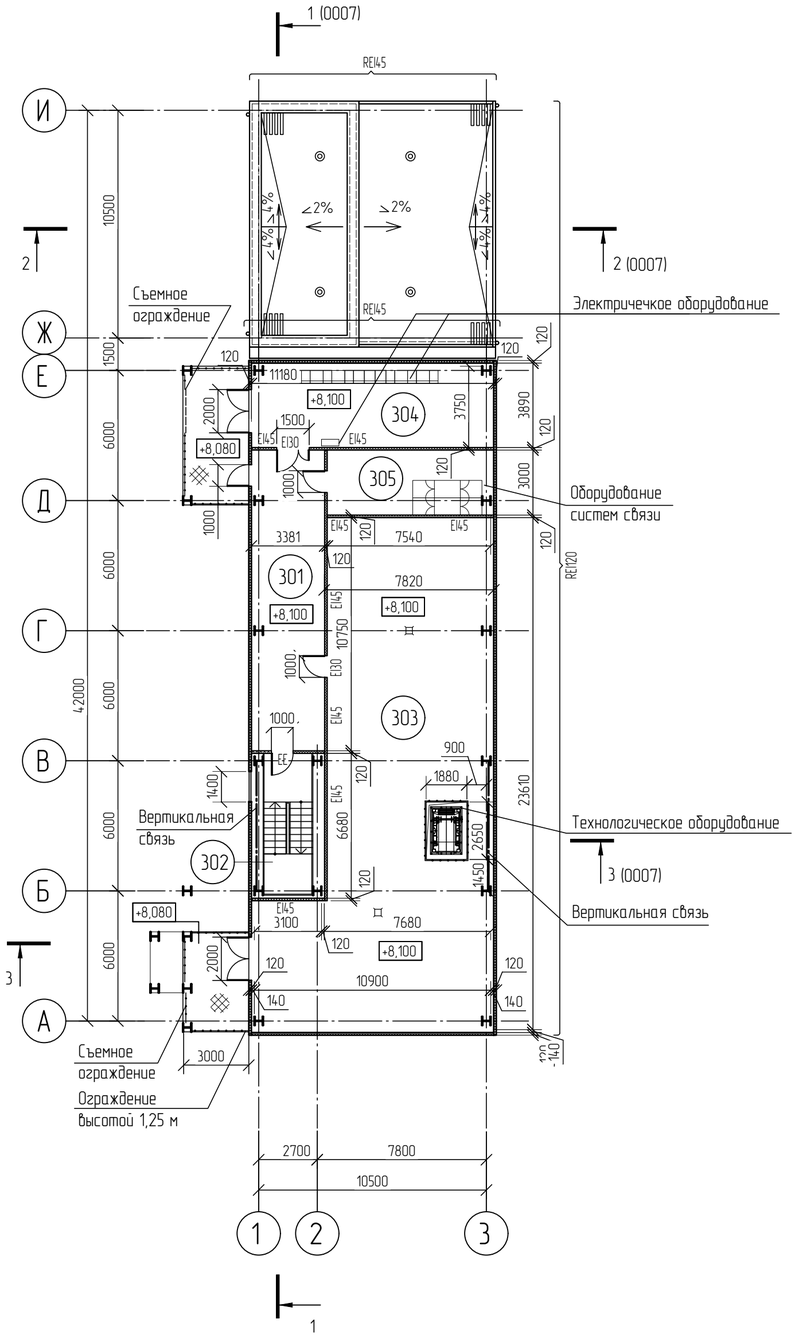

Экспликация помещений плана на отм. +8,100

Номер помещения	Наименование	Площадь м²	Кат. помещения
301	Коридор	44,95	
302	Лестничная клетка (тип Л1)		
303	Помещение транспортировки каучука	201,37	В2
304	Электропомещение	43,60	В3
305	Телекоммуникационное помещение	22,62	В4

Условные обозначения

- Металлическая стеновая трехслойная сэндвич-панель с утеплителем из каменной ваты класса НГ толщиной 120 мм
- Перегородка из металлической стеновой трехслойной сэндвич-панели с утеплителем из каменной ваты класса НГ толщиной 120 мм

REI120, REI45, EI45 – Требуемый предел огнестойкости строительных конструкций

EI30 – Требуемый предел огнестойкости дверей, ворот

- Металлическое ограждение с перилами
- Решетчатый настил
- Трап

Принятые сокращения

EE – Эвакуационный выход

Изм.	Кол.уч.	Лист	N°док.	Подпись	Дата
Разраб.		Вирченко			25.10.24
Рук. гр.		Фанян			25.10.24
Гл. спец.		Новикова			25.10.24
Н. контр.					25.10.24
ГИП		Вавилов			25.10.24

NKNH21002-ПС-ЭБСМ-АР1.2-3101-АР-0004

«Строительство производства этилбензола мощностью 350 тыс. тонн в год и производства стирола мощностью 400 тыс. тонн в год», «Строительство производства полистирола мощностью 250 тыс. тонн в год и Строительство общезаводского хозяйства для производства полистирола мощностью 250 тыс. тонн в год и производства этилбензола мощностью 350 тыс. тонн в год и производства стирола мощностью 400 тыс. тонн в год»

Узел приготовления шихты

Стадия	Лист	Листов
П		1

План на отм. +8,100.

СИБУР НОВЫЕ РЕСУРСЫ

Взам. инв. №	
Подп. и дата	
Инв. № подл.	00053979

NKNH21002-ПС-ЭБСМ-АР1.2-3101-АР-0004_0_0_RU.dwg

Формат А2

План на отм. +12,000

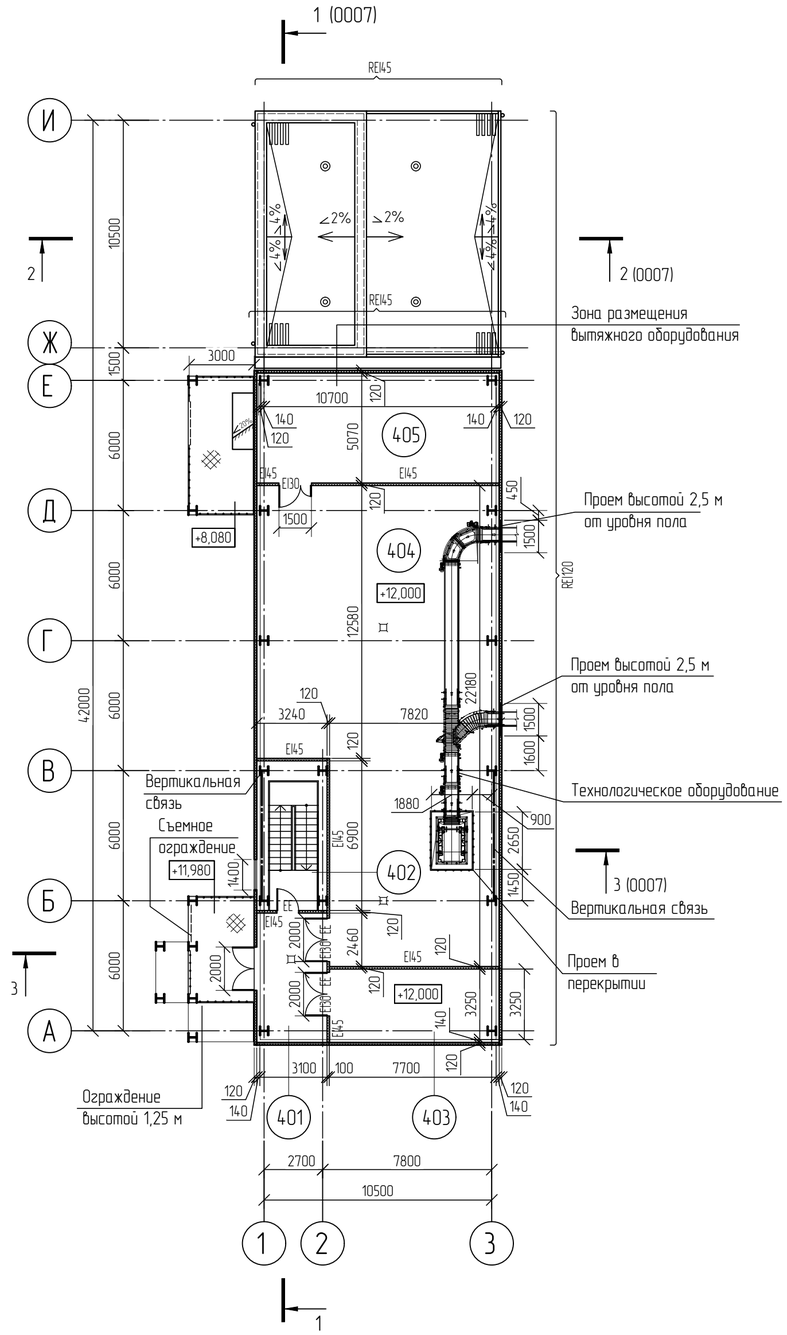

Зона размещения
вытяжного оборудования

Экспликация помещений

Номер помещения	Наименование	Площадь м²	Кат. помещения
401	Коридор	18,29	
402	Лестничная клетка (тип Л1)		
403	Помещение станции пенного пожаротушения	25,41	В4
404	Помещение транспортировки каучука	210,85	В2
405	Помещение вытяжной венткамеры	56,41	В1

Условные обозначения

- Металлическая стеновая трехслойная сэндвич-панель с утеплителем из каменной ваты класса НГ толщиной 120 мм
- Перегородка из металлической стеновой трехслойной сэндвич-панели с утеплителем из каменной ваты класса НГ толщиной 120 мм

REI120, RE145, EI45 – Требуемый предел огнестойкости строительных конструкций

EI30 – Требуемый предел огнестойкости дверей, ворот

- Металлическое ограждение с перилами
- Решетчатый настил
- Трап

Принятые сокращения

EE – Эвакуационный выход

Изм.	Кол.уч.	Лист	N°док.	Подпись	Дата
Разраб.		Вирченко			25.10.24
Рук. гр.		Фанян			25.10.24
Гл. спец.		Новикова			25.10.24
Н. контр.					25.10.24
ГИП		Вавилов			25.10.24

NKNH21002-ПС-ЭБСМ-АР1.2-3101-АР-0005

«Строительство производства этилбензола мощностью 350 тыс. тонн в год и производства стирола мощностью 400 тыс. тонн в год», «Строительство производства полистирола мощностью 250 тыс. тонн в год и Строительство общезаводского хозяйства для производства полистирола мощностью 250 тыс. тонн в год и производства этилбензола мощностью 350 тыс. тонн в год и производства стирола мощностью 400 тыс. тонн в год»

Узел приготовления шихты

Стадия	Лист	Листов
П		1

План на отм. +12,000.

СИБУР НОВЫЕ РЕСУРСЫ

NKNH21002-ПС-ЭБСМ-АР1.2-3101-АР-0005_0_0_RU.dwg

Формат А2

Взам. инв. №	
Подп. и дата	
Инв. № подл.	00053979

План кровли на отм. +18,210

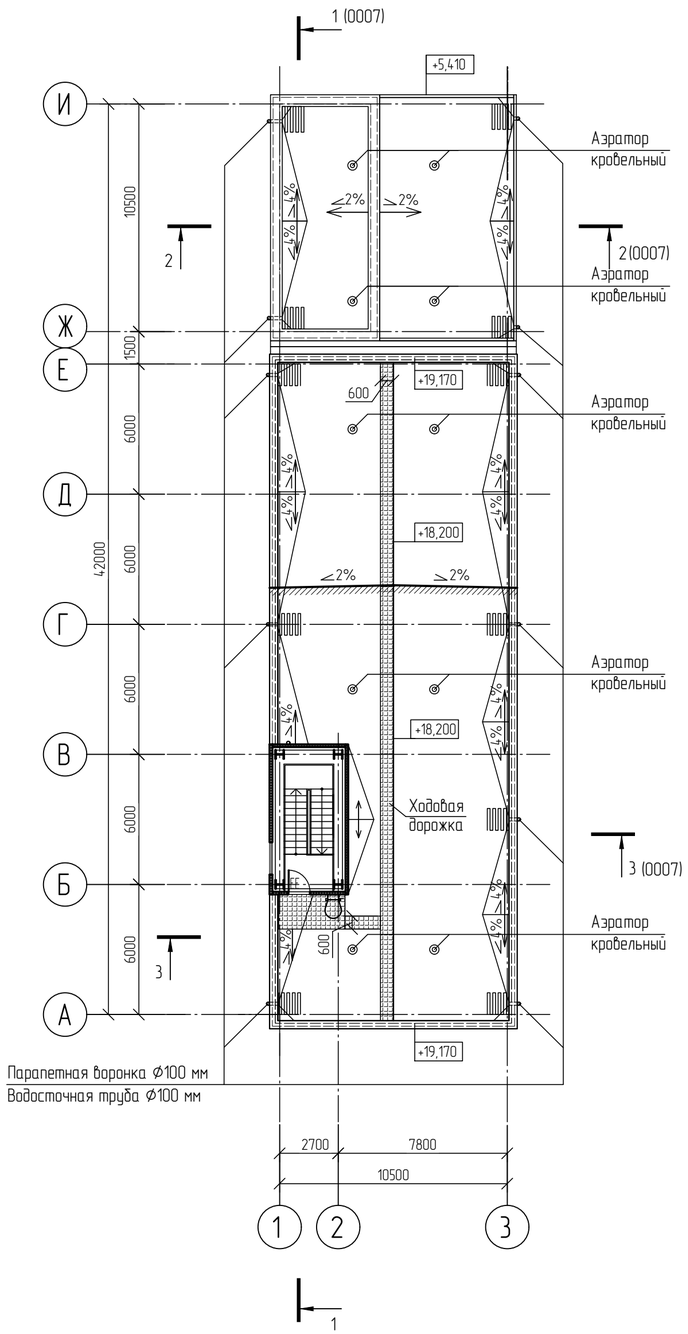

План кровли на отм. +22,560

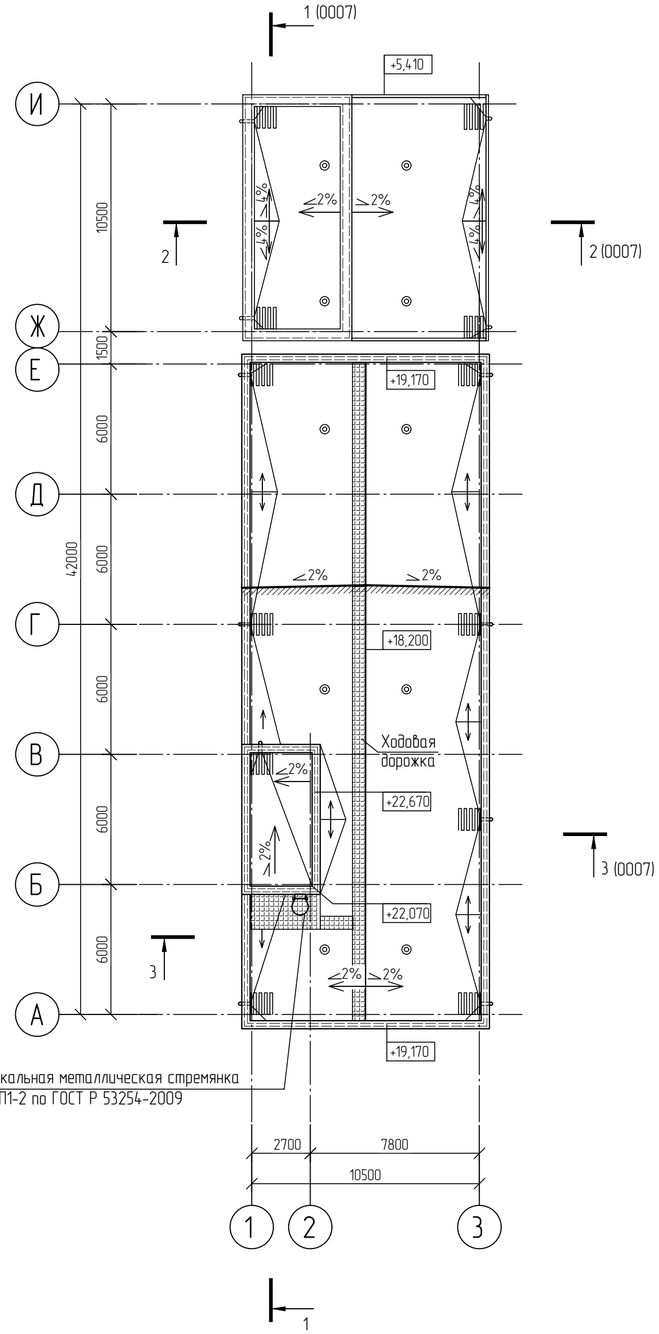

Условные обозначения

- Греющий кабель

Взам. инв. №	
Подп. и дата	
Инв. № подл.	00053979

Изм.	Кол.уч.	Лист	№док.	Подпись	Дата
Разраб.		Вирченко			25.10.24
Рук. гр.		Фанян			25.10.24
Гл. спец.		Новикова			25.10.24
Н. контр.					25.10.24
ГИП		Вавилов			25.10.24

NKNH21002-ПС-ЭБСМ-АР1.2-3101-АР-0006

«Строительство производства этилбензола мощностью 350 тыс. тонн в год и производства стирола мощностью 400 тыс. тонн в год», «Строительство производства полистирола мощностью 250 тыс. тонн в год и Строительство общезаводского хозяйства для производства полистирола мощностью 250 тыс. тонн в год и производства этилбензола мощностью 350 тыс. тонн в год и производства стирола мощностью 400 тыс. тонн в год»

Узел приготовления шихты

Стадия	Лист	Листов
П		1

План кровли на отм. +18,210.
План кровли на отм. +22,560

СИБУР НОВЫЕ РЕСУРСЫ

NKNH21002-ПС-ЭБСМ-АР1.2-3101-АР-0006_0_0_RU.dwg

Формат А2

Разрез 1-1 (0002...0006)

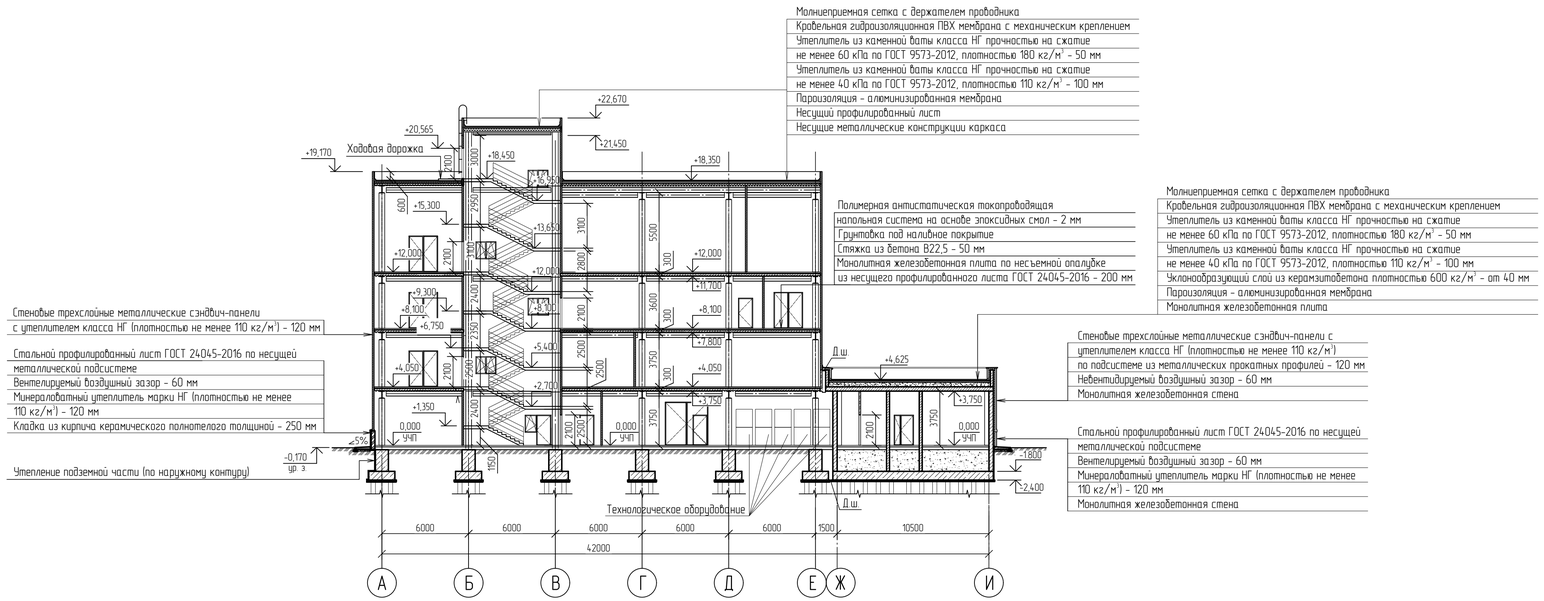

Разрез 3-3 (0002...0006)

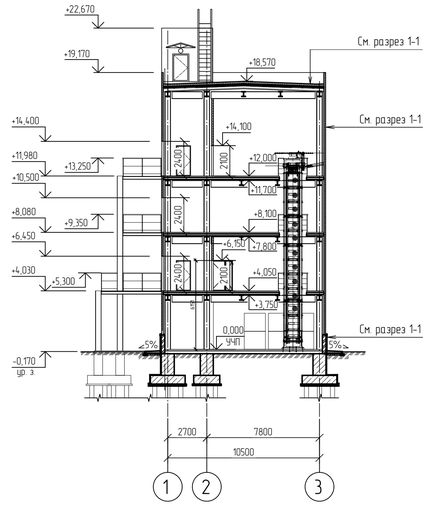

Разрез 2-2 (0002...0006)

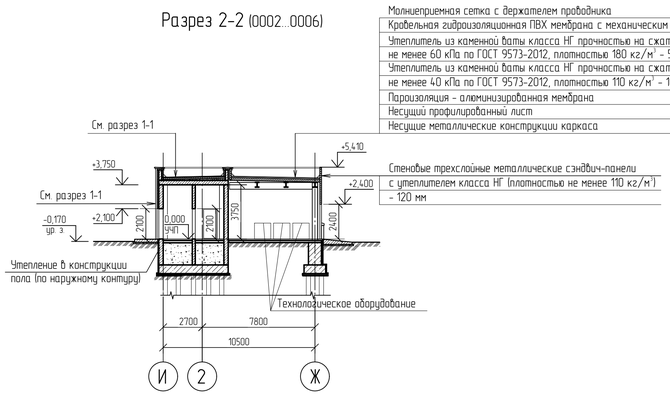

В качестве грунта обратной засыпки следует использовать песок мелкой крупности по ГОСТ 8736-2014. Засыпку производить при оптимальной влажности грунта послойно с тщательным уплотнением до Kупл = 0,95. Толщина слоя уплотнителя не более 600 мм.

						NKNH21002-ПС-ЭБСМ-АР1.2-3101-АР-0007	
						«Строительство производства этиленового мощностью 350 тыс. тонн в год и производства стирола мощностью 400 тыс. тонн в год», «Строительство производства полистирола мощностью 250 тыс. тонн в год и Строительство общезаводского хозяйства для производства полистирола мощностью 250 тыс. тонн в год и производства этиленового мощностью 350 тыс. тонн в год и производства стирола мощностью 400 тыс. тонн в год»	
Изм.	Кол.уч.	Лист	№док.	Подпись	Дата		
Разраб.		Вирченко			25.10.24	Узел приготовления шихты	Стадия: П; Лист: 1; Листов:
Рук. гр.		Фанян			25.10.24		
Гл. спец.		Новикова			25.10.24		
Н. контр.					25.10.24	Разрез 1-1. Разрез 2-2. Разрез 3-3.	СИБУР НОВЫЕ РЕСУРСЫ
ГИП		Вабилов			25.10.24		

NKNH21002-ПС-ЭБСМ-АР1.2-3101-АР-0007_0_0_RU.dwg — Формат А3х3

Взам. инв. №

Подп. и дата

Инв. № подл. 00053979

С

Здание

Схема расположения свай

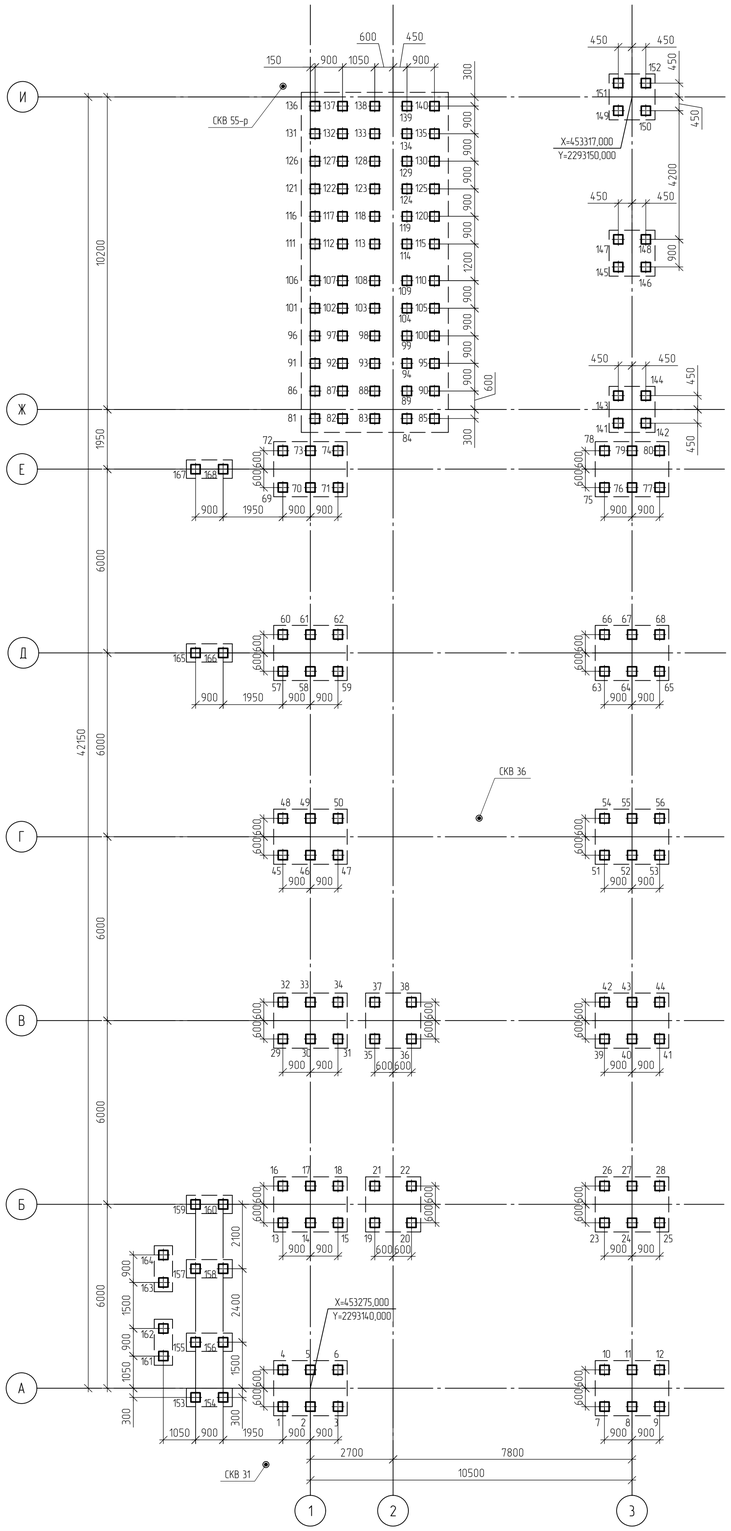

Схема сваи С120.30-8

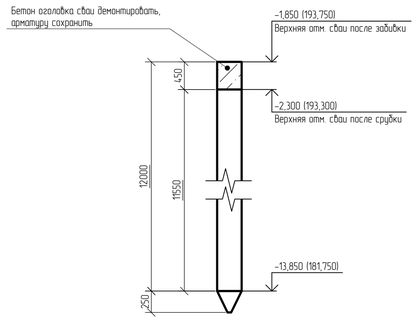

Заделка сваи С120.30-8 в ростверк

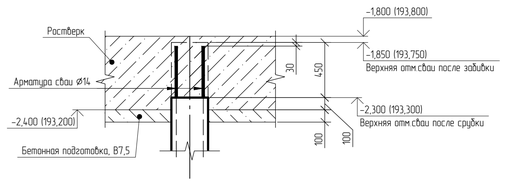

Тит. 3101

Ситуационный план

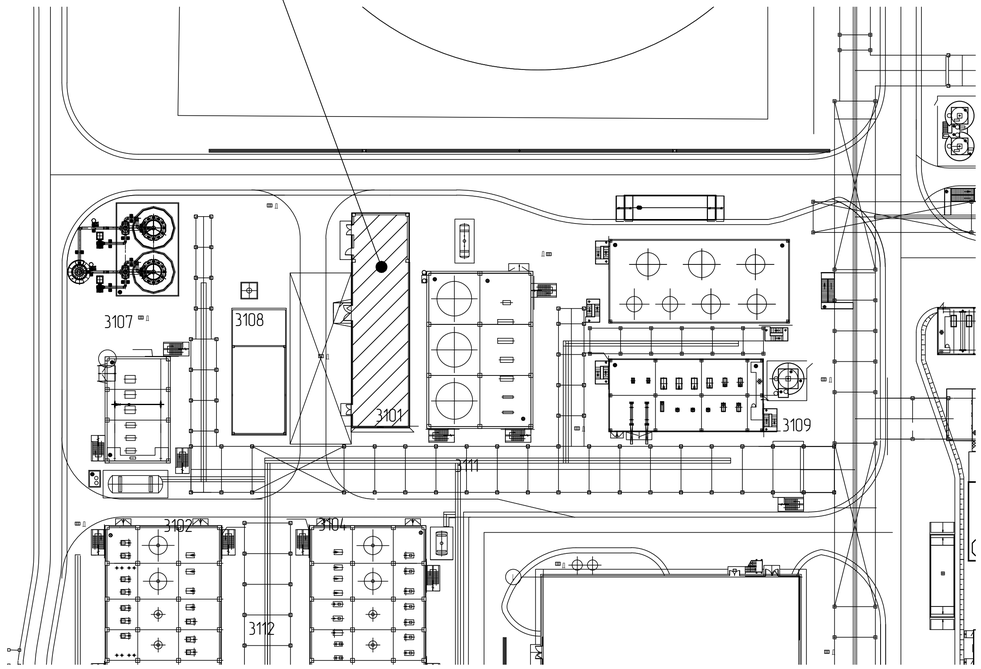

Спецификация к схеме расположения свай

Поз.	Обозначение	Наименование	Кол.	Масса, ед., кг	Примечание
1..168	с. 1.011.1-10 вып. 1	Свая С120.30-8	168	2730	В30; F200; W8

Ведомость свай

№ сваи	Марка сваи	Сечение сваи, мм	Длина сваи, мм	Отметка верха свай		Кол., шт.
				После забивки	После срубки	
1..168	С120.30-8	300×300	12000	-1,850	-2,300	168

Таблица предельных отклонений положения сваи в плане

Номер сваи	Марка сваи	Расположение сваи	Эскиз	Примечание
1..86, 90..91, 95..96, 100..101, 105..106, 110..111, 115..116, 120..121, 125..126, 130..131, 135..136, 140..168	С120.30-8	Крайняя	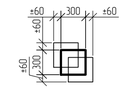	Все опоры
87..89, 92..94, 97..99, 102..104, 107..109, 112..114, 117..119, 122..124, 127..129, 132..134, 137..139	С120.30-8	Средняя	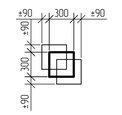	Все опоры

Принятые сокращения

абс. – абсолютная
относит. – относительная

Условные обозначения

– Свая С120.30-8

– Инженерно-геологическая скважина

1. Текстовую часть см. NKNH21002-ПС-ЭБСМ-КР1.1.
2. Инженерно-геологический разрез см. 3101-КЖ-0002.
3. За относительную отметку 0,000 принять уровень планировки, что соответствует абсолютной отметке по генплану 195,600.
4. Сопряжение с ростверком – жесткое.
5. Обеспечить заделку голов свай после срубки в ростверк на глубину не менее 100 мм.
6. При устройстве свай отклонение от положения в плане не должно превышать указанных в таблице предельных отклонений.

Изм.	Кол. уч.	Лист	№ док.	Подп.	Дата	NKNH21002-ПС-ЭБСМ-КР1.2-3101-КЖ-0001		
						«Строительство производства этилбензола мощностью 350 тыс. тонн в год и производства стирола мощностью 400 тыс. тонн в год», «Строительство производства полистирола мощностью 250 тыс. тонн в год и Строительство общезаводского хозяйства для производства полистирола мощностью 250 тыс. тонн в год и производства этилбензола мощностью 350 тыс. тонн в год и производства стирола мощностью 400 тыс. тонн в год»		
Разраб.		Бережная				Узел приготовления шихты	Стадия	Лист	Листов
Рук. гр.		Сидорин					П		1
Гл. спец.		Семенов							
Н.контр.						Здание. Схема расположения свай	СИБУР НОВЫЕ РЕСУРСЫ		

Инв. № подл. 00054763 | Подп. и дата | Взам. инв. №

NKNH21002-ПС-ЭБСМ-КР1.2-3101-КЖ-0001_0_0_RU.pdf

Формат А1

Здание

Инженерно-геологический разрез по скважинам СКВ 55 - СКВ 31

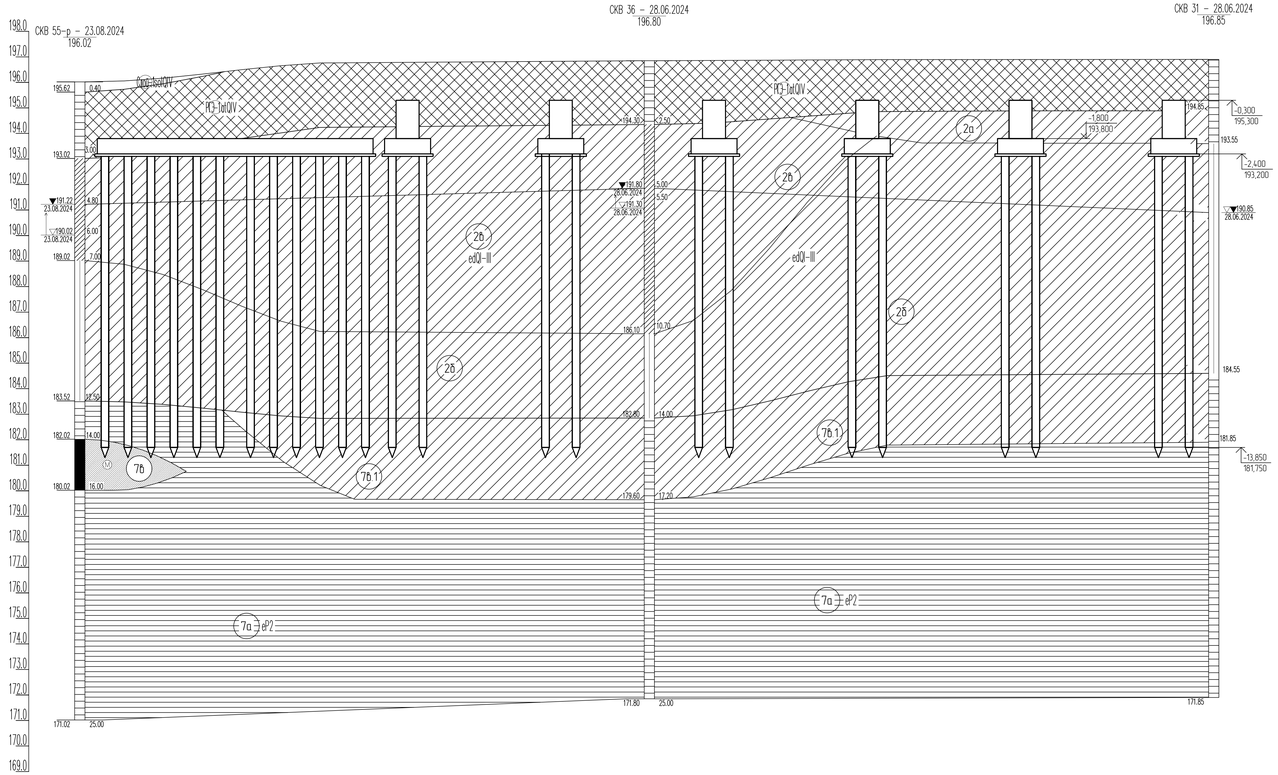

М 1:200 по горизонтали
М 1:100 по вертикали

Наименование и N выработки	СКВ 55-р	СКВ 36	СКВ 31
Абс. отм. устья, м	196.0	196.8	196.8
Дата бурения	23.08.2024	28.06.2024	28.06.2024
Расстояние, м	22.3	22.1	

Нормативные характеристики физико-механических свойств грунтов

Номер ИГЭ, РГЭ	Условное обозначение	Характеристика грунтов	Плотность, г/см³	Удельное сцепление, кПа	Угол внутреннего трения, °	Модуль деформации, МПа
			ρ	C	φ	E
РГЭ-1а		Насыпной грунт- суглинок тяжелый пылеватый, глина легкая пылеватая с прослоями песка мелкого, с примесью органического вещества полутвердые, тугопластичные, IQIV	1,94	36	23	12,1
ИГЭ-2а		Суглинок тяжелый пылеватый полутвердый, с примесью органического вещества, edQI-III	1,96	38	23	14,5
ИГЭ-2б		Суглинок тяжелый пылеватый тугопластичный, с примесью органического вещества, edQI-III	1,95	28	20	7,5
ИГЭ-2в		Суглинок тяжелый пылеватый мягкопластичный, edQI-III	1,92	21	18	5,2
ИГЭ-7а		Глина легкая пылеватая полутвердая (аргиллит выветрелый), с прослоями песка (выветрелый песчаник), с редкими прослоями щебня известняка, eP2	1,93	55	18	17,7
ИГЭ-7б		Песок мелкий, средней крупности водонасыщенный, средней степени водонасыщения, средней плотности (песчаник выветрелый), eP2	1,98	2	33	24,1
ИГЭ-7б.1		Суглинок тяжелый песчанистый полутвердый (песчаник выветрелый), eP2	1,95	34	22	31,5

Буровая скважина

СКВ 25 - 19/07/2023 — в числителе -номер скважины, дата окончания бурения, в знаменателе - абс. отметка устья скважины, м

97.96

93.96 — 4.00 — слева - абс. отметка подошвы слоя, м, справа - мощность слоя, м

82.96 — 15.00 — слева - абс. отметка забоя скважины, м, справа - мощность слоя, м

96.38 (3.00) 15.12.2023 — Уровень грунтовых вод в числителе - абсолютная отметка уровня грунтовых вод, м, в знаменателе - дата замера

9954.5.0 — образец грунта с ненарушенной структурой, его лоб. номер, глубина отбора, м

9955.7.0 — образец грунта с нарушенной структурой, его лоб. номер, глубина отбора, м

9956.9.0 — проба воды, ее лоб. номер, глубина отбора, м

- сейсморазведочный профиль

В-68 — точка вертикального электрического зондирования

МС-42 — точка регистрации микросейсм

БТ-09 — точка измерения разности потенциалов для определения наличия БТ

ТСЗ-3 — Точка статического зондирования

Стратиграфическая граница

Литологическая граница

Граница уровня подземных вод

1. Текстовую часть см. NKNH21002-ПС-ЭБСМ-КР1.1
2. Данный лист см. совместно с 3101-КЖ-0001

Изм.	Кол. уч.	Лист	№ док.	Подп.	Дата

NKNH21002-ПС-ЭБСМ-КР1.2-3101-КЖ-0002

«Строительство производства: эпоксидная мощностью 250 тыс. тонн в год и производство стирола мощностью 100 тыс. тонн в год», «Строительство производства полиэтилена мощностью 250 тыс. тонн в год и Строительство общезаводского комплекса для производства полиэтилена мощностью 250 тыс. тонн в год и производство стирола мощностью 100 тыс. тонн в год»

Разраб.	Бережная	Стадия	Лист	Листов
Рук. гр.	Сидорин	П		1
Гл. спец.	Семенов			
Инженер				

Узел приготовления шахты

Здание Инженерно-геологический разрез по скважинам СКВ 55 - СКВ 31

СИБУР НОВЫЕ РЕСУРСЫ

Инв. № подл. 00054163 | Подп. и дата | Взам. инв. №

NKNH21002-ПС-ЭБСМ-КР1.2-3101-КЖ-0002_0_0_RU.pdf

Формат А2х3

С

Схема расположения ростверков

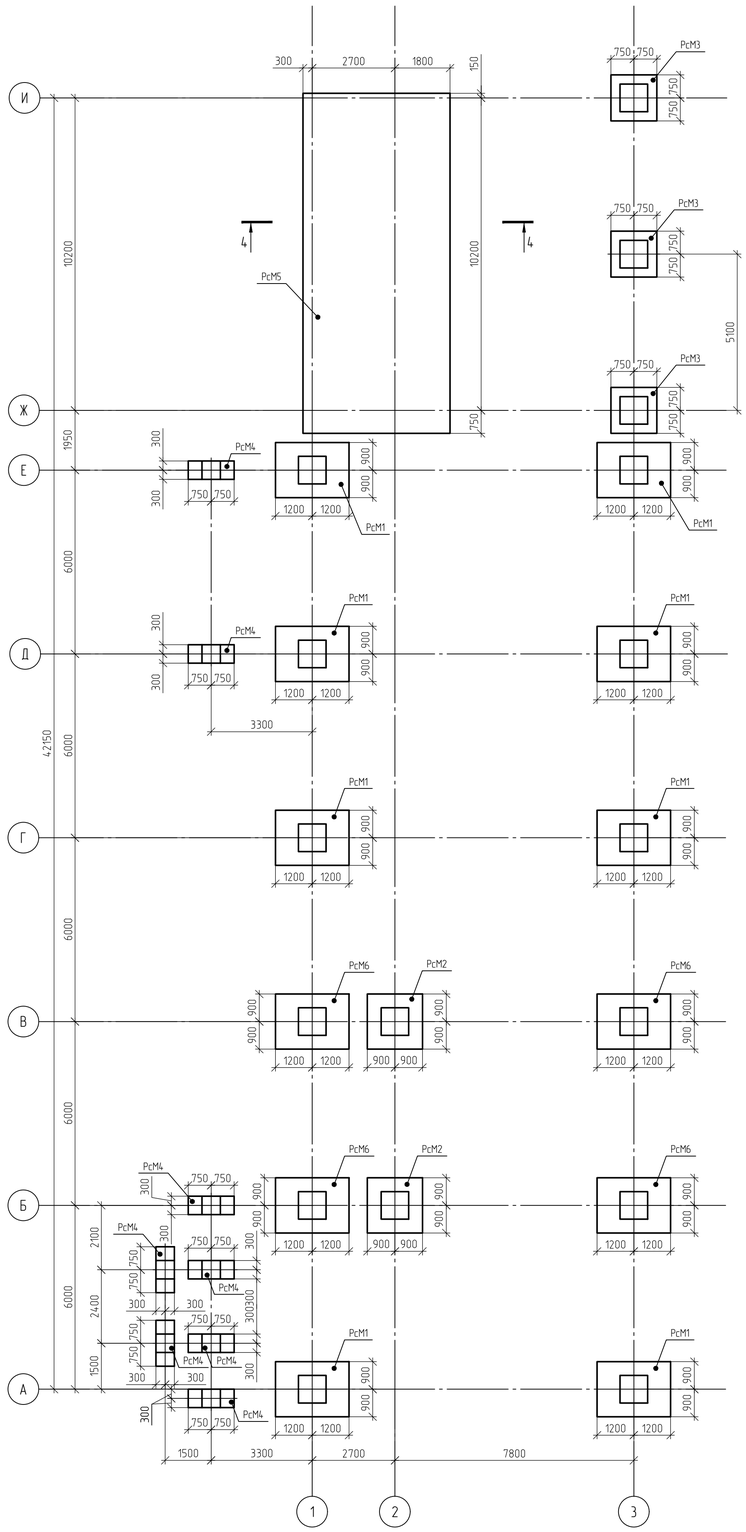

Здание

РсМ1

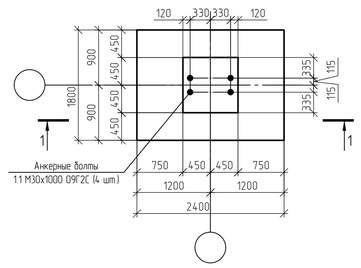

РсМ6

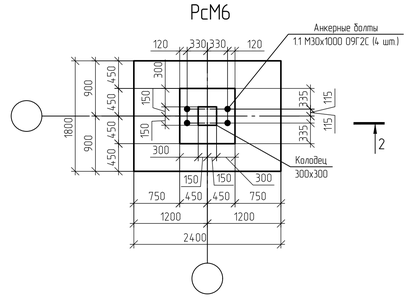

1-1

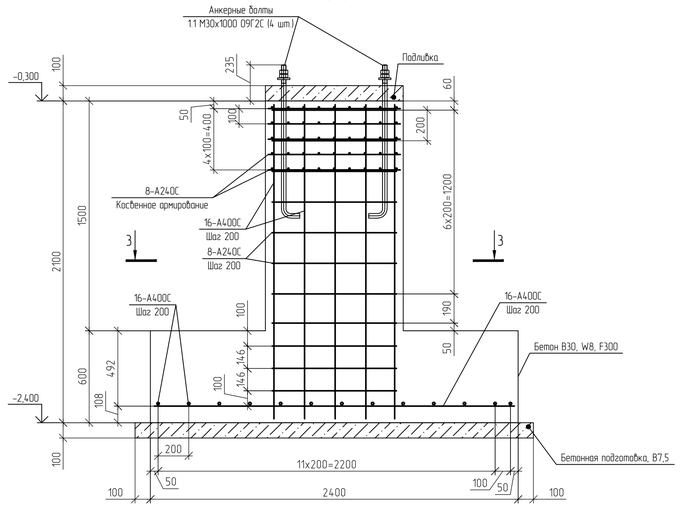

2-2

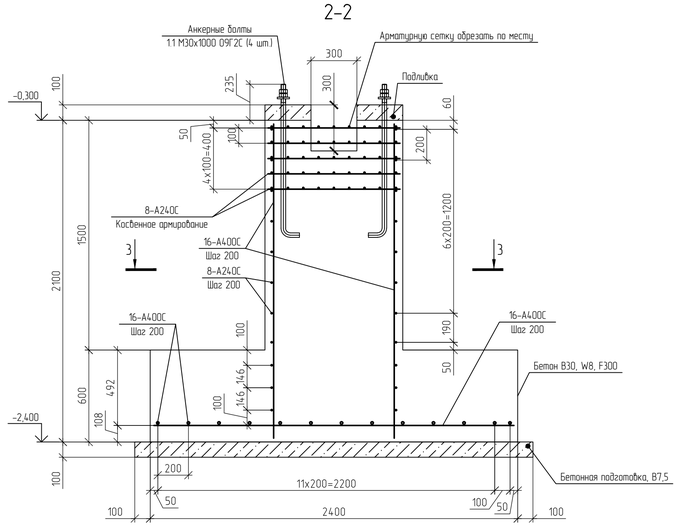

4-4

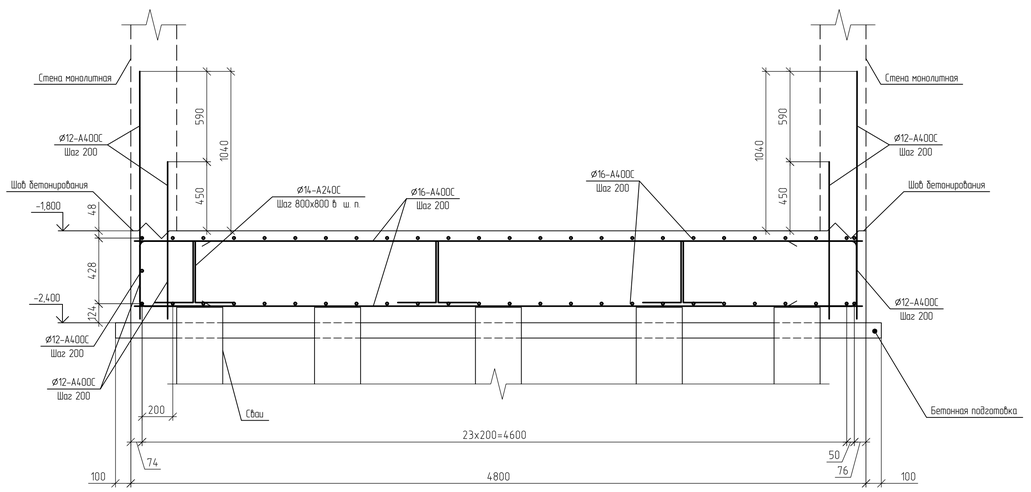

3-3

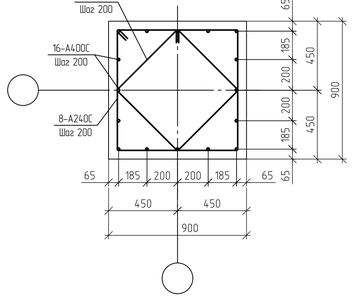

Спецификация к схеме расположения ростверков

Поз.	Обозначение	Наименование	Кол.	Масса, ед., кг	Примечание
		Свайные ростверки			
РсМ-1		Ростверк РсМ-1	8		
РсМ-2		Ростверк РсМ-2	2		
РсМ-3		Ростверк РсМ-3	3		
РсМ-4		Ростверк РсМ-4	8		
РсМ-5		Ростверк РсМ-5	1		
РсМ-6		Ростверк РсМ-6	4		

1. Текстовую часть см. NKNH21002-ПС-ЭБСМ-КР1.1.
2. Данный лист см. совместно с 3101-КЖ-0001. 3101-КЖ-0002.
3. Толщина защитного слоя бетона для рабочей арматуры должна быть не менее 40 мм.
4. За относительную отметку 0,000 принята отметка планировки, что соответствует абсолютной отметке 195,600 в Балтийской системе высот.

Взам. инв. №

Подп. и дата

Инв. № подл. 00054763

Изм.	Кол. уч.	Лист	№ док.	Подп.	Дата
Разраб.		Бережная			
Рук. гр.		Сидорин			
Гл.спец.		Семенов			
Н.контр.					

NKNH21002-ПС-ЭБСМ-КР1.2-3101-КЖ-0003

«Строительство производства этиленового мощностью 350 тыс. тонн в год и производства стирола мощностью 400 тыс. тонн в год». «Строительство производства полистирола мощностью 250 тыс. тонн в год и Строительство общезаводского хозяйства для производства полистирола мощностью 250 тыс. тонн в год и производства этиленового мощностью 350 тыс. тонн в год и производства стирола мощностью 400 тыс. тонн в год»

Узел приготовления шихты

Стадия	Лист	Листов
П		1

Здание. Схема расположения ростверков

СИБУР НОВЫЕ РЕСУРСЫ

NKNH21002-ПС-ЭБСМ-КР1.2-3101-КЖ-0003_0_0_RU.pdf

Формат А1

Здание

Схема расположения элементов на отм. 0,000

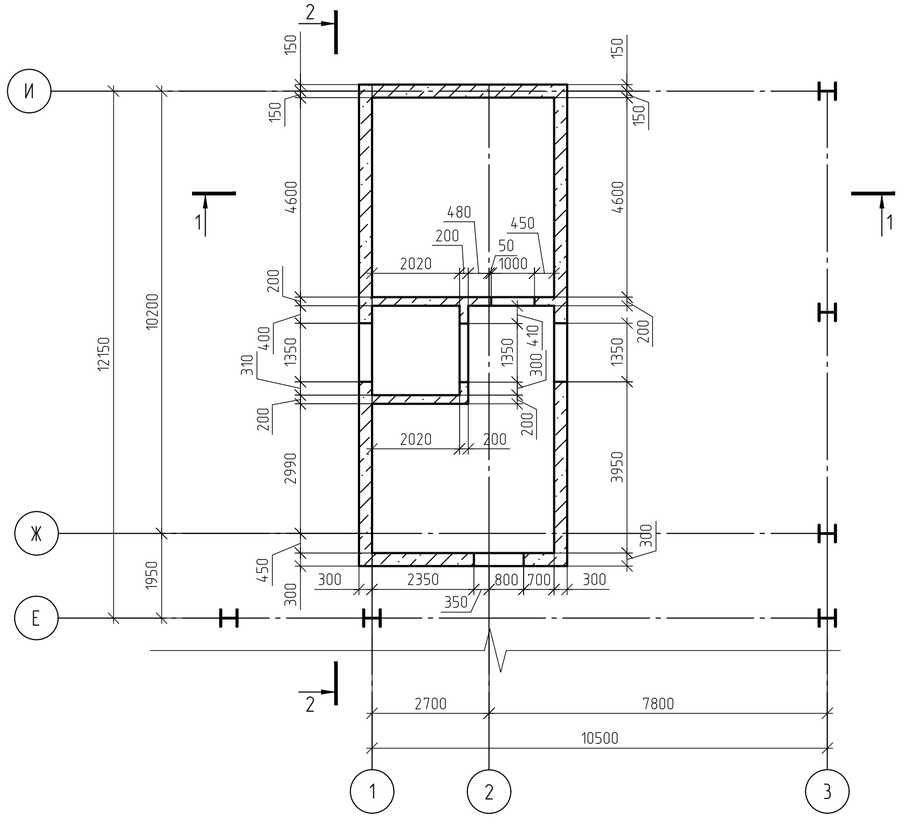

Схема расположения элементов на отм. +4,050

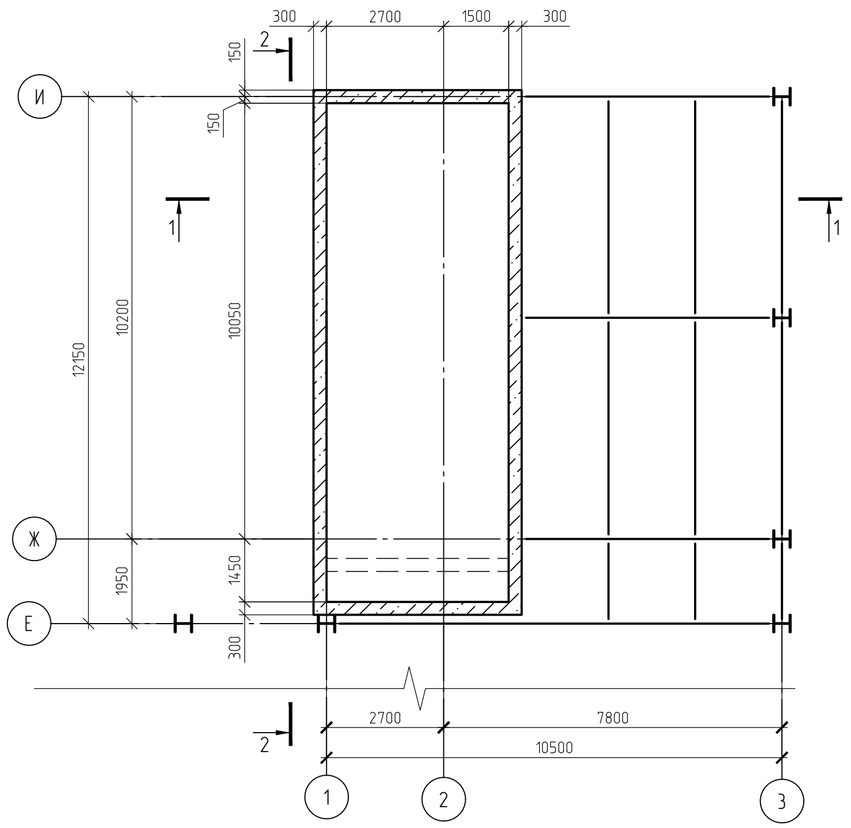

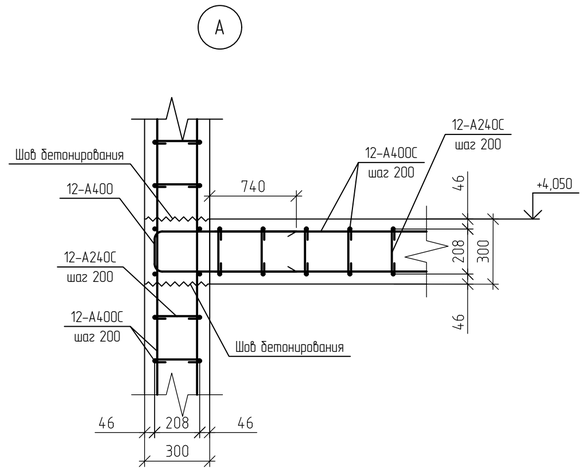

1-1

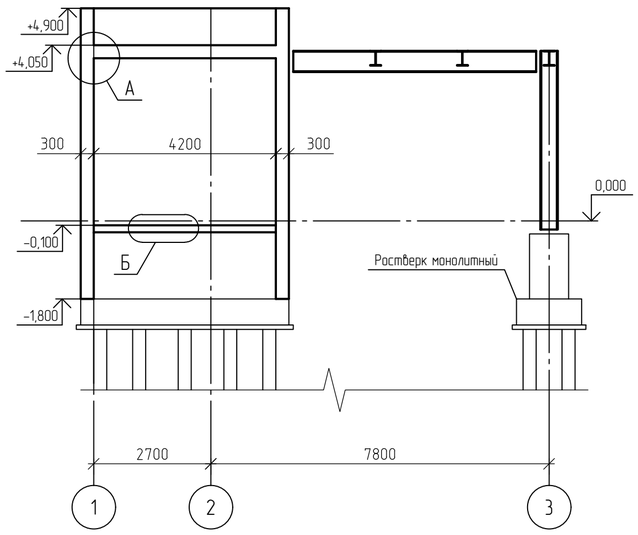

2-2

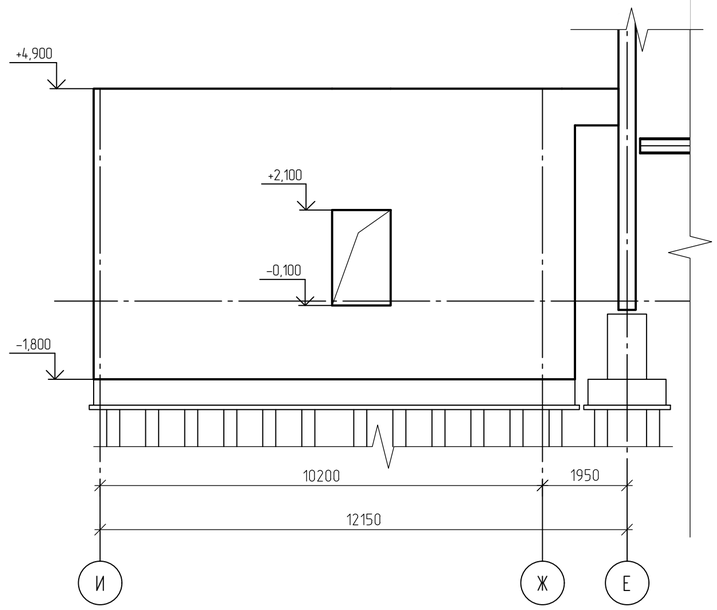

1. Текстовую часть см. NKNH21002-ПС-ЭБСМ-КР1.1.
2. За относительную отметку 0,000 принята отметка планировки, что соответствует абсолютной отметке 195,600 в Балтийской системе высот.
3. Данный лист см. совместно с листами 3101-КЖ-0001, 3101-КЖ-0002, 3101-КЖ-0003, 3101-КЖ-0004, 3101-КМ-0006, 3101-КМ-0007, 3101-КМ-0008.

Изм.	Кол. уч	Лист	№ док.	Подп.	Дата	NKNH21002-ПС-ЭБСМ-КР1.2-3101-КЖ-0004		
						«Строительства производства этилбензола мощностью 350 тыс. тонн в год и производства стирола мощностью 400 тыс. тонн в год», «Строительства производства полистирола мощностью 250 тыс. тонн в год и Строительства общезаводского хозяйства для производства полистирола мощностью 250 тыс. тонн в год и производства этилбензола мощностью 350 тыс. тонн в год и производства стирола мощностью 400 тыс. тонн в год»		
Разраб.		Бережная				Узел приготовления шихты	Стадия	Лист	Листов
Рук. гр.		Сидорин					П		1
Гл.спец		Семенов							
Н.контр.						Здание. Схема расположения элементов на отм. 0,000, +4,050	СИБУР НОВЫЕ РЕСУРСЫ		

Взам. инв. №

Подп. и дата

Инв. № подл. 00054763

NKNH21002-ПС-ЭБСМ-КР1.2-3101-КЖ-0004_0_0_RU.pdf

Формат А2

Здание

Схема расположения плит перекрытия на отм. +3,950, +8,000, +11,900

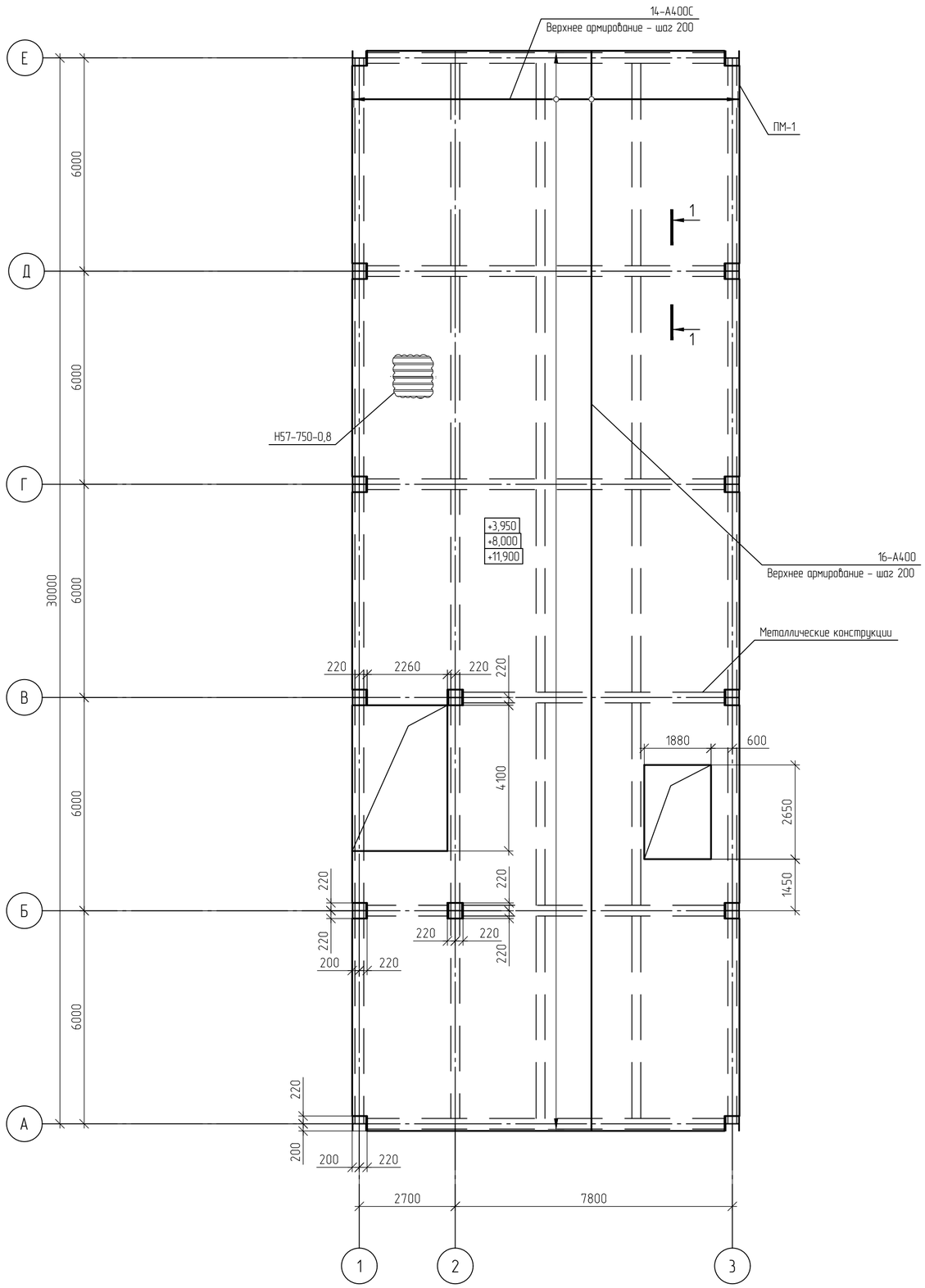

1-1

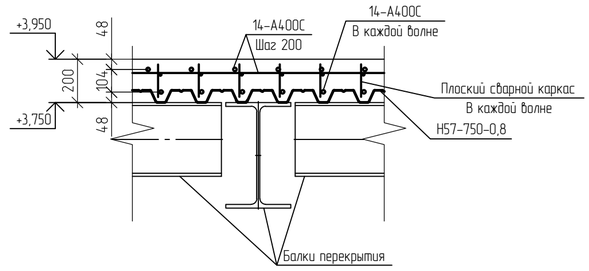

Спецификация к схеме расположения плиты перекрытия

Поз.	Обозначение	Наименование	Кол.	Масса, ед., кг	Примечание
		Плиты перекрытия			
ПМ-1		Плита монолитная ПМ-1	1		B30, W8, F300

1. Текстовую часть см. NKNH21002-ПС-ЭБСМ-КР1.1.
2. Крепление профлиста перекрытия и покрытия к балкам перекрытия Б2 на саморезах 6 мм в каждой волне.
Стыковка листов между собой в продольном направлении с помощью заклепок 3,2 мм с шагом не более 500 мм,
в поперечном направлении с помощью заклепок 3,2 мм в каждой волне.
3. Данный лист см. совместно с листами 3101-КЖ-0001, 3101-КЖ-0002, 3101-КЖ-0003, 3101-КЖ-0005, 3101-КМ-0006, 3101-КМ-0007, 3101-КМ-0008.

Взам. инв. №

Подп. и дата

Инв. № подл. 00054763

Изм.	Кол. уч.	Лист	№ док.	Подп.	Дата
Разраб.		Бережная			
Рук. гр.		Сидорин			
Гл.спец.		Семенов			
Н.контр.					

NKNH21002-ПС-ЭБСМ-КР1.2-3101-КЖ-0005

«Строительство производства этилбензола мощностью 350 тыс. тонн в год и производства стирола мощностью 400 тыс. тонн в год», «Строительство производства полистирола мощностью 250 тыс. тонн в год и Строительство общезаводского хозяйства для производства полистирола мощностью 250 тыс. тонн в год и производства этилбензола мощностью 350 тыс. тонн в год и производства стирола мощностью 400 тыс. тонн в год»

Узел приготовления шихты

Стадия	Лист	Листов
П		1

Здание. Схема расположения плит перекрытия на отм. +3,950, +8,000, +11,900

СИБУР НОВЫЕ РЕСУРСЫ

NKNH21002-ПС-ЭБСМ-КР1.2-3101-КЖ-0005_0_0_RU.pdf

Формат А2

С

Этажерка

Схема расположения свай

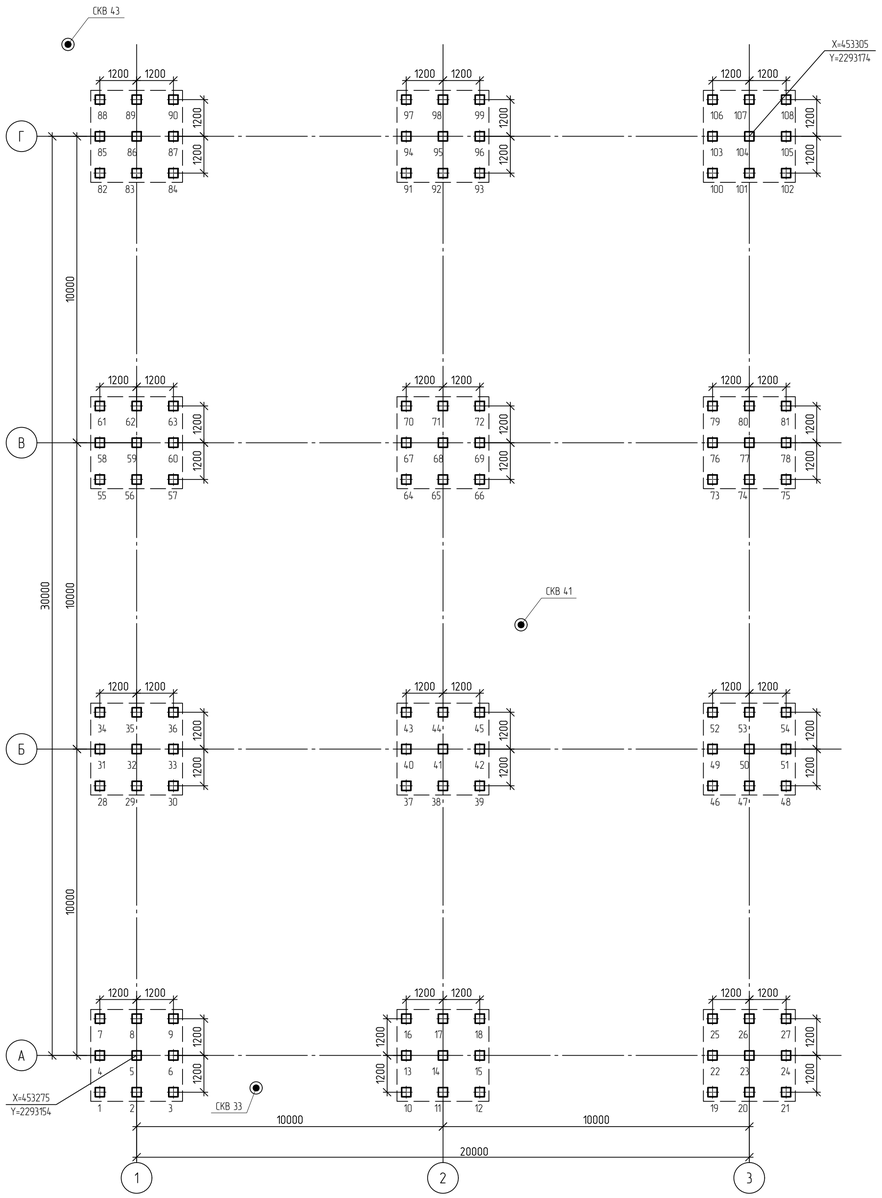

Схема сваи С120.30-8

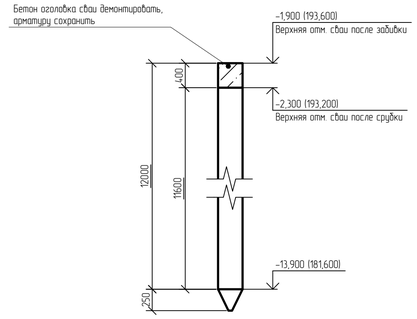

Заделка свай С120.30-8 в ростверк

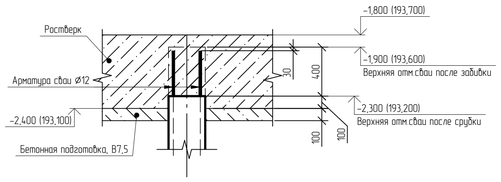

Тип. 3101 (Этажерка)

Ситуационный план

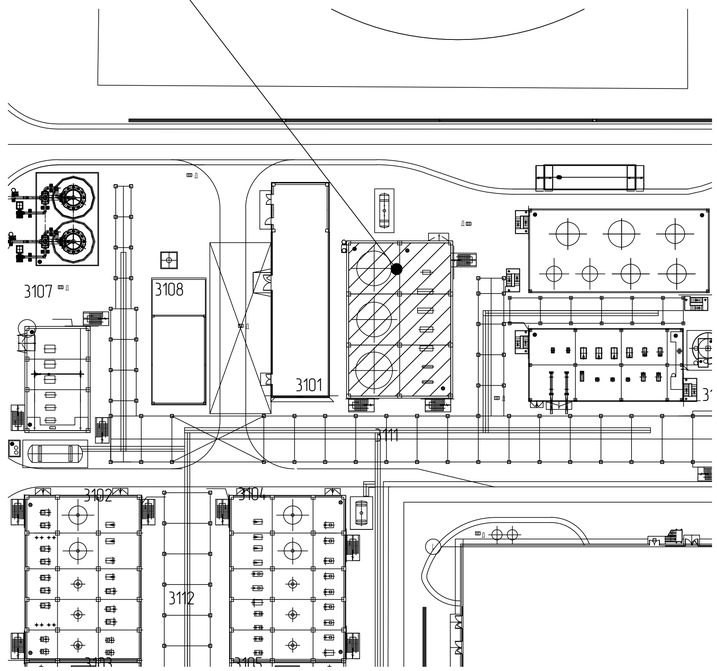

Спецификация к схеме расположения свай

Поз.	Обозначение	Наименование	Кол.	Масса, ед., кг	Примечание
1..108	с. 1.011.1-10 вып. 1	Свая С120.30-8	108	2730	В30; F200; W8

Ведомость свай

№ сваи	Марка сваи	Сечение сваи, мм	Длина сваи, мм	Отметка верха свай		Кол., шт.
				После забивки	После срубки	
1..108	С120.30-8	300×300	12000	-1,900	-2,300	108

Таблица предельных отклонений положения свай в плане

Номер сваи	Марка сваи	Расположение сваи	Эскиз	Примечание
1, 4, 6, 13, 15, 22, 24, 31, 33, 40, 42, 49, 51, 58, 60, 67, 69, 76, 78, 85, 87, 94, 96, 103, 105, 108	С120.30-8	Крайняя	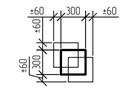	Все опоры
5, 14, 23, 32, 41, 50, 59, 68, 77, 86, 95, 104	С120.30-8	Средняя	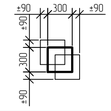	Все опоры

Принятые сокращения

абс. – абсолютная
относит. – относительная

Условные обозначения

– Свая С120.30-8

– Инженерно-геологическая скважина

1. Текстовую часть см. NKNH21002-ПС-ЭБСМ-КР1.1.
2. Инженерно-геологический разрез см. 3101-КЖ-0010.
3. За относительную отметку 0,000 принять уровень планировки, что соответствует абсолютной отметке по генплану 195,500.
4. Сопряжение с ростверком – жесткое.
5. Обеспечить заделку голов свай после срубки в ростверк на глубину не менее 100 мм.
6. При устройстве свай отклонение от положения в плане не должно превышать указанных в таблице предельных отклонений.

Изм.	Кол. уч.	Лист	№ док.	Подп.	Дата	NKNH21002-ПС-ЭБСМ-КР1.2-3101-КЖ-0009		
						«Строительство производства эпихлоргидрина мощностью 250 тыс. тонн в год и производства стирола мощностью 400 тыс. тонн в год», «Строительство производства полистирола мощностью 250 тыс. тонн в год и Строительство общезаводского хозяйства для производства полистирола мощностью 250 тыс. тонн в год и производства эпихлоргидрина мощностью 350 тыс. тонн в год и производства стирола мощностью 400 тыс. тонн в год»		
Разраб.		Березкина				Узел приготовления шихты	Стадия: П	Лист:	Листов: 1
Рук. гр.		Сидорин							
Гл. спец.		Семенов							
Н.контр.						Этажерка. Схема расположения свай	СИБУР НОВЫЕ РЕСУРСЫ		

Инв. № подл. 00054763 | Подп. и дата | Взам. инв. №

NKNH21002-ПС-ЭБСМ-КР1.2-3101-КЖ-0009_0_0_RU.pdf

Формат А1

Этажерка

Инженерно-геологический разрез по скважинам СКВ 9п – СКВ с-76п

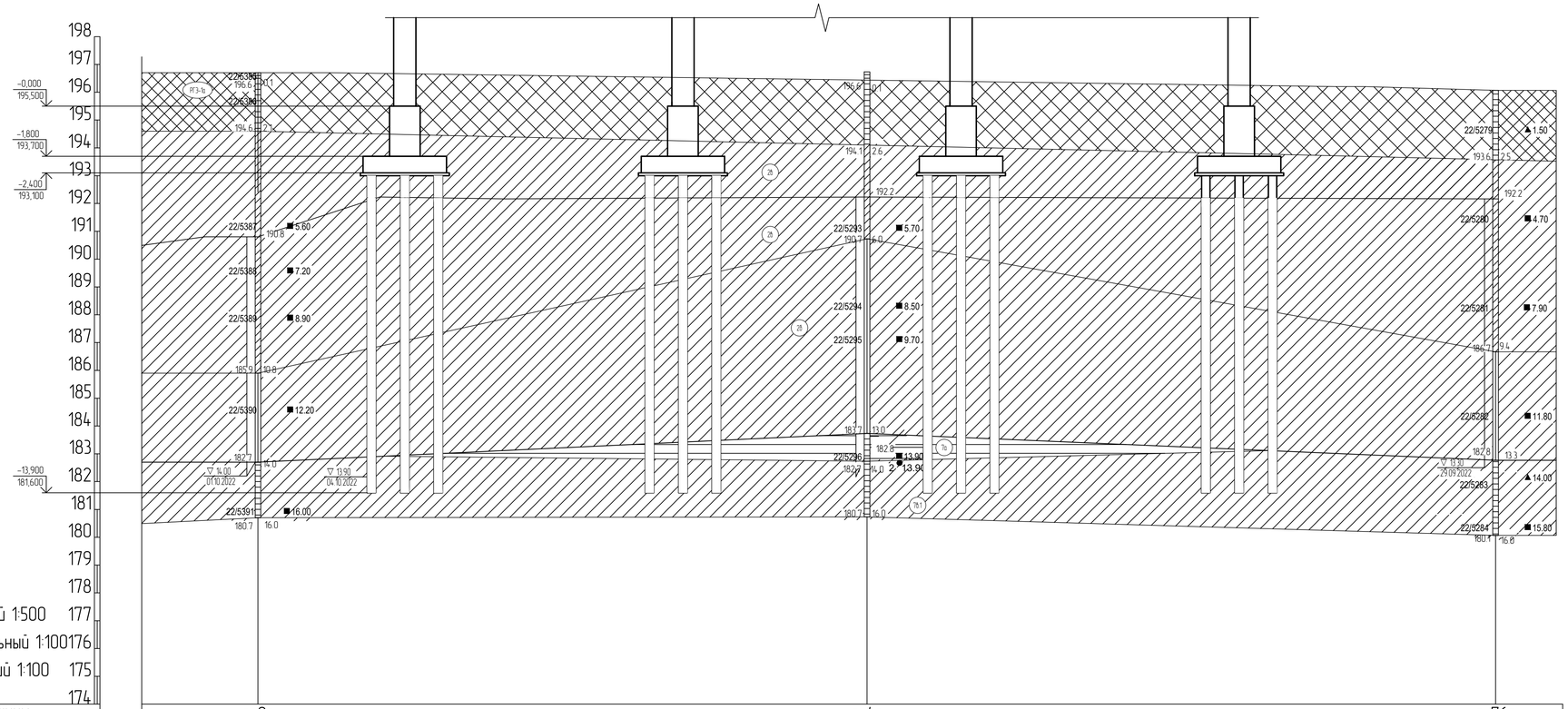

Горизонтальный 1:500
Масштабы вертикальный 1:100
Геологический 1:100

Номер скважины	с-9п	с-4п	с-76п
Отметки устья, м	196.70	196.73	196.07
Расстояние, м	21.9	22.6	

Буровая скважина

СКВ. 25 – 19/07/2023 / 97.96 — в числителе –номер скважины, дата окончания бурения, в знаменателе – абс. отметка устья скважины, м

93.96 | 4.00 — слева – абс. отметка подошвы слоя, м, справа – мощность слоя, м

82.96 | 15.00 — слева – абс. отметка забоя скважины, м, справа – мощность слоя, м

96.38 (3.00) / 15.12.2023 — Уровень грунтовых вод в числителе – абсолютная отметка уровня грунтовых вод, м, в знаменателе – дата замера

■ 9954 5.0 — образец грунта с ненарушенной структурой, его лаб. номер, глубина отбора, м

▲ 9955 7.0 — образец грунта с нарушенной структурой, его лаб. номер, глубина отбора, м

● 9956 9.0 — проба воды, ее лаб. номер, глубина отбора, м

– сейсморазведочный профиль

В-68 – точка вертикального электрического зондирования

МГ-42 – точка регистрации микросейсм

БТ-09 – точка измерения разности потенциалов для определения наличия БТ

ТСЗ-3 – Точка статического зондирования

Стратиграфическая граница

Литологическая граница

Граница уровня подземных вод

1—1 Линия инженерно-геологического разреза

Скв.1 / 11.00 — Инженерно-геологическая скважина. в числителе – ее номер, в знаменателе – глубина, м

Нормативные характеристики физико-механических свойств грунтов

Номер ИГЭ, РГЭ	Условное обозначение	Характеристика грунтов	Плотность, г/см³	Удельное сцепление, кПа	Угол внутреннего трения, °	Модуль деформации, МПа
			ρ	c	φ	E
РГЭ-1а		Насыпной грунт – суглинок тяжелый пылеватый, глина легкая пылеватая с прослоями песка мелкого, с примесью органического вещества полутвердые, тугопластичные (IQ_{IV})	1,94	36	23	12,1
ИГЭ-2в		Суглинок тяжелый пылеватый тугопластичный, с примесью органического вещества (edQ_{I-II})	1,95	29	20	7,5
ИГЭ-2б		Суглинок тяжелый, пылеватый, мягкопластичный (edQ_{I-III})	1,92	21	18	5,2
ИГЭ-7а		Глина легкая пылеватая, полутвердая (аргиллит выветрелый), с прослоями песка (выветрелый песчаник), с редкими прослоями щебня и известняка (eP_2)	1,93	57	18	17,7
ИГЭ-7б,1		Песок мелкий, средней крупности, средней плотности, плотный (песчаник выветрелый), водонасыщенный средней степени водонасыщения	2,1	34	22	315

1. Текстовую часть см. NKNH21002-ПС-ЭБСМ-КР1.1.
2. Данный лист см. совместно с 3101-КЖ-0009.
3. За относительную отметку 0,000 принята отметка планировки, что соответствует абсолютной отметке 195,500 в Балтийской системе высот.

Изм.	Кол. уч.	Лист	№ док.	Подп.	Дата
Разраб.		Березкая			
Рук. гр.		Сидорин			
Гл. спец.		Семенов			
Н.контр.					

NKNH21002-ПС-ЭБСМ-КР1.2-3101-КЖ-0010

«Строительство производства этиленового мощностью 350 тыс. тонн в год и производства стирола мощностью 400 тыс. тонн в год», «Строительство производства полистирола мощностью 250 тыс. тонн в год и Строительство общезаводского хозяйства для производства полистирола мощностью 250 тыс. тонн в год и производства этиленового мощностью 350 тыс. тонн в год и производства стирола мощностью 400 тыс. тонн в год»

Узел приготовления шихты

Стадия	Лист	Листов
П		1

Этажерка. Инженерно-геологический разрез по скважинам СКВ 55 – СКВ 31

СИБУР НОВЫЕ РЕСУРСЫ

NKNH21002-ПС-ЭБСМ-КР1.2-3101-КЖ-0010_0_0_RU.pdf

Формат А1

Взам. инв. №

Подп. и дата

Инв. № подл. 00054763

Этажерка

Схема расположения ростверков

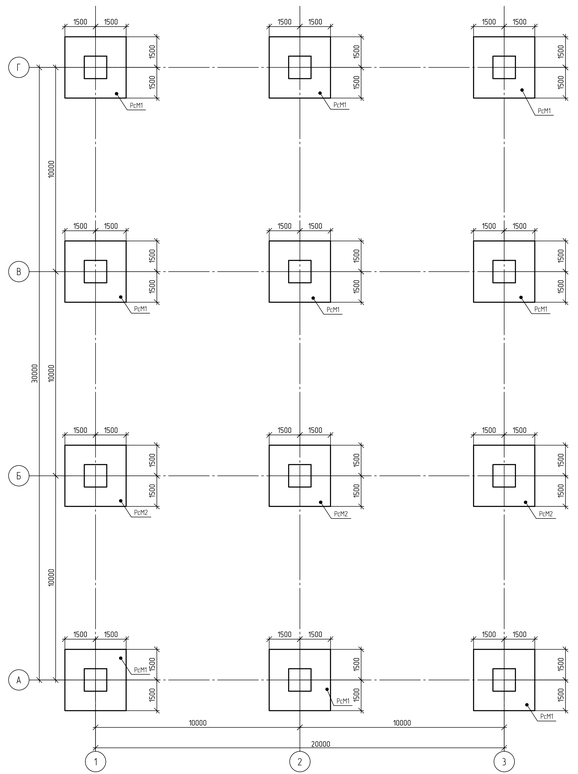

РсМ1

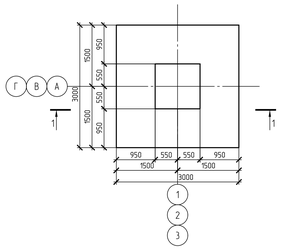

РсМ2

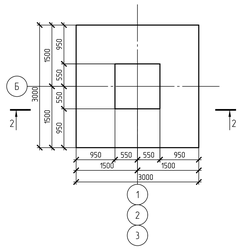

1–1

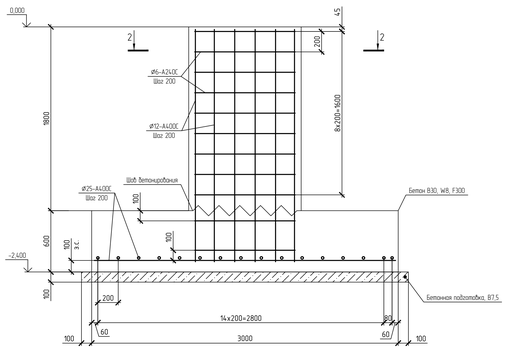

2–2

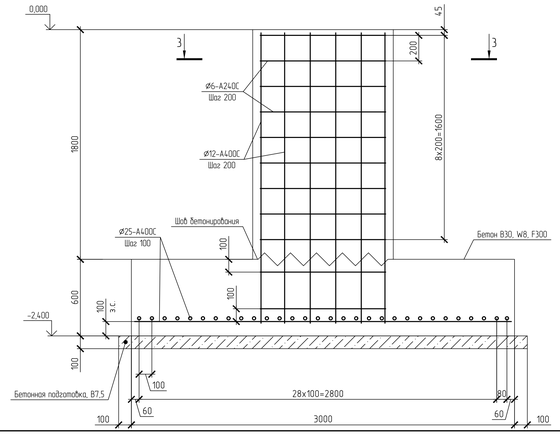

Фрагмент устройства выпусков из фундамента

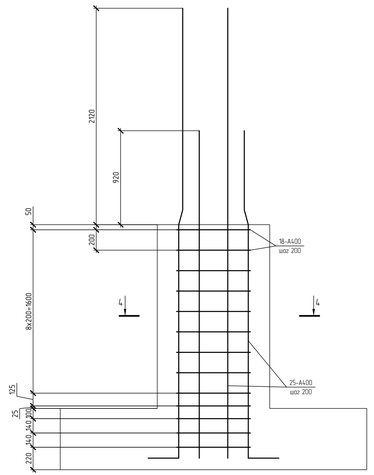

3–3

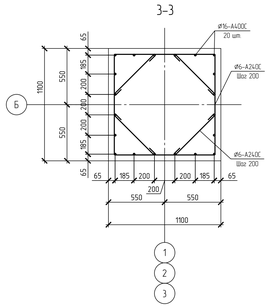

4–4

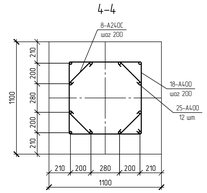

2–2

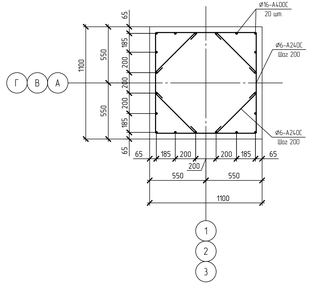

Спецификация к схеме расположения ростверков

Поз	Обозначение	Наименование	Кол.	Масса ед., кг	Примечание
		Сборные ростверки			
РсМ-1		Ростверк РсМ-1	9		
РсМ-2		Ростверк РсМ-2	3		

1. Текстовую часть см. NKNH21002-ПС-ЭБСМ-КР1.1.
2. Данные листа см. совместно с 3101-КЖ-0009, 3101-КЖ-0010.
3. Толщина защитного слоя бетона для рабочей арматуры должна быть не менее 40 мм.
4. За относительную отметку 0.000 принята отметка планировки, что соответствует абсолютной отметке 195.500 в Балтийской системе высот.

Изм.	Кол. уч.	Лист	№ док.	Подп.	Дата	NKNH21002-ПС-ЭБСМ-КР1.2-3101-КЖ-0011
Разраб.		Сидорова				Узел приготовления шихты
Пров.		Сабиров				
Н.контр.		Семенов				
ГИП						
						Стадия: П; Лист: 1; Листов: 1
						Этажерка. Схема расположения ростверков

Акционерное общество «Нижнекамскнефтехим» 423 570, Россия, Республика Татарстан, г. Нижнекамск, ул. Промышленная, 1

Инв. № подл. 0005-163 | Подп. и дата | Взам. инв. №

NKNH21002-ПС-ЭБСМ-КР1.2-3101-КЖ-0011_0_0_RU.pdf

Формат А2х3

Схема устройства плиты пола на отметке 0,000
Опалубочный чертеж

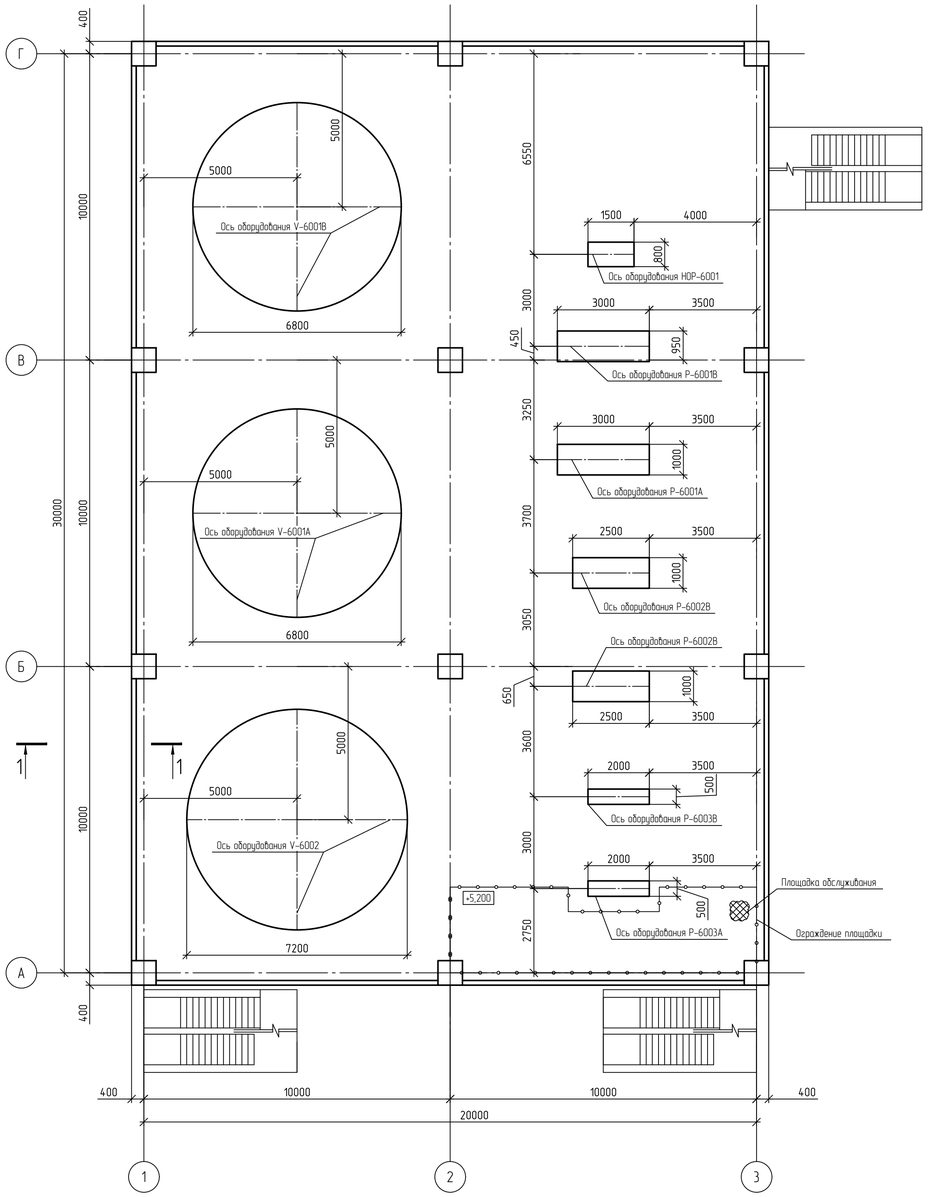

Схема устройства плиты перекрытия на отметке 0,000
Армирование в нижней и в верхней зоне

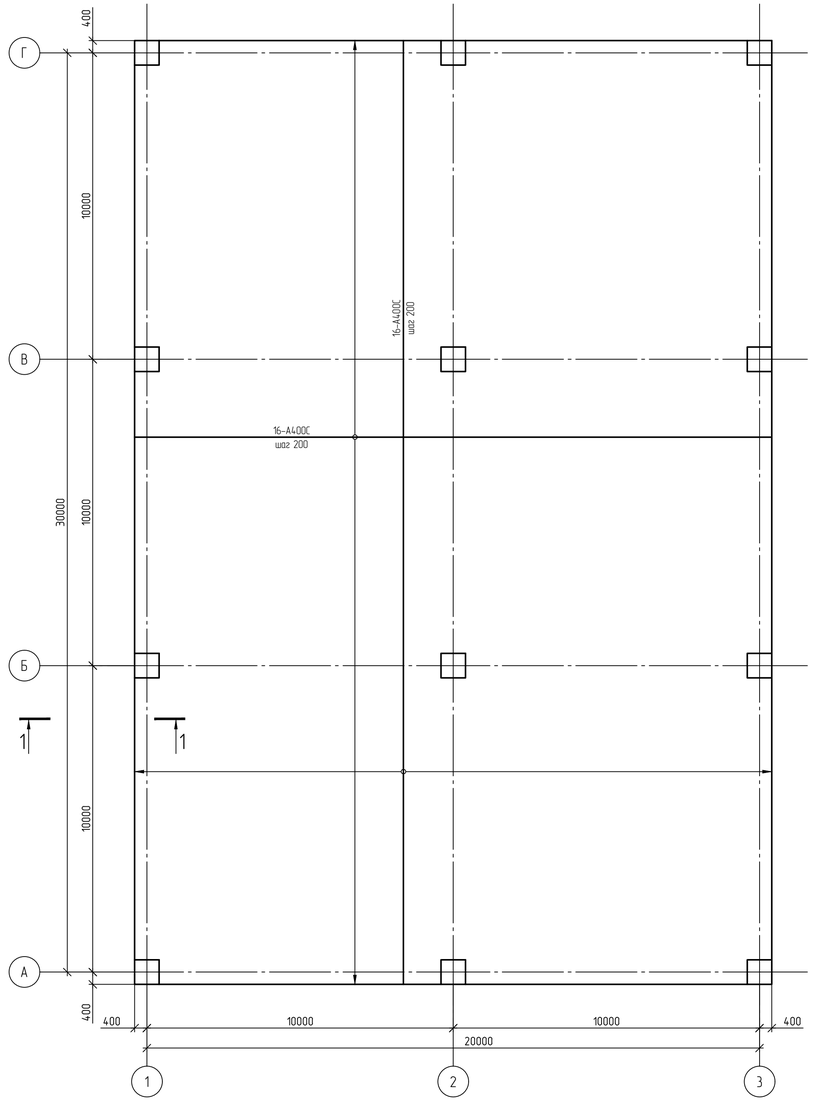

1. Текстовую часть см. NKNH21002-ПС-ЭБСМ-КР1.1.
2. Данный лист см. совместно с листами 3101-КЖ-0009, 3101-КЖ-0010, 3101-КЖ-0011, 3101-КЖ-0012, 3101-КЖ-0013, 3101-КЖ-0015, 3101-КЖ-0016, 3101-КМ-0017.
3. За относительную отметку 0,000 принята отметка планировки, что соответствует абсолютной отметке 195,500 в Балтийской системе высот.

1-1

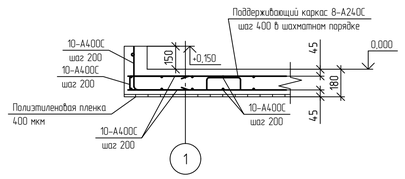

						NKNH21002-ПС-ЭБСМ-КР1.2-3101-КЖ-0012	
						«Строительство производства этиленового мощностью 350 тыс. тонн в год и производства стирола мощностью 400 тыс. тонн в год», «Строительство производства полистирола мощностью 250 тыс. тонн в год и Строительство общезаводского хозяйства для производства полистирола мощностью 250 тыс. тонн в год и производства этиленового мощностью 350 тыс. тонн в год и производства стирола мощностью 400 тыс. тонн в год»	
Изм.	Кол. уч.	Лист	№ док.	Подп.	Дата		
Разраб.		Березняя				Узел приготовления шихты	Стадия: П; Лист: ; Листов: 1
Рук. гр.		Сидорин					
Гл.спец.		Семенов					
Н.контр.						Этажерка. Схема устройства плиты пола на отм. +0,000	СИБУР НОВЫЕ РЕСУРСЫ

NKNH21002-ПС-ЭБСМ-КР12-3101-КЖ-0012_0_0_RU.pdf

Формат А1

Взам. инв. №

Подп. и дата

Инв. № подл. 00054763

Этажерка

Схема устройства плиты перекрытия на отметке +6,000
Опалубочный чертеж

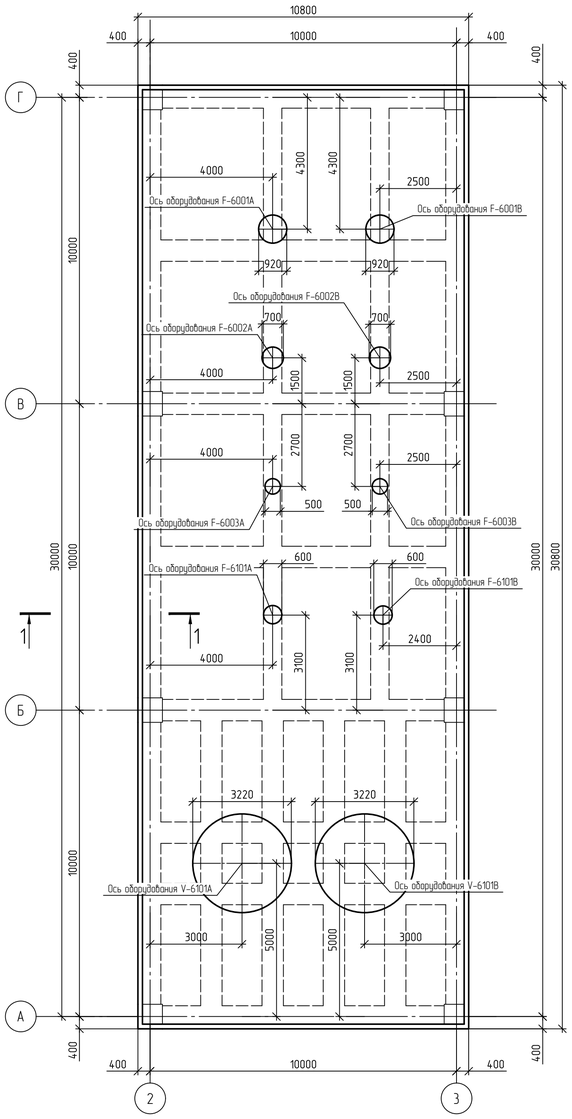

Схема устройства плиты перекрытия на отметке +6,000
Армирование в нижней и в верхней зоне

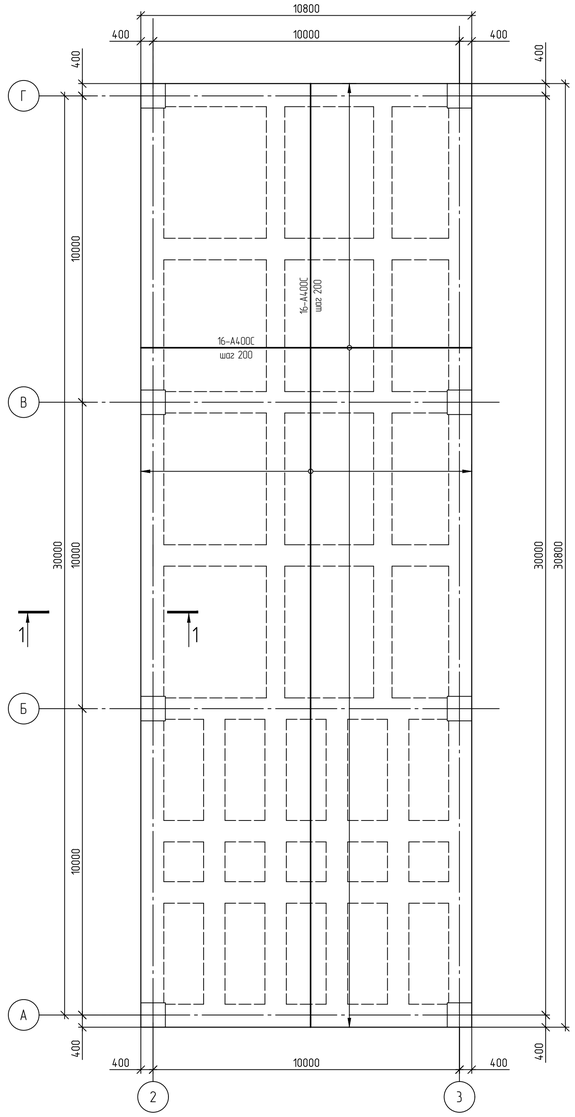

Схема устройства плиты перекрытия на отметке +10,000, +15,000, +18,500
Опалубочный чертеж

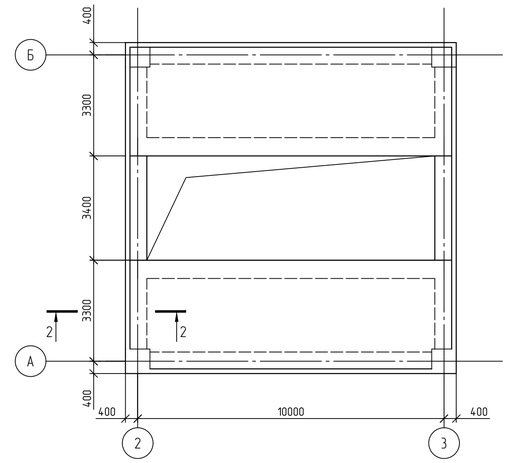

Схема устройства плиты перекрытия на отметке +10,000, +15,000, +18,500
Армирование в нижней и в верхней зоне

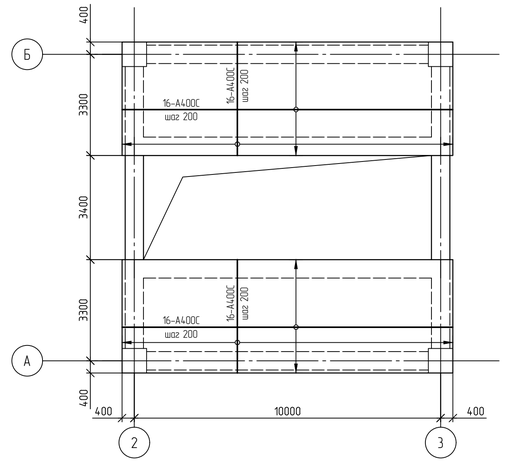

1-1

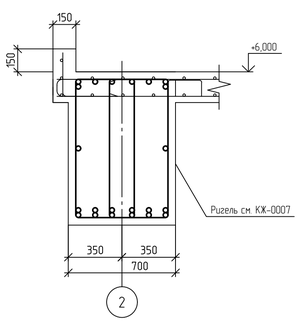

2-2

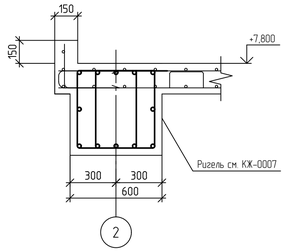

1. Текстовую часть см. NKNH21002-ПС-ЭБСМ-КР11
2. Данный лист см. совместно с листами 3101-КЖ-0009, 3101-КЖ-0010, 3101-КЖ-0011, 3101-КЖ-0012, 3101-КЖ-0014, 3101-КЖ-0015, 3101-КЖ-0016, 3101-КМ-0017
3. За относительную отметку 0,000 принята отметка планировки, что соответствует абсолютной отметке 195,500 в Балтийской системе высот

Изм.	Кол. уч.	Лист	№ док.	Подп.	Дата
Разраб.		Бережная			
Рук. гр.		Сидорин			
Гл.спец.		Семенов			
Н.контр.					

NKNH21002-ПС-ЭБСМ-КР1.2-3101-КЖ-0013

«Строительство производства этилбензола мощностью 350 тыс. тонн в год и производства стирола мощностью 400 тыс. тонн в год», «Строительство производства полистирола мощностью 250 тыс. тонн в год и Строительство общезаводского хозяйства для производства полистирола мощностью 250 тыс. тонн в год и производства этилбензола мощностью 350 тыс. тонн в год и производства стирола мощностью 400 тыс. тонн в год»

Узел приготовления шихты

Стадия	Лист	Листов
П		1

Этажерка. Схема устройства плит перекрытия на отм. +6,000, 10,000, 15,000, 18,500

СИБУР НОВЫЕ РЕСУРСЫ

NKNH21002-ПС-ЭБСМ-КР12-3101-КЖ-0013_0_0_RU.pdf

Формат А1

Инв. № подл. 00054763 | Подп. и дата | Взам. инв. №

Этажерка

Схема устройства плиты перекрытия на отметке +12,000
Опалубочный чертеж

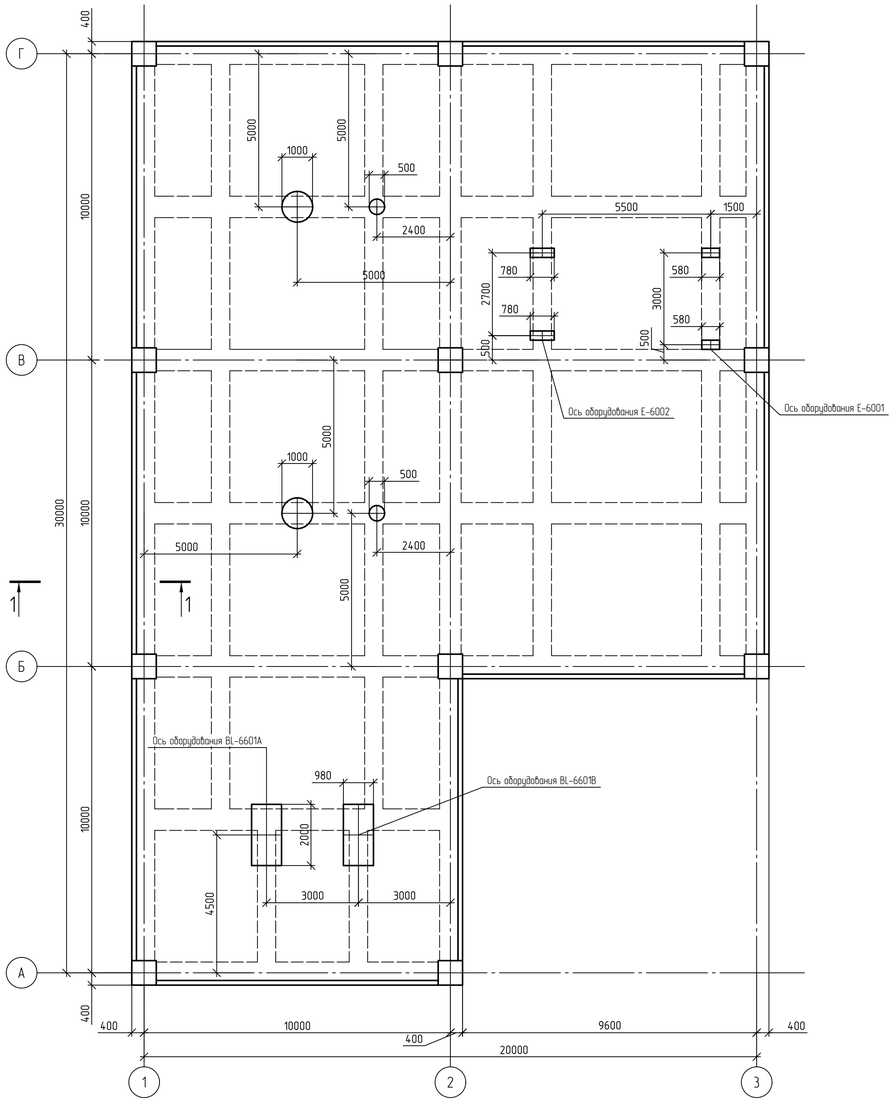

Схема устройства плиты перекрытия на отметке +12,000
Армирование в нижней и в верхней зоне

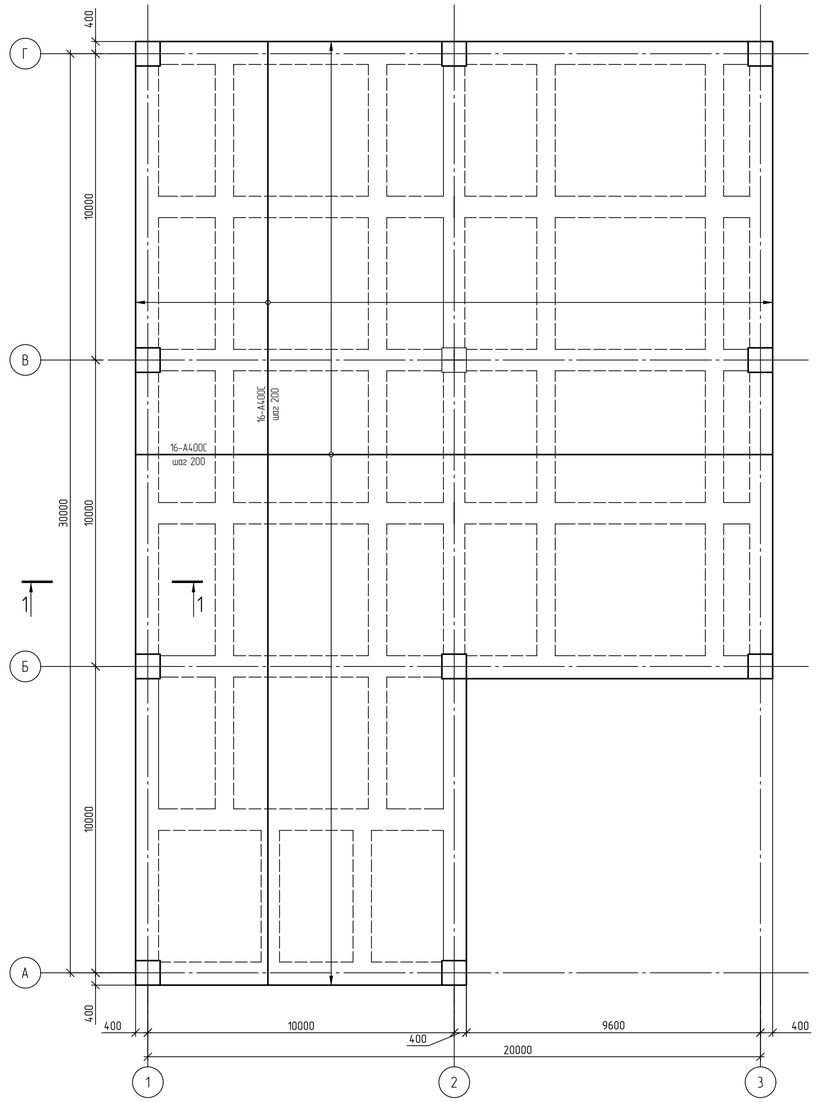

1–1

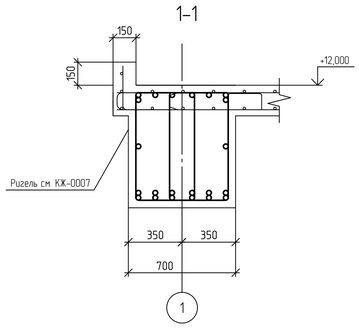

1. Текстовую часть см. NKNH21002-ПС-ЭБСМ-КР1.1.
2. Данный лист см. совместно с листами 3101-КЖ-0009, 3101-КЖ-0010, 3101-КЖ-0011, 3101-КЖ-0012, 3101-КЖ-0013, 3101-КЖ-0015, 3101-КЖ-0016, 3101-КМ-0017.
3. За относительную отметку 0,000 принята отметка планировки, что соответствует абсолютной отметке 195,500 в Балтийской системе высот.

						NKNH21002-ПС-ЭБСМ-КР1.2-3101-КЖ-0014	
						«Строительство производства этиленового мощностью 350 тыс. тонн в год и производства стирола мощностью 400 тыс. тонн в год», «Строительство производства полистирола мощностью 250 тыс. тонн в год и Строительство общезаводского хозяйства для производства полистирола мощностью 250 тыс. тонн в год и производства этиленового мощностью 350 тыс. тонн в год и производства стирола мощностью 400 тыс. тонн в год»	
Изм.	Кол. уч.	Лист	№ док.	Подп.	Дата		
Разраб.		Березняя				Узел приготовления шихты	Стадия: П; Лист: ; Листов: 1
Рук. гр.		Сидорин					
Гл.спец.		Семенов					
Н.контр.						Этажерка. Схема устройства плиты перекрытия на отм. +12,000	СИБУР НОВЫЕ РЕСУРСЫ

NKNH21002-ПС-ЭБСМ-КР12-3101-КЖ-0014_0_0_RU.pdf

Формат А1

Взам. инв. №	
Подп. и дата	
Инв. № подл.	00054763

Этажерка

С

Схема расположения элементов монолитного каркаса на отм. +6,000

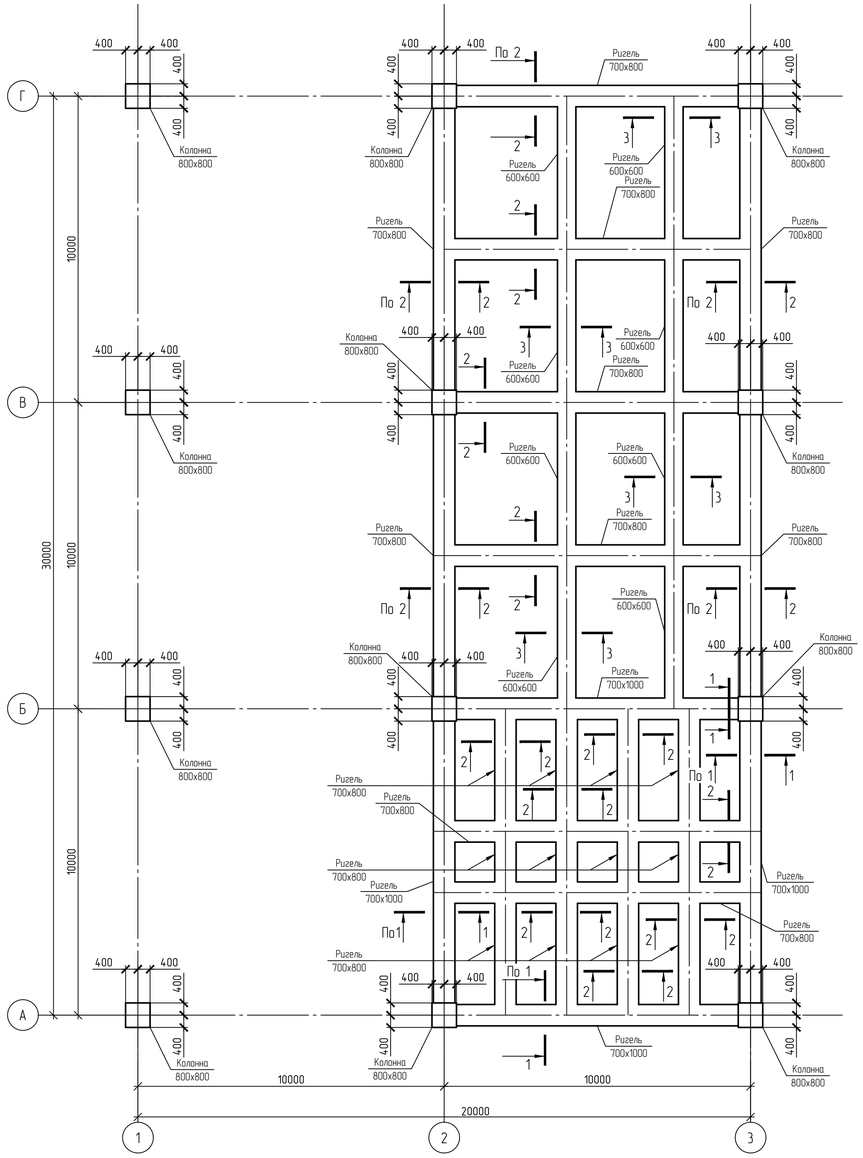

Схема расположения элементов монолитного каркаса на отм. +8,000

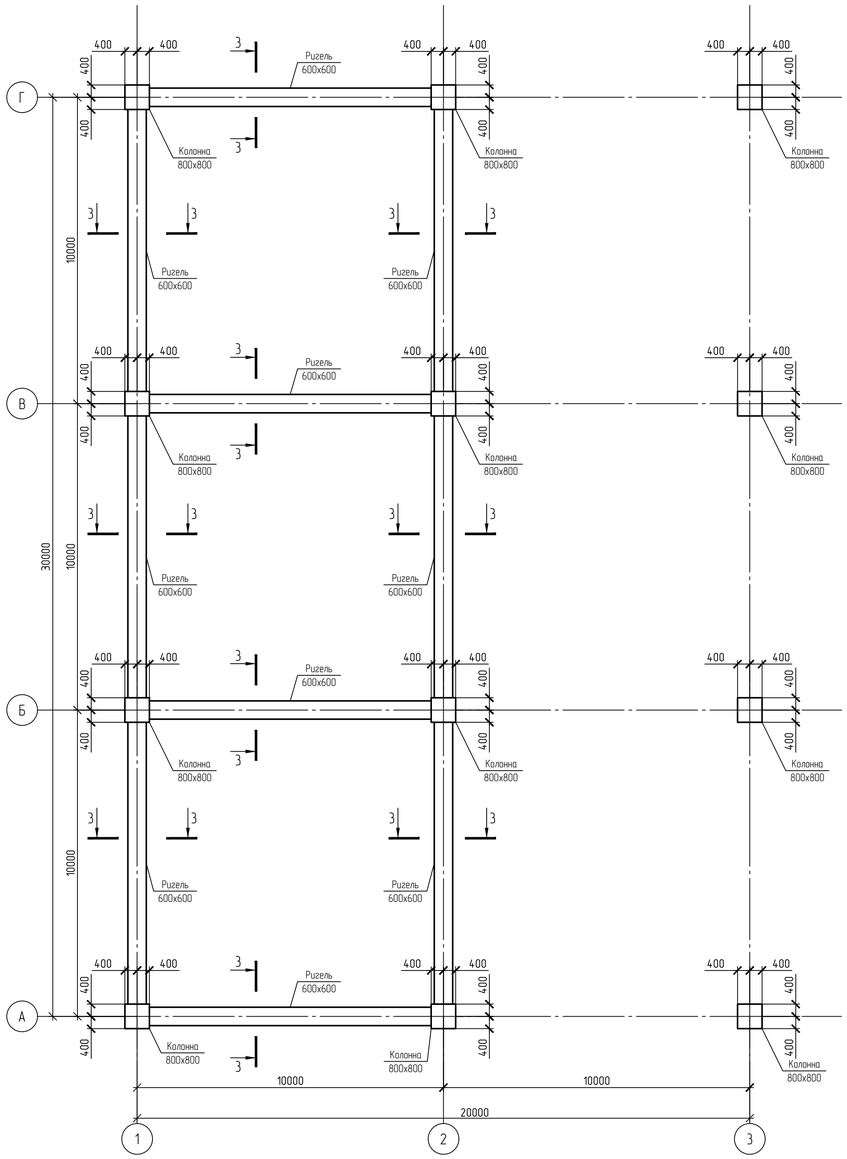

1-1

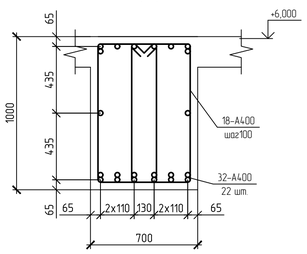

2-2

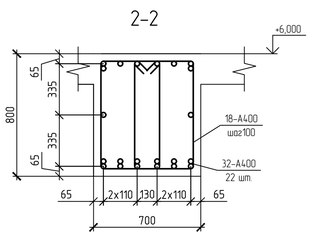

3-3

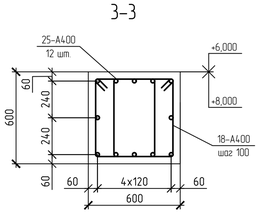

1. Текстовую часть см. NKNH21002-ПС-ЭБСМ-КР11
2. Данный лист см. совместно с листами 3101-КЖ-0009, 3101-КЖ-0010, 3101-КЖ-0011, 3101-КЖ-0012, 3101-КЖ-0013, 3101-КЖ-0014, 3101-КЖ-0016, 3101-КМ-0017
3. За относительную отметку 0,000 принята отметка планировки, что соответствует абсолютной отметке 195,500 в Балтийской системе высот.

						NKNH21002-ПС-ЭБСМ-КР1.2-3101-КЖ-0015	
						«Строительство производства этилбензола мощностью 350 тыс. тонн в год и производства стирола мощностью 400 тыс. тонн в год», «Строительство производства полистирола мощностью 250 тыс. тонн в год и Строительство общезаводского хозяйства для производства полистирола мощностью 250 тыс. тонн в год и производства этилбензола мощностью 350 тыс. тонн в год и производства стирола мощностью 400 тыс. тонн в год»	
Изм.	Кол. уч.	Лист	№ док.	Подп.	Дата		
Разраб.		Бережная				Узел приготовления шихты	Стадия: П; Лист: ; Листов: 1
Рук. гр.		Сидорин					
Гл.спец.		Семенов					
Н.контр.						Этажерка. Схема расположения элементов монолитного каркаса на отм +6,000, +8,000	СИБУР НОВЫЕ РЕСУРСЫ

Инв. № подл. 00054763 | Подп. и дата | Взам. инв. №

NKNH21002-ПС-ЭБСМ-КР12-3101-КЖ-0015_0_0_RU.pdf

Формат А1

С

Схема расположения элементов монолитного каркаса на отм. +10,000, +15,000, +18,500

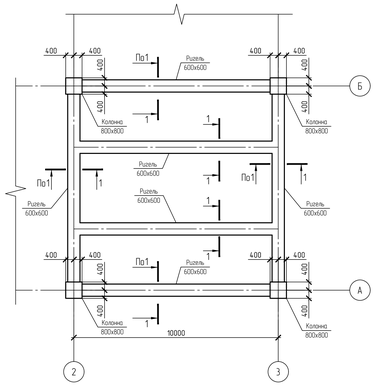

1-1

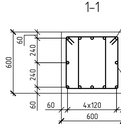

2-2

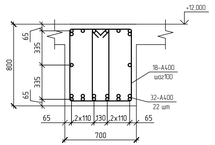

3-3

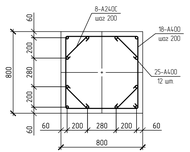

Схема расположения элементов монолитного каркаса на отм. +12,000

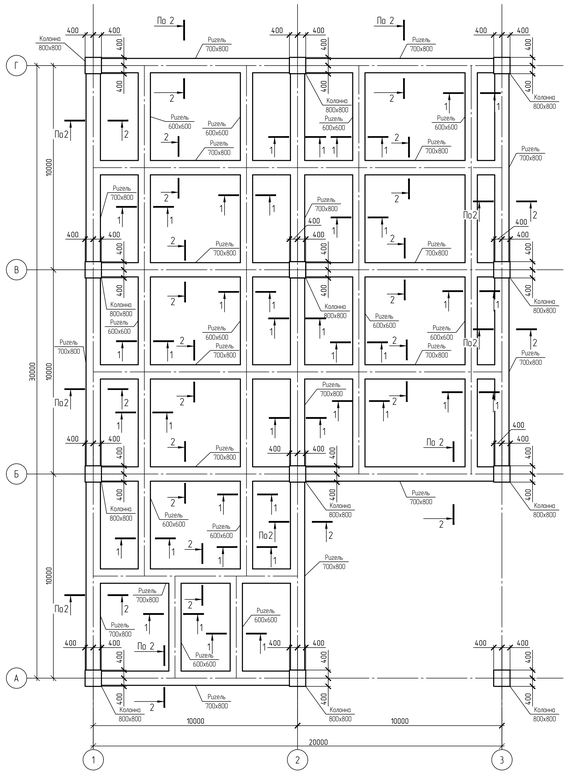

Этажерка

Разрез по оси 1

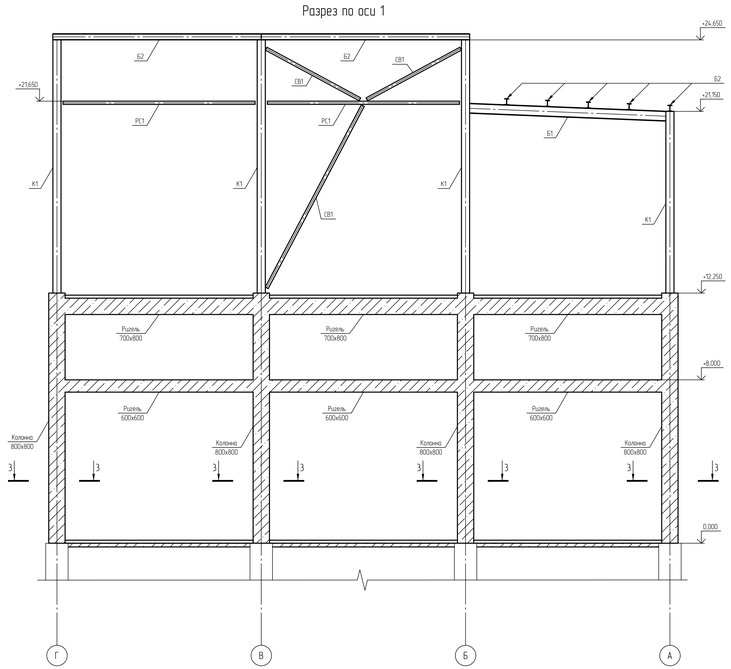

Разрез по оси Б

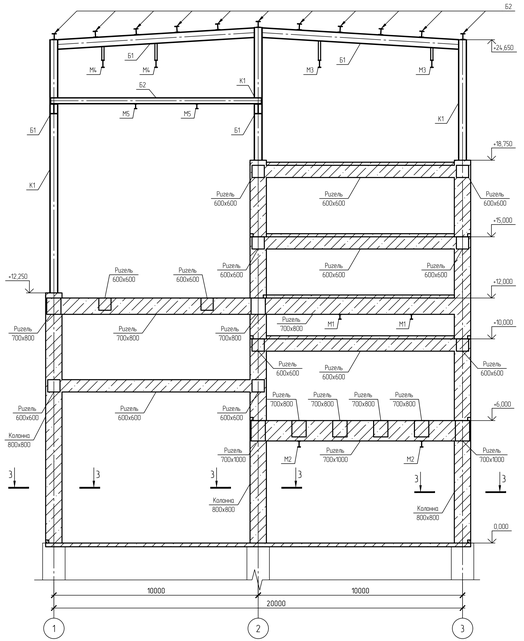

1. Текстовая часть см. NKNH21002-ПС-ЭБСМ-КР1.1
2. Данный лист см. совместно с листами 3101-КЖ-0009, 3101-КЖ-0010, 3101-КЖ-0011, 3101-КЖ-0012, 3101-КЖ-0013, 3101-КЖ-0014, 3101-КЖ-0015, 3101-КМ-0017.
3. За относительную отметку 0,000 принята отметка планировки, что соответствует абсолютной отметке 195,500 в Балтийской системе высот.

							NKNH21002-ПС-ЭБСМ-КР1.2-3101-КЖ-0016
Изм.	Кол. уч.	Лист	№ док.	Подп.	Дата		
Разраб.		Березкая				Узел приготовления шахты	Стадия	Лист	Листов
Рук. гр.		Сибирин					П		1
Гл.спец.		Семенов				Этажерка. Схема расположения элементов монолитного каркаса на отм. +10,000, +15,000, +18,000, +12,000. Разрезы по оси 1, Б	СИБУР	
Н.контр.								

NKNH21002-ПС-ЭБСМ-КР1.2-3101-КЖ-0016_0_0_R0.pdf

Формат А2х3

Инв. № подл. 00054163 | Подп. и дата | Взам. инв. №

Здание

Схема расположения элементов на отм. 0,000

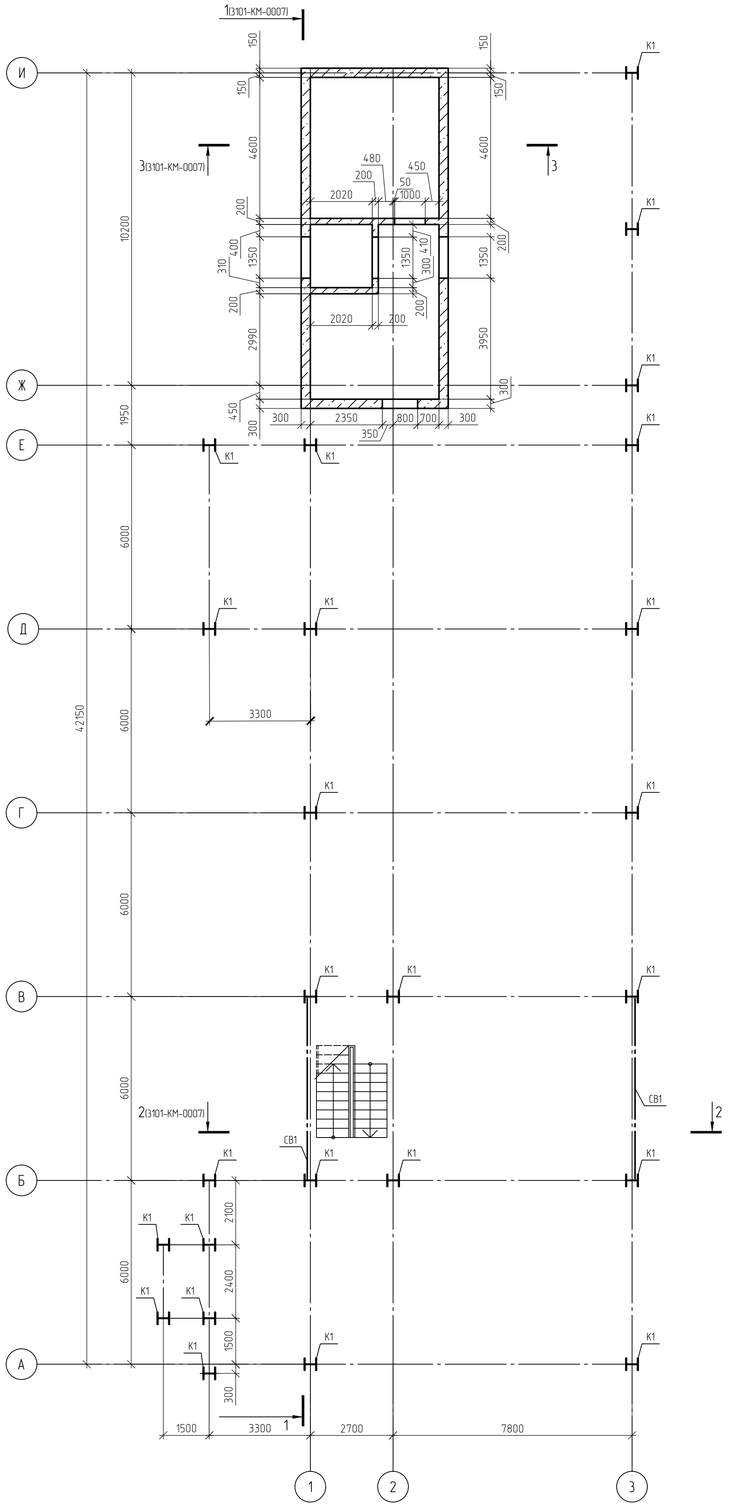

Схема расположения элементов на отм. +3,750

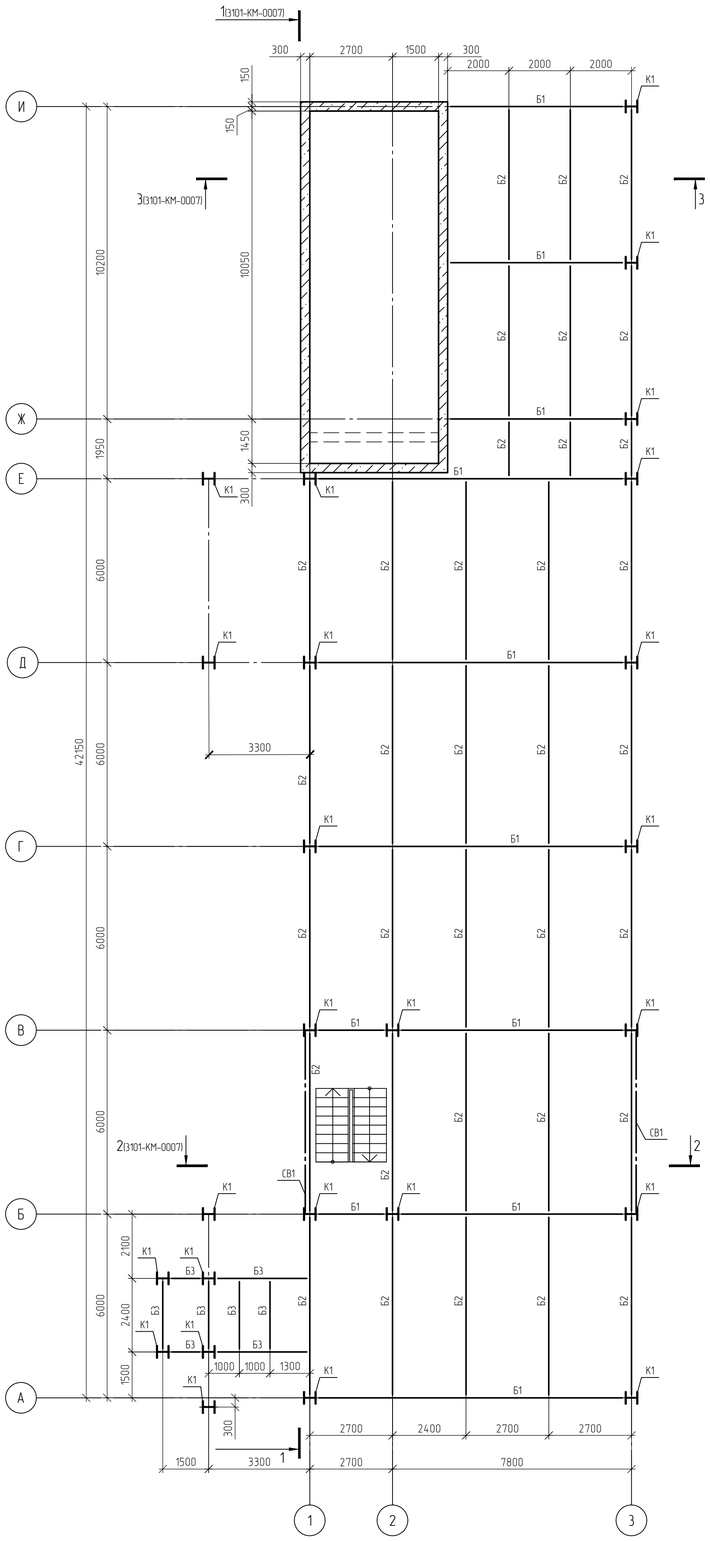

Схема расположения элементов на отм. +7,800

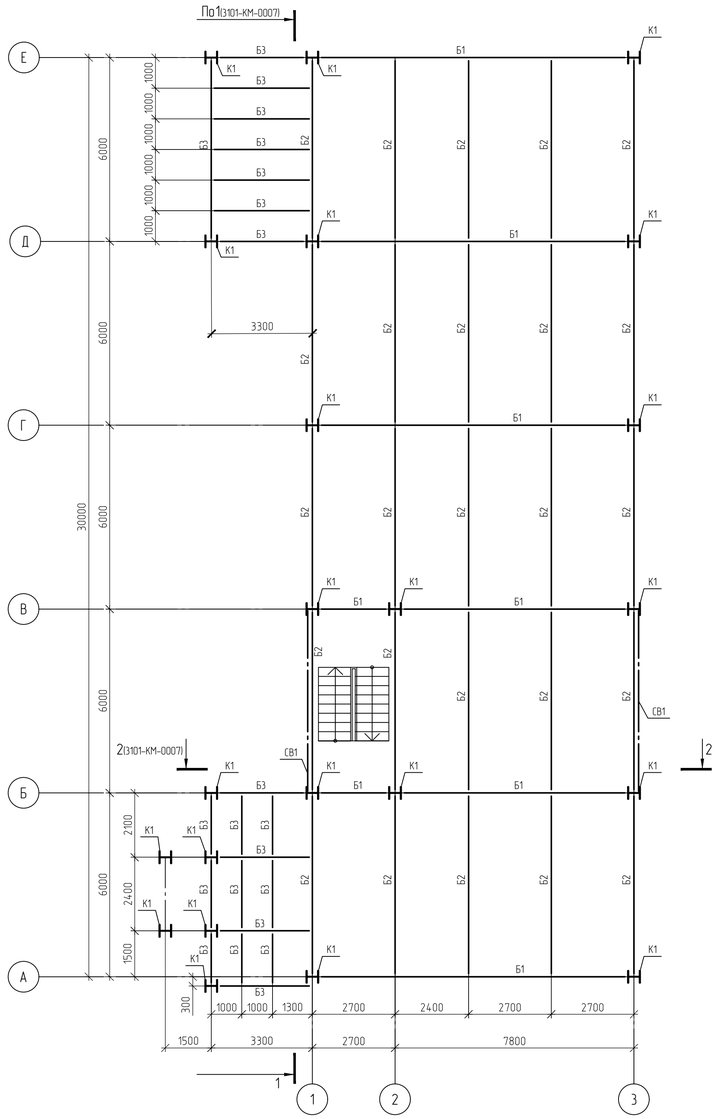

1. Текстовую часть см. NKNH21002-ПС-ЭБСМ-КР1.1.
2. За относительную отметку 0,000 принята отметка планировки, что соответствует абсолютной отметке 195,600 в Балтийской системе высот.
3. Данный лист см. совместно с листами 3101-КЖ-0001, 3101-КЖ-0002, 3101-КЖ-0003, 3101-КЖ-0004, 3101-КЖ-0005, 3101-КМ-0007, 3101-КМ-0008.

Изм.	Кол. уч.	Лист	№ док.	Подп.	Дата
Разраб.		Бережная			
Рук. гр.		Сидорин			
Гл.спец.		Семенов			
Н.контр.					

NKNH21002-ПС-ЭБСМ-КР1.2-3101-КМ-0006

«Строительство производства эпилепсиола мощностью 350 тыс. тонн в год и производства стирола мощностью 400 тыс. тонн в год», «Строительство производства полистирола мощностью 250 тыс. тонн в год и Строительство общезаводского хозяйства для производства полистирола мощностью 250 тыс. тонн в год и производства эпилепсиола мощностью 350 тыс. тонн в год и производства стирола мощностью 400 тыс. тонн в год»

Узел приготовления шихты

Стадия	Лист	Листов
П		1

Здание. Схема расположения элементов на отм. 0,000, +3,750, +7,800

СИБУР НОВЫЕ РЕСУРСЫ

Взам. инв. №

Подп. и дата

Инв. № подл. 00054763

NKNH21002-ПС-ЭБСМ-КР1.2-3101-КМ-0006_0_0_RU.pdf

Формат А1

Схема расположения элементов на отм. +11,700

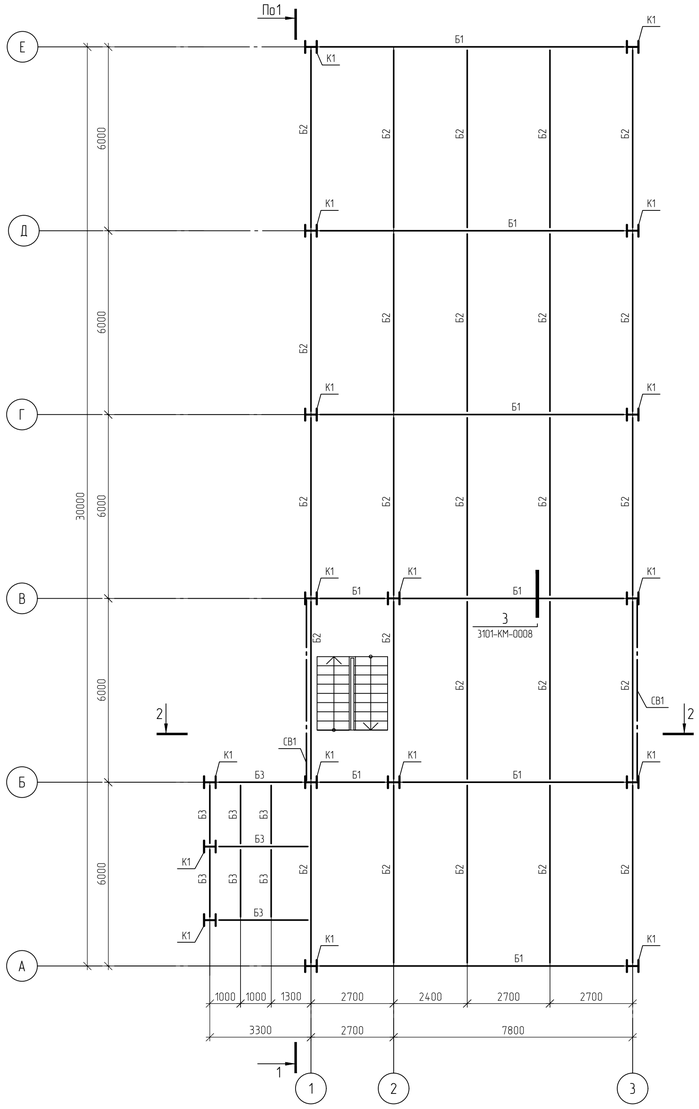

Здание 1–1

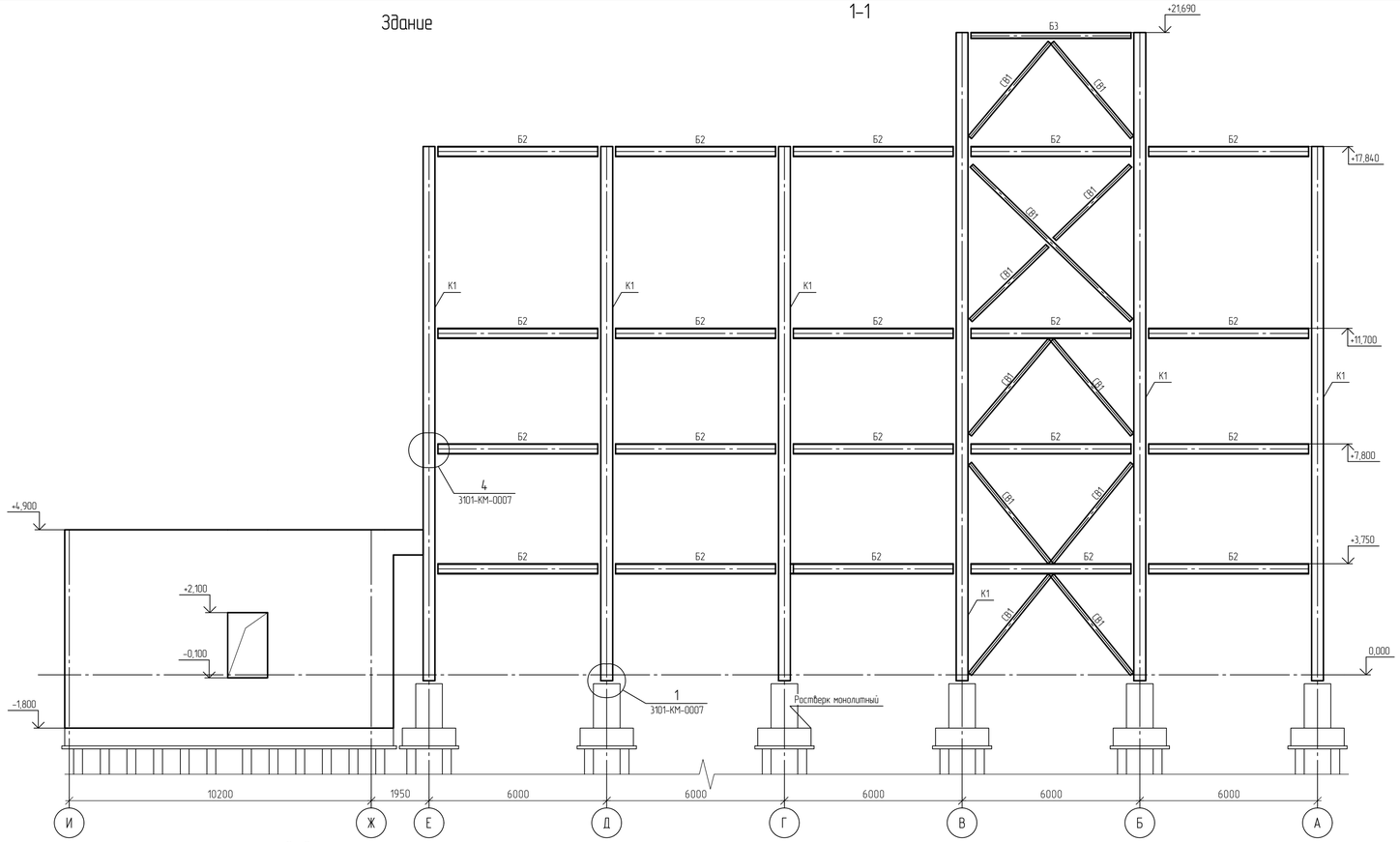

2–2

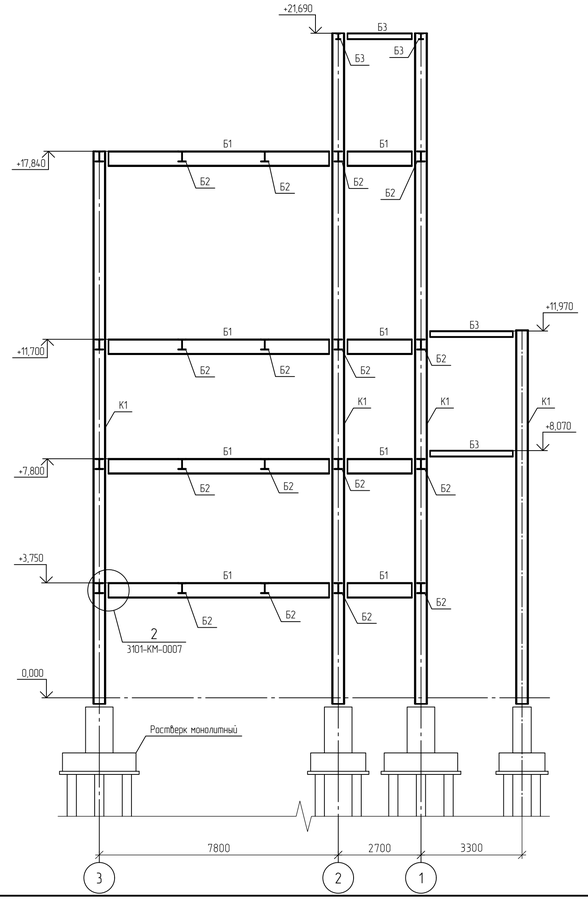

3–3

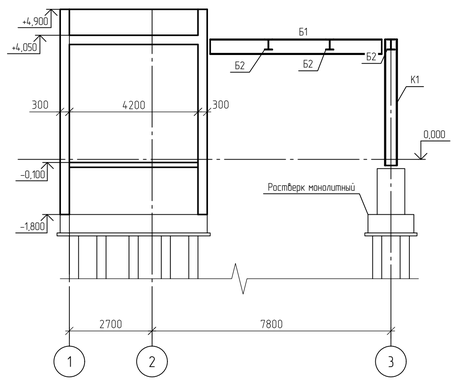

Ведомость элементов каркаса

Марка элемента	Сечние			Усилия для прикрепления			Наименование или марка металла	Примечание
	Эскиз	Поз.	Состав	A*,тс	N,тс	M,тс*м		
К1	I		I40К2	-10,1	168,33	12,1	С345-5	
Б1	I		I50Ш2	33,53	10,84	-61,5	С345-5	
Б2	I		I35Ш2	3,6	-48,3	-	С345-5	
Б3	I		I20Ш2	2,38	1,21	4,37	С345-5	
СВ1	□		□140х140х6	-	-8,91	-	С355-8	

1. Текстовую часть см. NKNH21002-ПС-ЭБСМ-КР1.1.
2. За относительную отметку 0,000 принята отметка планировки, что соответствует абсолютной отметке 195,600 в Балтийской системе высот.
3. Данный лист см. совместно с листами 3101-КЖ-0001, 3101-КЖ-0002, 3101-КЖ-0003, 3101-КЖ-0004, 3101-КЖ-0005, 3101-КМ-0006, 3101-КМ-0008.

Изм.	Кол. уч.	Лист	№ док.	Подп.	Дата
Разраб.		Березная			
Рук. гр.		Сидорин			
Гл. спец.		Семенов			
Н.контр.					

NKNH21002-ПС-ЭБСМ-КР1.2-3101-КМ-0007

«Строительство производства этилбензола мощностью 350 тыс. тонн в год и производства стирола мощностью 400 тыс. тонн в год», «Строительство производства полистирола мощностью 250 тыс. тонн в год и Строительство общезаводского хозяйства для производства полистирола мощностью 250 тыс. тонн в год и производства этилбензола мощностью 350 тыс. тонн в год и производства стирола мощностью 400 тыс. тонн в год»

Узел приготовления шихты

Стадия	Лист	Листов
П		1

Здание. Схема расположения элементов на отм. +11,700. Разрезы 1-1, 2-2, 3-3

СИБУР НОВЫЕ РЕСУРСЫ

Формат А1

Инв. № подл.	Подп. и дата	Взам. инв. №
00054763		

Здание

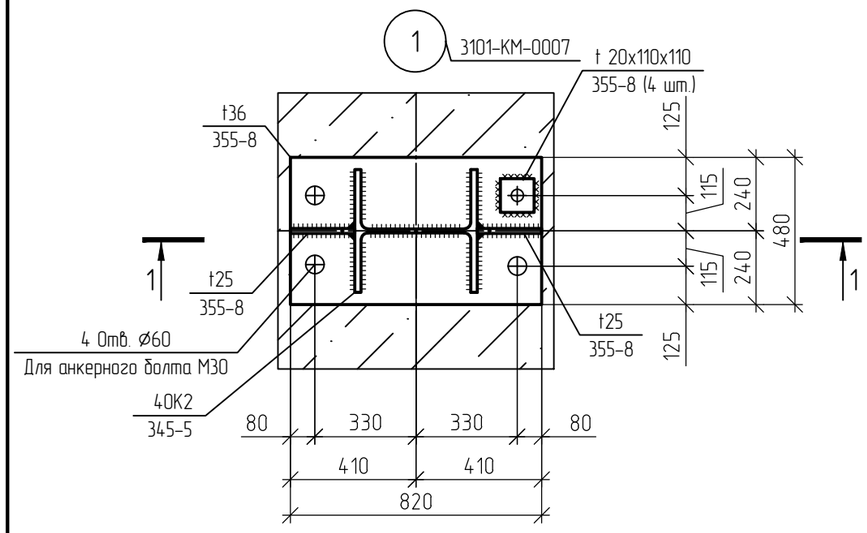

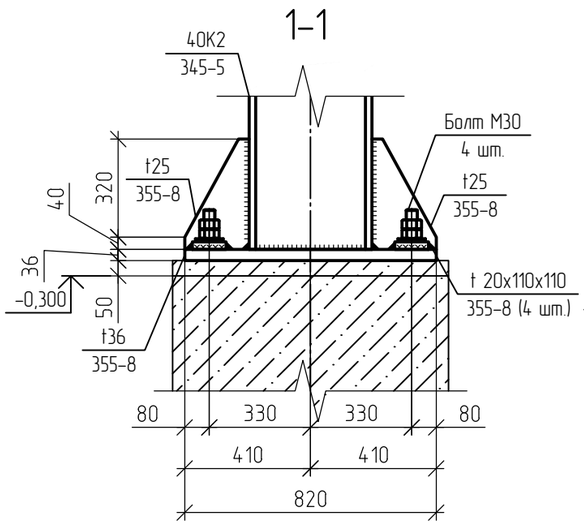

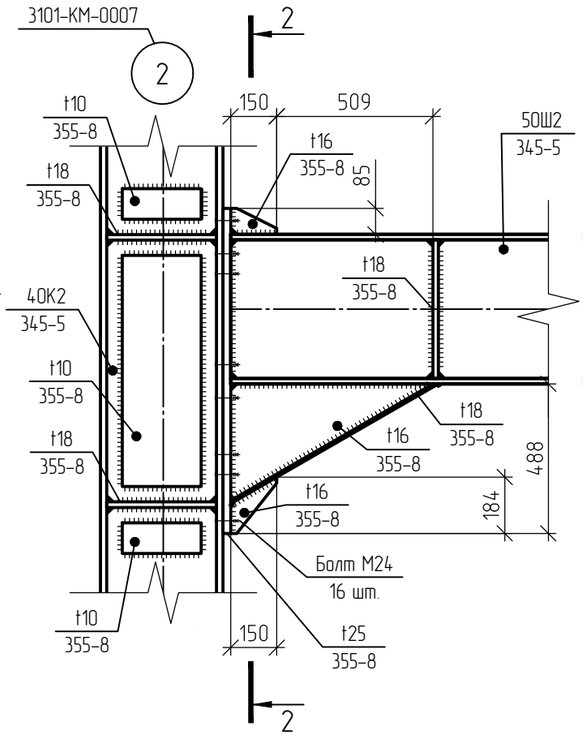

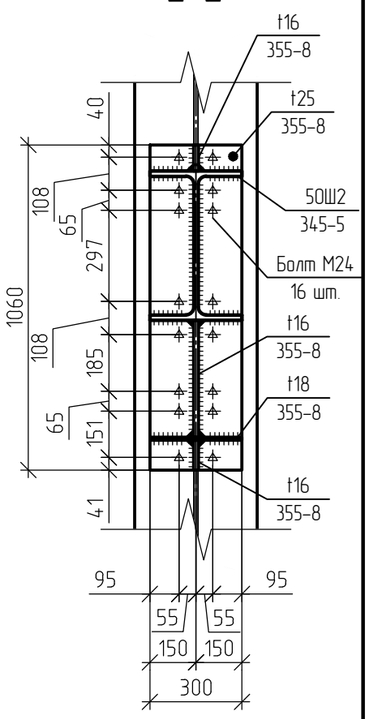

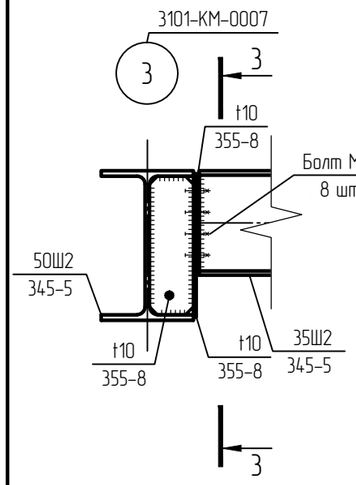

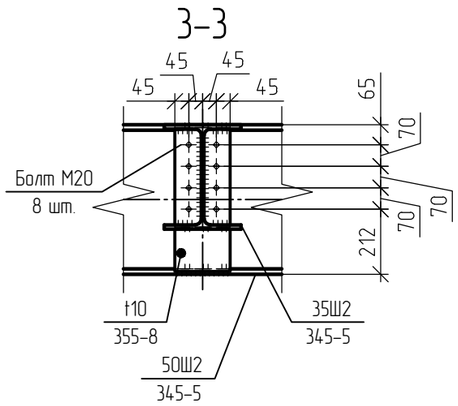

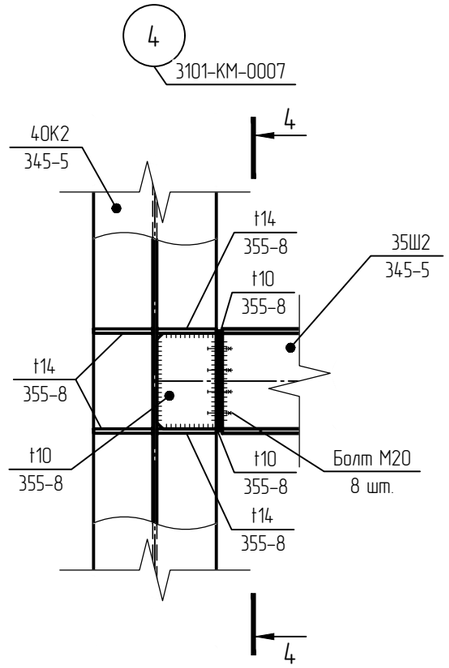

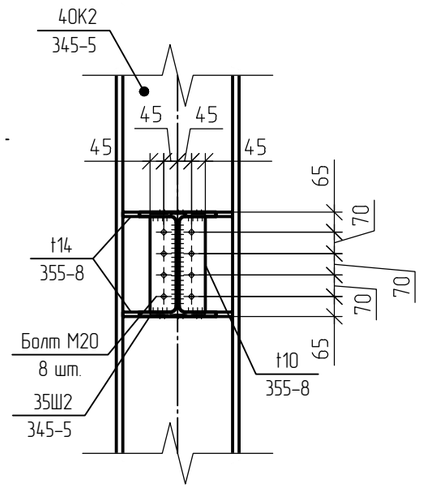

1. Текстовую часть см. NKNH21002-ПС-ЭБСМ-КР1.1.
2. Данный лист см. совместно с листами 3101-КМ-0006, 3101-КМ-0007.
3. Болты М20 класса точности В, класса прочности 8.8 по ГОСТ Р ИСО 898-1-2014.
Гайки М20 по ГОСТ ISO4032-2014, механические свойства и испытания по ГОСТ Р ИСО 898-2-2013.
Шайбы 20 круглые по ГОСТ 11371-78.
4. Высокопрочные болты М24 класса точности В, класса прочности 10.9 по ГОСТ 32484.3 -2013 сталь - 40Х, климатическоеисполнение - ХЛ согласно ГОСТ 4543-2016. Гайки М24 по ГОСТ 32484.5-2013.
Шайбы 24 круглые по ГОСТ 32484.6-2013.

Взам. инв. №	
Подп. и дата	
Инв. № подл.	00054763

Изм.	Кол. уч.	Лист	№ док.	Подп.	Дата
Разраб.		Бережная			
Рук. гр.		Сидорин			
Гл.спец		Семенов			
Н.контр.					

NKNH21002-ПС-ЭБСМ-КР1.2-3101-КМ-0008

«Строительство производства этилбензола мощностью 350 тыс. тонн в год и производства стирола мощностью 400 тыс. тонн в год», «Строительство производства полистирола мощностью 250 тыс. тонн в год и Строительство общезаводского хозяйства для производства полистирола мощностью 250 тыс. тонн в год и производства этилбензола мощностью 350 тыс. тонн в год и производства стирола мощностью 400 тыс. тонн в год»

Узел приготовления шихты

Стадия	Лист	Листов
П		1

Здание. Узлы 1...4

СИБУР НОВЫЕ РЕСУРСЫ

Этажерка

Схема расположения металлических конструкций

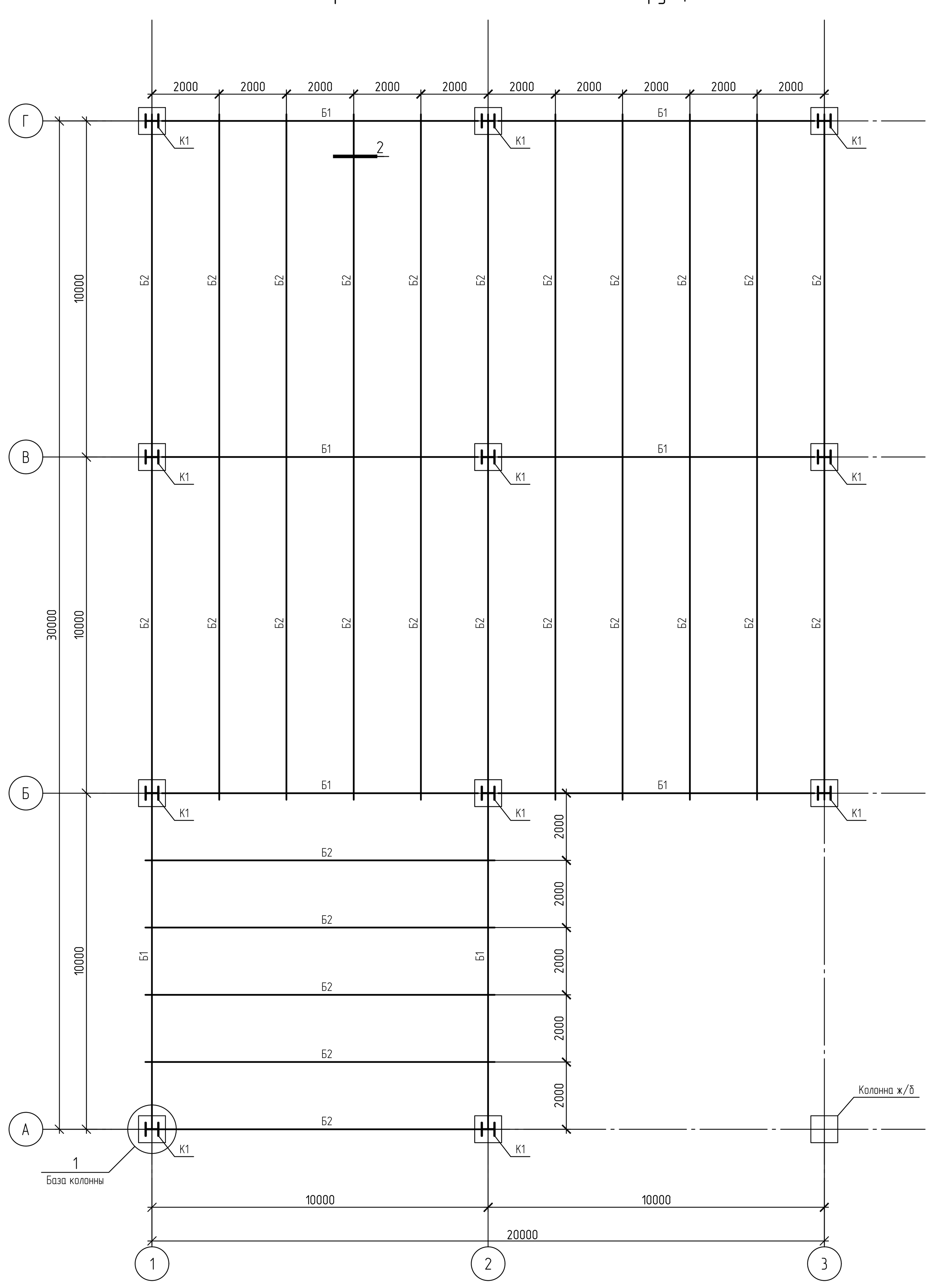

Разрез по оси 1

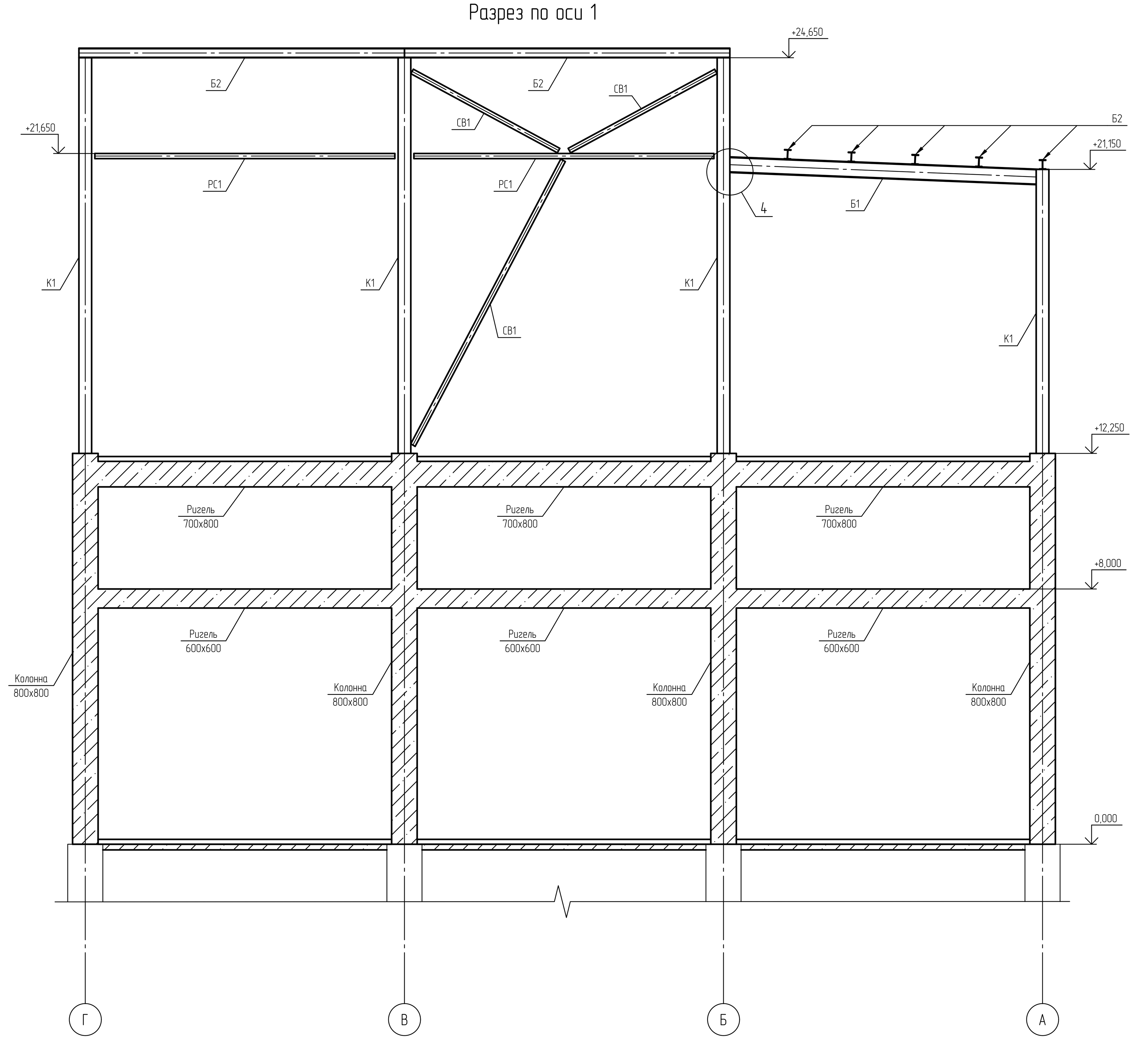

Разрез по оси Б

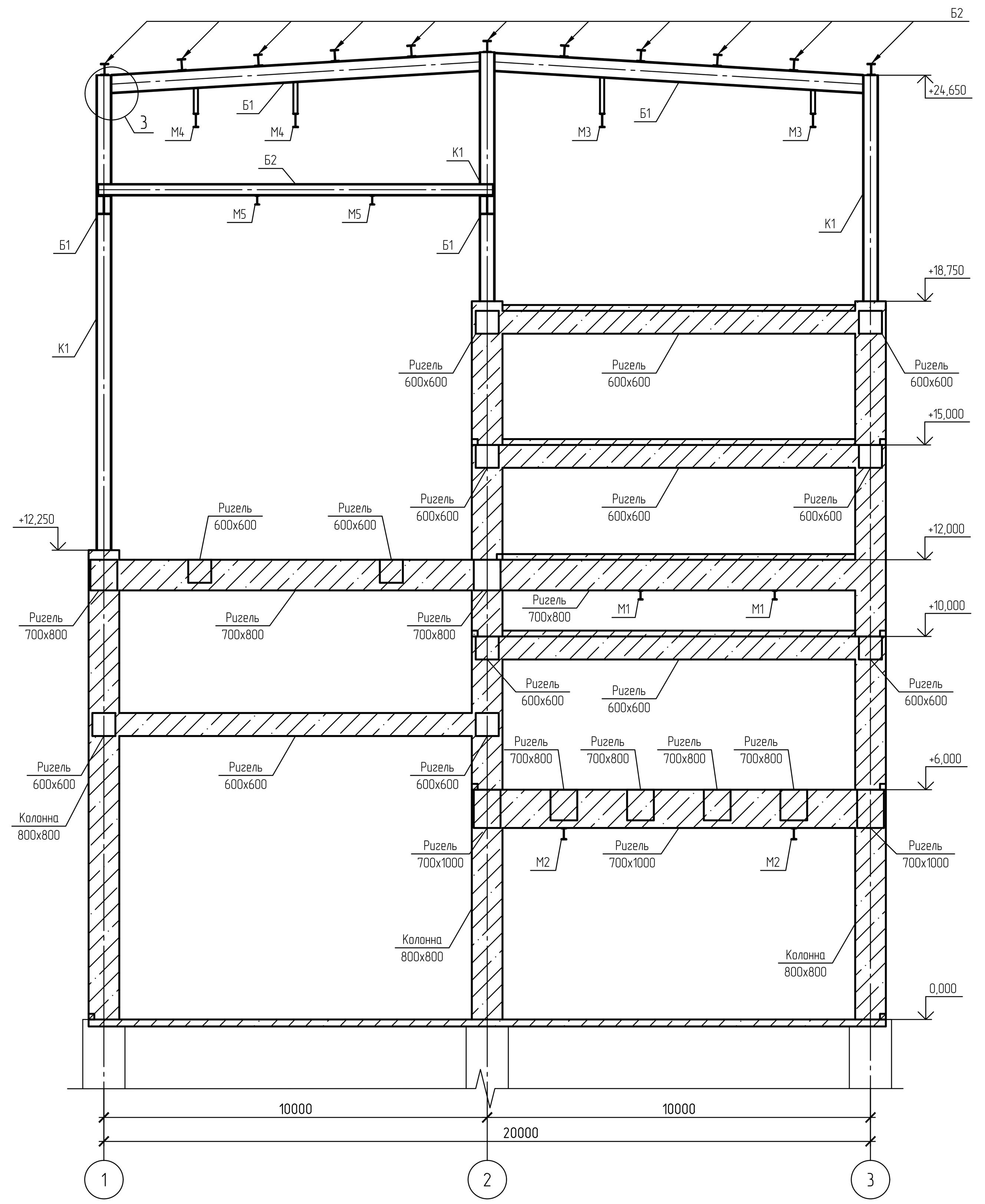

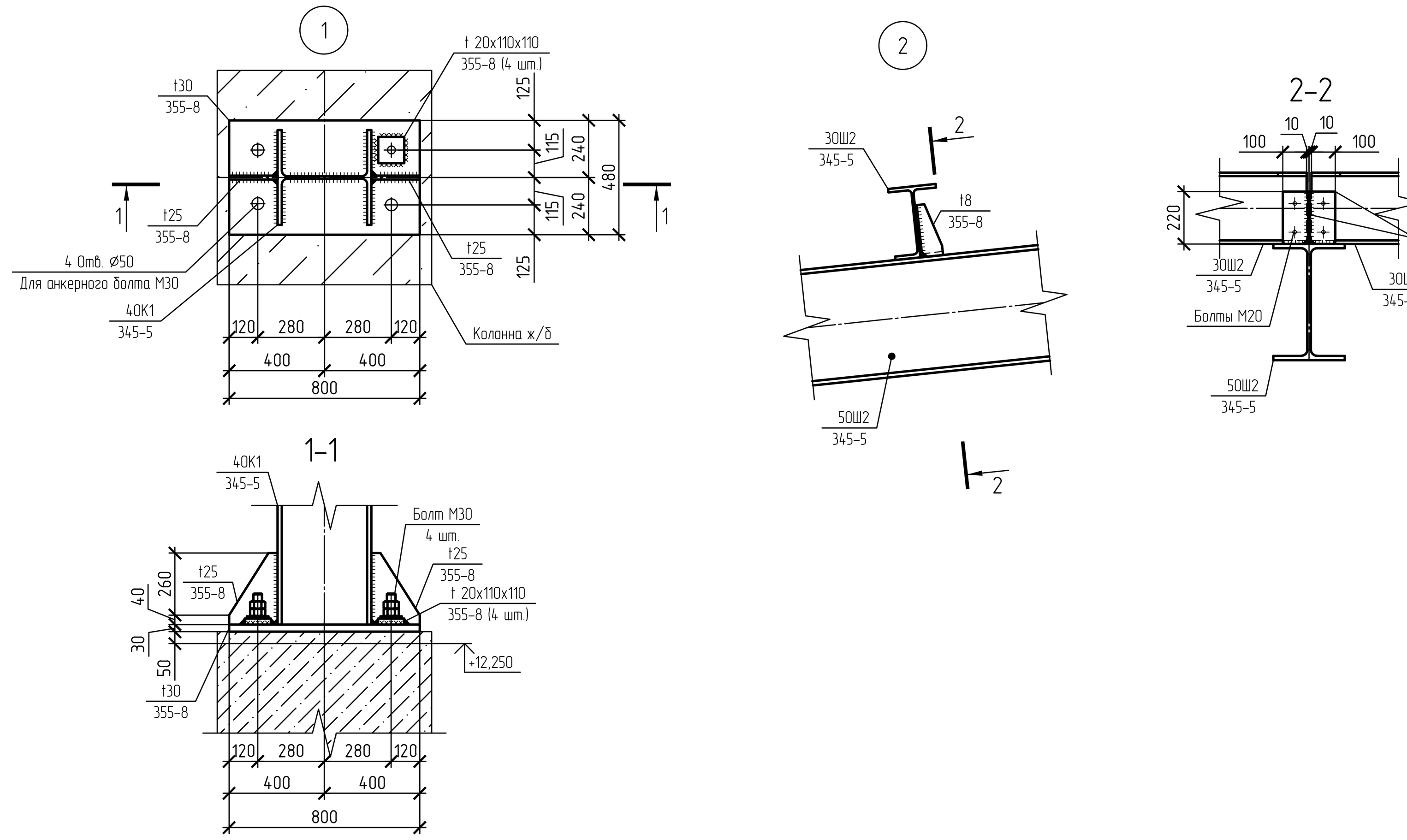

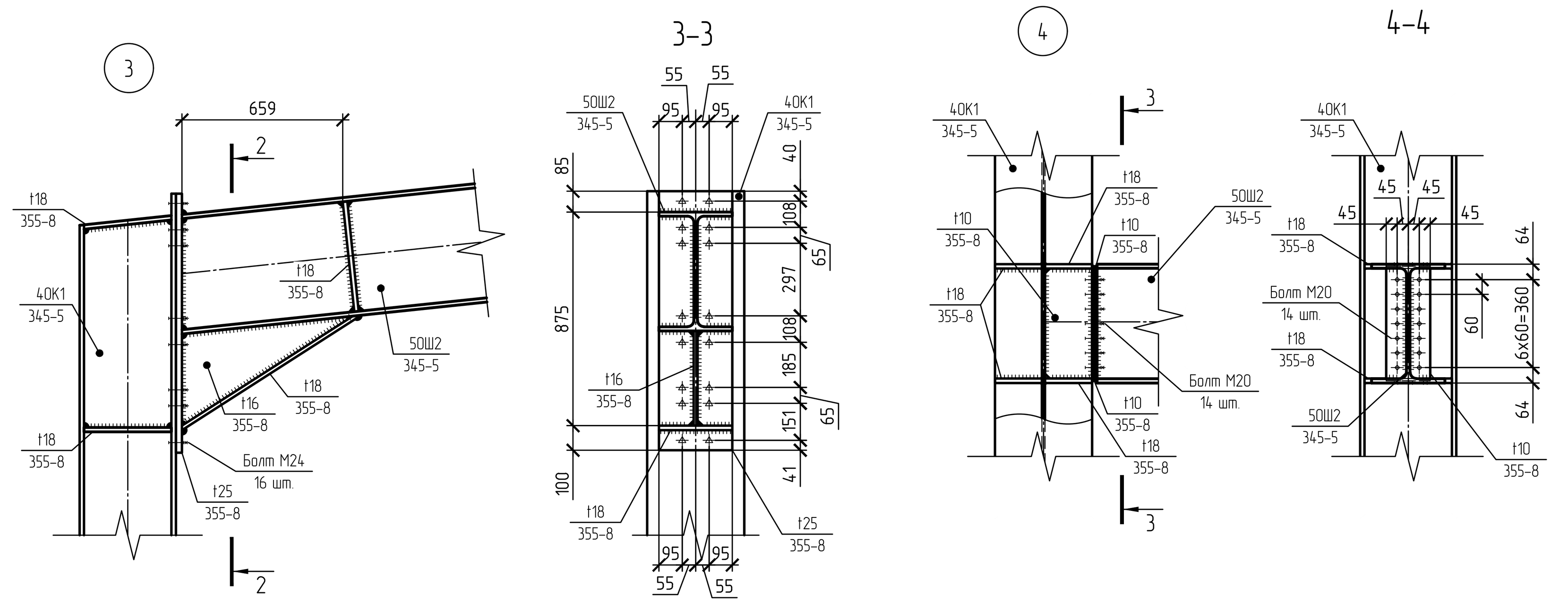

Ведомость элементов каркаса

Марка элемента	Сечние			Усилия для прикрепления			Наименование или марка металла	Примечание
	Эскиз	Поз.	Состав	A*, тс	N, тс	M, тс*м		
К1	I		40К1	2,88	57,65	−13,33	С345−5	
Б1	I		50Ш2	24,01	−4,31	−23,16	С345−5	
Б2	I		30Ш2	2,96	4,72	−	С345−5	
СВ1	□		160х160х6	−	7,56	−	С345−8	
РС1	□		160х160х6	−	2,52	−	С345−8	
М1	I		24М	1,53	0,22	−	С345−5	
М2	I		30М	2,04	1,33	−	С345−5	
М3	I		36М	5,56	−	−	С345−5	
М4	I		36М	8,99	−	−	С345−5	
М5	I		24М	1,39	0,26	−	С345−5	

1. Текстовую часть см. NKNH21002−ПС−ЭБСМ−КР1.1.
2. За относительную отметку 0,000 принята отметка планировки, что соответствует абсолютной отметке 195,500 в Балтийской. системе высот.
3. Данный лист см. совместно с листами 3101−КЖ−0009, 3101−КЖ−0010, 3101−КЖ−0011, 3101−КЖ−0012, 3101−КЖ−0013, 3101−КЖ−0014, 3101−КЖ−0015, 3101−КЖ−0016.

Изм.	Кол. уч.	Лист	№ док.	Подп.	Дата
Разраб.		Бережная			
Рук. гр.		Сидорин			
Гл.спец		Семенов			
Н.контр.					

NKNH21002−ПС−ЭБСМ−КР1.2−3101−КМ−0017

«Строительство производства этилбензола мощностью 350 тыс. тонн в год и производства стирола мощностью 400 тыс. тонн в год», «Строительство производства полистирола мощностью 250 тыс. тонн в год и Строительство общезаводского хозяйства для производства полистирола мощностью 250 тыс. тонн в год и производства этилбензола мощностью 350 тыс. тонн в год и производства стирола мощностью 400 тыс. тонн в год»

Узел приготовления шихты

Стадия	Лист	Листов
П		1

Этажерка. Схема расположения металлических конструкций. Разрезы по оси 1, Б. Узлы 1...4

СИБУР НОВЫЕ РЕСУРСЫ

С

Ведомость свай

Позиция	Абс. отм. верха сваи до срезки, м	Абс. отм. верха сваи после срезки, м	Отн. отм. верха сваи до срезки, м	Отн. отм. верха сваи после срезки, м	Допускаемая нагрузка на сваю, кН			Расчетная нагрузка на сваю, кН		
					На сжатие	На выдергивание	Горизонтальная	На сжатие	На выдергивание	Горизонтальная
1...116	193.100	192.300	–2.400	–3.200	1600	–	80	880	–	60

Спецификация к схеме свайного поля

Поз.	Обозначение	Наименование	Кол-во	Масса ед., кг	Примечание
1...116	ГОСТ 19804–2021	Свая ж.б. забивная С160.40–13у	116	6450	B30W8F300

Спецификация к схеме свайного поля

Поз.	Марка сваи	Расположение свай	Эскиз	Примечание
1...116	С160.40–13у	Крайняя Средняя	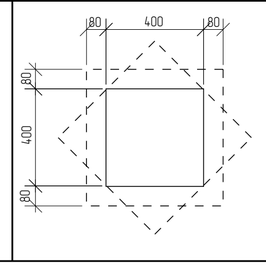	

Схема свайного поля

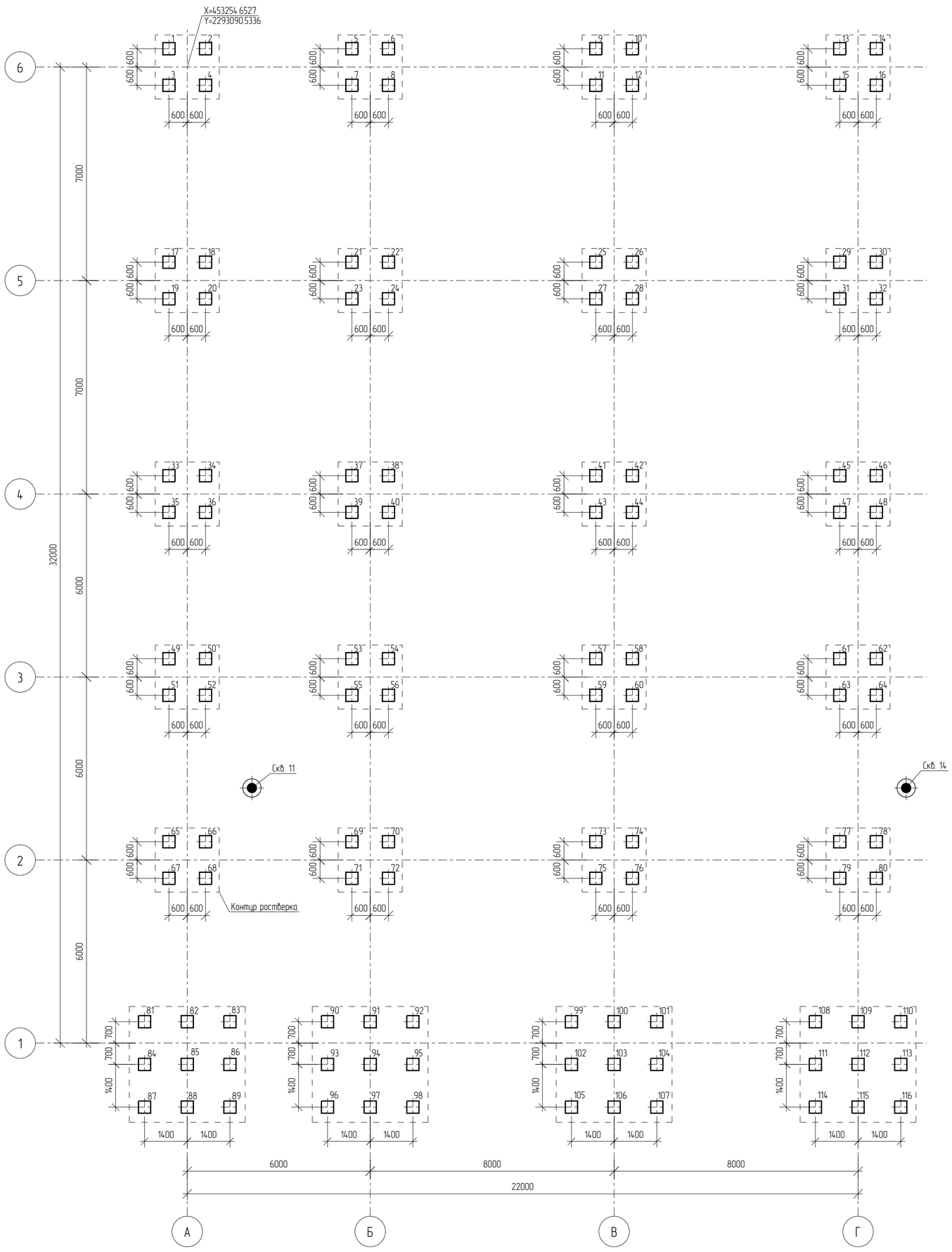

Условные обозначения

– Свая С160.40–13у

– Инженерно-геологическая скважина

Принятые сокращения

абс. – абсолютная
относит. – относительная

Схема сваи С160.40–13у

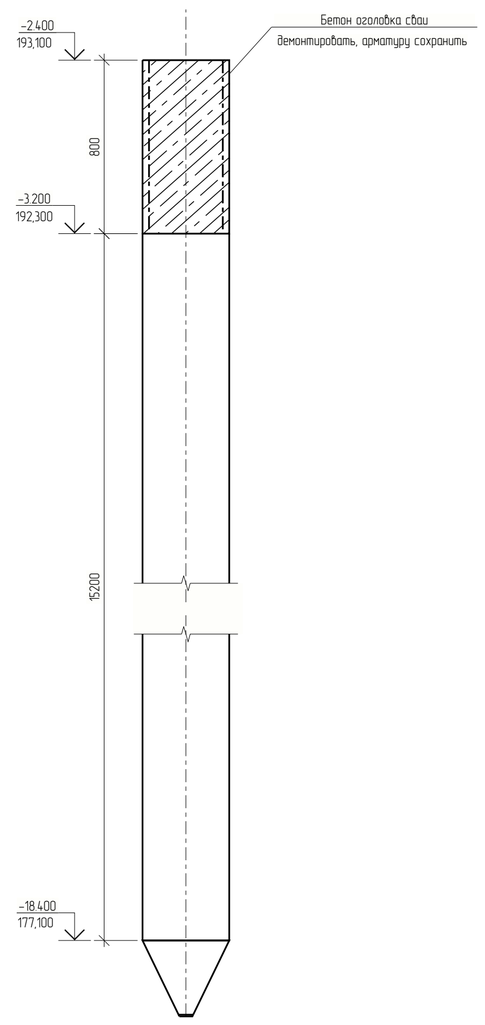

Заделка сваи С160.40–13у в ростверк

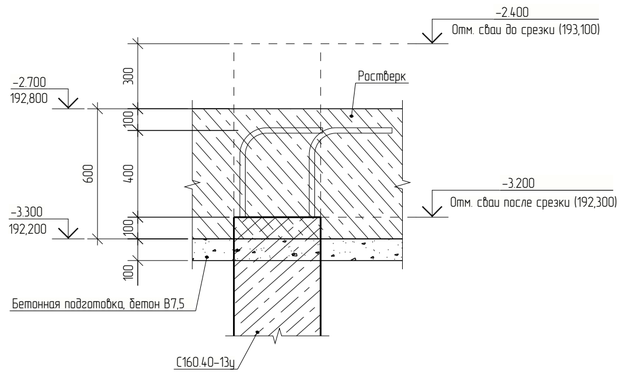

Ситуационный план

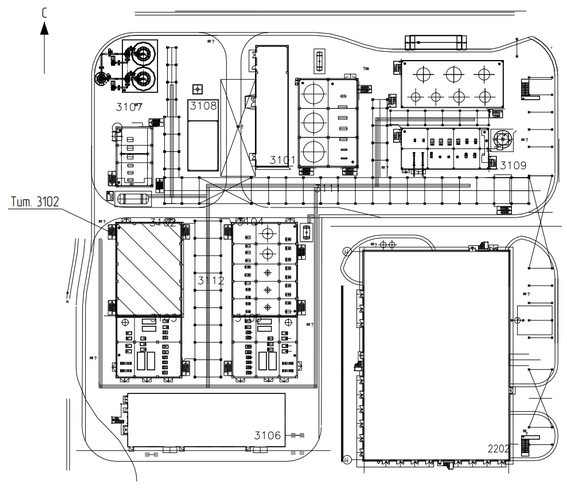

1 Текстовая часть см. NKNH21002–ПС–ЭБСМ–КР1.1.
2 Инженерно-геологический разрез см. 3102–КЖ–0002.
3 За относительную отметку 0,000 принят уровень планировки, что соответствует абсолютной отметке по генплану 195,500.
4 Сопряжение сваи с ростверком – жесткое.
5 Обеспечить заделку голов свай после срубки в ростверк на глубину не менее 100 мм.

Изм.	Кол. Уч.	Лист	№ док.	Подпись	Дата
Разраб.		Кича			
Рук.гр.		Сидорин			
Гл.спец.		Семенов			
Н.контр.					

NKNH21002–ПС–ЭБСМ–КР1.2–3102.3104–КЖ–0001

«Строительства производства этилбензола мощностью 350 тыс. тонн в год и производства стирола мощностью 400 тыс. тонн в год», «Строительства производства полистирола мощностью 250 тыс. тонн в год и Строительства общезаводского хозяйства для производства полистирола мощностью 250 тыс. тонн в год и производства этилбензола мощностью 350 тыс. тонн в год и производства стирола мощностью 400 тыс. тонн в год»

Узел полимеризации №6
Узел полимеризации №7

Стадия	Лист	Листов
П		1

Схема свайного поля

СИБУР НОВЫЕ РЕСУРСЫ

Взам. инв. №	
Подп. и дата	
Инв. № подл.	00054763

NKNH21002–ПС–ЭБСМ–КР1.2–3102.3104–КЖ–0001_0_0_RU.pdf

Формат А1

Инженерно-геологический разрез по скважинам СКВ 11, СКВ 14

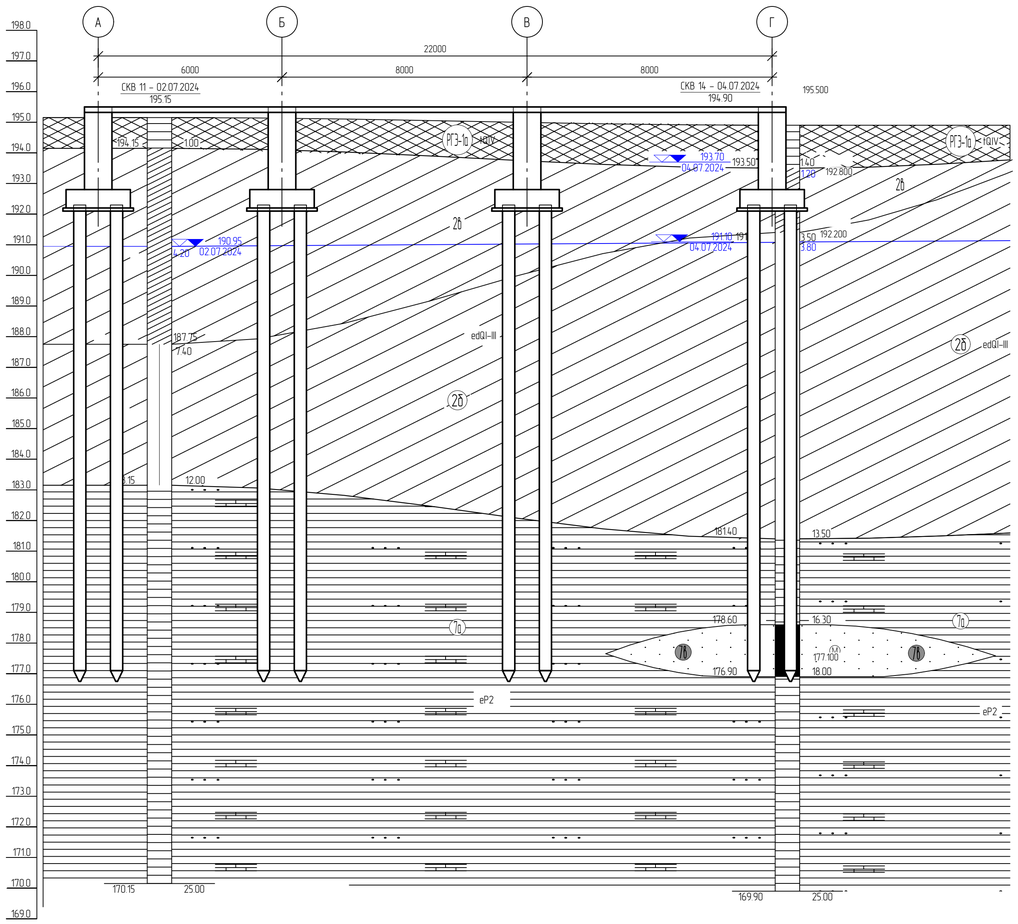

М 1:100 по горизонтали
М 1:100 по вертикали

Наименование и N выработки	СКВ 11		СКВ 14
Абс. отм. устья, м	195.2		194.9
Дата бурения	02.07.2024		04.07.2024
Расстояние, м		20.5	

Условные обозначения

Буровая скважина

СКВ 25 - 19/07/2023 / 97.96 — в числителе – номер скважины, дата окончания бурения; в знаменателе – абс. отметка устья скважины, м

93.96 / 4.00 — слева – абс. отметка подошвы слоя, м; справа – мощность слоя, м

82.96 / 15.00 — слева – абс. отметка забоя скважины, м; справа – мощность слоя, м

96.38 (3.00) / 15.12.2023 — Уровень грунтовых вод: в числителе – абсолютная отметка уровня грунтовых вод, м; в знаменателе – дата замера

Обозначение состояния грунта	Консистенция глинистых грунтов		Степень влажности песчаных грунтов
	глина и суглинок	супесь	
	твердая	твердая	малой степени водонасыщения
	полутвердая	—	—
	тугопластичная		—
	мягкопластичная	пластичная	средней степени водонасыщения
	текучепластичная	—	—
	текучая	текучая	насыщенные водой

Стратиграфическая граница

Литологическая граница

Граница уровня подземных вод

1—1 Линия инженерно-геологического разреза

СКВ.1 / 11.00 — Инженерно-геологическая скважина: в числителе – ее номер, в знаменателе – глубина, м

Принятые сокращения

абс. – абсолютная
относит. – относительная

Нормативные характеристики физико-механических свойств грунтов

Номер ИГЭ, РГЭ	Условное обозначение	Характеристика грунтов	Плотность, г/см³	Удельное сцепление, кПа	Угол внутреннего трения, °	Модуль деформации, МПа
			ρ	C	φ	E
РГЭ-1а		Насыпной грунт- суглинок тяжелый пылеватый, глина легкая пылеватая с прослоями песка мелкого, с примесью органического вещества полутвердые, тугопластичные, IQIV	1.94	36	23	12.1
Слой-1		Почвенно-растительный слой, solQIV	-	-	-	-
ИГЭ-2б		Суглинок тяжелый пылеватый тугопластичный, с примесью органического вещества, edQI-III	1.95	28	20	7.5
ИГЭ-2б		Суглинок тяжелый пылеватый мягкопластичный, edQI-III	1.92	21	18	5.2
ИГЭ-5а		Глина легкая пылеватая полутвердая, с примесью органического вещества, edQI-III	1.92	49	19	15.5
ИГЭ-7а		Глина легкая пылеватая полутвердая (аргиллит бывертелый, с прослоями песка (бывертелый песчаник), с редкими прослоями щебня известняка, ePZ	1.93	55	18	17.7
ИГЭ-7б		Песок мелкий, средней крупности водонасыщенный, средней степени водонасыщения, средней плотности (песчаник бывертелый), ePZ	1.98	2	33	24.1
ИГЭ-7б.1		Суглинок тяжелый песчанистый полутвердый (песчаник бывертелый), ePZ	1.95	34	22	31.5
ИГЭ-7б.4		Щебенистый грунт очень прочный, водонасыщенный, слабовыветрелый (щебень известняка, аргиллита), ePZ	2.13	11	37	28.7

1 Текстовая часть см. NKNH21002-ПС-ЭБСМ-КР11.
2 Данный лист см. совместно с 3102-КЖ-0001.

Изм.	Кол.уч.	Лист	№док.	Подпись	Дата
Разраб.		Кича			
Гл. спец.		Сидорин			
Рук. гр.		Семенов			
Н.контр.					

NKNH21002-ПС-ЭБСМ-КР1.2-3102.3104-КЖ-0002

«Строительство производства этиленового мощностью 350 тыс. тонн в год и производства стирола мощностью 400 тыс. тонн в год». «Строительство производства полистирола мощностью 250 тыс. тонн в год и строительство общезаводского хозяйства для производства полистирола мощностью 250 тыс. тонн в год и производства этиленового мощностью 350 тыс. тонн в год и производства стирола мощностью 400 тыс. тонн в год»

Узел полимеризации №6
Узел дегазации №6

Стадия	Лист	Листов
П		1

Инженерно-геологический разрез по скважинам СКВ 11, СКВ 14

СИБУР НОВЫЕ РЕСУРСЫ

Формат А1

Взам. инв. №	
Подп. и дата	
Инв. № подл.	00054763

Схема расположения ростверков

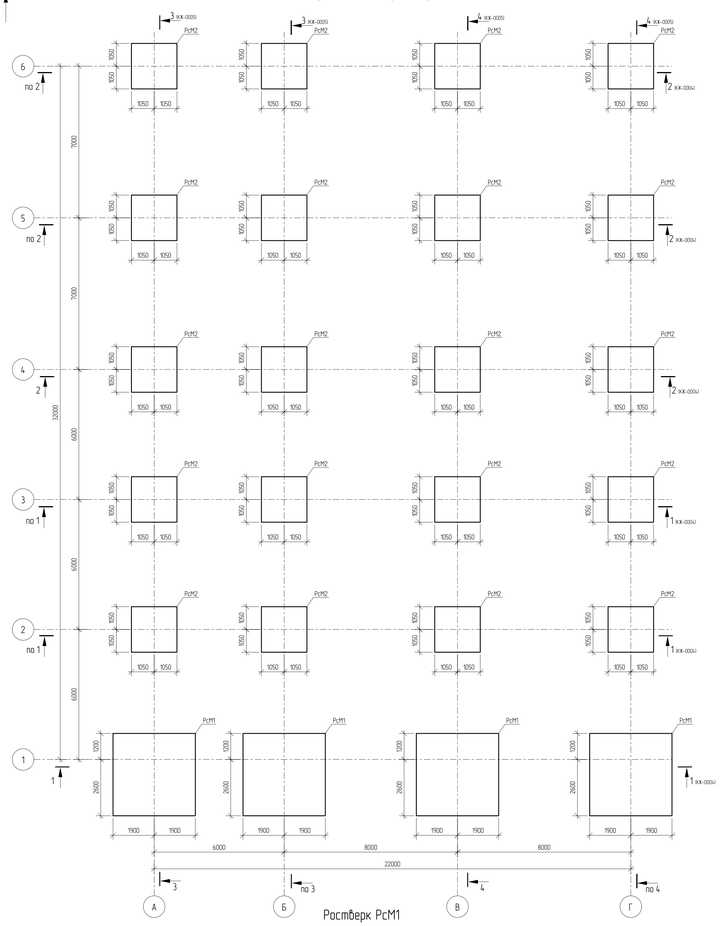

Схема рсположения плиты пола на отм. 0,000

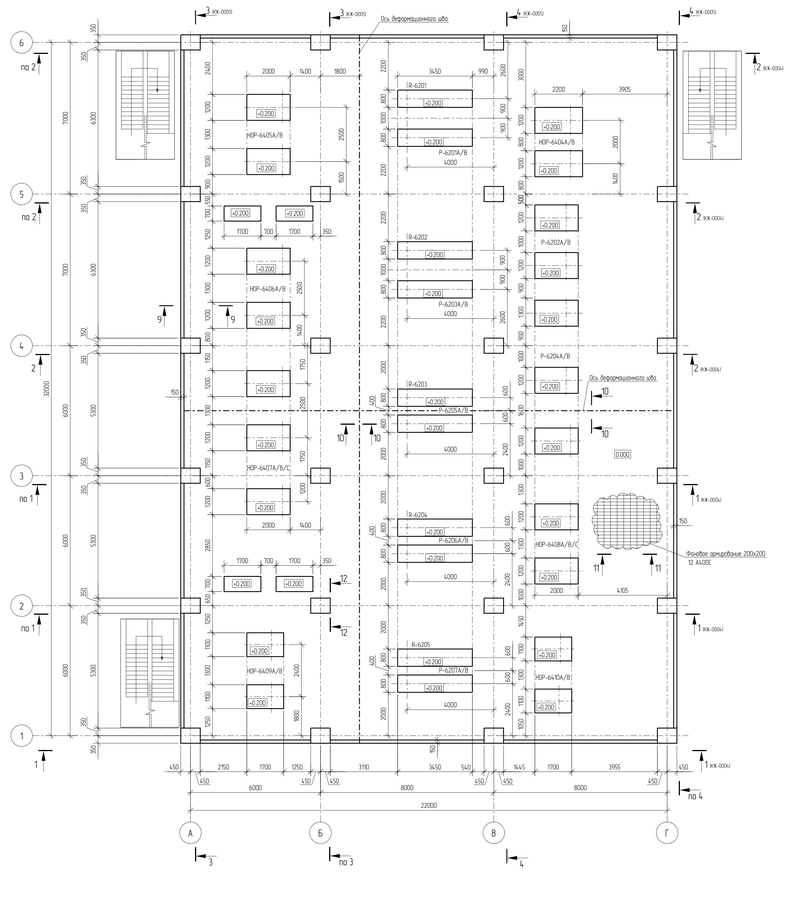

Спецификация к схеме расположения

Поз.	Обозначение	Наименование	Кол.	Масса ед. кг	Примечание
		Плиты монолитные			
ПМ1		Плита пола монолитная ПМ1	1		
ПМ2		Плита пола монолитная ПМ2	1		
ПМ3		Плита пола монолитная ПМ3	1		
ПМ4		Плита пола монолитная ПМ4	1		
ПМ5		Плита пола монолитная ПМ5	1		
		Ростверки монолитные			
РсМ1		Ростверк монолитный РсМ1	4		
РсМ2		Ростверк монолитный РсМ2	20		

9 – 9
Опалубка

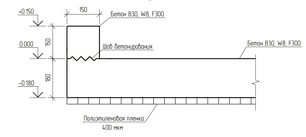

9-9
Армирование

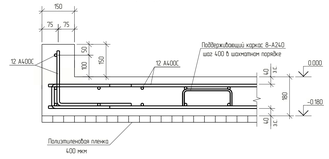

10-10

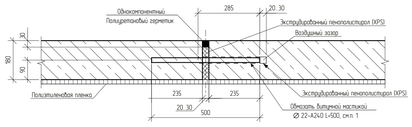

11-11

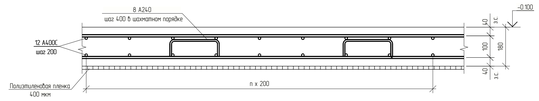

12-12

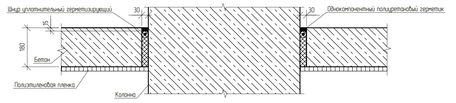

6 – 6
Фрагмент устройства выпусков из фундаментной плиты

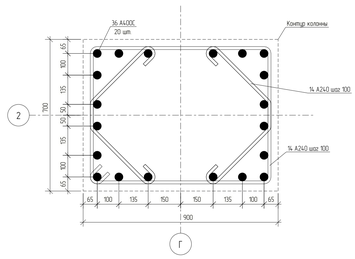

Ростверк РсМ1

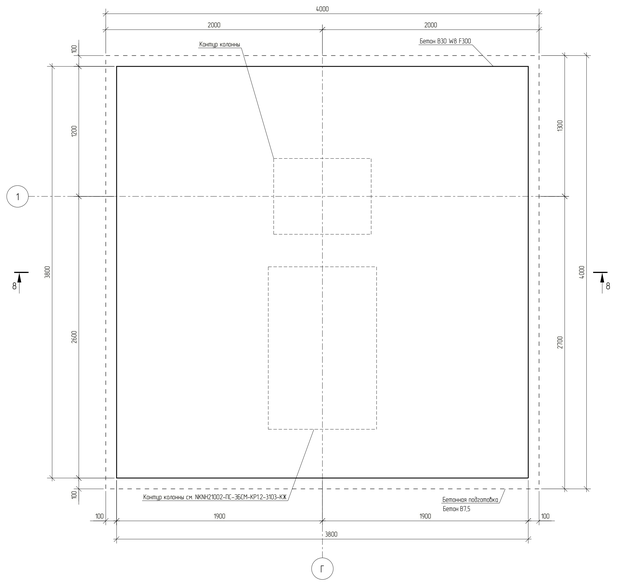

Ростверк РсМ2

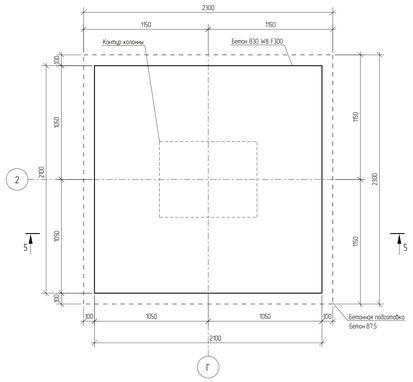

5-5
Армирование

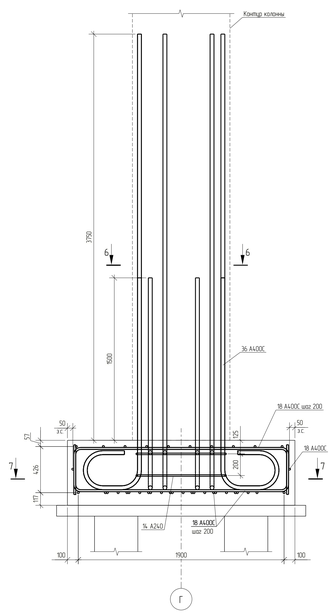

7 – 7
Схема расположения дополнительного армирования

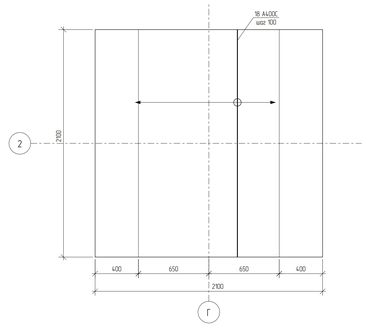

8-8
Опалубка

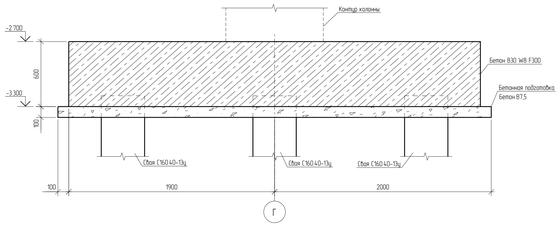

5-5
Опалубка

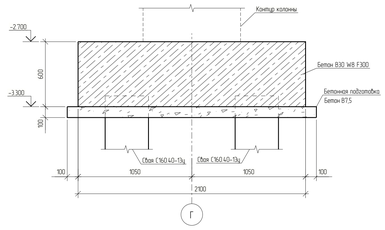

1 Текстовая часть см. NKNH21002-ПС-ЭБСМ-КР11
2 За относительную отм. 0,000 принята отметка планировки, что соответствует абсолютной отметке 195,500 в Балтийской системе высот.
3 Данный лист смотреть совместно с листами 3102-КЖ-0001, 3102-КЖ-0002
4 Толщина защитного слоя бетона для рабочей арматуры должна быть не менее 40 мм

Изм.	Кол. Уч.	Лист	№ док.	Подпись	Дата
Разраб.		Кана			
Рук.гр.		Сабаран			
Гл.спец.		Семенов			
Нконтр.					

NKNH21002-ПС-ЭБСМ-КР12-3102.3104-КЖ-0003

«Строительство производства эпилепсного мощностью 150 тыс. тонн в год и производство стирола мощностью 400 тыс. тонн в год», «Строительство производства полистирола мощностью 250 тыс. тонн в год и Строительство общегородского хозяйства для производства полистирола мощностью 250 тыс. тонн в год и производство эпилепсного мощностью 150 тыс. тонн в год и производство стирола мощностью 400 тыс. тонн в год»

Узел полимеризации №6
Узел полимеризации №7

Стадия	Лист	Листов
П		1

Схема расположения ростверков
Схема расположения плиты пола на отм. 0,000

СИБУР
НОВЫЕ ПРОМЫ

NKNH21002-ПС-ЭБСМ-КР12-3102.3104-КЖ-0003_0_0_R0.pdf

Формат А0

Tekla Structures

Инв. № подл. 00054763 | Подп. и дата | Взам. инв. №

С

Схема расположения элементов монолитного каркаса в осях А – Г / 1 –6 на отм. +8.000

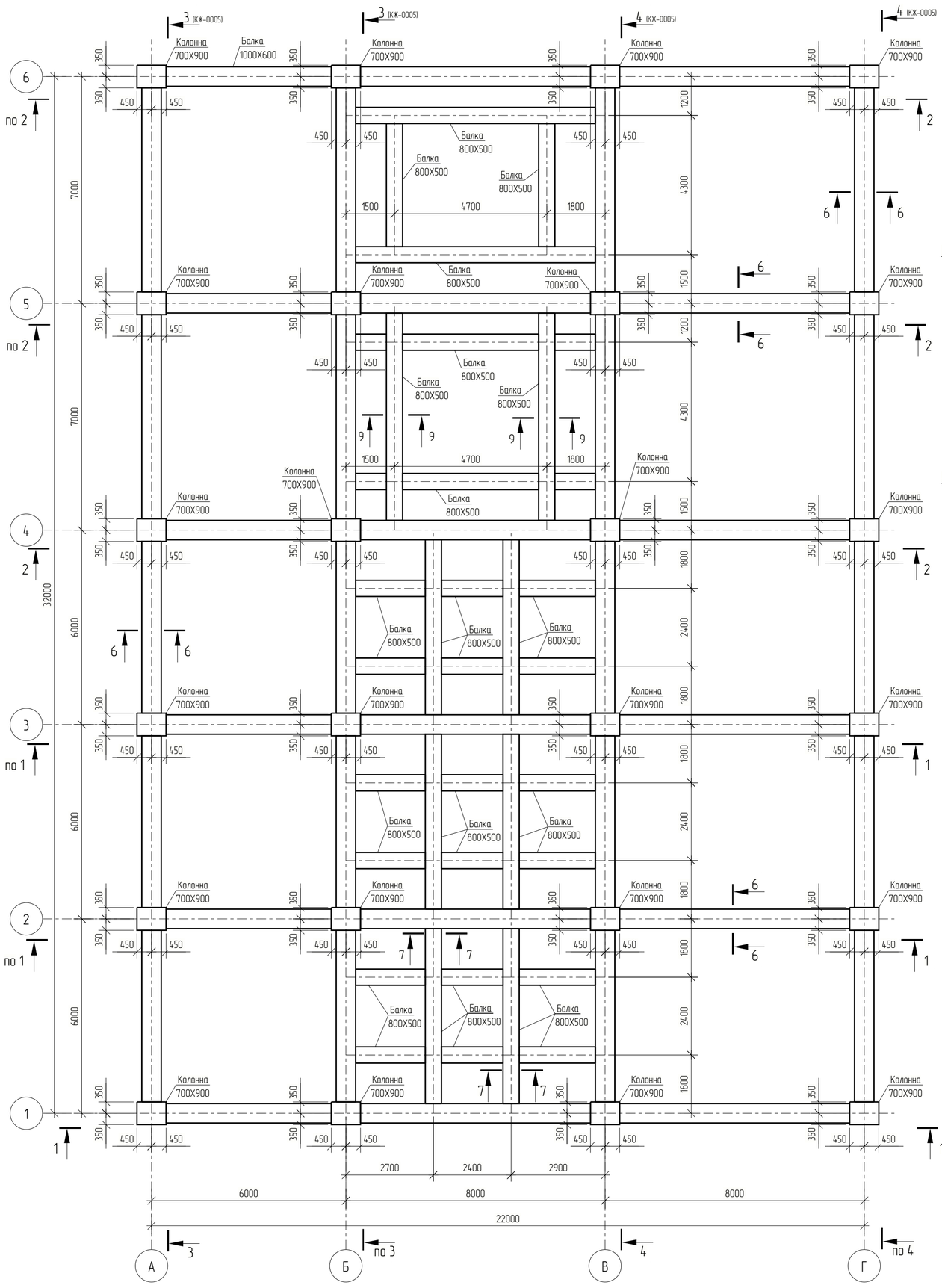

Разрез 1 – 1

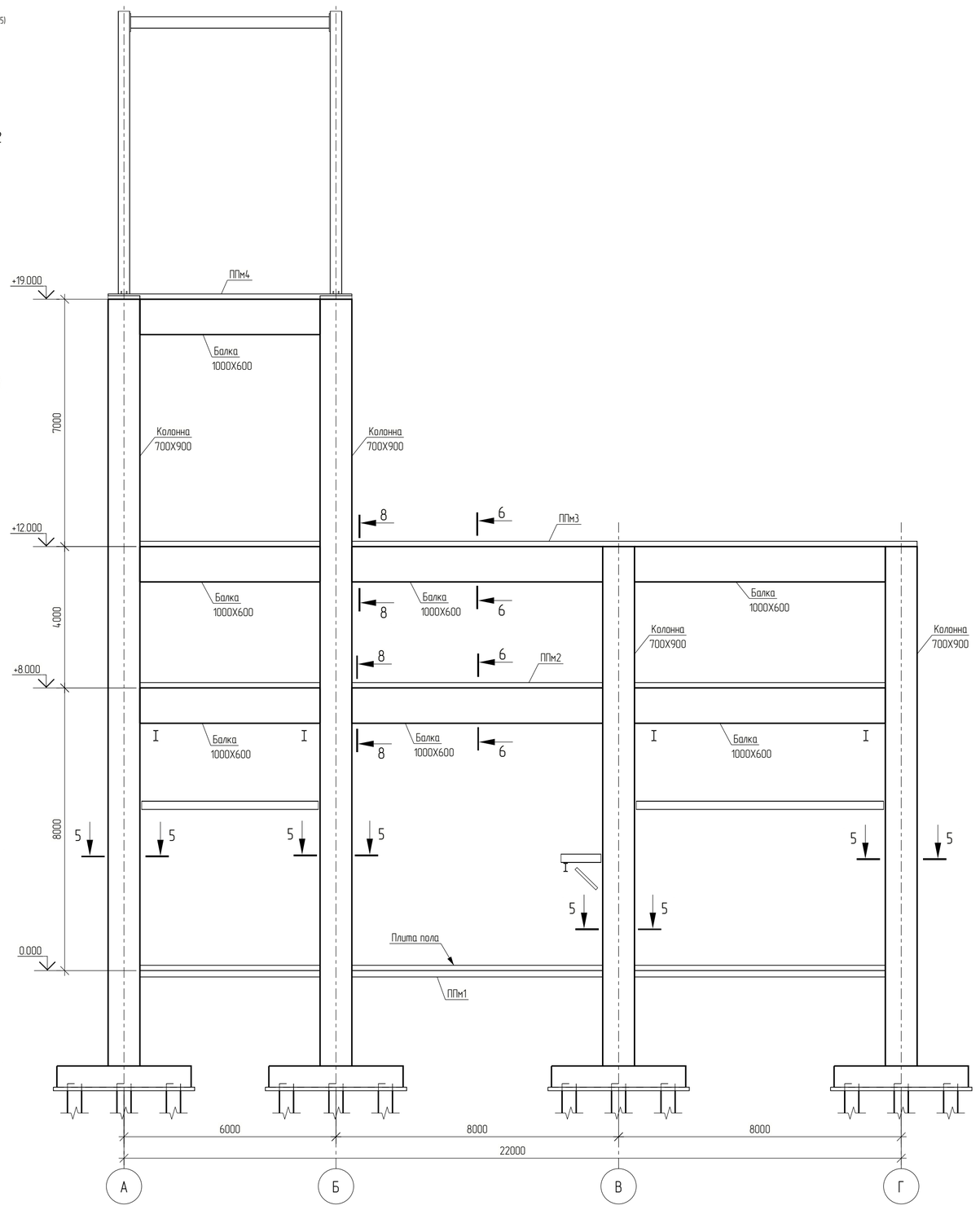

5 – 5

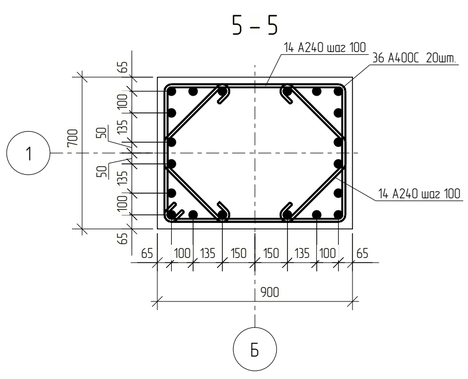

6 – 6

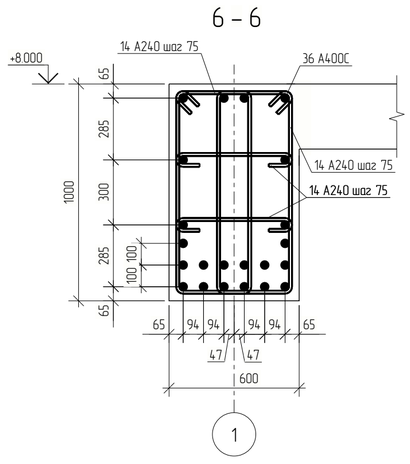

Разрез 2 – 2

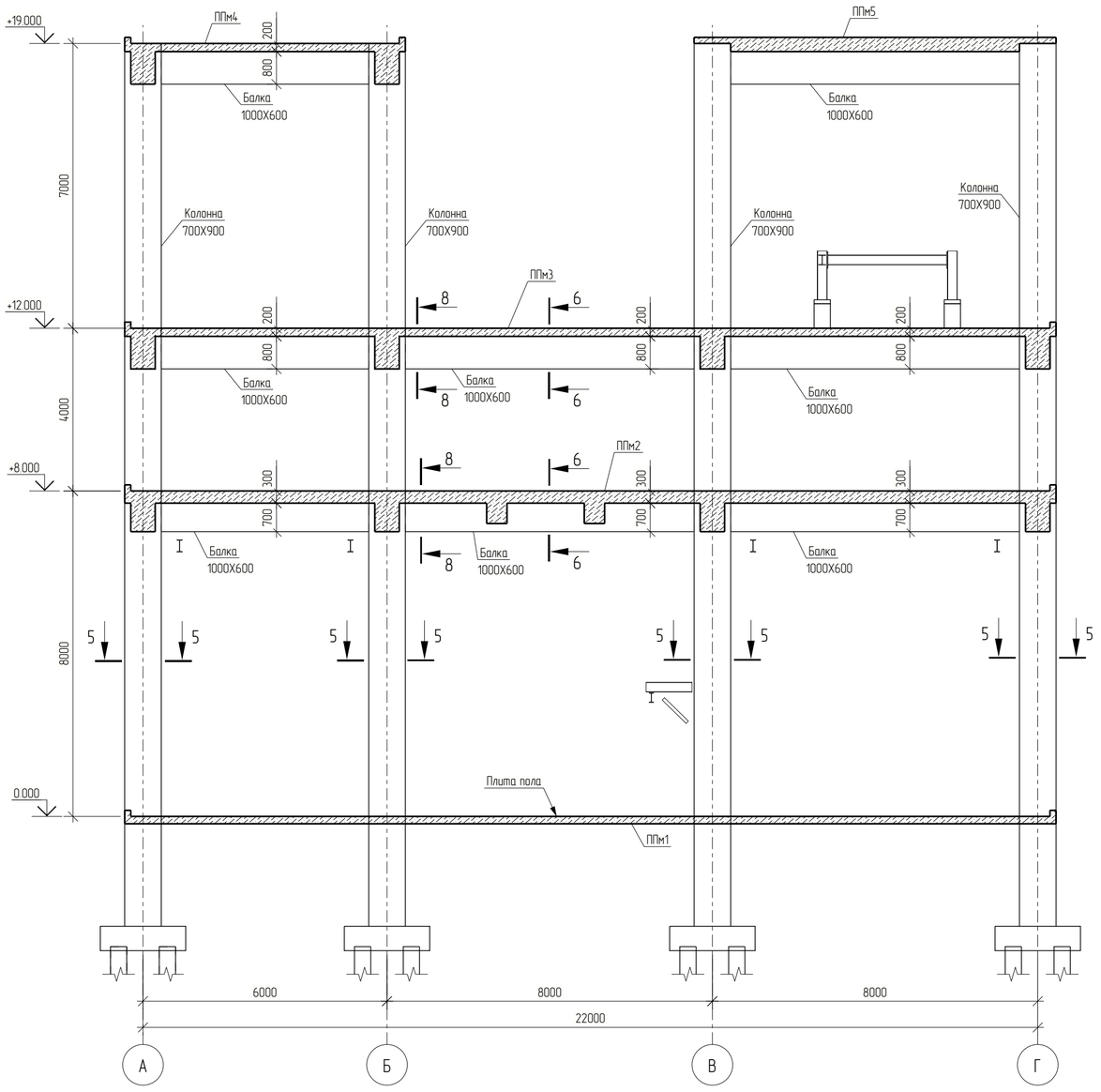

7 – 7

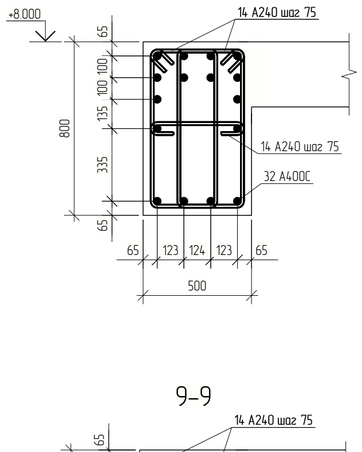

8–8

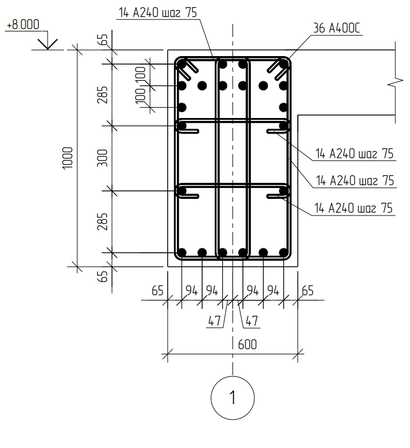

9–9

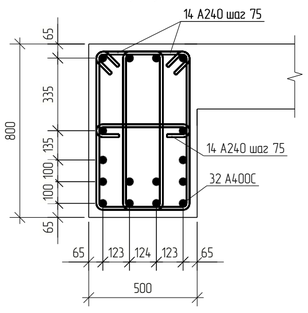

1 Текстовая часть см. NKNH21002-ПС-ЭБСМ-КР1.1.
2 За относительную отметку 0,000 принят уровень планировки, что соответствует абсолютной отметке по генплану 195,500.

						NKNH21002-ПС-ЭБСМ-КР1.2-3102.3104-КЖ-0004	
						«Строительство производства этилбензола мощностью 350 тыс. тонн в год и производства стирола мощностью 400 тыс. тонн в год», «Строительство производства полистирола мощностью 250 тыс. тонн в год и Строительство общезаводского хозяйства для производства полистирола мощностью 250 тыс. тонн в год и производства этилбензола мощностью 350 тыс. тонн в год и производства стирола мощностью 400 тыс. тонн в год»	
Изм.	Кол. Уч.	Лист	№ док.	Подпись	Дата		
Разраб.		Кича				Узел полимеризации №6 Узел полимеризации №7	Стадия: П; Лист: ; Листов: 1
Рук.гр.		Сидорин					
Гл.спец.		Семенов					
Н.контр.						Схема расположения элементов монолитного каркаса в осях А – Г / 1 –6 на отм. +8.000. Разрезы 1-1, 2-2	СИБУР НОВЫЕ РЕСУРСЫ

Взам. инв. №
Подп. и дата
Инв. № подл. 00054763

Tekla Structures

NKNH21002-ПС-ЭБСМ-КР1.2-3102.3104-КЖ-0004_0_0_RU.pdf

Формат А1

Разрез 3 – 3

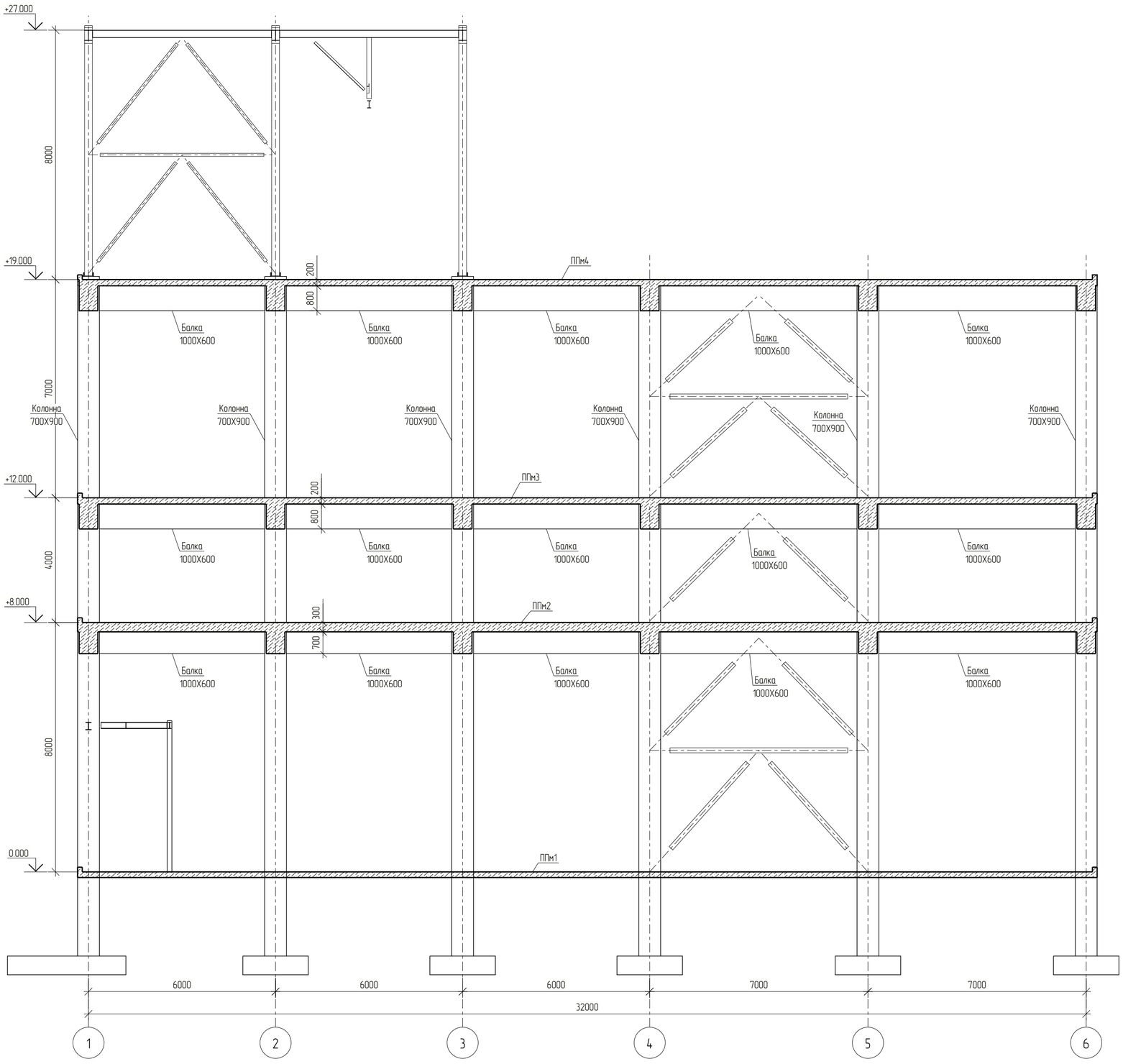

Разрез 4 – 4

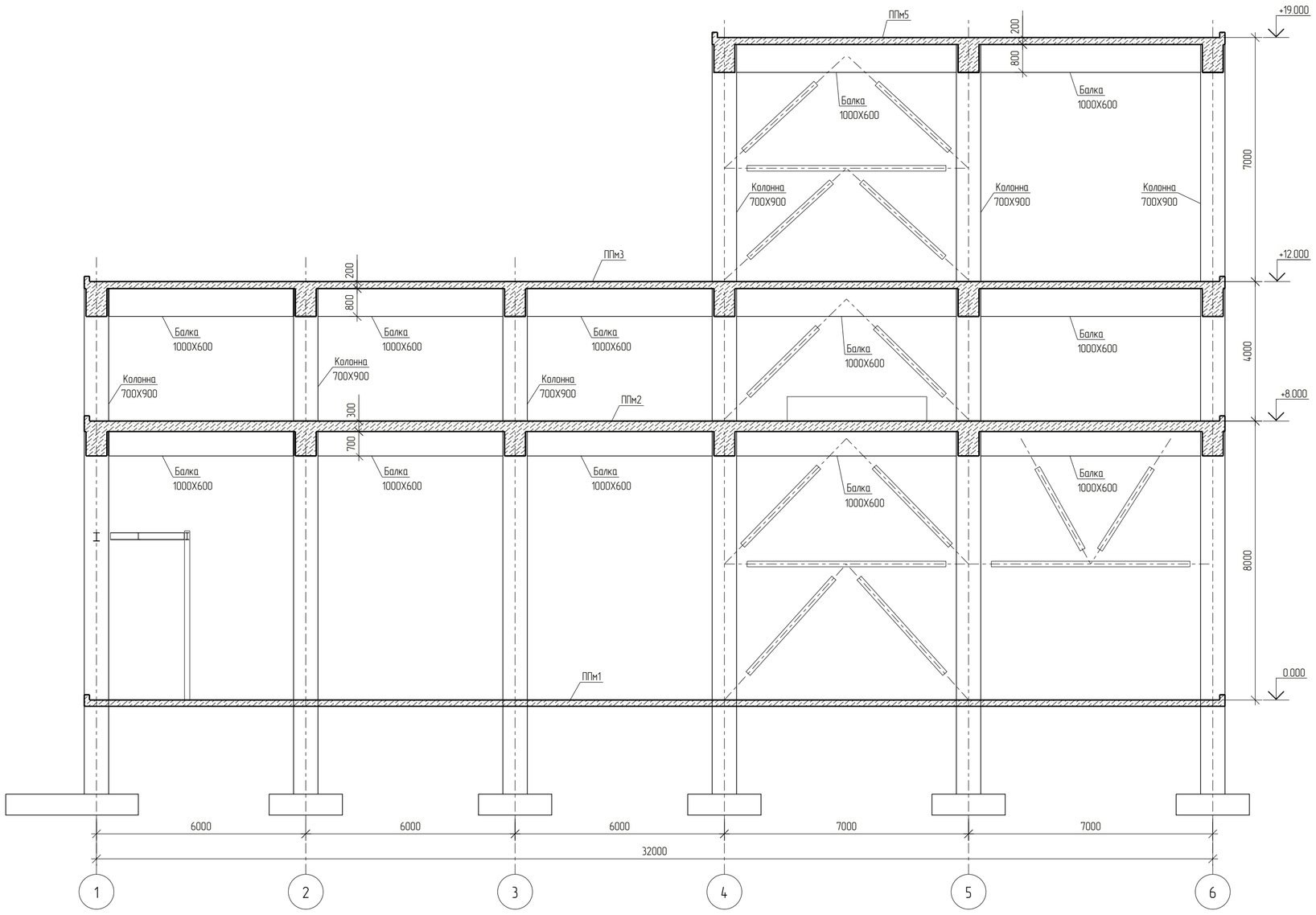

1 Текстовая часть см. NKNH21002-ПС-ЭБСМ-КР1.1.
2 Инженерно-геологический разрез см. 3102-КЖ-0002.
3 За относительную отметку 0,000 принят уровень планировки, что соответствует абсолютной отметке по генплану 195,500.

						NKNH21002-ПС-ЭБСМ-КР1.2-3102.3104-КЖ-0005
						«Строительство производства этилбензола мощностью 350 тыс. тонн в год и производства стирола мощностью 400 тыс. тонн в год», «Строительство производства полистирола мощностью 250 тыс. тонн в год и Строительство офицезаводского хозяйства для производства полистирола мощностью 250 тыс. тонн в год и производства этилбензола мощностью 350 тыс. тонн в год и производства стирола мощностью 400 тыс. тонн в год»
Изм.	Кол. Уч	Лист	№ док.	Подпись	Дата	
Разраб.		Кича				Узел полимеризации №6 Узел полимеризации №7
Рук.гр.		Сидорин				
Гл.спец.		Семенов				
Н.контр.						Разрезы 3-3, 4-4

Стадия	Лист	Листов
П		1

СИБУР НОВЫЕ РЕСУРСЫ

Взам. инв. №	
Подп. и дата	
Инв. № подл.	00054763

NKNH21002-ПС-ЭБСМ-КР1.2-3102.3104-КЖ-0005_0_0_RU.pdf

Формат А1

С

Схема расположения элементов монолитного каркаса в осях А – Г / 1 – 6 на отм. +12.000

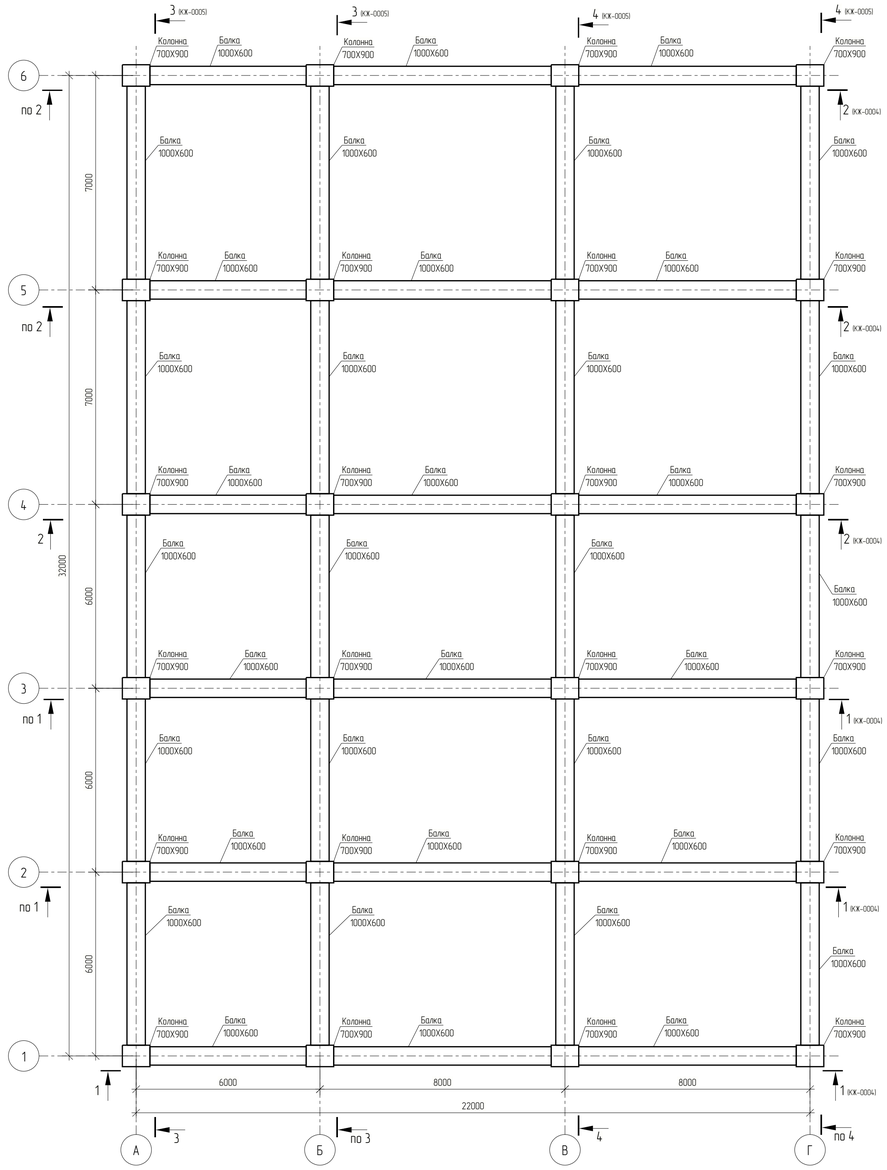

Схема расположения элементов монолитного каркаса в осях А – Г / 1 – 6 на отм. +19.000

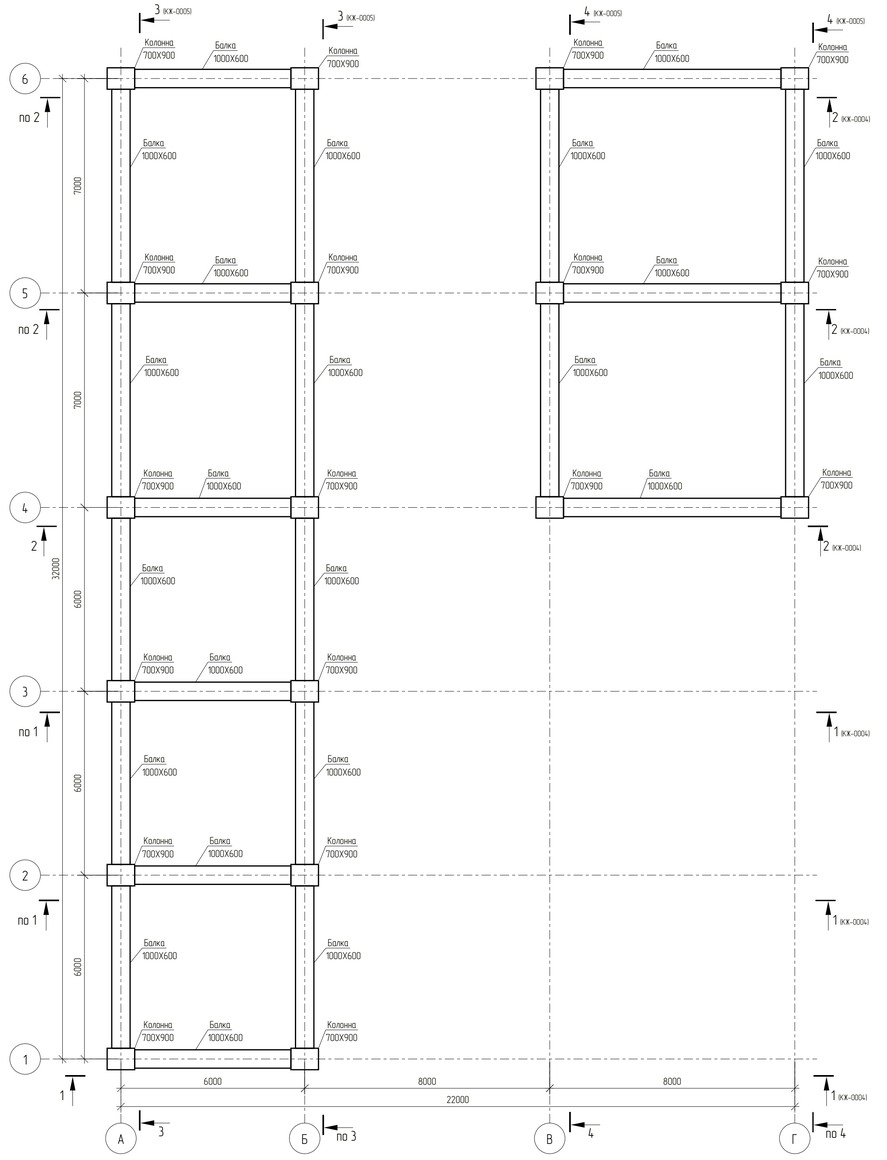

1 Текстовая часть см. NKNH21002-ПС-ЭБСМ-КР1.1
2 За относительную отметку 0,000 принят уровень планировки, что соответствует абсолютной отметке по генплану 195,500

							NKNH21002-ПС-ЭБСМ-КР1.2-3102.3104-КЖ-0006
							«Строительство производства этилбензола мощностью 350 тыс. тонн в год и производства стирола мощностью 400 тыс. тонн в год». «Строительство производства полистирола мощностью 250 тыс. тонн в год и Строительство общехозяйственного хозяйства для производства полистирола мощностью 250 тыс. тонн в год и производства этилбензола мощностью 350 тыс. тонн в год и производства стирола мощностью 400 тыс. тонн в год»
Изм.	Кол. Уч.	Лист	№ док.	Подпись	Дата		
Разраб.		Кича				Узел полимеризации №6 Узел полимеризации №7	Стадия: П; Лист: ; Листов: 1
Рук.гр.		Сидорин					
Гл.спец.		Семенов					
Н.контр.						Схема расположения элементов монолитного каркаса в осях А – Г / 1 – 6 на отм. +12.000, +19.000	СИБУР НОВЫЕ РЕСУРСЫ

NKNH21002-ПС-ЭБСМ-КР12-3102.3104-КЖ-0006_0_0_RU.pdf

Формат А1

Взам. инв. №

Подп. и дата

Инв. № подл. 00054763

Схема расположения монолитной плиты ППм2 на отм. +8.000

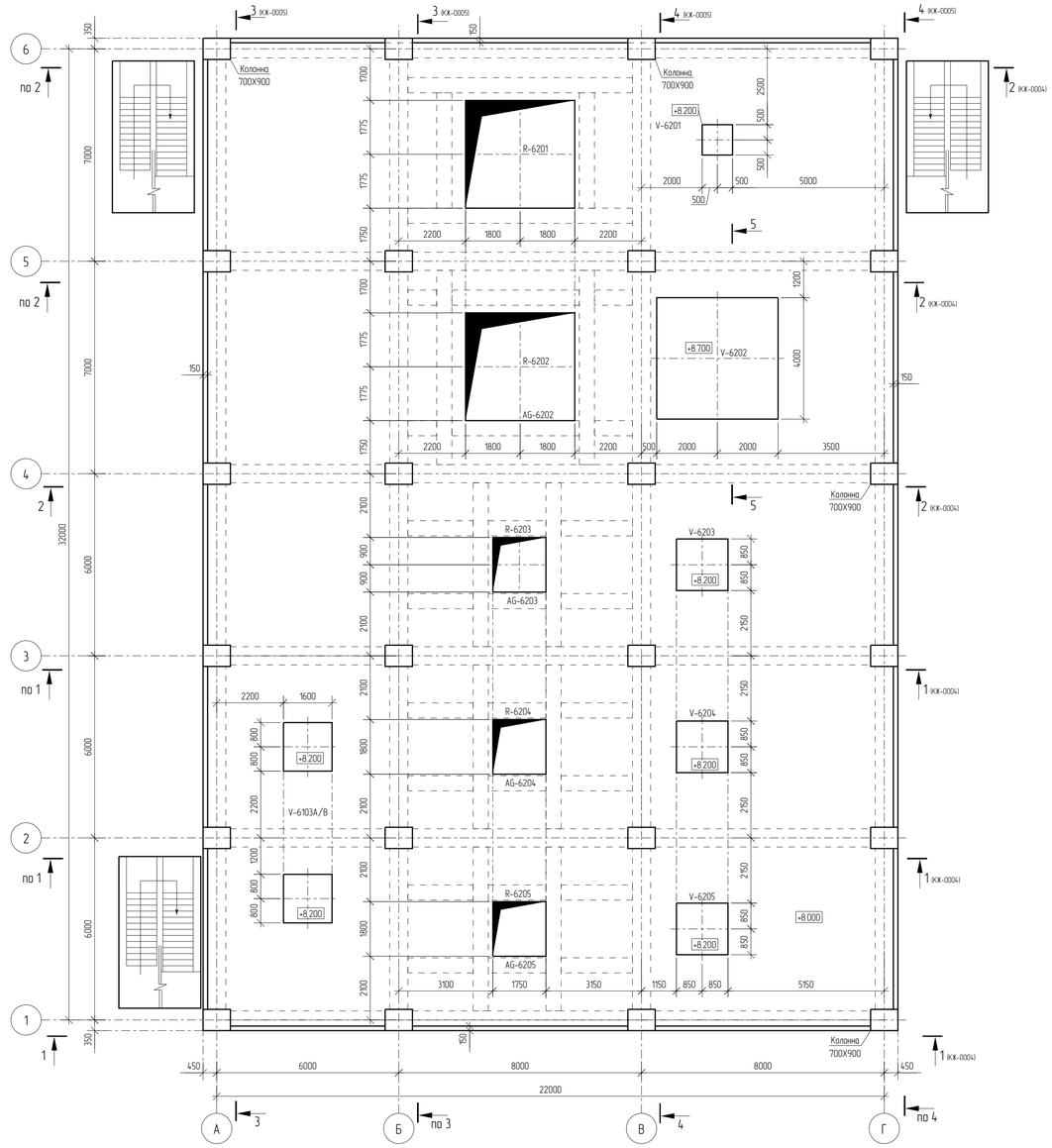

Схема расположения монолитной плиты ППм3 на отм. +12.000

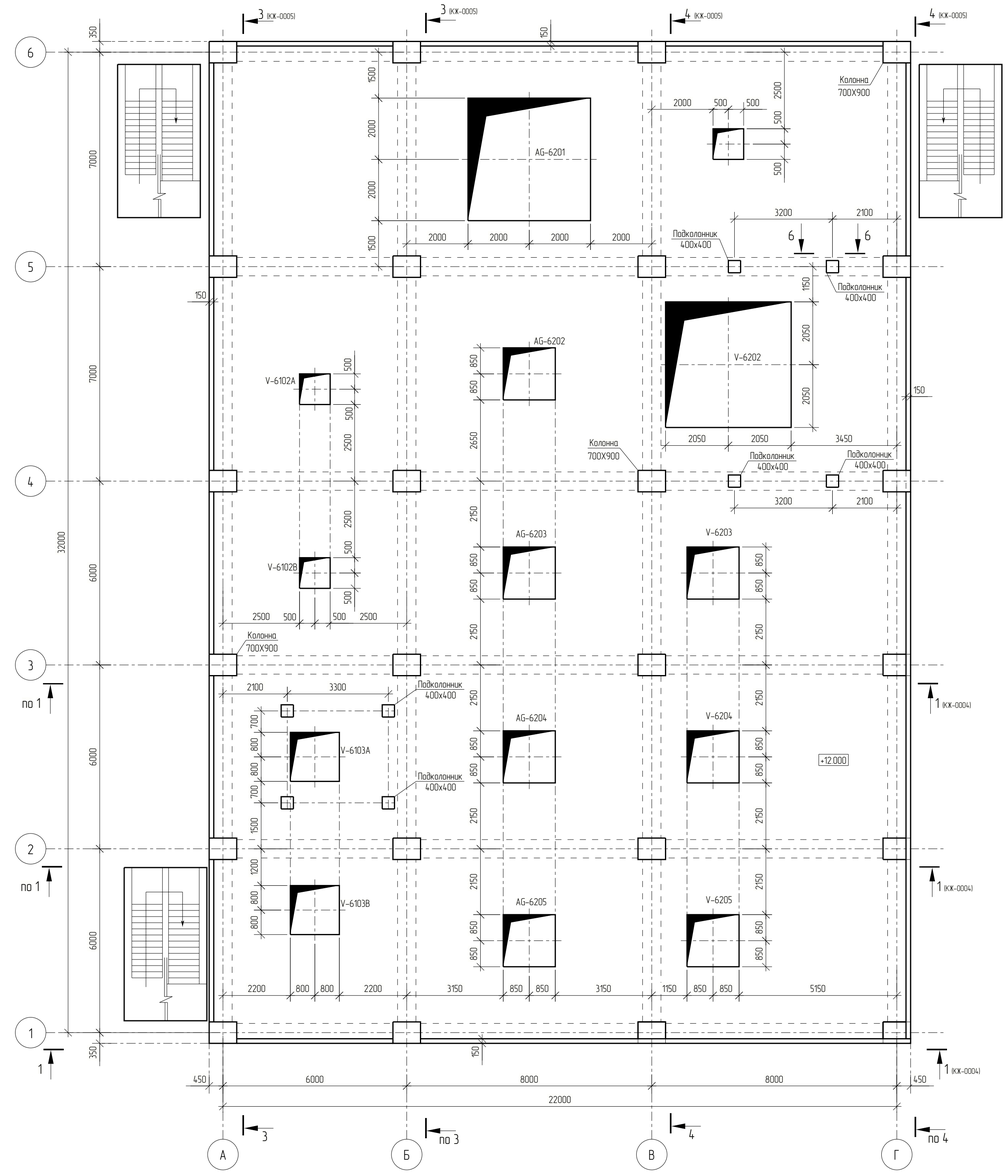

5 – 5

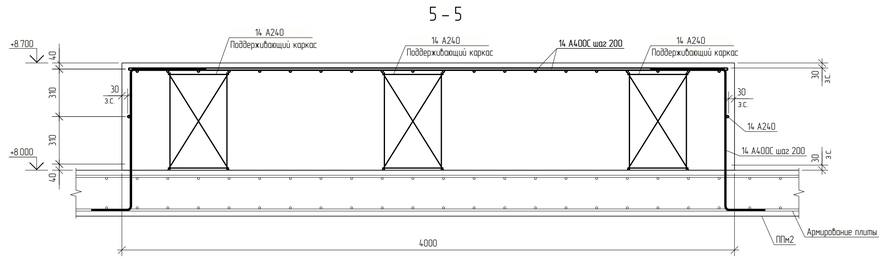

6 – 6

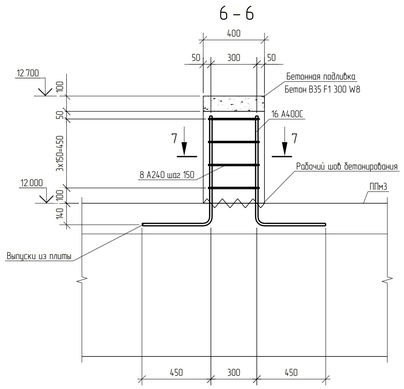

7 – 7

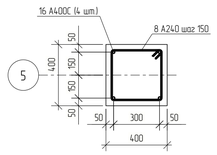

1 Текстовая часть см. NKNH21002-ПС-ЭБСМ-КР1.1.
2 За относительную отметку 0.000 принят уровень планировки, что соответствует абсолютной отметке по генплану 195.500.

							NKNH21002-ПС-ЭБСМ-КР1.2-3102.3104-КЖ-0007	
							«Строительство производства этилбензола мощностью 350 тыс. тонн в год и производства стирола мощностью 400 тыс. тонн в год», «Строительство производства полистирола мощностью 250 тыс. тонн в год и Строительство общезаводского хозяйства для производства полистирола мощностью 250 тыс. тонн в год и производства этилбензола мощностью 350 тыс. тонн в год и производства стирола мощностью 400 тыс. тонн в год»	
Изм.	Кол. Уч.	Лист	№ док.	Подпись	Дата			
Разраб.		Кича				Узел полимеризации №6 Узел полимеризации №7	Стадия: П	Лист:	Листов: 1
Рук.гр.		Сидорин							
Гл.спец.		Семенов							
Н.контр.						Схема расположения монолитной плиты ППм2, ППм3 на отм. +8.000, 12.000	СИБУР НОВЫЕ РЕСУРСЫ	

Инв. № подл. 00054763 | Подп. и дата | Взам. инв. №

NKNH21002-ПС-ЭБСМ-КР1.2-3102.3104-КЖ-0007_0_0_RU.pdf

Формат А1

С

Схема расположения монолитный плиты пола ППм4 на отм. +19.000

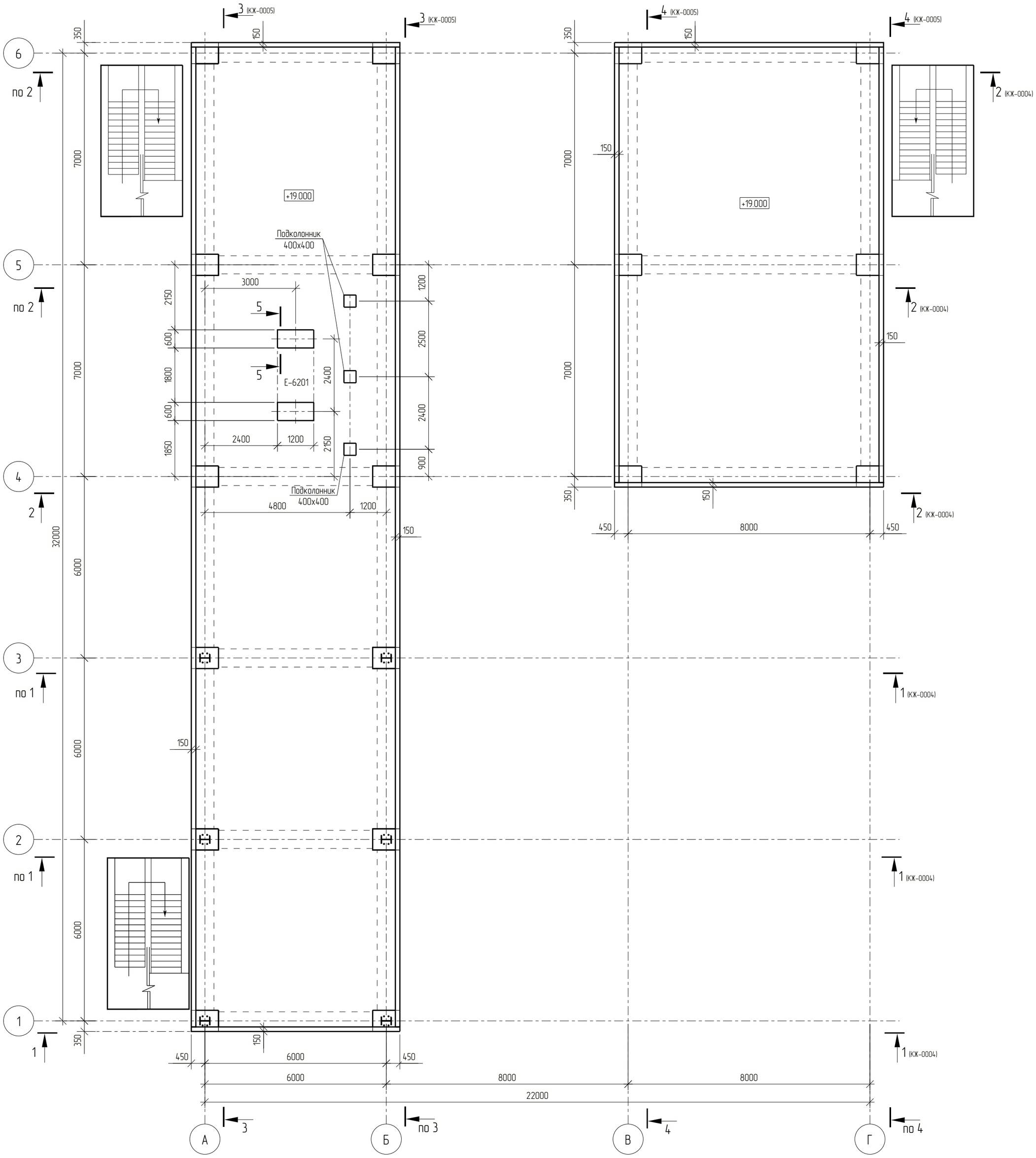

5 – 5

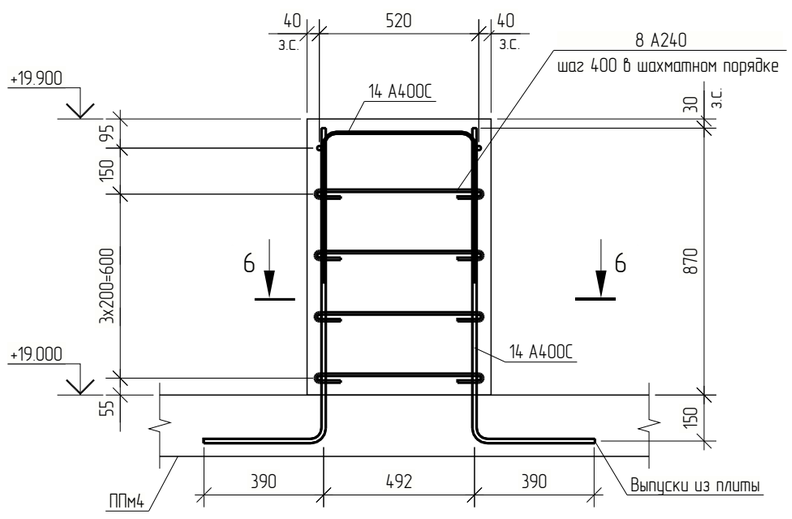

6 – 6

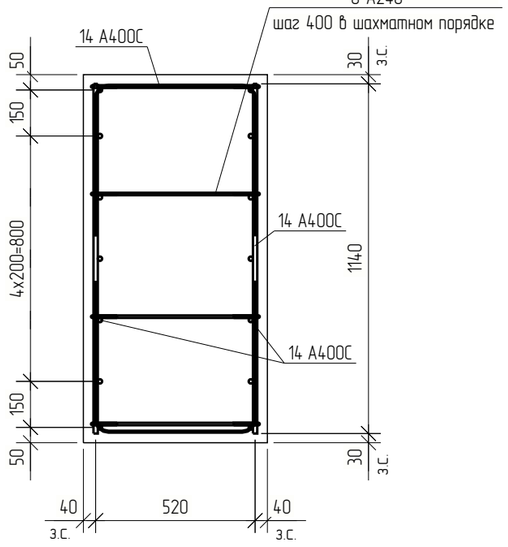

1 Текстовая часть см. NKNH21002-ПС-ЭБСМ-КР1.1.
2 За относительную отметку 0,000 принят уровень планировки, что соответствует абсолютной отметке по генплану 195,500.

Изм.	Кол. Уч.	Лист	№ док.	Подпись	Дата
Разраб.		Кича			
Рук.гр.		Сидорин			
Гл.спец.		Семенов			
Н.контр.					

NKNH21002-ПС-ЭБСМ-КР1.2-3102.3104-КЖ-0008

«Строительство производства этилбензола мощностью 350 тыс. тонн в год и производства стирола мощностью 400 тыс. тонн в год», «Строительство производства полистирола мощностью 250 тыс. тонн в год и Строительство общезаводского хозяйства для производства полистирола мощностью 250 тыс. тонн в год и производства этилбензола мощностью 350 тыс. тонн в год и производства стирола мощностью 400 тыс. тонн в год»

Узел полимеризации №6
Узел полимеризации №7

Стадия	Лист	Листов
П		1

Схема расположения монолитной плиты ППм4 на отм. +19.000

СИБУР НОВЫЕ РЕСУРСЫ

Взам. инв. №

Подп. и дата

Инв. № подл. 00054763

С

Схема расположения дополнительного армирования верхней и нижней зоны вдоль цифровых и буквенных осей на отм. +8.000

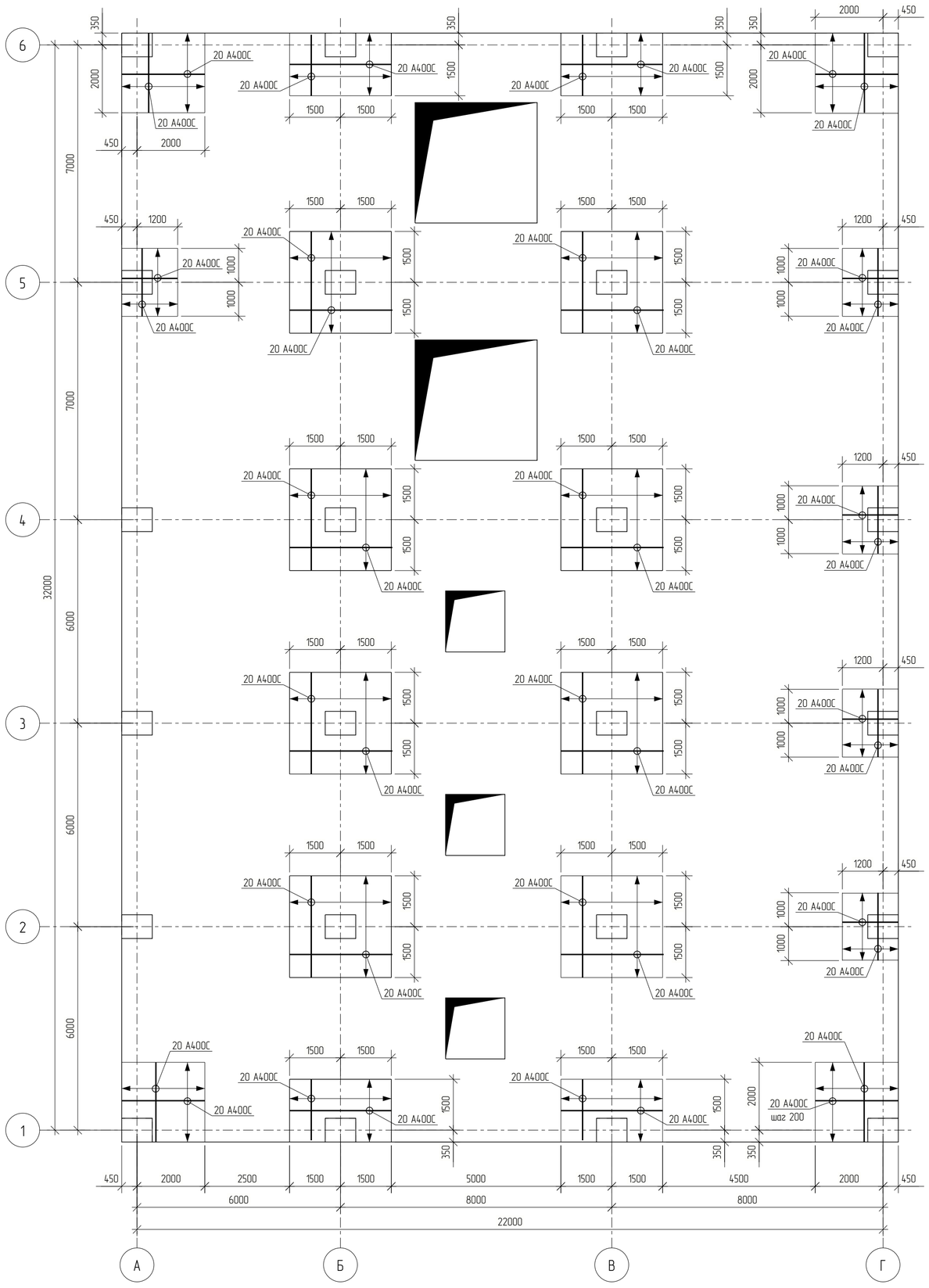

Схема расположения дополнительного армирования верхней и нижней зоны вдоль цифровых и буквенных осей на отм. +12.000

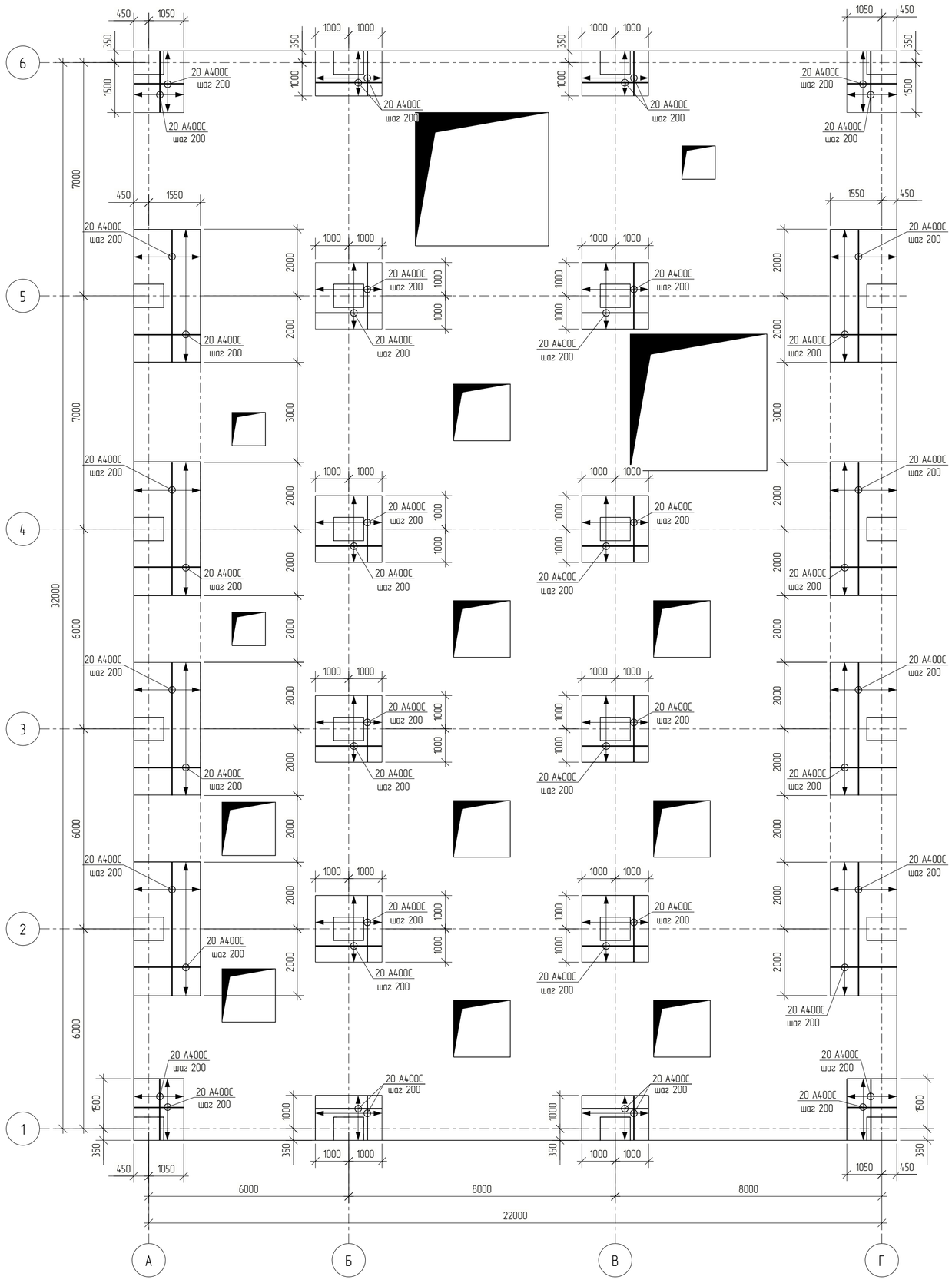

Схема расположения дополнительного армирования верхней и нижней зоны вдоль цифровых и буквенных осей на отм. +19.000

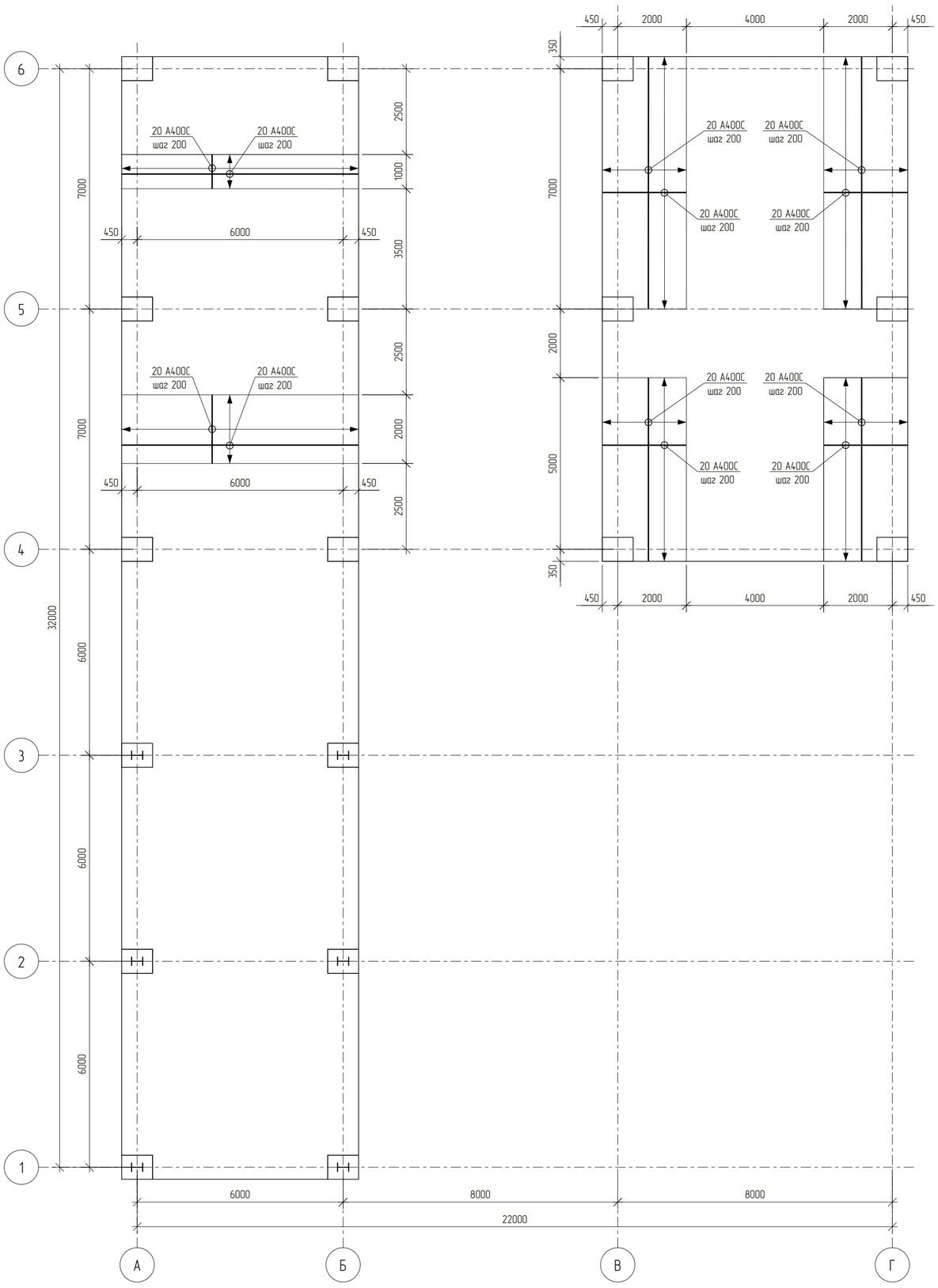

Схема расположения арматурных стержней с шагом 200мм

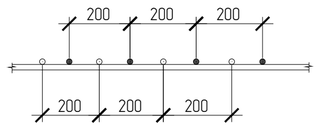

○ – фоновое армирование

● – дополнительное армирование с шагом 200мм

Схема перехлеста фонового армирования

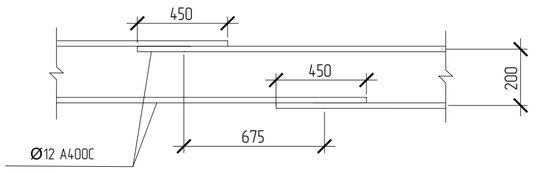

1 Текстовая часть см. NKNH21002-ПС-ЭБСМ-КР1.1.
2 За относительную отметку 0,000 принят уровень планировки, что соответствует абсолютной отметке по генплану 195,500.

						NKNH21002-ПС-ЭБСМ-КР1.2-3102.3104-КЖ-0009	
						«Строительство производства этилбензола мощностью 350 тыс. тонн в год и производства стирола мощностью 400 тыс. тонн в год», «Строительство производства полистирола мощностью 250 тыс. тонн в год и Строительство общезаводского хозяйства для производства полистирола мощностью 250 тыс. тонн в год и производства этилбензола мощностью 350 тыс. тонн в год и производства стирола мощностью 400 тыс. тонн в год»	
Изм.	Кол. Уч.	Лист	№ док.	Подпись	Дата		
Разраб.		Кича				Узел полимеризации №6 Узел полимеризации №7	Стадия: П; Лист: ; Листов: 1
Рук.гр.		Сидорин					
Гл.спец.		Семенов					
Н.контр.						Схема расположения дополнительного армирования верхней и нижней зоны вдоль цифровых и буквенных осей на отм. +8.000, +12.000, +19.000	СИБУР НОВЫЕ РЕСУРСЫ

Взам. инв. №

Подп. и дата

Инв. № подл. 00054763

Tekla Structures

NKNH21002-ПС-ЭБСМ-КР1.2-3102.3104-КЖ-0009_0_0_RU.pdf

Формат А1

С

Схема расположения элементов на отм. +13.800

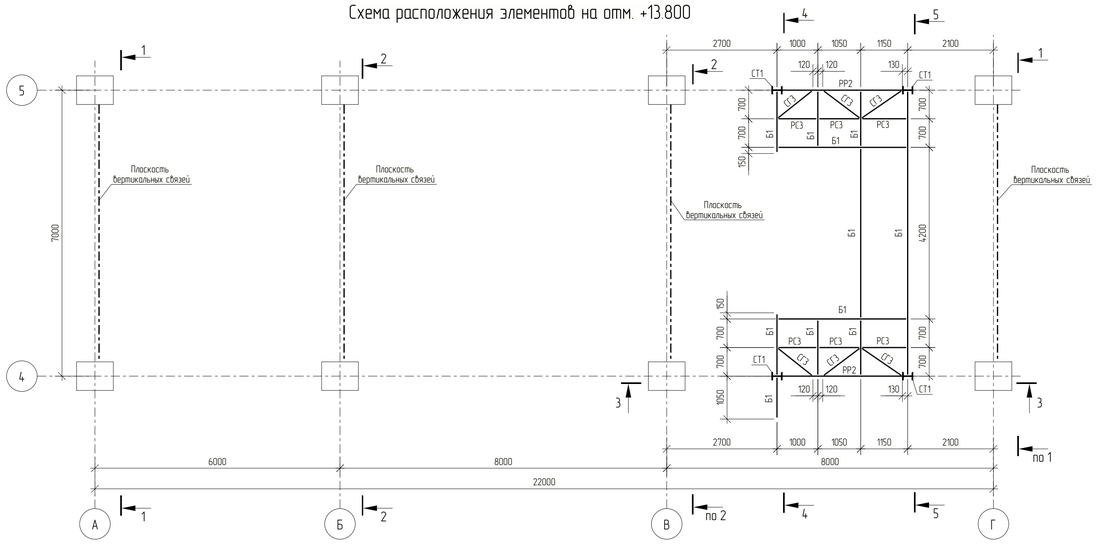

Ведомость элементов

Марка элемента	Сечение			Усилие для прикрепления						Группа конструкций	Наименование или марка металла	Примечание
	Эскиз	Поз.	Состав	Q, кН	N, кН		M, кН*м		M_b, кНм	Q_b, кН			
					+	–	+	–					
К1	I		I 35Ш1	–	–	45	–	–	–	–	2	С345-5	
ПД1	□		Гн.□80х4	–	–	30	–	–	–	–	2	355-В	
ПД2	L		L 75х6	–	–	–	–	–	–	–	2	С345-5	
СТ1	I		I 25Ш1	25	–	30	–	–	–	–	2	С345-5	
СТ2	I		I 20Ш1	–	–	20	–	–	–	–	2	С345-5	
Б1	I		I 25Ш1	20	–	20	–	–	–	–	2	С345-5	
Б2	I		I 20Б2	–	–	–	–	–	–	–	2	С345-5	
РР1	I		I 35Ш1	10	–	–	–	30	–	–	2	С345-5	
РР2	I		I 25Ш1	10	–	–	–	20	–	–	2	С345-5	
РР3	I		I 20Б2	–	–	–	–	10	–	–	2	С345-5	
СВ1	□		Гн.□160х6	–	600	600	–	–	–	–	2	355-В	
СВ2	□		Гн.□100х5	–	10	10	–	–	–	–	2	355-В	
СВ4	L		L 75х6	–	–	–	–	–	–	–	2	С345-5	
СГ1	□		Гн.□120х5	–	20	20	–	–	–	–	2	355-В	
СГ2	□		Гн.□100х5	–	10	10	–	–	–	–	2	355-В	
СГ3	L		L 75х6	–	30	30	–	–	–	–	2	С345-5	
РС1	□		Гн.□160х6	–	500	350	–	–	–	–	2	355-В	
РС2	□		Гн.□100х5	–	10	10	–	–	–	–	2	355-В	
РС3	L		L 75х6	–	10	10	–	–	–	–	2	С345-5	
МР1	I		I 30М	30	–	–	–	–	–	–	2	С345-5	
МР2	I		I 24М	20	–	–	–	–	–	–	2	С345-5	
	□		Гн.□80х4	–	40	40	–	–	–	–	2	355-В	
	□		Гн.□160х6	–	500	350	–	–	–	–	2	355-В	

Разрез 1 – 1

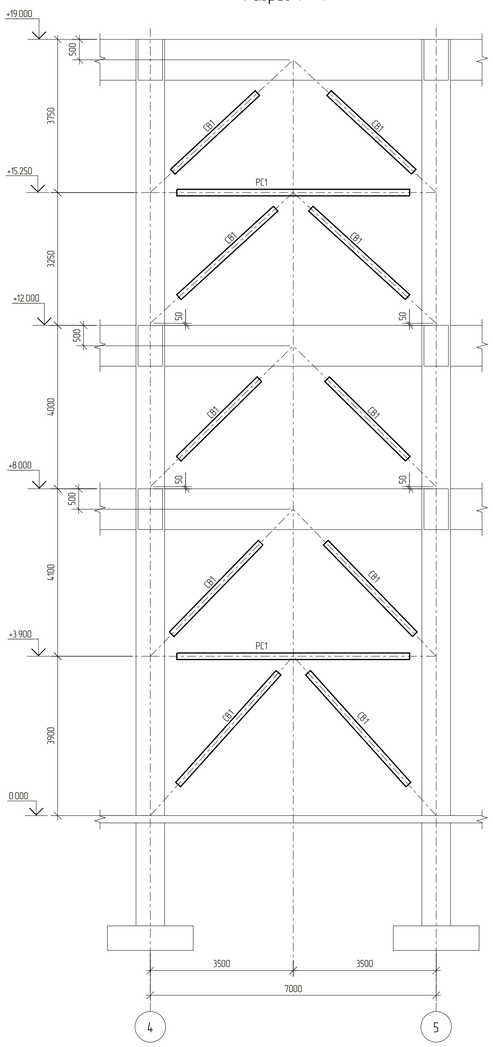

Разрез 2 – 2

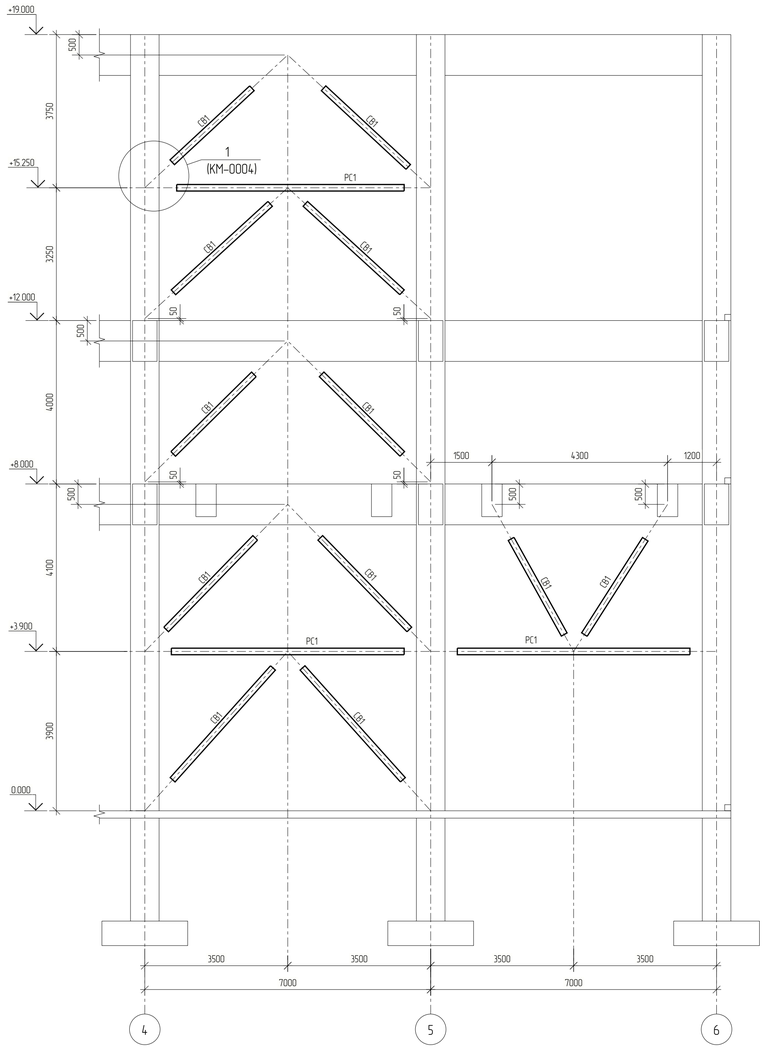

Разрез 3 – 3

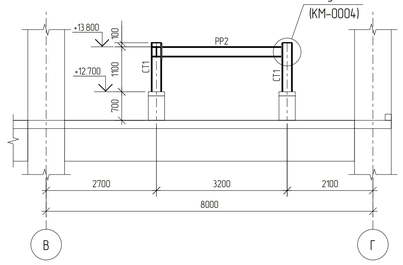

Разрез 4 – 4

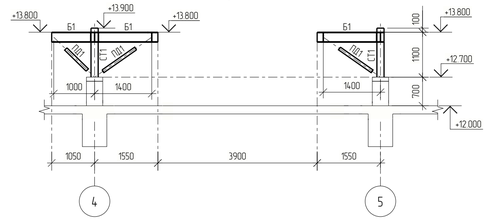

Разрез 5 – 5

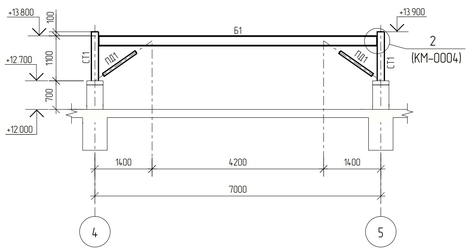

1. Текстовая часть см. NKNH21002-ПС-ЭБСМ-КР1.1.
2. За относительную отметку 0.000 принят уровень планировки, что соответствует абсолютной отметке по генплану 195.500.

Изм.	Кол. Уч.	Лист	№ док.	Подпись	Дата
Разраб.		Кича			
Рук.гр.		Сидорин			
Гл.спец.		Семенов			
Н.контр.					

NKNH21002-ПС-ЭБСМ-КР1.2-3102.3104-КМ-0001

«Строительство производства этиленового мощностью 350 тыс. тонн в год и производства стирола мощностью 400 тыс. тонн в год». «Строительство производства полистирола мощностью 250 тыс. тонн в год и Строительство общезаводского хозяйства для производства полистирола мощностью 250 тыс. тонн в год и производства этиленового мощностью 350 тыс. тонн в год и производства стирола мощностью 400 тыс. тонн в год»

Узел полимеризации №6
Узел полимеризации №7

Стадия	Лист	Листов
П		1

Схема расположения элементов на отм. +13.800.
Разрезы 1-1, 5-5

СИБУР НОВЫЕ РЕСУРСЫ

NKNH21002-ПС-ЭБСМ-КР1.2-3102.3104-КМ-0001_0_0_RU.pdf

Формат А1

Взам. инв. №

Подп. и дата

Инв. № подл. 00054763

Схема расположения элементов на отм. +3.300

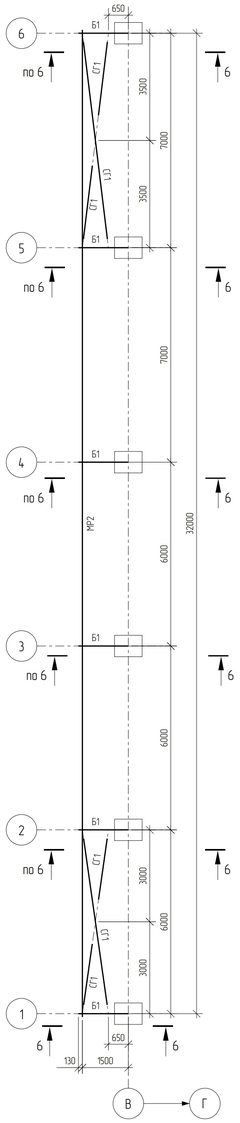

Схема расположения элементов на отм. +4.800

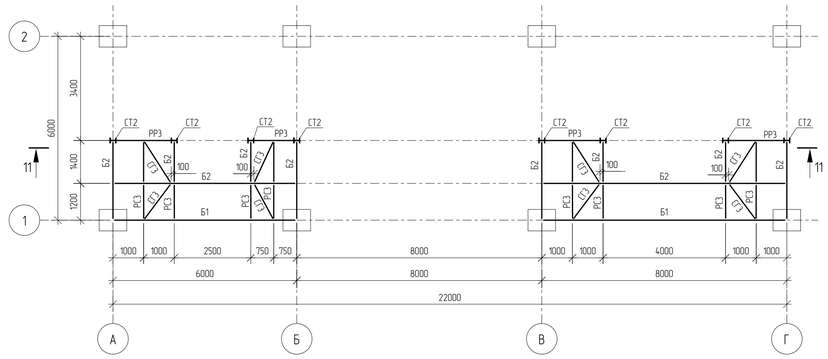

Схема расположения элементов на отм. +9.300

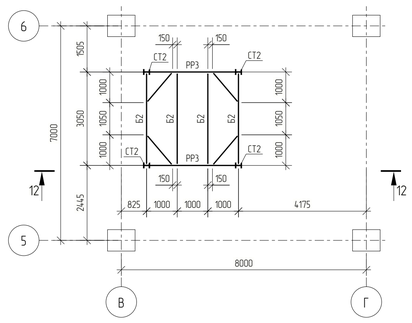

Схема расположения элементов на отм. +15.700

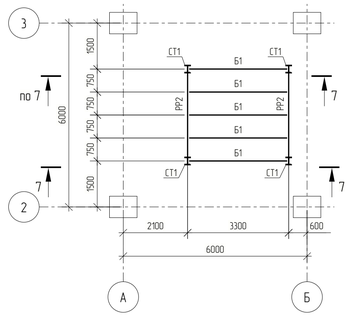

Схема расположения элементов на отм. +20.500

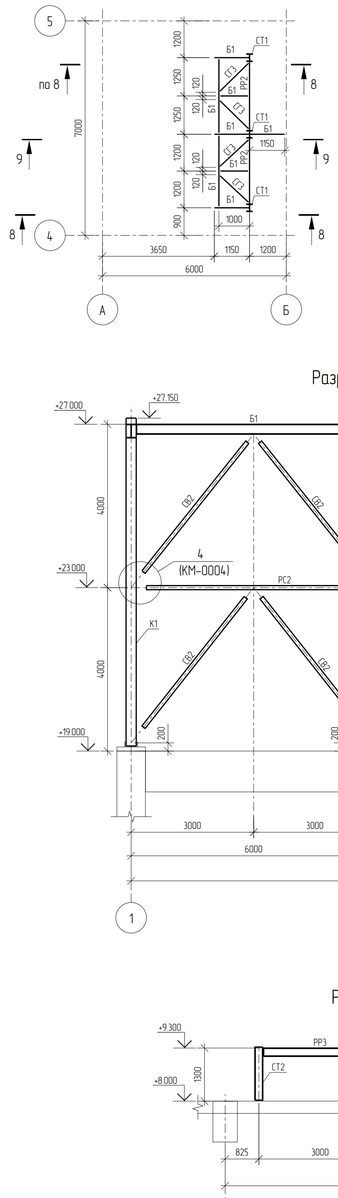

Разрез 6 – 6

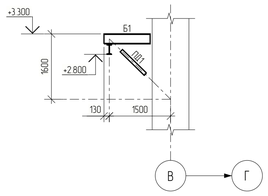

Разрез 7 – 7

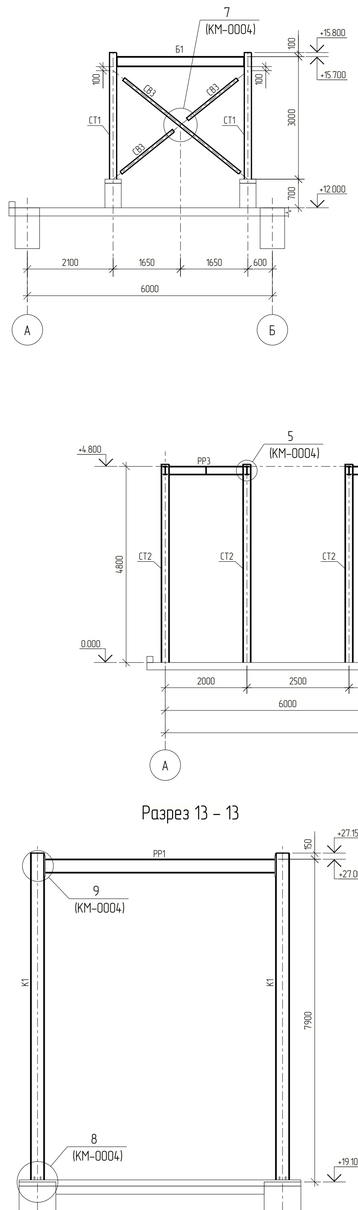

Разрез 8 – 8

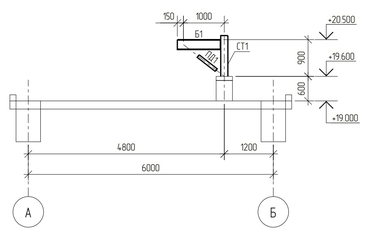

Разрез 9 – 9

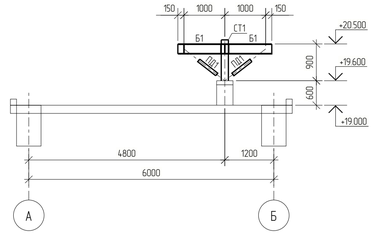

Разрез 10 – 10

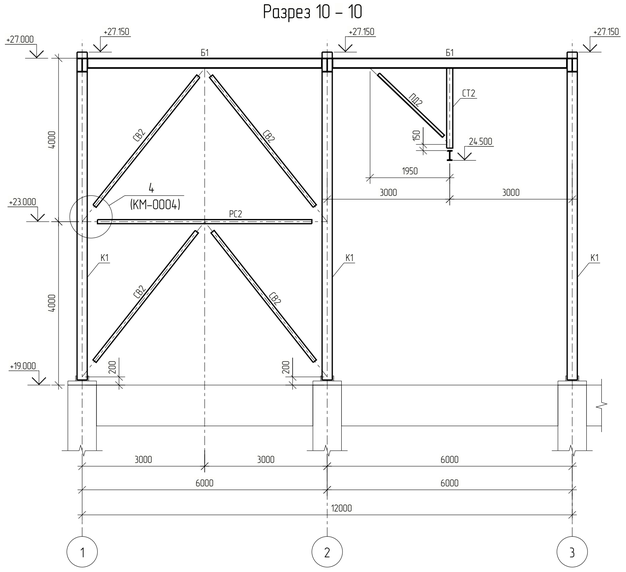

Разрез 11 – 11

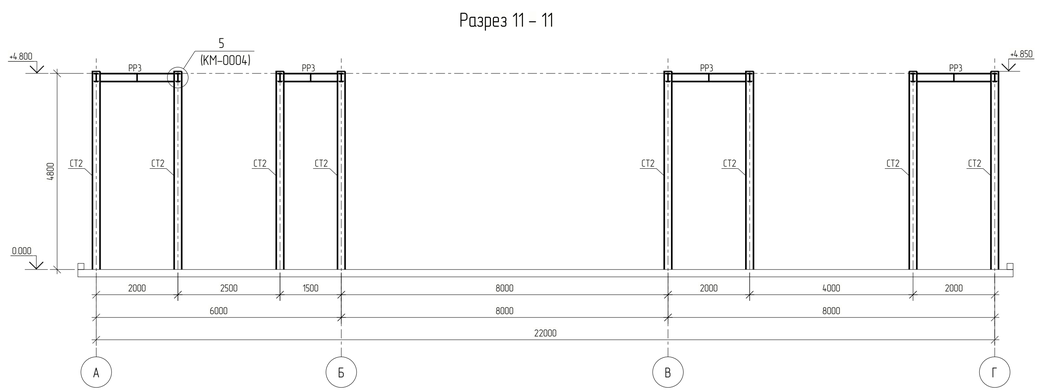

Разрез 12 – 12

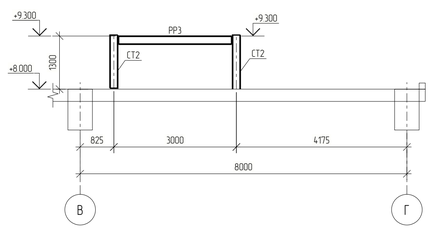

Схема расположения элементов на отм. +27.000

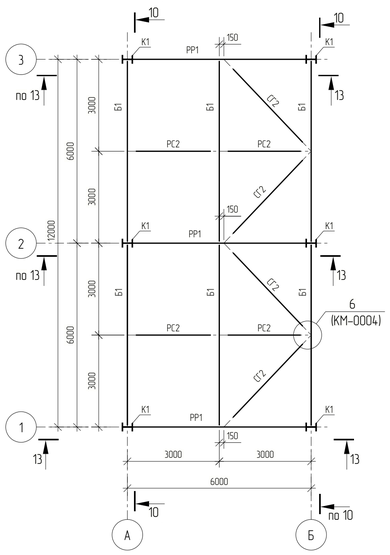

Разрез 13 – 13

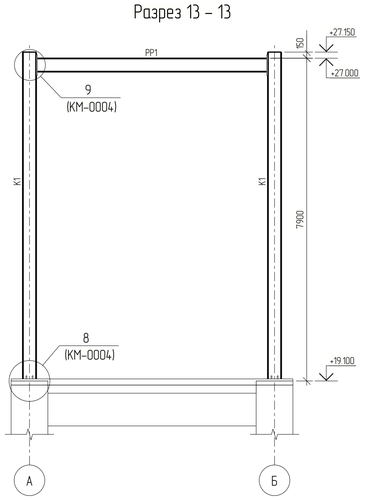

1 Текстовая часть см. NKNH21002-ПС-ЭБСМ-КР11
2 За относительную отметку 0,000 принят уровень планировки, что соответствует абсолютной отметке по генплану 195,500.

Изм.	Кол. Чч.	Лист	№ док.	Подпись	Дата	NKNH21002-ПС-ЭБСМ-КР1.2-3102.3104-КМ-0002	
Разраб.		Кича				«Строительство этилбензола мощностью 350 тыс. тонн в год и производства стирола мощностью 400 тыс. тонн в год», «Строительство производства полистирола мощностью 250 тыс. тонн в год и Строительство общезаводского хозяйства для производства полистирола мощностью 250 тыс. тонн в год и производства этилбензола мощностью 350 тыс. тонн в год и производства стирола мощностью 400 тыс. тонн в год»		
Рук.гр.		Сидорин					
Гл.спец.		Семенов				Узел полимеризации №6 Узел полимеризации №7	Стадия: П; Лист: ; Листов: 1
Н.контр.						Схема расположения элементов на отм. +3.300, +4.800, +9.300, +15.700, +20.500, +27.000. Разрезы 6–6, 13–13	СИБУР НОВЫЕ РЕСУРСЫ

Взам. инв. №
Подп. и дата
Инв. № подл. 00054763

NKNH21002-ПС-ЭБСМ-КР1.2-3102.3104-КМ-0002_0_0_RU.pdf

Формат А1

С

Схема расположения монорельсов на отм. +6.500

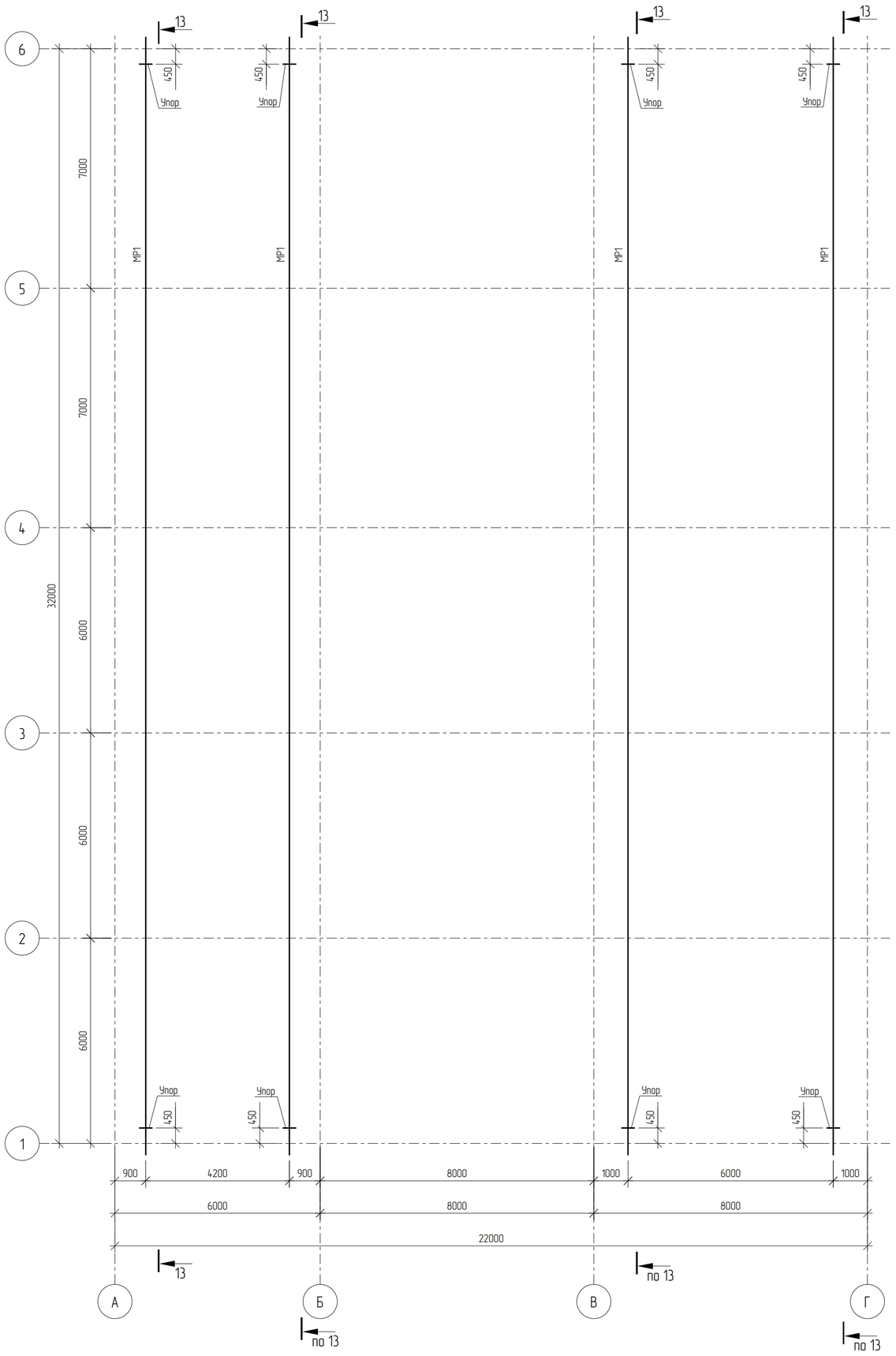

Схема расположения монорельсов на отм. +24.500

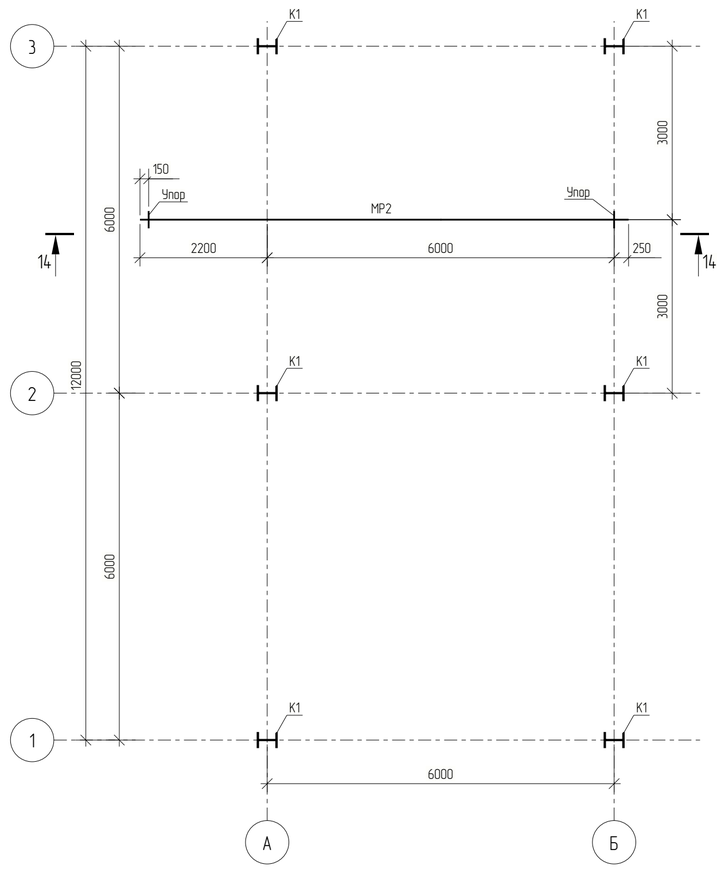

Разрез 14 – 14

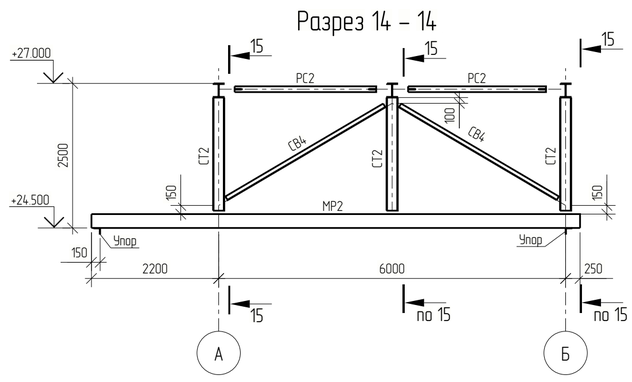

Разрез 15 – 15

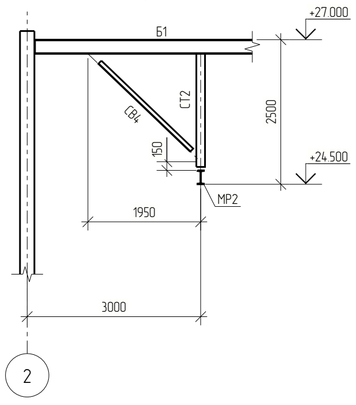

Разрез 13 – 13

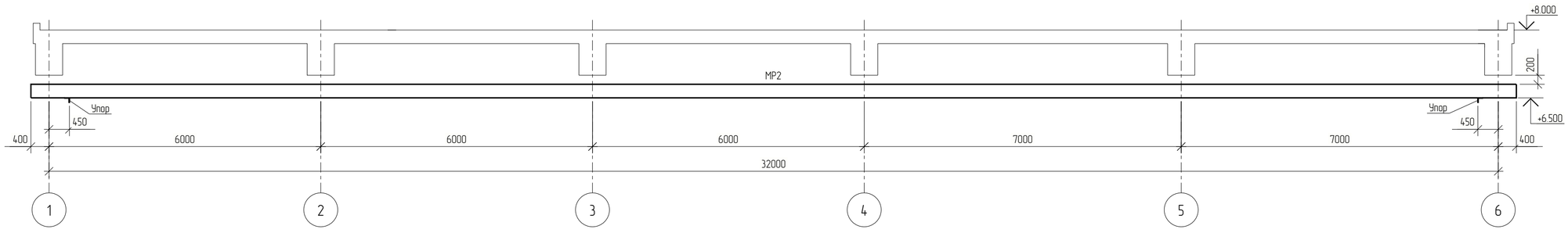

1. Текстовая часть см. NKNH21002-ПС-ЭБСМ-КР1.1.
2. За относительную отметку 0,000 принят уровень планировки, что соответствует абсолютной отметке по генплану 195,500.

Изм.	Кол. Уч.	Лист	№ док.	Подпись	Дата
Разраб.		Кича			
Рук.гр.		Сидорин			
Гл.спец.		Семенов			
Н.контр.					

NKNH21002-ПС-ЭБСМ-КР1.2-3102.3104-КМ-0003

«Строительство производства этилбензола мощностью 350 тыс. тонн в год и производства стирола мощностью 400 тыс. тонн в год», «Строительство производства полистирола мощностью 250 тыс. тонн в год и Строительство общезаводского хозяйства для производства полистирола мощностью 250 тыс. тонн в год и производства этилбензола мощностью 350 тыс. тонн в год и производства стирола мощностью 400 тыс. тонн в год»

Узел полимеризации №6
Узел полимеризации №7

Стадия	Лист	Листов
П		1

Схема расположения монорельсов на отм. +6.500, +24.500. Разрезы 13-13...15-15

СИБУР НОВЫЕ РЕСУРСЫ

Инв. № подл.	Подп. и дата	Взам. инв. №
00054763		

NKNH21002-ПС-ЭБСМ-КР1.2-3102.3104-КМ-0003_0_0_RU.pdf

Формат А1

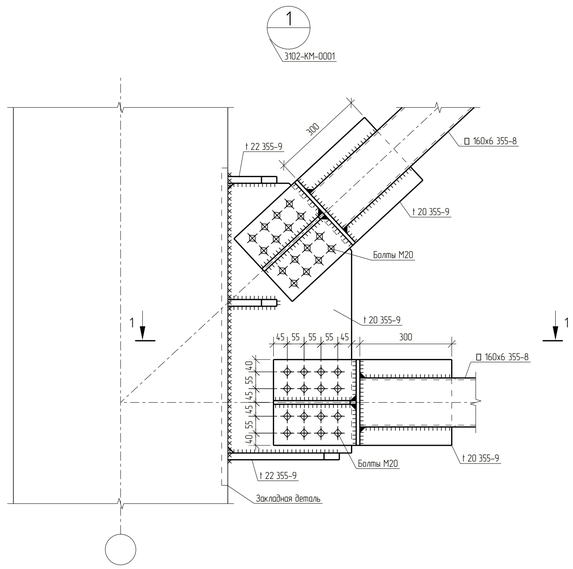

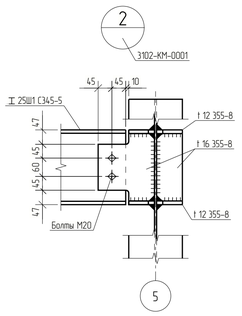

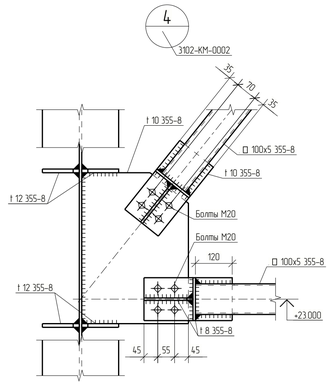

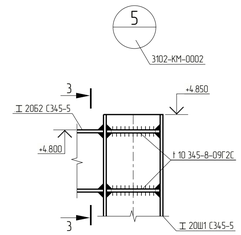

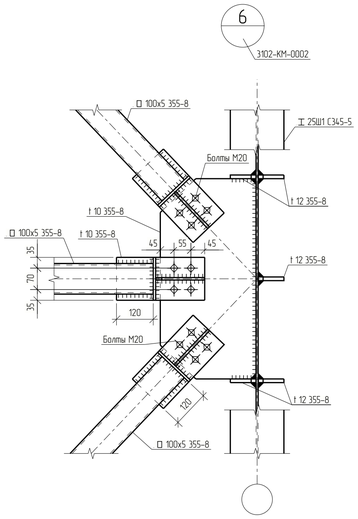

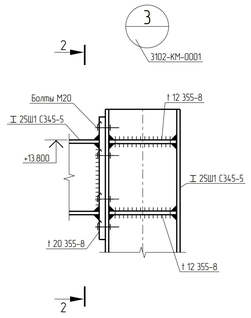

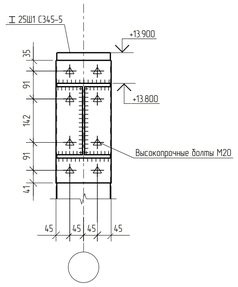

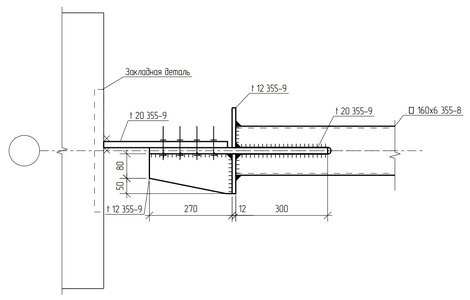

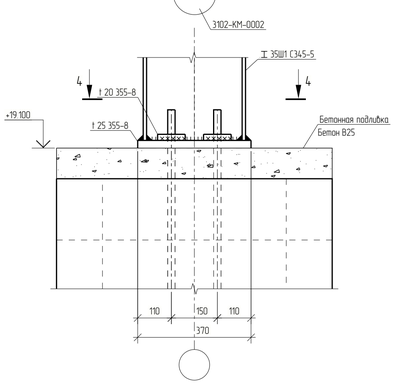

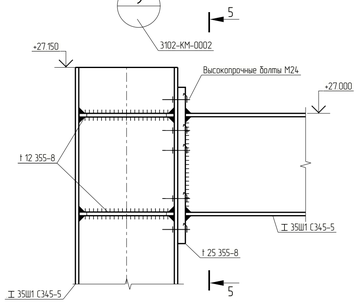

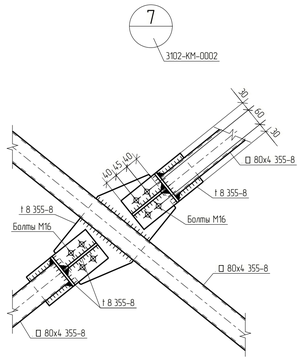

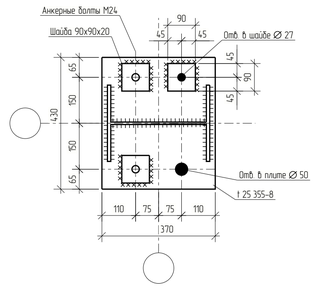

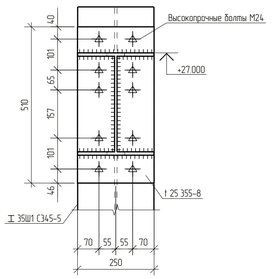

1. За относительную отм. 0.000 принята отметка пола, что соответствует абсолютной отметке 195.500 в Балтийской системе высот.
2. Данный лист смотреть совместно с листами 3102-КМ-0001, 3102-КМ-0002.
3. Ведомость элементов см. 3108-КМ-0001.
4. Анкерные болты должны выполняться в соответствии с ГОС. 24.379.0.2012, 24.379.1-2012. Резьбу нарезать от верха фундамента.
5. Все неоговоренные швы принимать по расчетным усилиям и в соответствии с таблицей 38 СП 16.13330.2017.
6. Неуказанная сталь – 355-В.
7. Неуказанные болты – М20 кл. прочности 8.8, класс точности В.

							NKNH21002-ПС-ЭБСМ-КР1.2-3102.3104-КМ-0004			
							«Строительство производства этилбензола мощностью 350 тыс. тонн в год и производства стирола мощностью 400 тыс. тонн в год». «Строительство производства полистирола мощностью 250 тыс. тонн в год и Строительство общехозяйского хозяйства для производства полистирола мощностью 250 тыс. тонн в год и производства этилбензола мощностью 350 тыс. тонн в год и производства стирола мощностью 400 тыс. тонн в год»			
Изм.	Кол. Уч.	Лист	№ док.	Подпись	Дата					
Разраб.		Кича				Узел полимеризации №6 Узел полимеризации №7	Стадия	Лист	Листов	
Рук.гр.		Сидорин					П		1	
Гл.спец.		Семенов								
Н.контр.						Узлы 1-9	СИБУР НОВЫЕ РЕСУРСЫ			

Взам. инв. №

Подп. и дата

Инв. № подл. 00054763

NKNH21002-ПС-ЭБСМ-КР1.2-3102.3104-КМ-0004_0_0_RU.pdf

Формат А1

Лестничная клетка ЛК1

Схема расположения лестничных клеток ЛК1 на отм. 0,000

(На схеме показаны два фундамента лестничной клетки ЛК1. Полное количество фундаментов см. в спецификации)

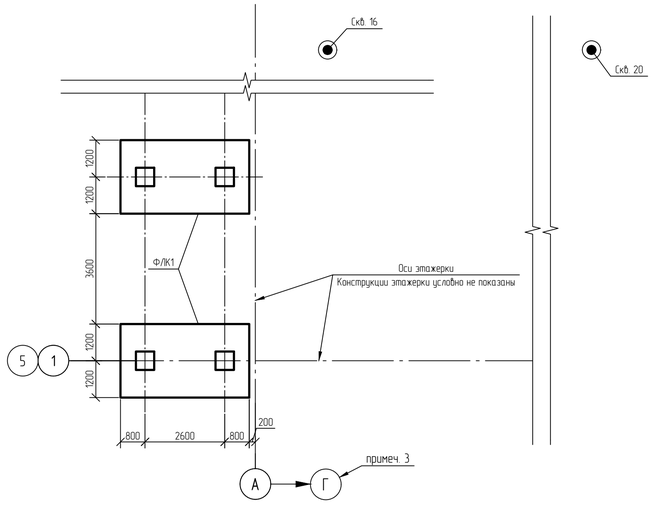

Фундамент лестничной клетки Ф/ЛК1

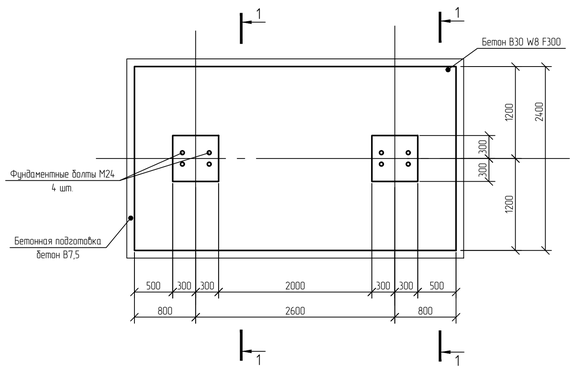

1-1 (Опалубка)

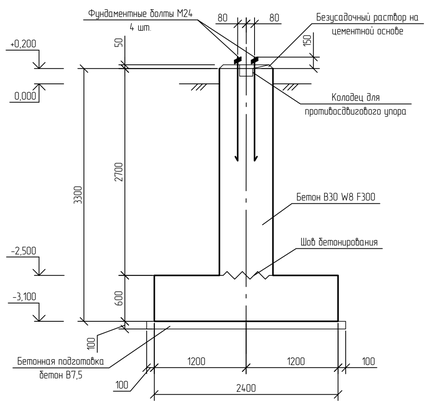

Инженерно-геологический разрез по скважинам СКВ 16 и СКВ 20

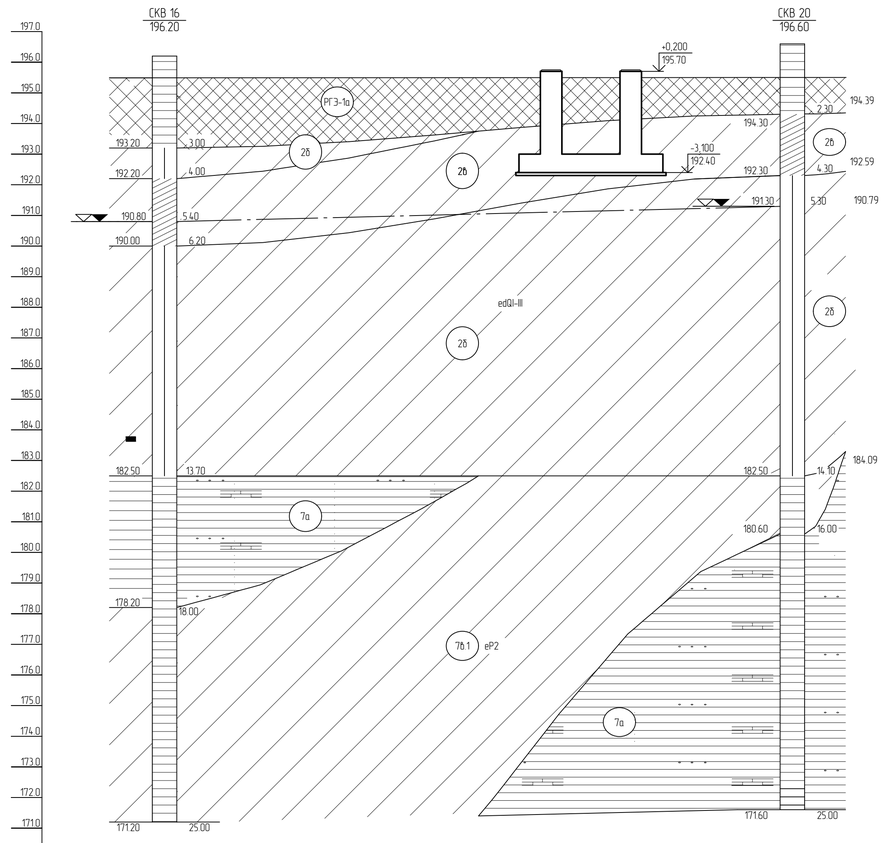

Номер скважины	Скв. 16	Скв. 20
Отметка устья, м	196.2	196.6
Расстояние, м	20.5	

1-1 (Армирование)

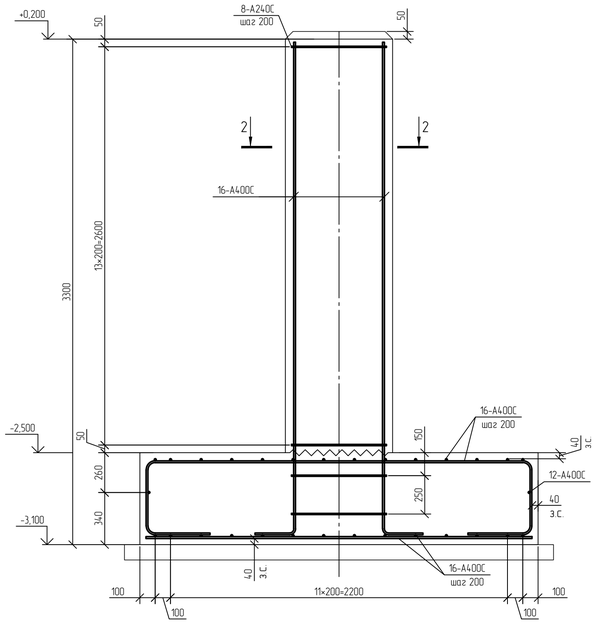

2-2

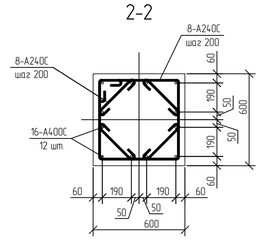

Принятые сокращения

з.с. - защитный слой

Спецификация к схеме расположения фундаментов

Поз.	Обозначение	Наименование	Кол.	Масса ед., кг	Приме-чание
Ф/ЛК1		Фундамент лестничной клетки Ф/ЛК1	6		

Нормативные характеристики физико-механических свойств грунтов

Номер ИГЭ, РГЭ	Условное обозначение	Характеристика грунтов	Плотность, г/см^3	Удельное сцепление, кПа	Угол внутреннего трения, °	Модуль деформации, Мпа
			ρ	c	φ	E
РГЭ-1а		Насыпной грунт- суглинок тяжелый пылеватый, глина легкая пылеватая с прослоями песка мелкого, с примесью органического вещества полутвердые, тугопластичные (hQIV)	1,94	36	23	12,1
ИГЭ-2б		Суглинок тяжелый пылеватый тугопластичный, с примесью органического вещества	1,95	29	20	7,5
ИГЭ-2в		Суглинок тяжелый пылеватый мягкопластичный	1,92	21	18	5,2
ИГЭ-7а		Глина легкая пылеватая полутвердая (аргиллит выветрелый), с прослоями песка (выветрелый песчаник), с редкими прослоями щебня известняка	1,93	55	18	17,7
ИГЭ-7б.1		Суглинок тяжелый песчанистый полутвердый (песчаник выветрелый) (ePZ)	1,95	34	22	31,5

Расчетная схема Ф/ЛК1

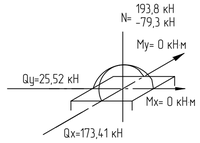

Ситуационный план

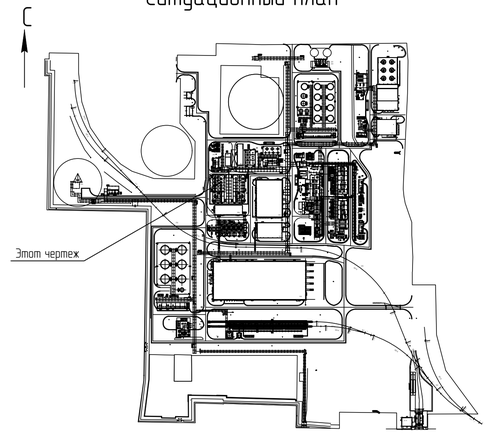

Условные обозначения

Инженерно-геологическая скважина

Установившийся уровень грунтовых вод

1 За относительную отм. 0,000 принята абсолютная отметка 195,500 в Балтийской системе высот.
2 Текстовую часть см. NKNH21002-ПС-ЭБСМ-КР1.1.
3 Для оси Г схему расположения фундаментов лестничной клетки ЛК1 принять в зеркальном исполнении.

Изм.	Кол.уч.	Лист	№док.	Подпись	Дата
Разраб.		Кича			
Рук. гр.		Сидарин			
Гл. спец.		Семенов			
Н. контр.					

NKNH21002-ПС-ЭБСМ-КР1.2-3102.3104-КЖ-0010

«Строительство производства этиленовых мощностью 350 тыс. тонн в год и производства стирола мощностью 400 тыс. тонн в год», «Строительство производства полистирола мощностью 250 тыс. тонн в год и Строительство общезаводского хозяйства для производства полистирола мощностью 250 тыс. тонн в год и производства этиленовых мощностью 350 тыс. тонн в год и производства стирола мощностью 400 тыс. тонн в год»

Узел полимеризации №6
Узел полимеризации №7

Стадия	Лист	Листов
П		1

Лестничная клетка ЛК1. Фундамент лестничной клетки Ф/ЛК1. Инженерно-геологический разрез по скважинам СКВ16 и СКВ 20

СИБУР НОВЫЕ РЕСУРСЫ

NKNH21002-ПС-ЭБСМ-КР1.2-3102.3104-КЖ-0010_0_0_RU.dwg

Формат А1

Взам. инв. №

Подп. и дата

Инв. № подл. 00054763

Лестничная клетка ЛК1

Схема расположения элементов на отм. +0,200

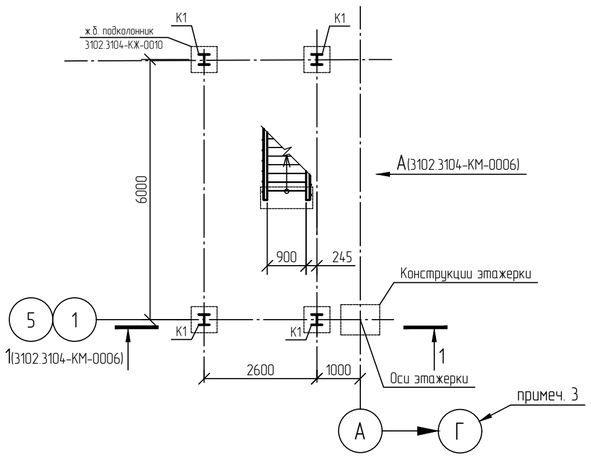

Схема расположения элементов на отм. +8,000

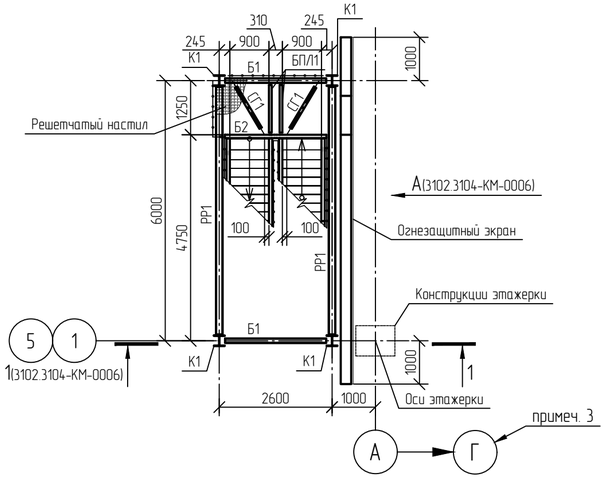

Ведомость элементов

Марка элемента	Сечение: Эскиз	Сечение: Поз.	Сечение: Состав	Усилия для прикрепления: Q, кН	N, кН: +	N, кН: −	M, кН·м: +	M, кН·м: −	Усилия для прикрепления: Mo, кН·м	Усилия для прикрепления: Qo, кН	Группа конструкций	Наименование или марка материала	Примечание
К1	I		I 25Ш1	9,3	79,3	-193,8	0	0	0	12,9	2	С345-5	
Б1	I		I 20Б2	2,8	19,2	-19,5	0	0	0	1,7	2	С345-5	
Б2	[		[20П	13,7	0,8	-0,8	0	0	0	1,8	2	С345-5	
КР1	[		[20П	2,7	5,2	-5,2	0	0	0	0,2	2	С345-5	
БП/1	[		[16П	0,1	2,8	-2,8	0	0	0	0	2	С345-5	
СГ1			L70×70×5	0	2,8	-2,5	0	0	0	0	2	С345-5	
СВ1	□		Гн □ 80×5	0,2	44,1	-43,3	0	0	0	0,1	2	355-8	
РР1	I		I 20Ш1	17,5	2,1	-4,1	26,1	-18,4	0	0,5	2	С345-5	

Схема расположения элементов на отм. +12,000

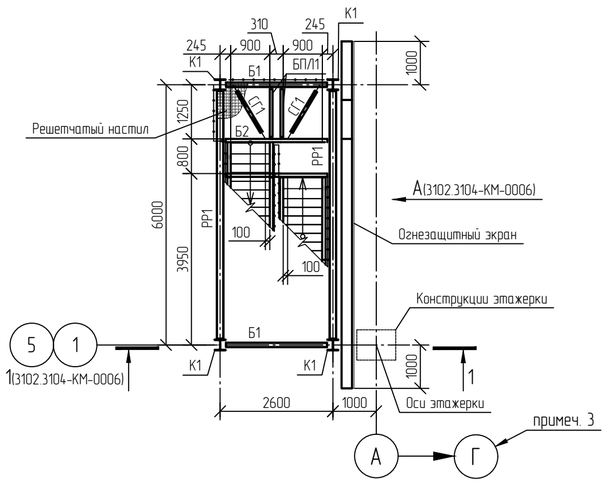

Схема расположения элементов на отм. +19,000

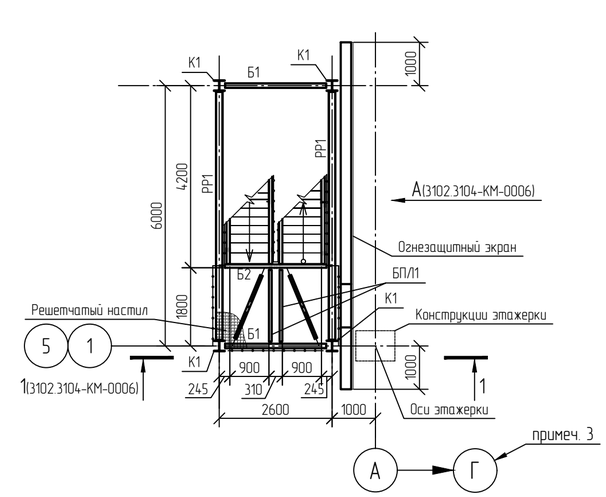

Схема расположения элементов на отм. +25,000

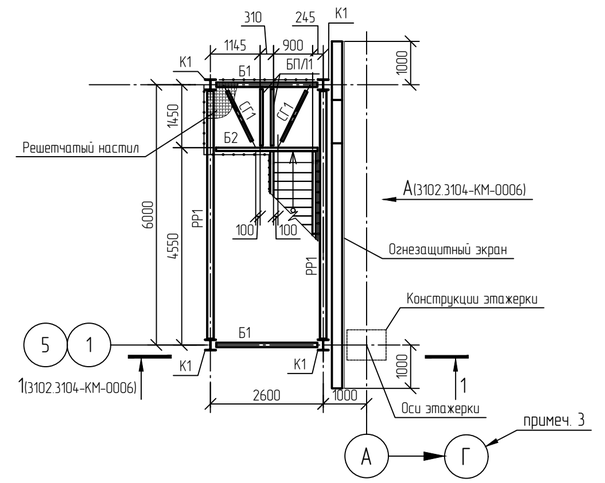

1 За относительную отм. 0,000 принята абсолютная отметка 195,500 в Балтийской системе высот.
2 Текстовую часть см. NKNH21002-ПС-ЭБСМ-КР1.1.
3 Для оси Г схему расположения элементов лестничной клетки ЛК1 принять в зеркальном исполнении

Изм.	Кол.уч.	Лист	№док.	Подпись	Дата
Разраб.		Кича			
Рук. гр.		Сидорин			
Гл. спец.		Семенов			
Н. контр.					

NKNH21002-ПС-ЭБСМ-КР1.2-3102.3104-КМ-0005

«Строительство производства этилбензола мощностью 350 тыс. тонн в год и производства стирола мощностью 400 тыс. тонн в год», «Строительство производства полистирола мощностью 250 тыс. тонн в год и Строительство общезаводского хозяйства для производства полистирола мощностью 250 тыс. тонн в год и производства этилбензола мощностью 350 тыс. тонн в год и производства стирола мощностью 400 тыс. тонн в год»

Узел полимеризации №6
Узел полимеризации №7

Стадия	Лист	Листов
П		1

Лестничная клетка ЛК1. Схема расположения элементов на отм. +0,200; +8,000; +12,000; +19,000; +25,000

СИБУР НОВЫЕ РЕСУРСЫ

Взам. инв. №

Подп. и дата

Инв. № подл. 00054763

NKNH21002-ПС-ЭБСМ-КР1.2-3102.3104-КМ-0005_0_0_RU.dwg

Формат А2

Лестничная клетка ЛК1

1-1 (3102.3104-КМ-0005)

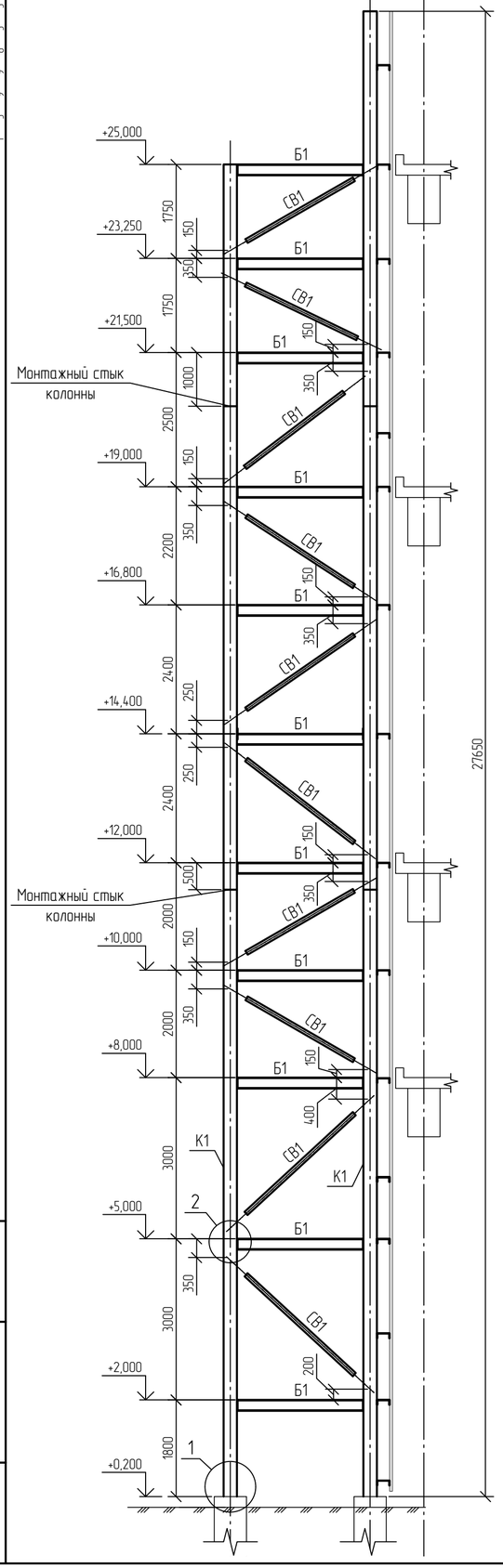

А-А (3102.3104-КМ-0005)

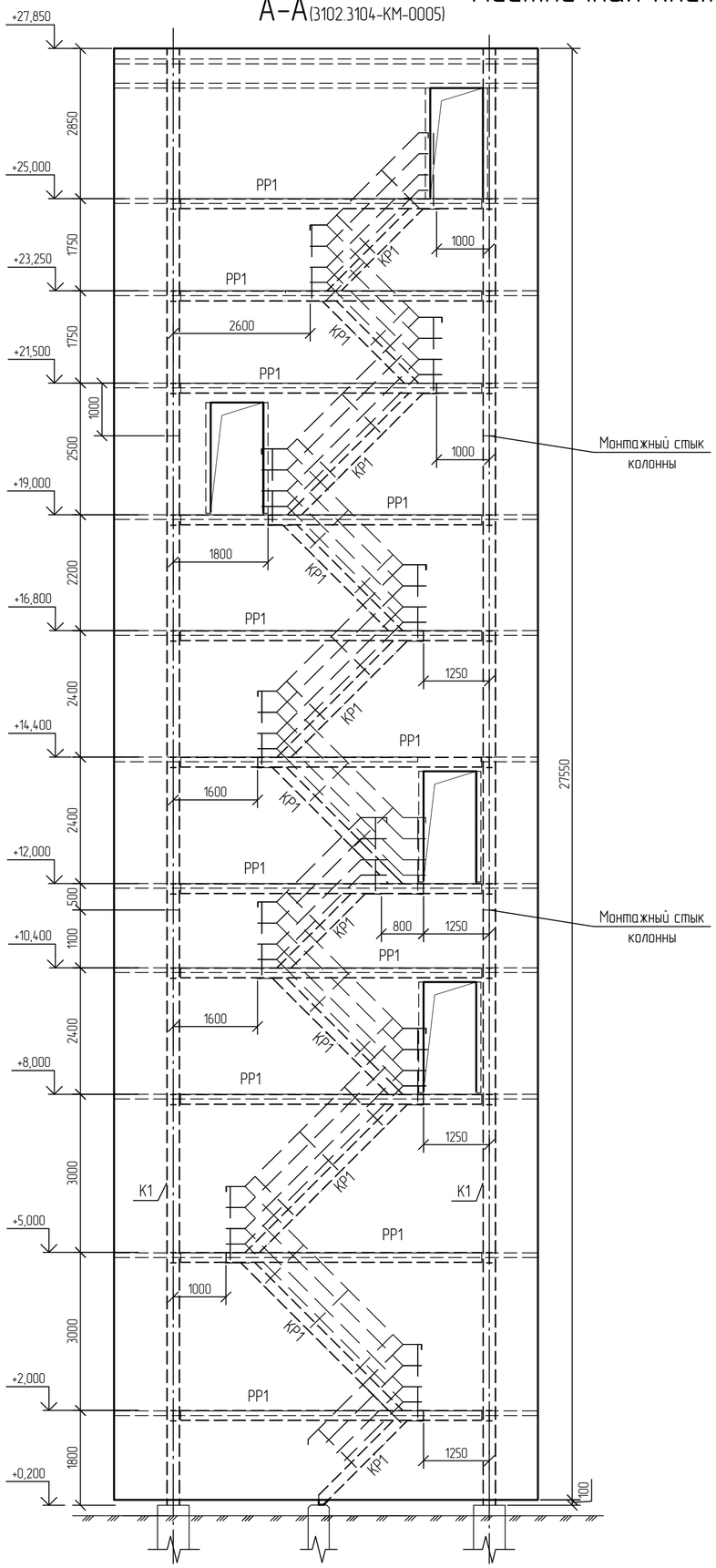

1

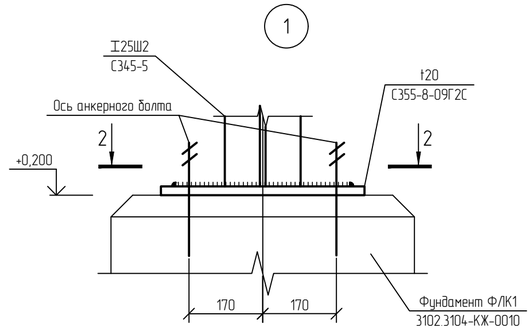

2-2

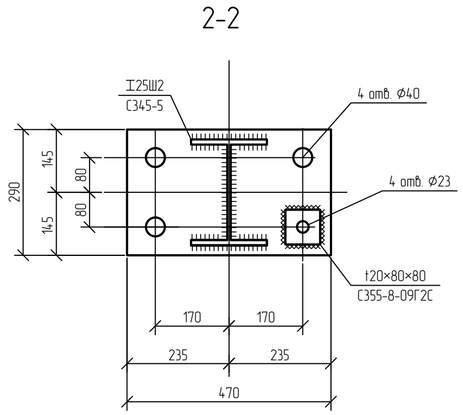

2

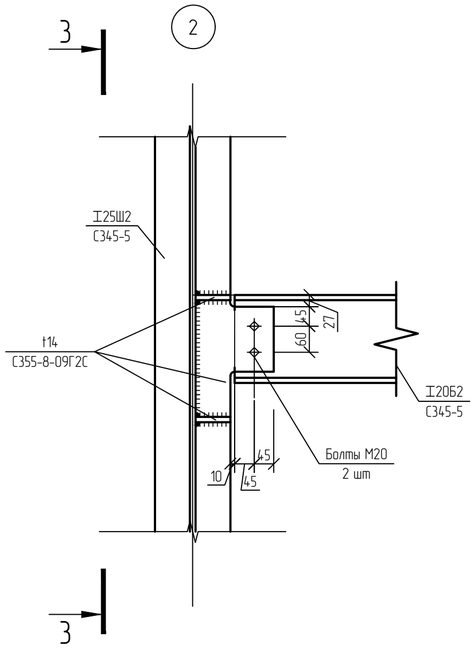

3-3

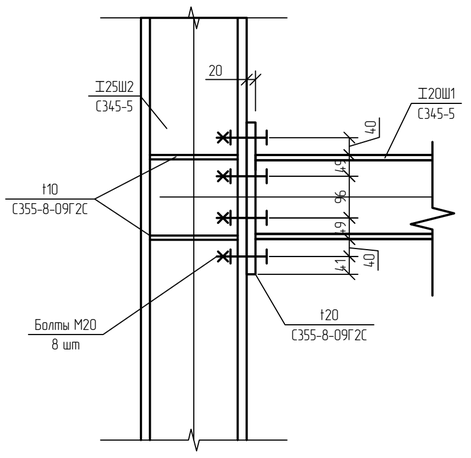

1 За относительную отм. 0,000 принята абсолютная отметка 195,500 в Балтийской системе высот.
2 Текстовую часть см. NKNH21002-ПС-ЭБСМ-КР1.1.

						NKNH21002-ПС-ЭБСМ-КР1.2-3102.3104-КМ-0006		
						«Строительство производства этилбензола мощностью 350 тыс. тонн в год и производства стирола мощностью 400 тыс. тонн в год», «Строительство производства полистирола мощностью 250 тыс. тонн в год и Строительство общезаводского хозяйства для производства полистирола мощностью 250 тыс. тонн в год и производства этилбензола мощностью 350 тыс. тонн в год и производства стирола мощностью 400 тыс. тонн в год»		
Изм.	Кол.уч.	Лист	№док.	Подпись	Дата			
Разраб.		Кича				Узел полимеризации №6 Узел полимеризации №7	Стадия	Лист	Листов
Рук. гр.		Сидарин					П		1
Гл. спец.		Семенов							
Н. контр.						Лестничная клетка ЛК1. Разрезы 1-1...3-3. Вид А. Узлы 1,2	СИБУР НОВЫЕ РЕСУРСЫ		

Взам. инв. №

Подп. и дата

Инв. № подл. 00054763

NKNH21002-ПС-ЭБСМ-КР1.2-3102.3104-КМ-0006_0_0_RU.dwg

Формат А2

Электронная проверка пройдена

Ведомость свай

Позиция	Абс. отм. верха сваи до срезки, м	Абс. отм. верха сваи после срезки, м	Отн. отм. верха сваи до срезки, м	Отн. отм. верха сваи после срезки, м	Допускаемая нагрузка на сваю, кН			Расчетная нагрузка на сваю, кН		
					На сжатие	На выдергивание	Горизонтальная	На сжатие	На выдергивание	Горизонтальная
1..76	193.100	192.300	–2.400	–3.200	1600	–	60	1375	–	60

Спецификация к схеме свайного поля

Поз.	Обозначение	Наименование	Кол-во	Масса ед., кг	Примечание
1–76	ГОСТ 19804–2021	Свая ж.б. забивная С160.40–13у	68	6450	B30W6F200

Спецификация к схеме свайного поля

Поз.	Марка сваи	Расположение свай	Эскиз	Примечание
1–76	С160.40–13у	Крайняя Средняя	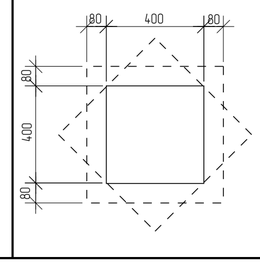	Все опоры

Схема свайного поля

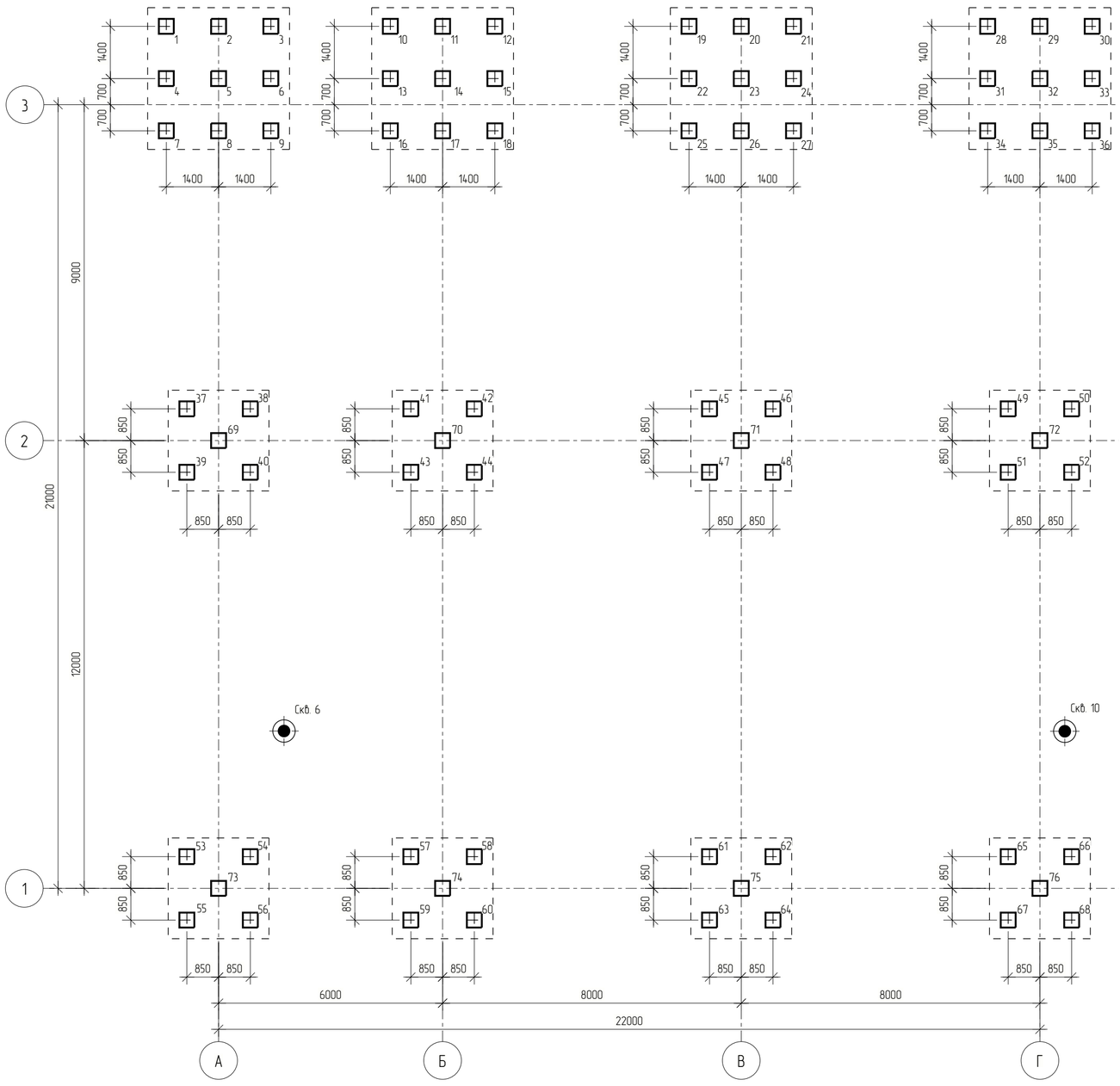

Условные обозначения

– Свая С160.40–13у

– Инженерно-геологическая скважина

Схема сваи С160.40–13у

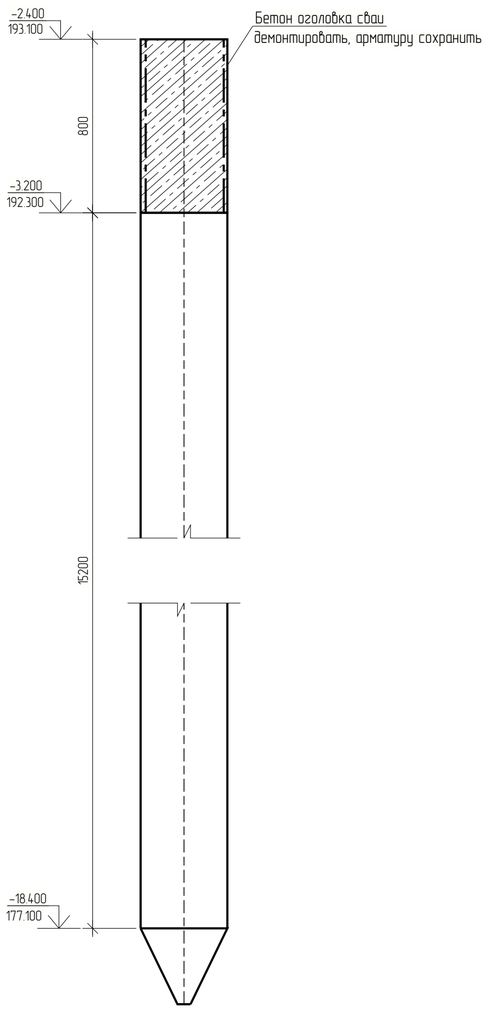

Заделка сваи С160.40–13у

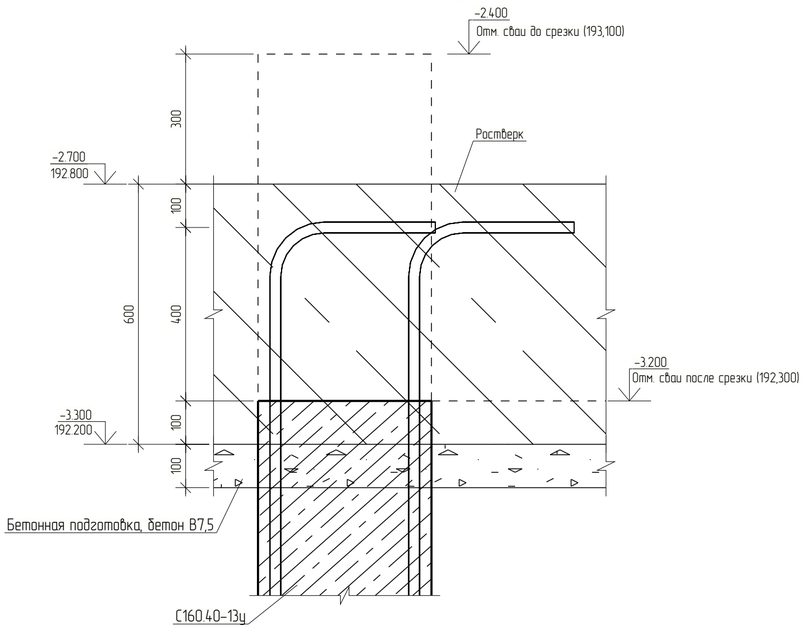

Ситуационный план

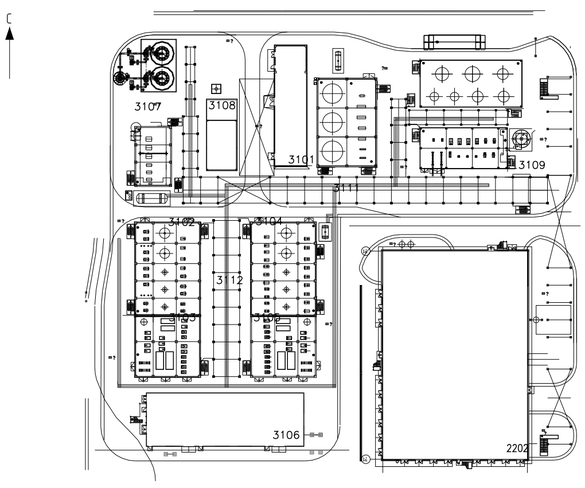

1 Текстовая часть см. NKNH21002–ПС–ЭБСМ–КР1.1.
2 Инженерно-геологический разрез см. 3103–КЖ–0002.
3 За относительную отметку 0.000 принято уровень планировки, что соответствует абсолютной отметке по генплану 195,500.
4 Сопряжение свай с ростверком – жесткое.
5 Обеспечить заделку голов свай после срубки в ростверк на глубину не менее 100 мм.

Изм.	Кол. Уч	Лист	№ док.	Подпись	Дата	NKNH21002–ПС–ЭБСМ–КР1.2–3103.3105–КЖ–0001		
						«Строительство производства этилбензола мощностью 350 тыс. тонн в год и производства стирола мощностью 400 тыс. тонн в год», «Строительство производства полистирола мощностью 250 тыс. тонн в год и Строительство общезаводского хозяйства для производства полистирола мощностью 250 тыс. тонн в год и производства этилбензола мощностью 350 тыс. тонн в год и производства стирола мощностью 400 тыс. тонн в год»		
Разраб.		Кича				Узел дегазации №6 Узел дегазации №7	Стадия	Лист	Листов
Рук.гр.		Сидорин					П		1
Гл.спец.		Семенов							
Н.контр.						Схема свайного поля	СИБУР НОВЫЕ РЕСУРСЫ		

Взам. инв. №
Подп. и дата
Инв. № подл. 00054763

NKNH21002–ПС–ЭБСМ–КР1.2–3103.3105–КЖ–0001_0_0_RU.pdf

Формат А1

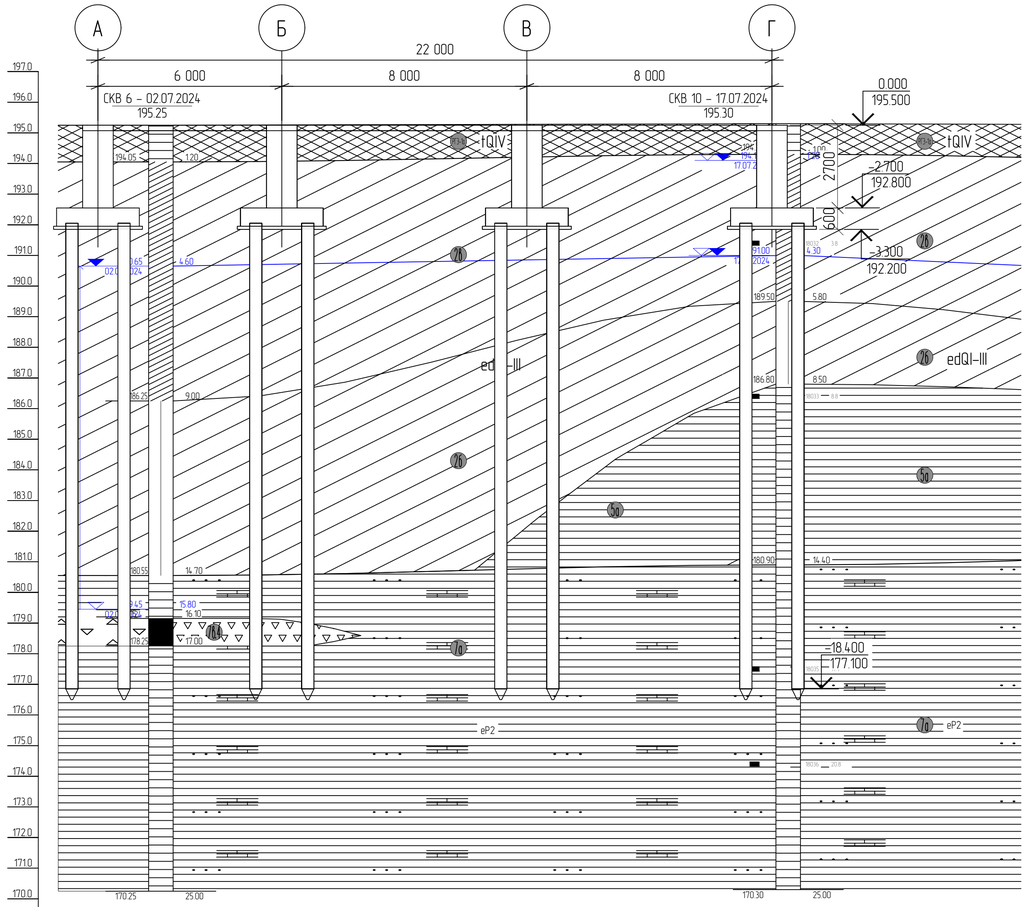

Наименование и N выработки	СКВ 6		СКВ 10
Абс. отм. устья, м	195.3		195.3
Дата бурения	02.07.2024		17.07.2024
Расстояние, м		20.5	

Условные обозначения

Буровая скважина

СКВ 25 - 19/07/2023 / 97.96 — в числителе – номер скважины, дата окончания бурения; в знаменателе – абс. отметка устья скважины, м

93.96 / 4.00 — слева – абс. отметка подошвы слоя, м; справа – мощность слоя, м

82.96 / 15.00 — слева – абс. отметка забоя скважины, м; справа – мощность слоя, м

▽ 96.38 (3.00) / 15.12.2023 — Уровень грунтовых вод: в числителе – абсолютная отметка уровня грунтовых вод, м; в знаменателе – дата замера

Обозначение состояния грунта	Консистенция глинистых грунтов		Степень влажности песчаных грунтов
	глина и суглинок	супесь	
	твердая	твердая	малой степени водонасыщения
	полутвердая	—	—
	тугопластичная		—
	мягкопластичная	пластичная	средней степени водонасыщения
	текучепластичная	—	—
	текучая	текучая	насыщенные водой

Стратиграфическая граница

Литологическая граница

Граница уровня подземных вод

1—1 — Линия инженерно-геологического разреза

Скв.1 / 11.00 — Инженерно – геологическая скважина: в числителе – ее номер, в знаменателе – глубина, м

Принятые сокращения

абс. – абсолютная
относит. – относительная

Нормативные характеристики физико-механических свойств грунтов

Номер ИГЭ, РГЭ	Условное обозначение	Характеристика грунтов	Плотность, г/см³	Удельное сцепление, кПа	Угол внутреннего трения, °	Модуль деформации, МПа
			ρ	C	φ	E
РГЭ-1а		Насыпной грунт- суглинок тяжелый пылеватый, глина легкая пылеватая с прослоями песка мелкого, с примесью органического вещества полутвердые, тугопластичные, tQIV	1,94	36	23	12,1
Слой-1		Почвенно-растительный слой, sotQIV	-	-	-	-
ИГЭ-2а		Суглинок тяжелый пылеватый полутвердый, с примесью органического вещества, edQI-III	1,96	38	23	14,5
ИГЭ-2б		Суглинок тяжелый пылеватый тугопластичный, с примесью органического вещества, edQI-III	1,95	28	20	7,5
ИГЭ-2в		Суглинок тяжелый пылеватый мягкопластичный, edQI-III	1,92	21	18	5,2
ИГЭ-5а		Глина легкая пылеватая полутвердая, с примесью органического вещества, edQI-III	1,92	49	19	15,5
ИГЭ-7а		Глина легкая пылеватая полутвердая (аргиллит выветрелый), с прослоями песка (выветрелый песчаник), с редкими прослоями щебня известняка, ePZ	1,93	55	18	17,7
ИГЭ-7б		Песок мелкий, средней крупности водонасыщенный, средней степени водонасыщения, средней плотности (песчаник выветрелый), ePZ	1,98	2	33	24,1
ИГЭ-7б.1		Суглинок тяжелый песчанистый полутвердый (песчаник выветрелый), ePZ	1,95	34	22	31,5
ИГЭ-7б.4		Щебенистый грунт очень прочный, водонасыщенный, слабовыветрелый (щебень известняка, аргиллита), ePZ	2,13	11	37	28,7

1 Текстовая часть см. NKNH21002-ПС-ЭБСМ-КР1.1
2 Данный лист см. совместно с 3103-КЖ-0001

Изм.	Кол.уч.	Лист	№док.	Подпись	Дата
Разраб.		Кича			
Рук. гр.		Сидарин			
Гл. спец.		Семенов			
Н. контр.					

NKNH21002-ПС-ЭБСМ-КР1.2-3103.3105-КЖ-0002

«Строительство производства этиленового мощностью 350 тыс. тонн в год и производства стирола мощностью 400 тыс. тонн в год», «Строительство производства полистирола мощностью 250 тыс. тонн в год и строительство общезаводского хозяйства для производства полистирола мощностью 250 тыс. тонн в год и производства этиленового мощностью 350 тыс. тонн в год и производства стирола мощностью 400 тыс. тонн в год»

Узел дегазации №6 Узел дегазации №7	Стадия	Лист	Листов
	П		1
Инженерно-геологический разрез по скважинам СКВ 6, СКВ 10	СИБУР НОВЫЕ РЕСУРСЫ		

Формат А1

Инв. № подл.	Подп. и дата	Взам. инв. №
00054763		

Схема расположения ростверков

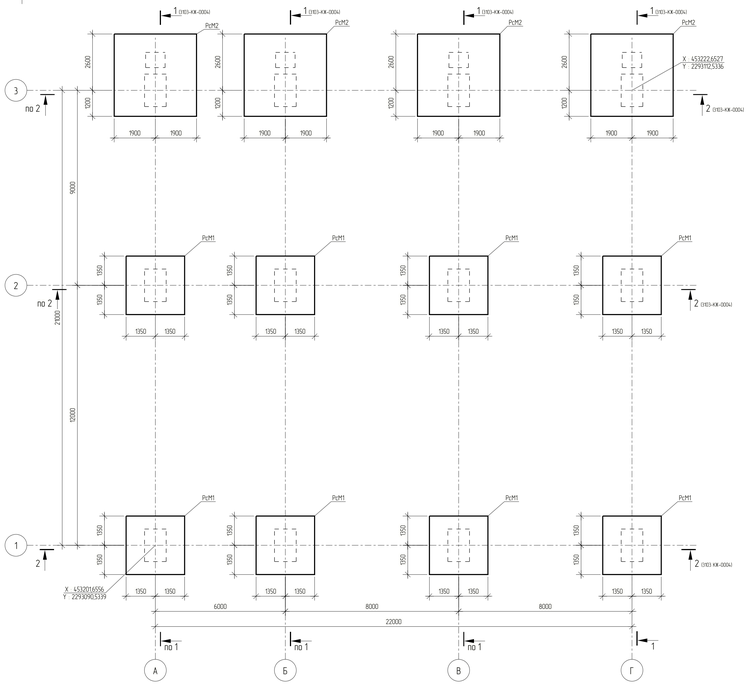

Схема расположения плиты пола на отм. 0.000

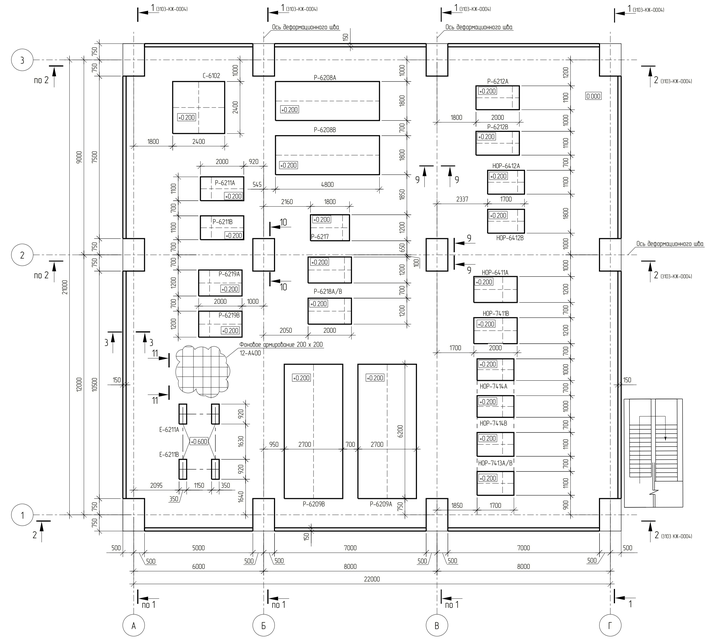

8 – 8
Схема расположения поперечной арматуры ростверка

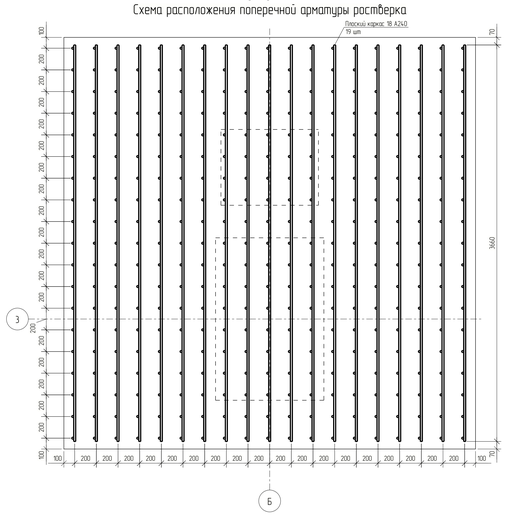

7 – 7
Схема расположения поперечной арматуры ростверка

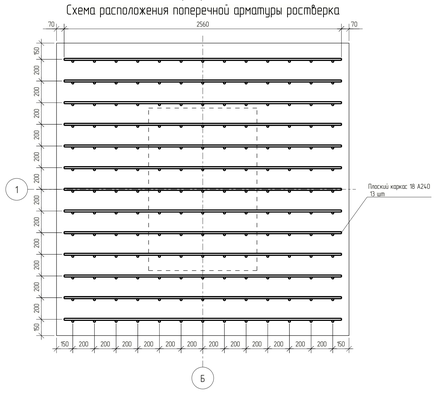

6 – 6
Фрагмент устройства выпусков из ростверка

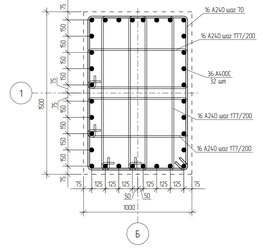

9 – 9

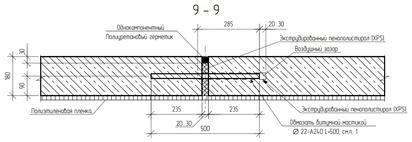

10 – 10

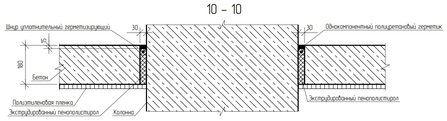

Ростверк РсМ1

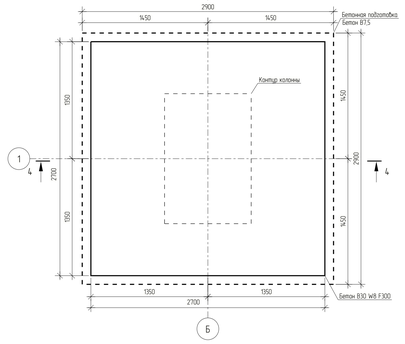

3 – 3
Опалубка

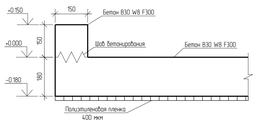

3-3
Армирование

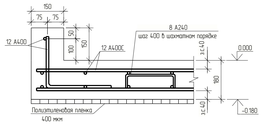

11 – 11
Армирование

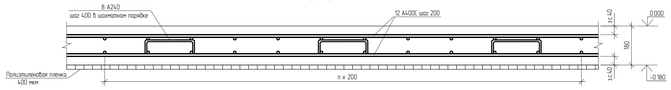

5 – 5
Армирование

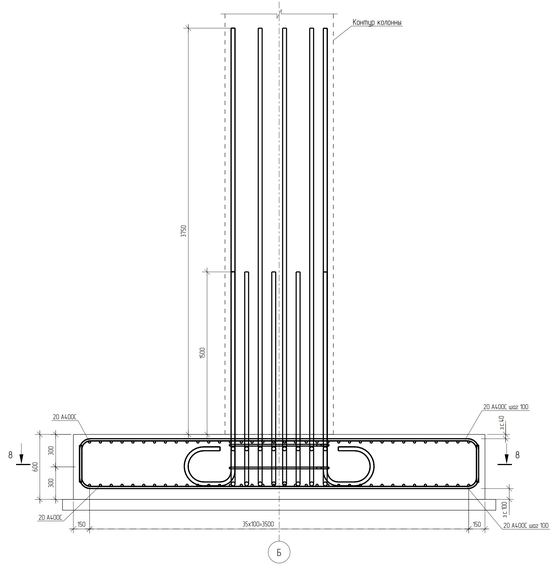

4 – 4
Армирование

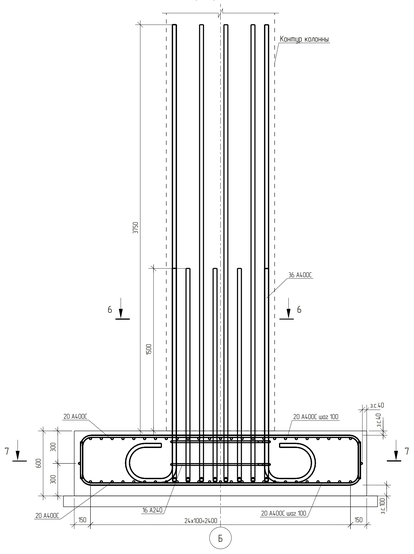

Ростверк РсМ2

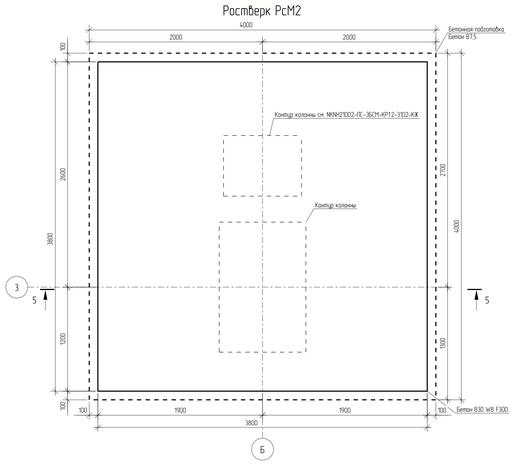

4 – 4
Опалубка

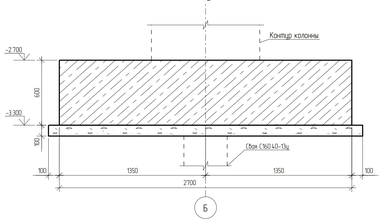

5 – 5
Опалубка

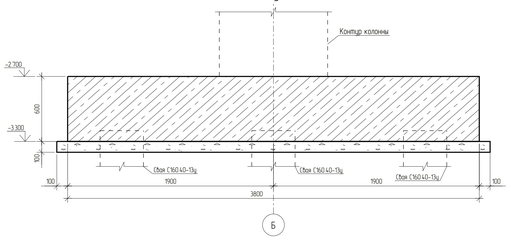

1 Текстовая часть см. NKNH21002-ПС-ЭБСМ-КР1.1
2 За относительную отм. 0.000 принята отметка планировки, что соответствует абсолютной отметке 195.500 в Балтийской системе отсчета
3 Данный лист смотреть совместно с листами 3103-КЖ-0001, 3103-КЖ-0002
4 Толщина защитного слоя бетона для рабочей арматуры должна быть не менее 40 мм

Спецификация к схеме расположения

Поз.	Обозначение	Наименование	Кол.	Масса ед. кг	Примечание
		Плиты монолитные			
ППм1		Плита сплошная ППм1	1		
ППм2		Плита сплошная ППм2	1		
ППм3		Плита сплошная ППм3	1		
ППм4		Плита сплошная ППм4	1		
ППм5		Плита сплошная ППм5	1		
		Ростверки монолитные			
РсМ1		Ростверк монолитный РсМ1	8		
РсМ2		Ростверк монолитный РсМ2	4		

Изм.	Кол. Уч.	Лист	№ док.	Подпись	Дата
Разраб.		Кона			
Рук.гр.		Сидоров			
Гл.спец.		Семенов			
Н.контр.					

NKNH21002-ПС-ЭБСМ-КР1.2-3103.3105-КЖ-0003

«Строительство производства этиленовых мощностью 350 тыс. тонн в год и производство стирола мощностью 400 тыс. тонн в год», «Строительство производства полистирола мощностью 250 тыс. тонн в год и Строительство общезаводского хозяйства для производства полистирола мощностью 250 тыс. тонн в год и производство этиленовых мощностью 350 тыс. тонн в год и производство стирола мощностью 400 тыс. тонн в год»

Узел дезазации №6
Узел дезазации №7

Стадия	Лист	Листов
П		1

Схема расположения ростверков
Схема расположения плиты пола на отм. 0.000

СИБУР
НОВЫЕ РЕСУРСЫ

NKNH21002-ПС-ЭБСМ-КР1.2-3103.3105-КЖ-0003_0_0_R1.pdf

Формат А0

Инв. № подл. 00054763 | Подп. и дата | Взам. инв. №

С

Схема расположения элементов монолитного каркаса в осях А–Г / 1–3 на отм. +8.000

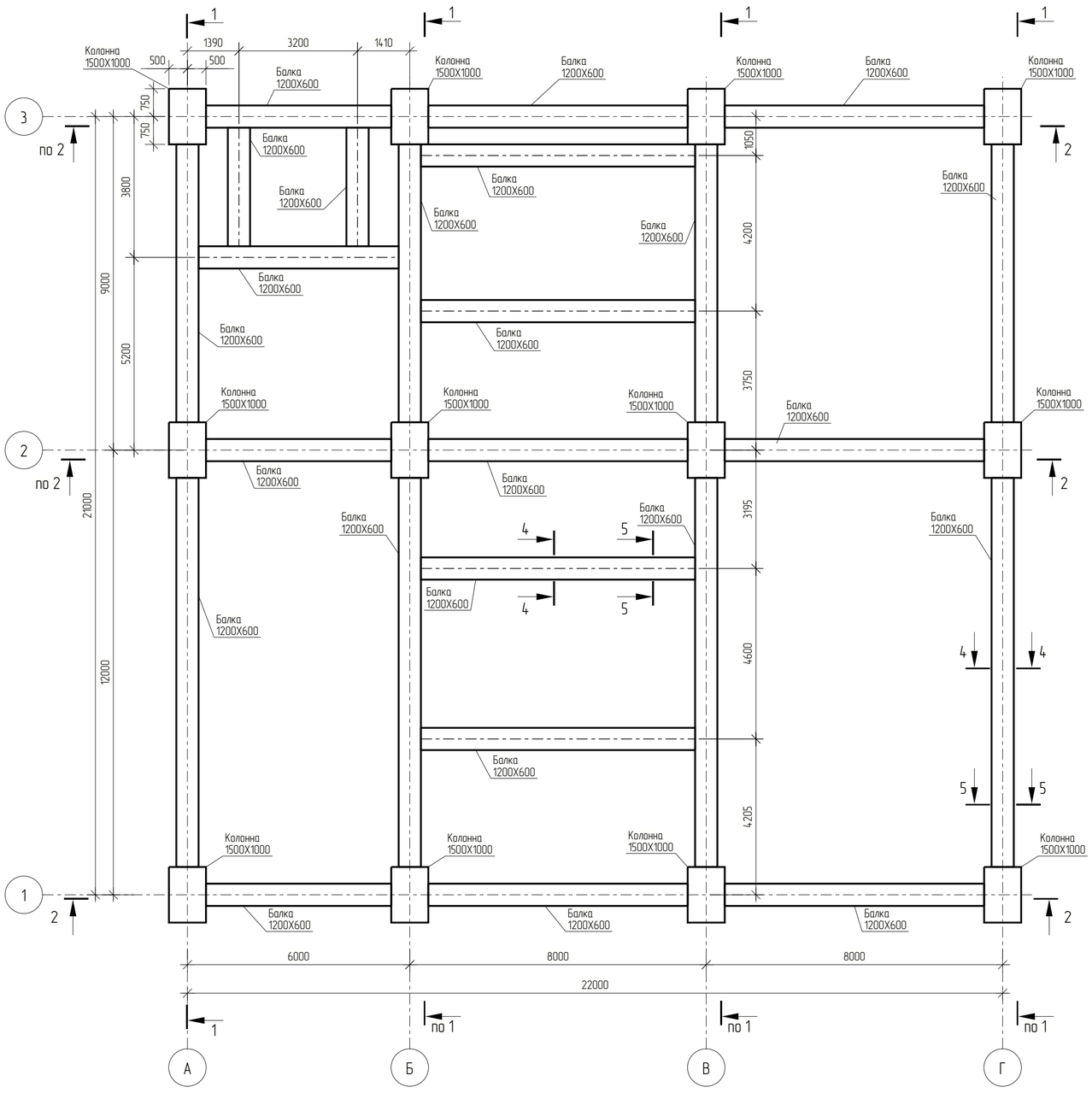

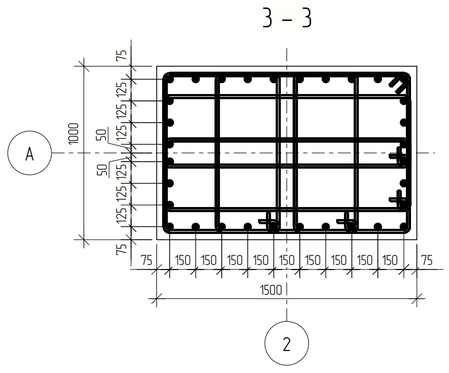

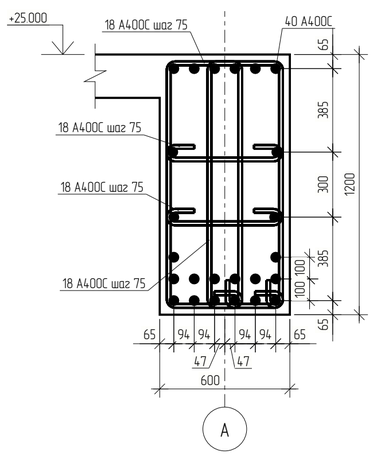

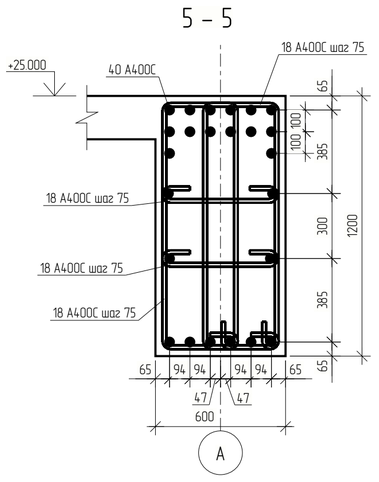

Разрез 1 – 1

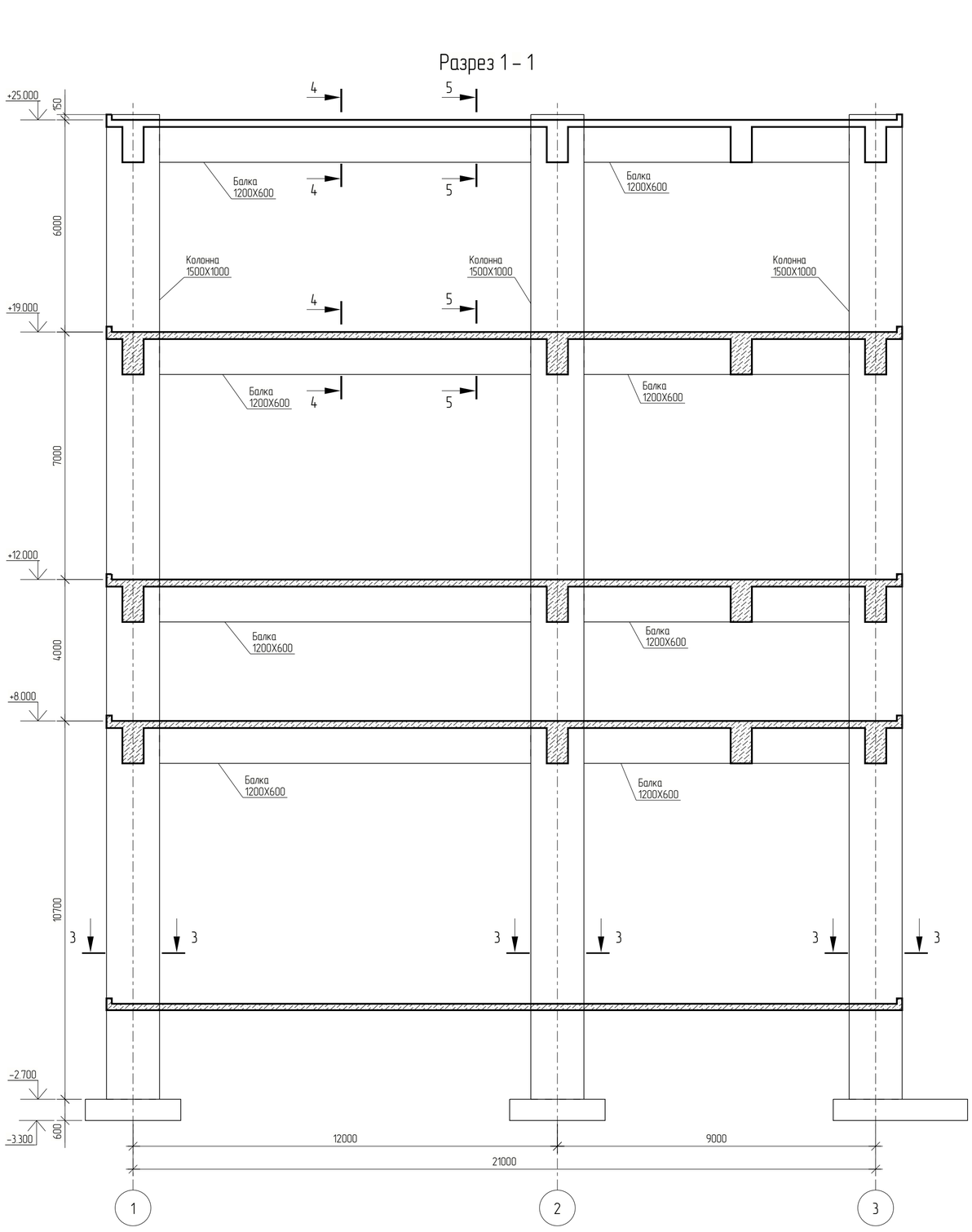

Разрез 2 – 2

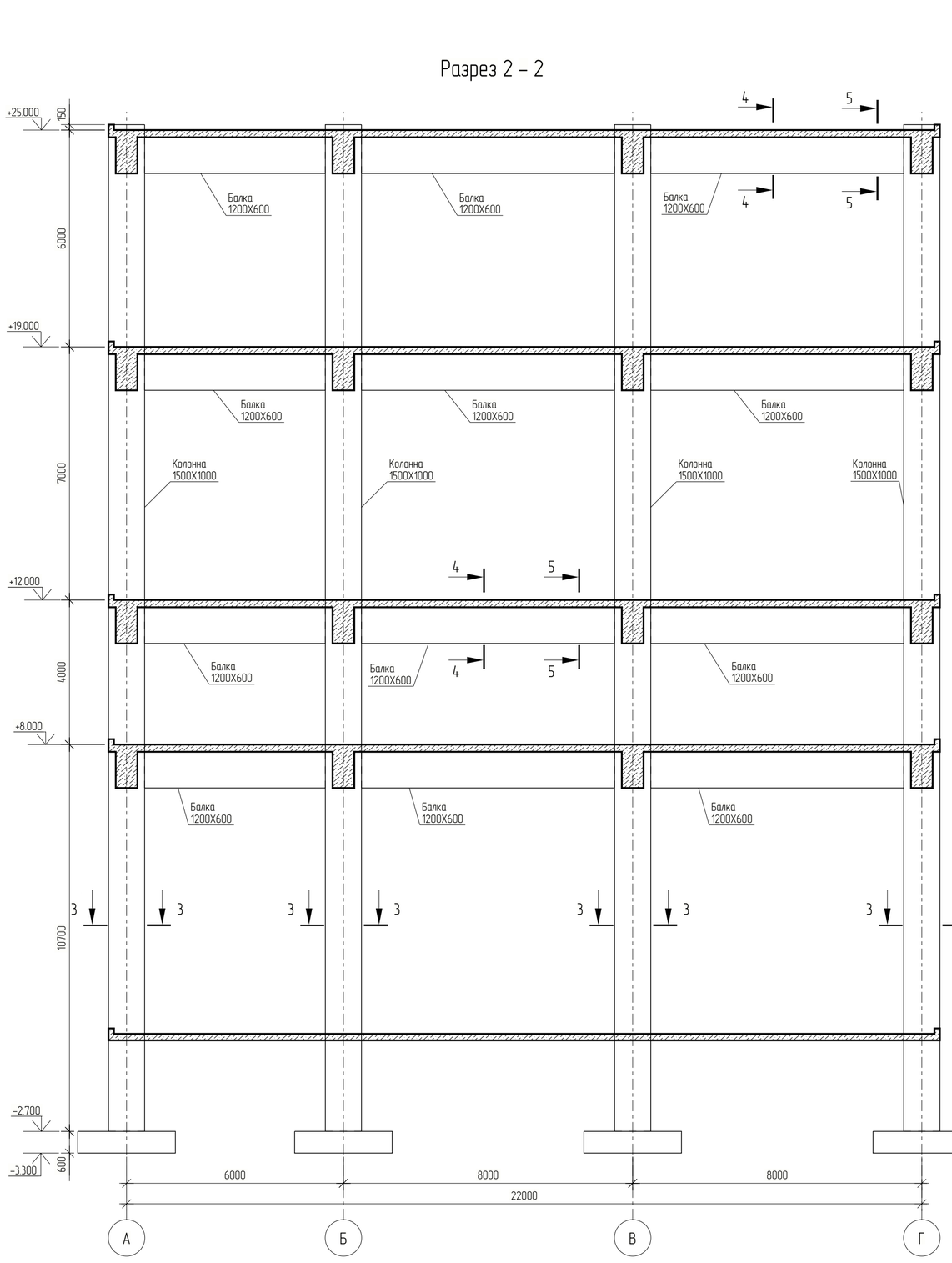

						NKNH–21002–ПС–ЭБСМ–КР1.2–3103.3105–КЖ–0004		
						«Строительство производства этилбензола мощностью 350 тыс. тонн в год и производства стирола мощностью 400 тыс. тонн в год», «Строительство производства полистирола мощностью 250 тыс. тонн в год и Строительство общезаводского хозяйства для производства полистирола мощностью 250 тыс. тонн в год и производства этилбензола мощностью 350 тыс. тонн в год и производства стирола мощностью 400 тыс. тонн в год»		
Изм.	Кол. Уч	Лист	№ док	Подпись	Дата			
Разраб.		Кича				Узел дегазации №6 Узел дегазации №7	Стадия	Лист	Листов
Рук.гр.		Сидорин					П		1
Гл.спец.		Семенов							
Н.контр.						Схема расположения элементов монолитного каркаса в осях А–Г/1–3 на отм. +8.000. Разрезы 1–1, 2–2	СИБУР НОВЫЕ РЕСУРСЫ	

Взам. инв. №

Подп. и дата

Инв. № подл. 00054763

NKNH–21002–ПС–ЭБСМ–КР1.2–3103.3105–КЖ–0004_0_0_RU.pdf

Формат А1

Схема расположения элементов монолитного каркаса в осях А-Г/1-3 на отм. +12.000

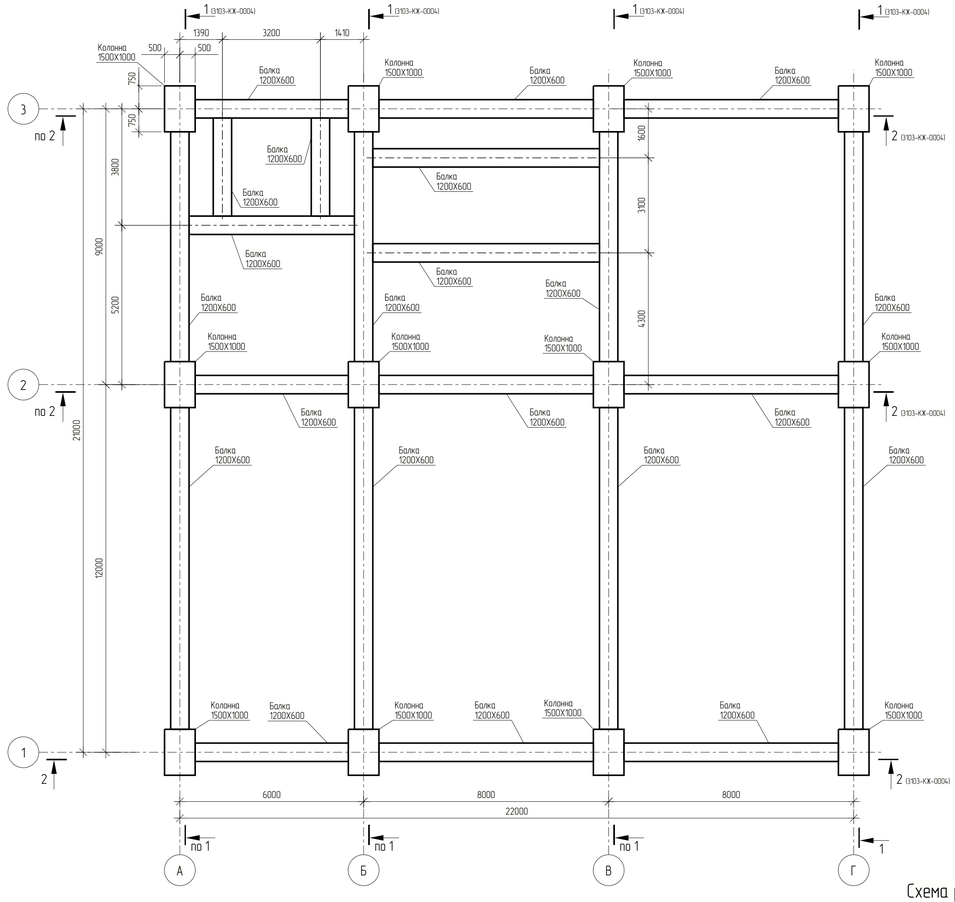

Схема расположения элементов монолитного каркаса в осях А-Г/1-3 на отм. +19.000

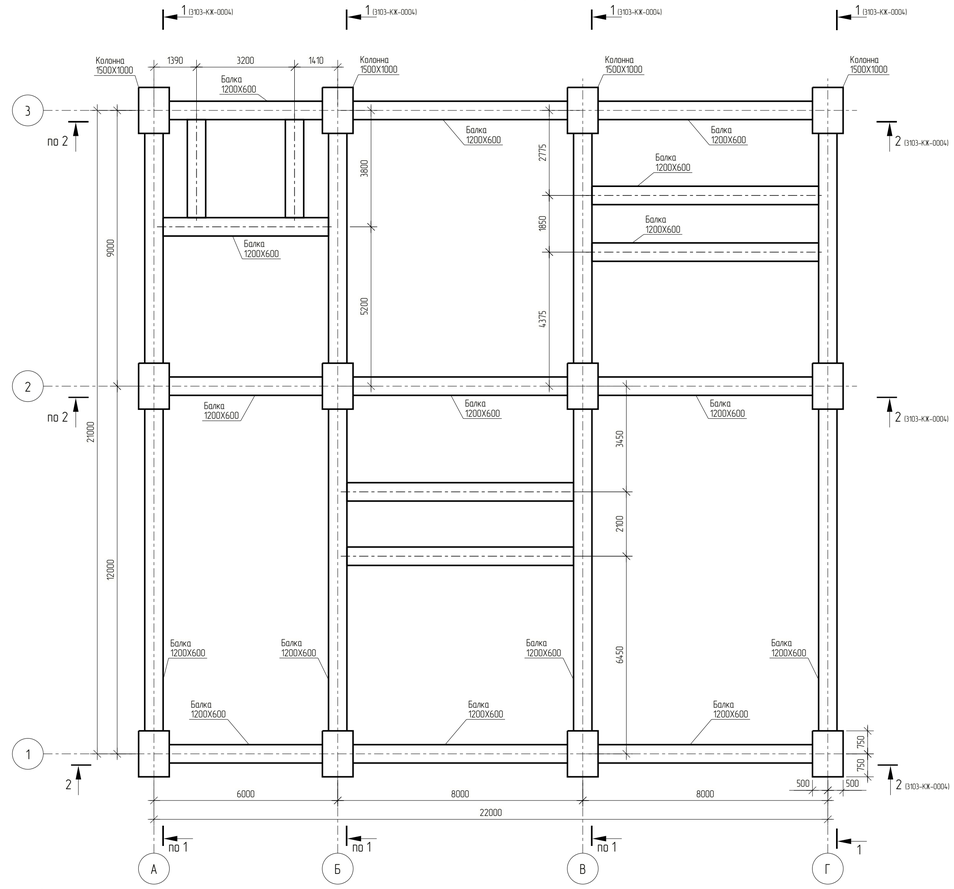

Схема расположения элементов монолитного каркаса в осях А-Г/1-3 на отм. +25.000

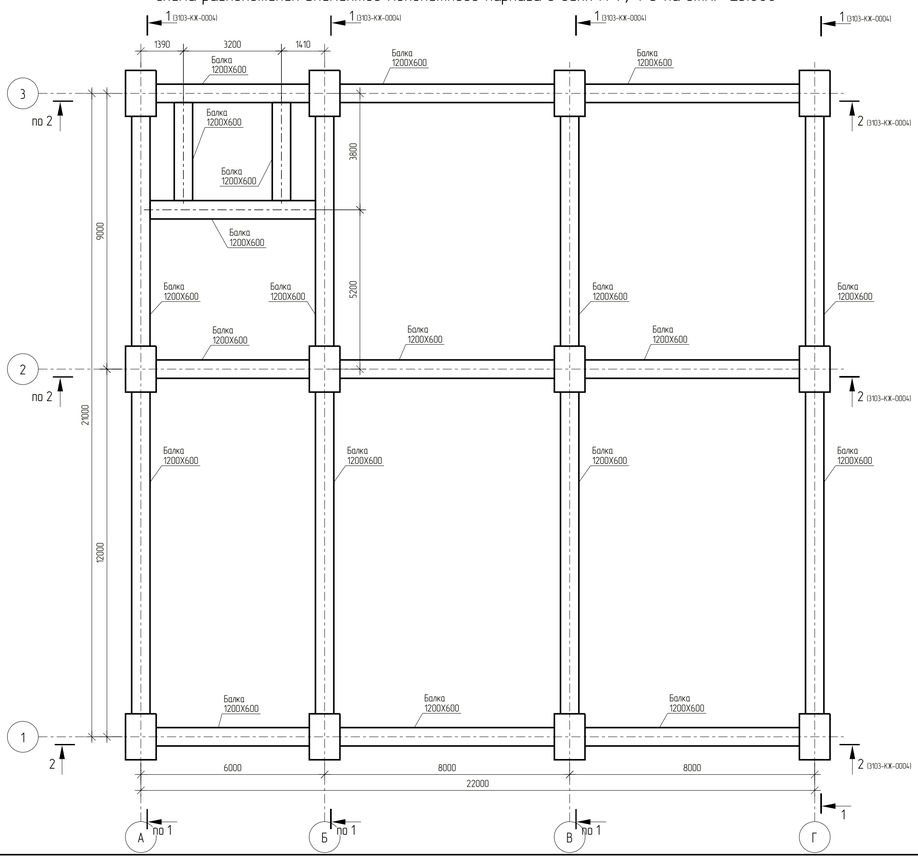

Изм.	Кол. Уч.	Лист	№ док.	Подпись	Дата	NKNH21002-ПС-ЭБСМ-КР1.2-3103.3105-КЖ-0005	
Разраб.		Кича				«Строительство производства этилбензола мощностью 350 тыс. тонн в год и производства стирола мощностью 400 тыс. тонн в год». «Строительство производства полистирола мощностью 250 тыс. тонн в год и Строительства общезаводского хозяйства для производства полистирола мощностью 250 тыс. тонн в год и производства этилбензола мощностью 350 тыс. тонн в год и производства стирола мощностью 400 тыс. тонн в год»	
Рук.гр.		Сидорин				Узел дегазации №6 Узел дегазации №7	Стадия: П; Лист: ; Листов: 1
Гл.спец.		Семенов					
Н.контр.						Схема расположения элементов монолитного каркаса на отм. +12.000, +19.000, +25.000	СИБУР НОВЫЕ РЕСУРСЫ

Взам. инв. №

Подп. и дата

Инв. № подл. 00054763

NKNH21002-ПС-ЭБСМ-КР1.2-3103.3105-КЖ-0005_0_0_RU.pdf

Формат А1

Схема расположения плиты пола на отм. +8.000

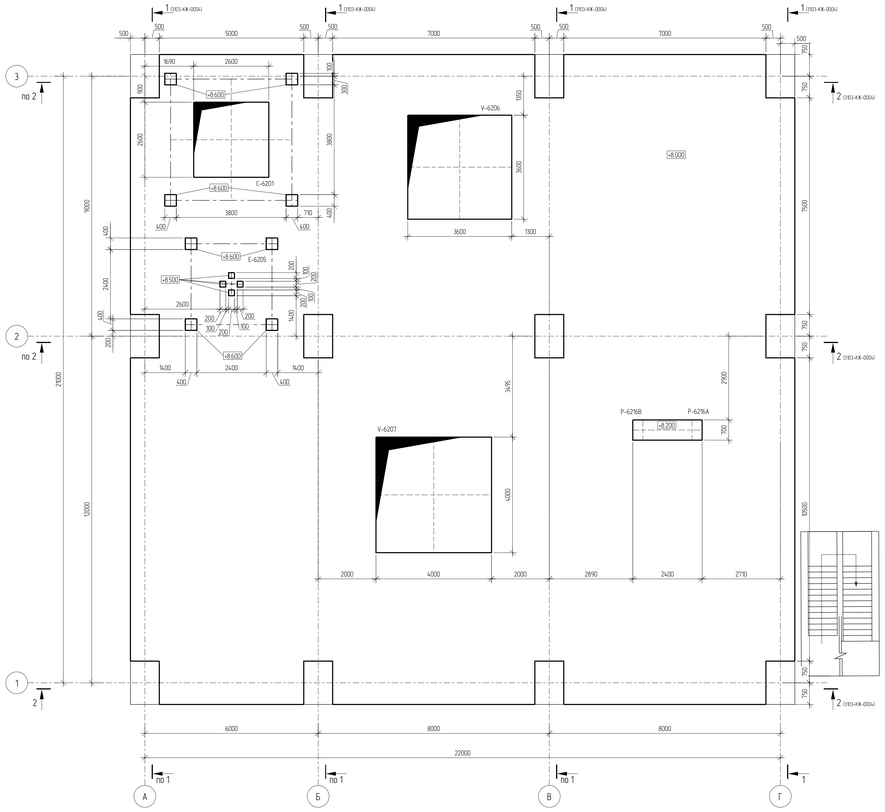

Схема расположения плиты пола на отм. +12.000

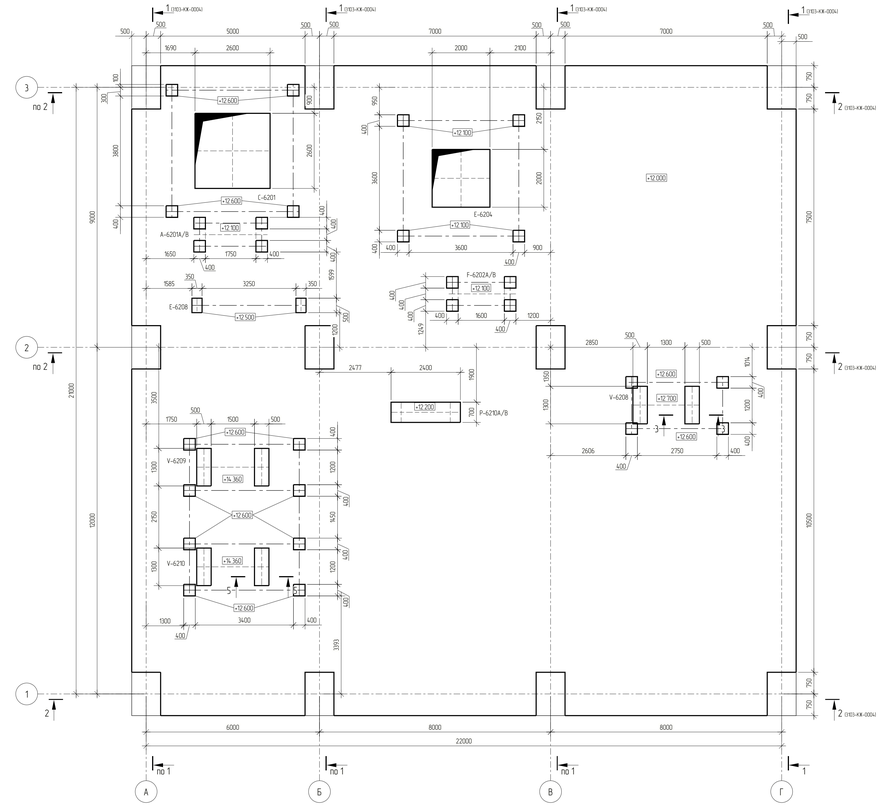

Схема расположения плиты пола на отм. +19.000

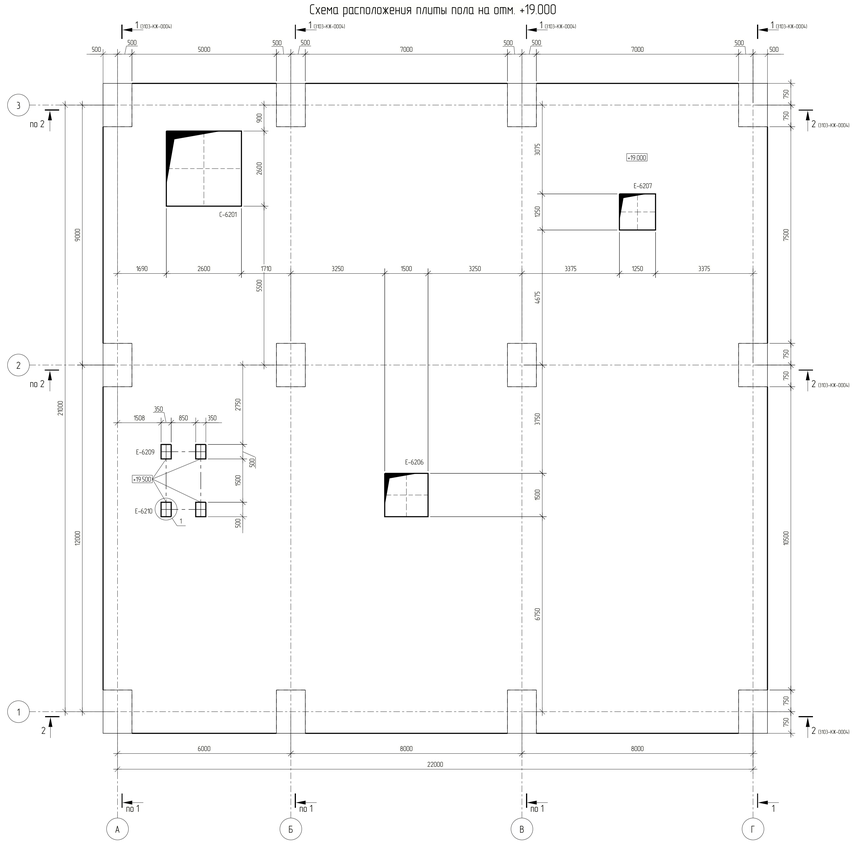

Схема расположения плиты пола на отм. +25.000

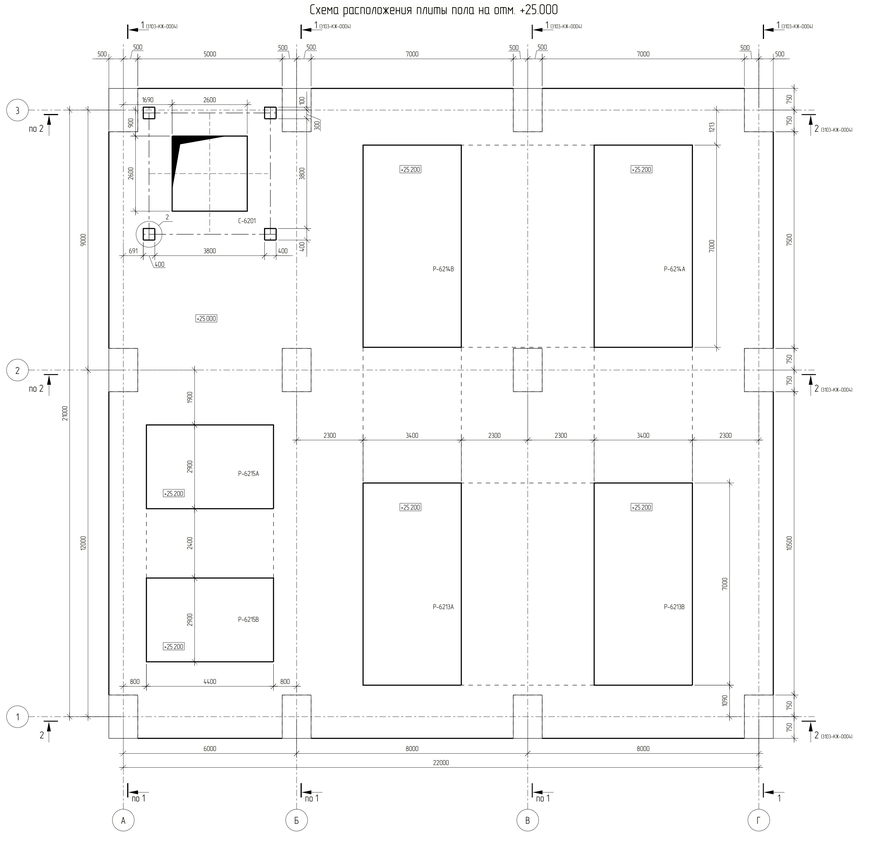

3 - 3

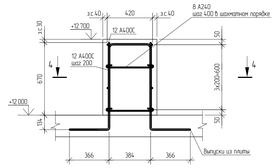

4 - 4

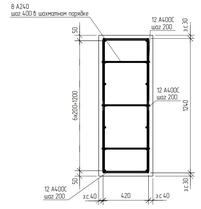

5 - 5

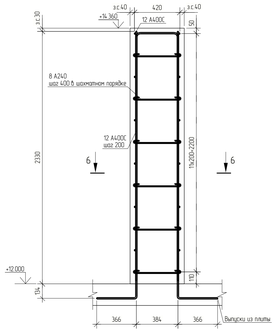

6 - 6

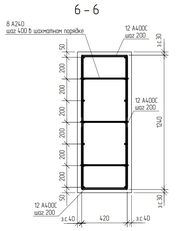

1

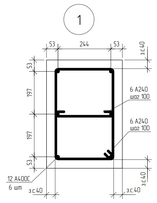

2

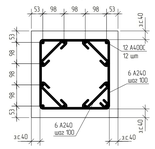

Изм.	Кол. Уч.	Лист	№ док.	Подпись	Дата	NKNH21002-ПС-ЭБСМ-КР1.2-3103.3105-КЖ-0006
Разраб.		Кина				Узел деталации №6
Рук.гр.		Сидоров				Узел деталации №7
Гл.спец.		Семенов				Схема расположения плиты перекрытия на отм. +8.000, +12.000, +19.000, +25.000
Н.контр.						

Стадия: П | Лист: | Листов: 1

СИБУР

NKNH21002-ПС-ЭБСМ-КР1.2-3103.3105-КЖ-0006_0_0_R1.pdf

Формат А0

Инв. № подл. 00054763 | Подп. и дата | Взам. инв. №

Схема расположения дополнительного армирования верхней и нижней зоны вдоль цифровых и буквенных осей на отм. +8.000

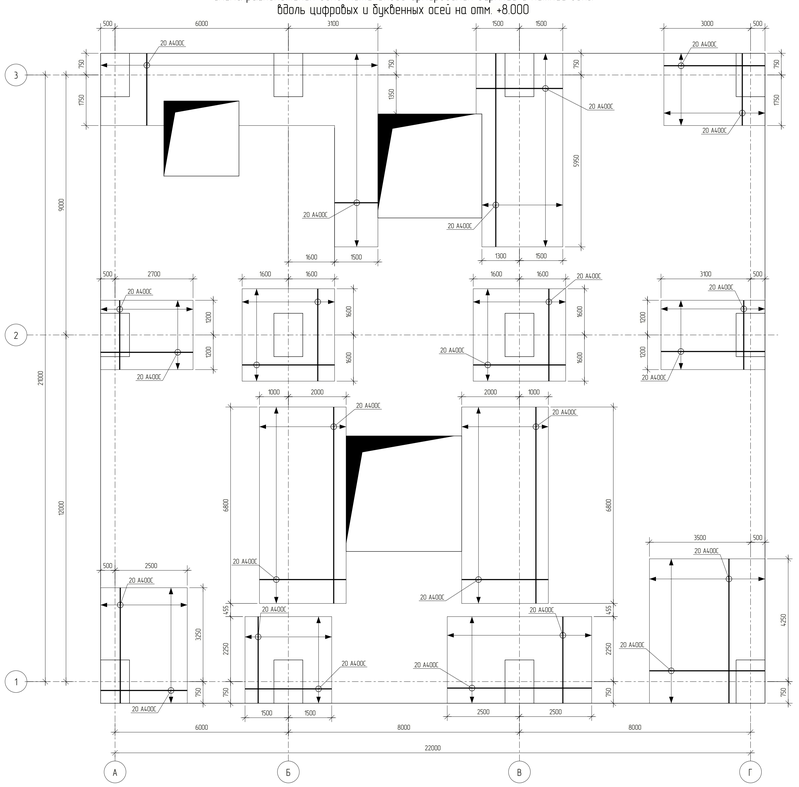

Схема расположения дополнительного армирования верхней и нижней зоны вдоль цифровых и буквенных осей на отм. +12.000

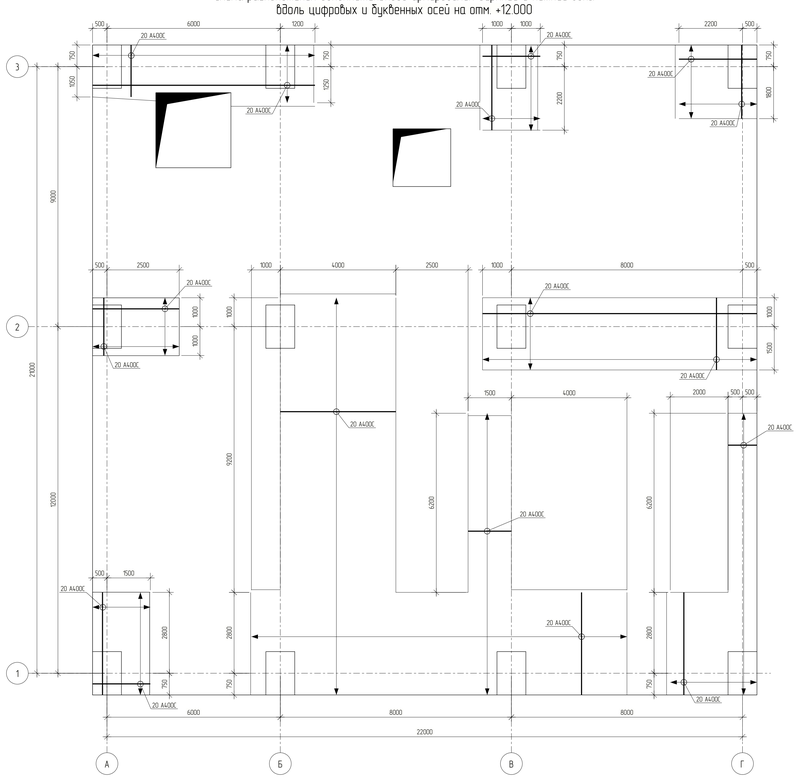

Схема расположения дополнительного армирования верхней и нижней зоны вдоль цифровых и буквенных осей на отм. +12.000

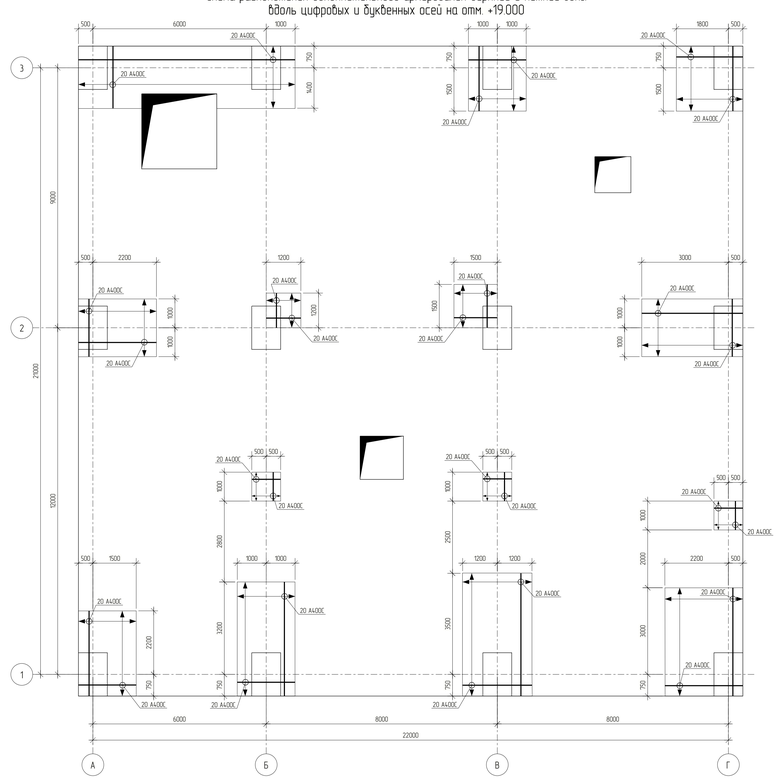

Схема расположения дополнительного армирования верхней и нижней зоны вдоль цифровых и буквенных осей на отм. +12.000

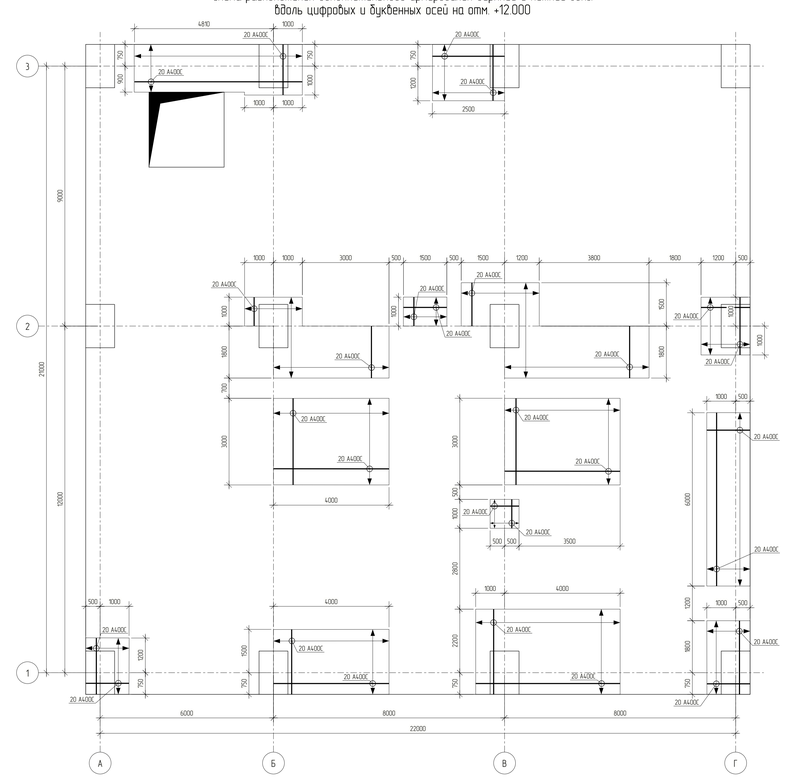

						NKNH21002-ПС-ЭБСМ-КР1.2-3103.3105-КЖ-0007
Изм.	Кол. Уч.	Лист	№ док.	Подпись	Дата	«Строительство производства эпитаксиальных пластин 150 тыс. пласт в год и производства стирала мощностью 400 тыс. пласт в год», «Строительство производства полистирала мощностью 250 тыс. пласт в год» и «Строительство общегородского хозяйства для производства полистирала мощностью 250 тыс. пласт в год и производства эпитаксиальных пластин 150 тыс. пласт в год и производства стирала мощностью 400 тыс. пласт в год»
Разраб.		Кича				Узел дегазации №6
Рук.гр.		Сидорин				Узел дегазации №7
Гл.спец.		Семенов				Схема расположения дополнительного армирования верхней и нижней зоны вдоль цифровых и буквенных осей на отм. +8.000, +12.000, +19.000, +25.000
Н.контр.						

Стадия	Лист	Листов
П		1

СИБУР НОВЫЕ РЕСУРСЫ

NKNH21002-ПС-ЭБСМ-КР1.2-3103.3105-КЖ-0007_0_0_R1.pdf

Формат А0

Инв. № подл. 00054763 | Подп. и дата | Взам. инв. №

Схема расположения элементов на отм. +8.000

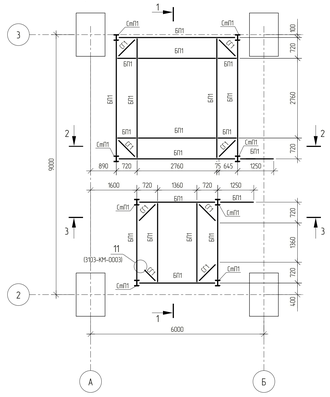

Схема расположения элементов на отм. +25.000

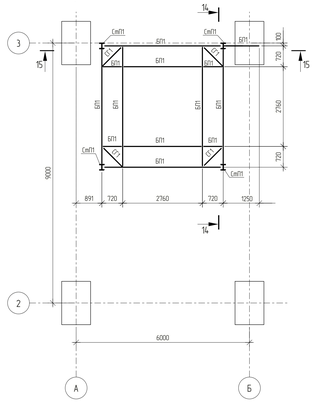

Схема расположения элементов на отм. +12.000

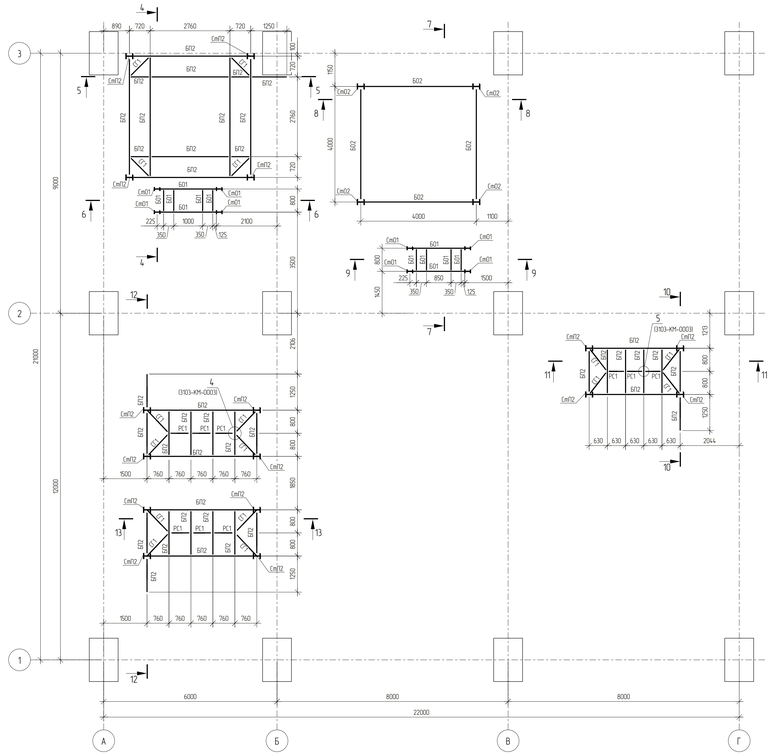

Разрез 10 – 10

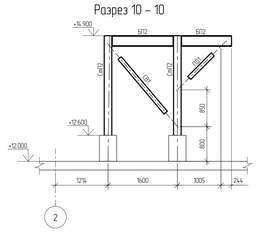

Разрез 11 – 11

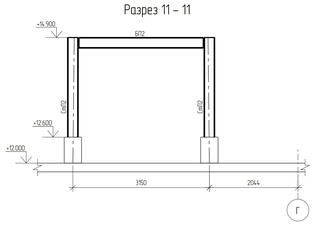

Разрез 12 – 12

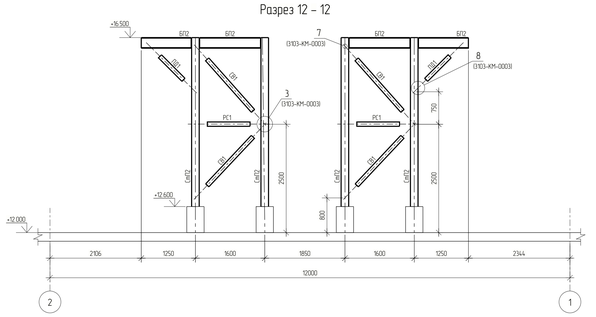

Разрез 1 – 1

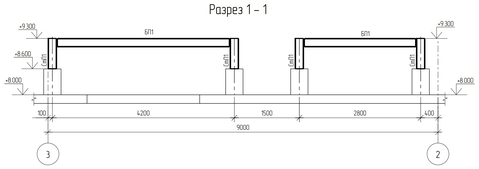

Разрез 4 – 4

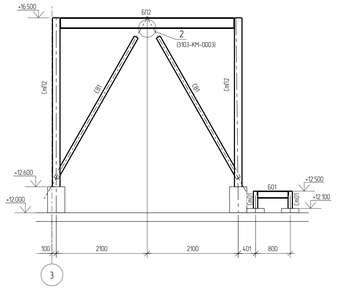

Разрез 7 – 7

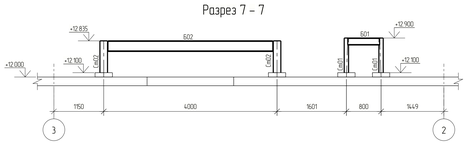

Разрез 13 – 13

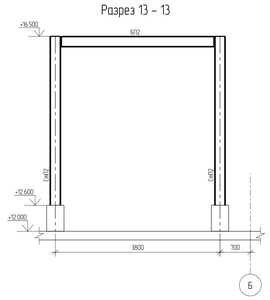

Разрез 2 – 2

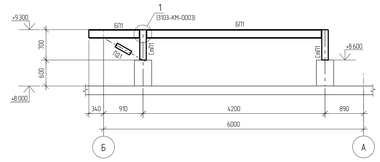

Разрез 5 – 5

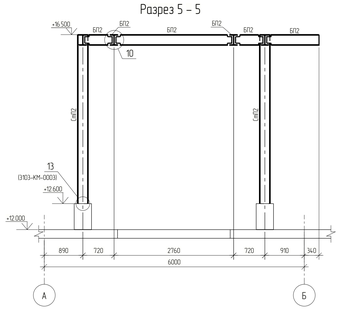

Разрез 8 – 8

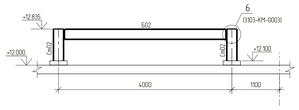

Разрез 14 – 14

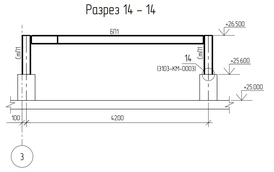

Разрез 3 – 3

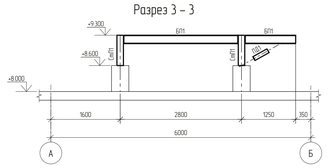

Разрез 6 – 6

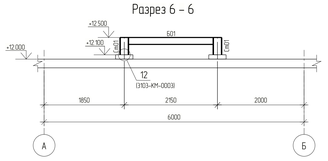

Разрез 9 – 9

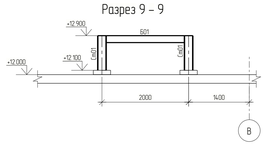

Разрез 15 – 15

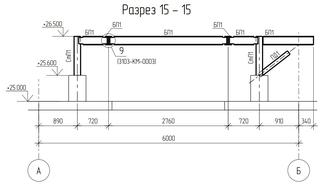

Ведомость элементов

Марка элемента	Сечение			Усилие для прикрепления							Группа конструкций	Наименование или марка металла	Примечание
	Эскиз	Поз.	Состав	Q, кН	N, кН		M, кН*м		M_y, кНм	Q_y, кН			
					+	–	+	–					
ПД1	□		□100х5.0	-	-	10	-	-	-	-	2	С355-8	
БК1	I		I 30М	30	-	-	-	-	-	-	2	С345-5	
БК2	I		I 24М	20	-	-	-	-	-	-	2	С345-5	
БК3	I		I 36М	80	-	-	-	-	-	-	2	С345-5	
БО1	[		[16П	10	15	15	-	-	-	-	2	С345-5	
БО2	I		I 25Ш1	60	-	60	-	-	-	-	2	С345-5	
БП1	I		I 20Ш1	10	-	-	-	-	-	-	2	С345-5	
БП2	I		I 25Ш1	15	10	10	-	-	-	-	2	С345-5	
СВ1	□		□100х5.0	-	10	10	-	-	-	-	2	С355-8	
СВ2	L		L 75х6	-	-	15	-	-	-	-	2	С345-5	
СГ1	□		□100х5.0	-	15	15	-	-	-	-	2	С355-8	
РС1	□		□100х5.0	-	10	10	-	-	-	-	2	С355-8	
ПК1	[		[20П	20	20	20	-	-	-	-	2	С345-5	
СпО1	I		I 20Б1	15	-	10	-	-	-	-	2	С345-5	
СпО2	I		I 25Ш1	70	-	110	-	-	-	-	2	С345-5	
СпП1	I		I 20Ш1	10	-	15	-	-	-	-	2	С345-5	
СпП2	I		I 25Ш1	10	-	25	-	-	-	-	2	С345-5	

1 Текстовая часть см. NKNH21002-ПС-ЭБСМ-КР1.1
2 За относительную отметку 0,000 принят уровень планировки, что соответствует абсолютной отметке по генплану 199,500

Изм.	Кол. Уч.	Лист	№ док.	Подпись	Дата	NKNH21002-ПС-ЭБСМ-КР1.2-3103.3105-КМ-0001
Разраб.		Кина				«Строительство производства этилбензола мощностью 350 тыс. тонн в год и производства стирола мощностью 400 тыс. тонн в год», «Строительство производства полистирола мощностью 250 тыс. тонн в год и Строительство общезаводского хозяйства для производства полистирола мощностью 250 тыс. тонн в год и производства этилбензола мощностью 350 тыс. тонн в год и производства стирола мощностью 400 тыс. тонн в год»
Рук.гр.		Сидорин				Узел дегазации №6 / Узел дегазации №7
Гл.спец.		Семенов				Схема расположения элементов на отм. +8.000, +12.000, +25.000. Разрезы 1-1, 15-15
Н.контр.						

Стадия	Лист	Листов
П		1

СИБУР НОВЫЕ РЕСУРСЫ

NKNH21002-ПС-ЭБСМ-КР1.2-3103.3105-КМ-0001_0_0_0_0.pdf

Формат А0

Инв. № подл. 00054763 | Подп. и дата | Взам. инв. №

Схема расположения монорельса на отм. +8.000

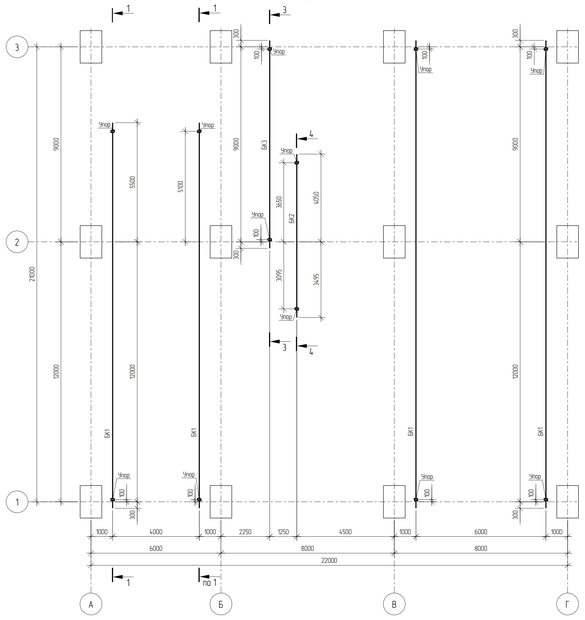

Схема раположения монорельса на отм. +12.000

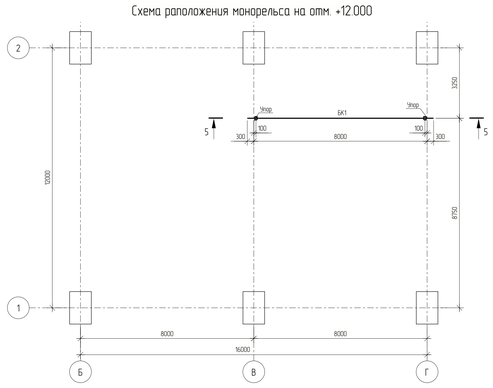

Схема расположения монорельса на отм. +25.000

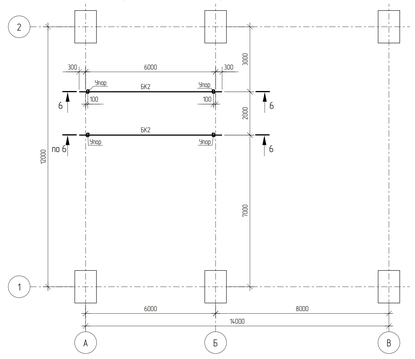

Схема расположения монорельса на отм. +19.000

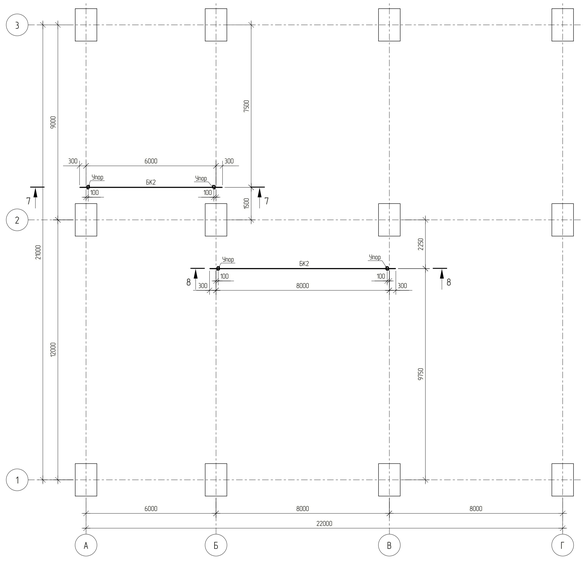

Разрез 1 – 1

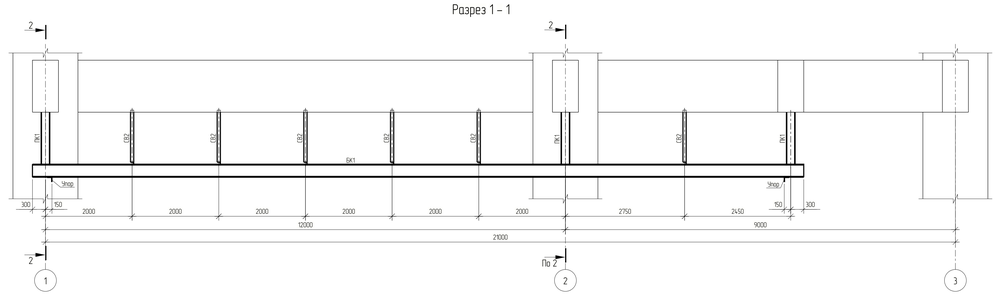

Разрез 2 – 2

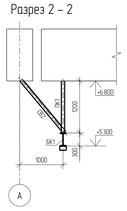

Разрез 3 – 3

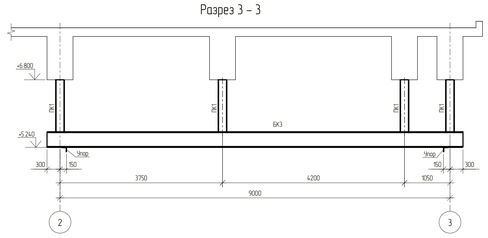

Разрез 4 – 4

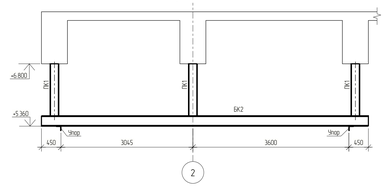

Разрез 5 – 5

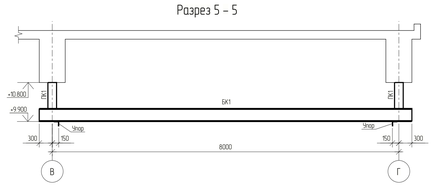

Разрез 6 – 6

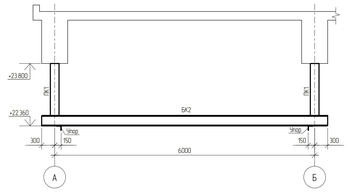

Разрез 7 – 7

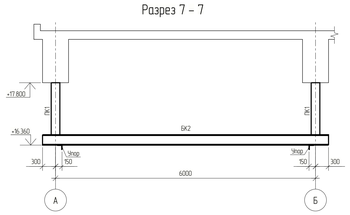

Разрез 8 – 8

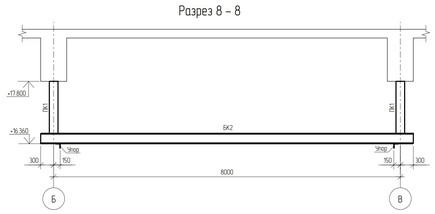

1 Текстовая часть см. NKNH21002-ПС-ЭБСМ-КР1.1
2 За относительную отметку 0,000 принят уровень планировки, что соответствует абсолютной отметке по генплану 195,500

Изм.	Кол. Уч.	Лист	№ док.	Подпись	Дата
Разраб.		Кина			
Рук.гр.		Сидорин			
Гл.спец.		Семенов			
Нконтр.					

NKNH210002-ПС-ЭБСМ-КР1.2-3103.3105-КМ-0002

«Строительство производства этиленового мощностью 350 тыс. тонн в год и производства стирола мощностью 400 тыс. тонн в год», «Строительство производства полистирола мощностью 250 тыс. тонн в год и Строительство общегородского хозяйства для производства полистирола мощностью 250 тыс. тонн в год и производства этиленового мощностью 350 тыс. тонн в год и производства стирола мощностью 400 тыс. тонн в год»

Узел дегазации №6
Узел дегазации №7

Схема расположения монорельсов

Стадия	Лист	Листов
П		1

СИБУР
НОВЫЕ РЕСУРСЫ

NKNH210002-ПС-ЭБСМ-КР1.2-3103.3105-КМ-0002_0_0_RU.pdf

Формат А0

Инв. № подл. 00054763 | Подп. и дата | Взам. инв. №

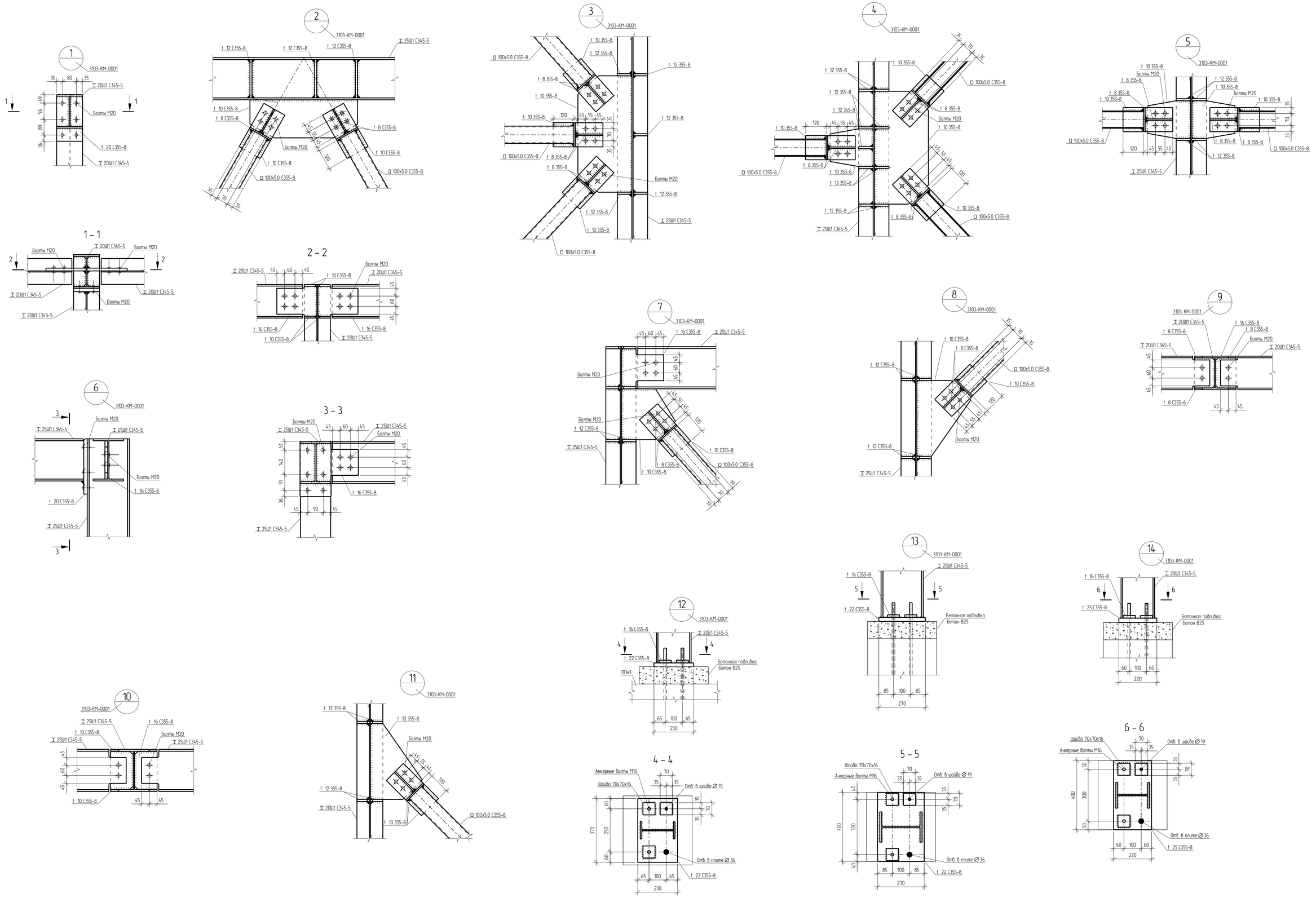

1 Текстовая часть см. NKNH21002-ПС-ЭБСМ-КР1.1
2 За относительную отметку 0,000 принят уровень планировки, что соответствует абсолютной отметке по генплану 195,500.

Изм.	Кол. уч.	Лист	№ док.	Подпись	Дата	NKNH210002-ПС-ЭБСМ-КР1.2-3103.3105-КМ-0003
Разраб.		Кича				«Строительство производства этилбензола мощностью 350 тыс. тонн в год и производства стирола мощностью 400 тыс. тонн в год», «Строительство производства полистирола мощностью 250 тыс. тонн в год и Строительство производства полистирола мощностью 250 тыс. тонн в год и производства этилбензола мощностью 350 тыс. тонн в год и производства стирола мощностью 400 тыс. тонн в год»
Рук.гр.		Сидорин				Узел дегазации №6 / Узел дегазации №7 — Стадия: П; Лист: ; Листов: 1
Гл.спец.		Семенов				
Н.контр.						Узлы 1-14

СИБУР НОВЫЕ РЕСУРСЫ

Взам. инв. №
Подп. и дата
Инв. № подл. 00054763

NKNH210002-ПС-ЭБСМ-КР1.2-3103.3105-КМ-0003_0_0_RU.pdf

Формат А1

Электронная проверка пройдена

Схема колодца 2600х2200 мм

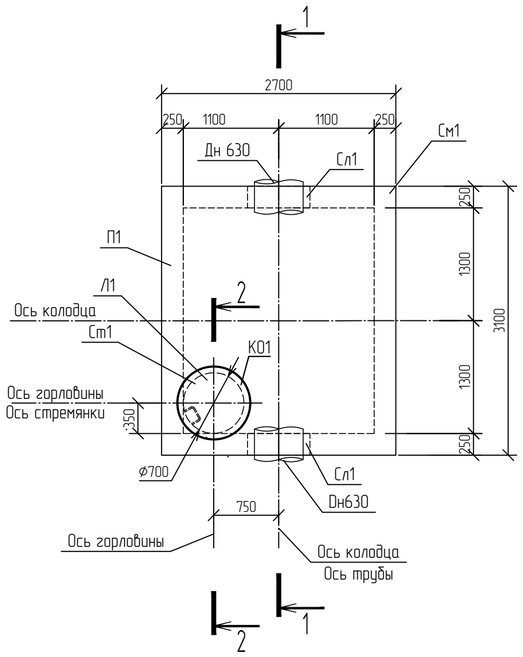

2-2

Детали горловины

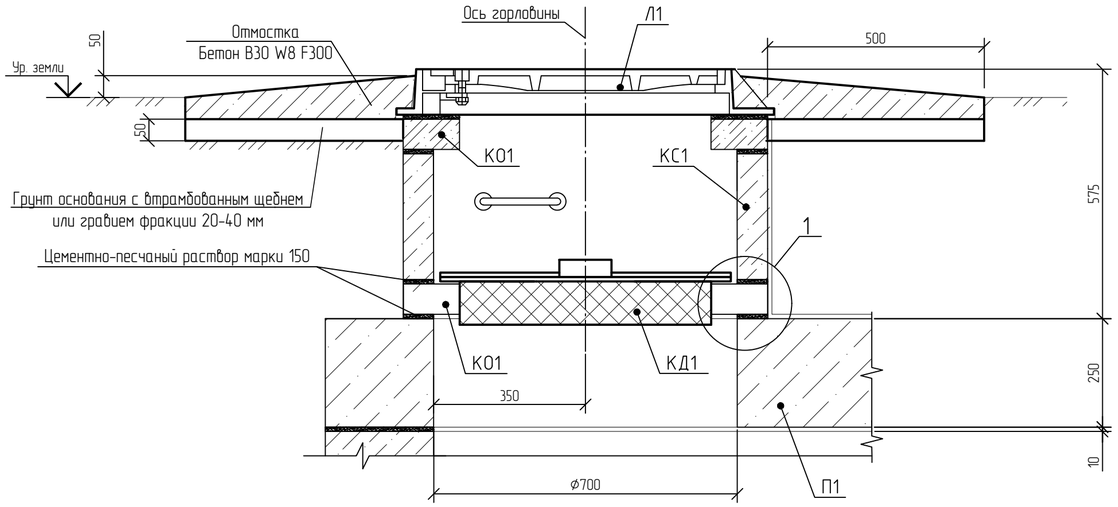

2-2

Закладные стремянки

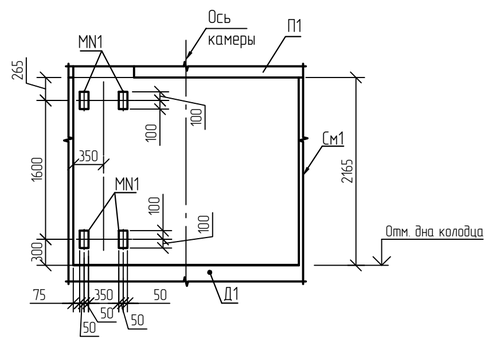

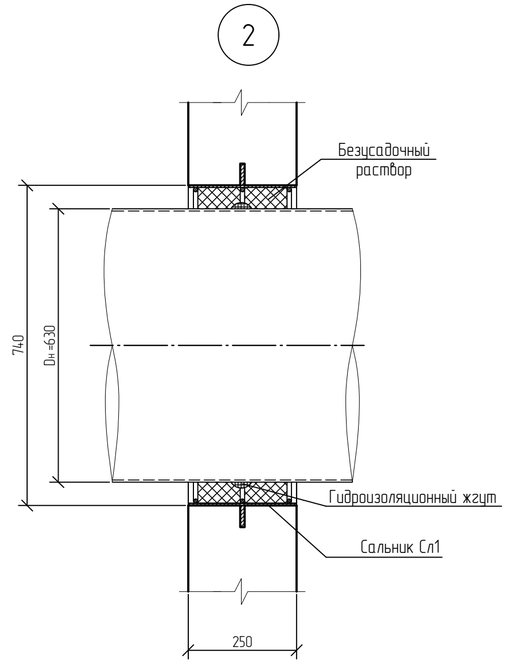

1-1

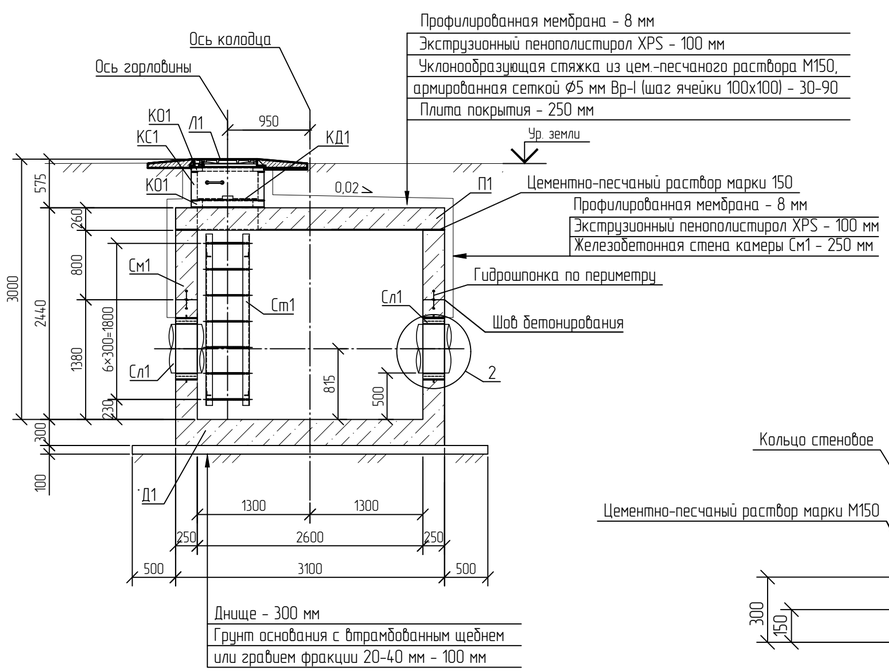

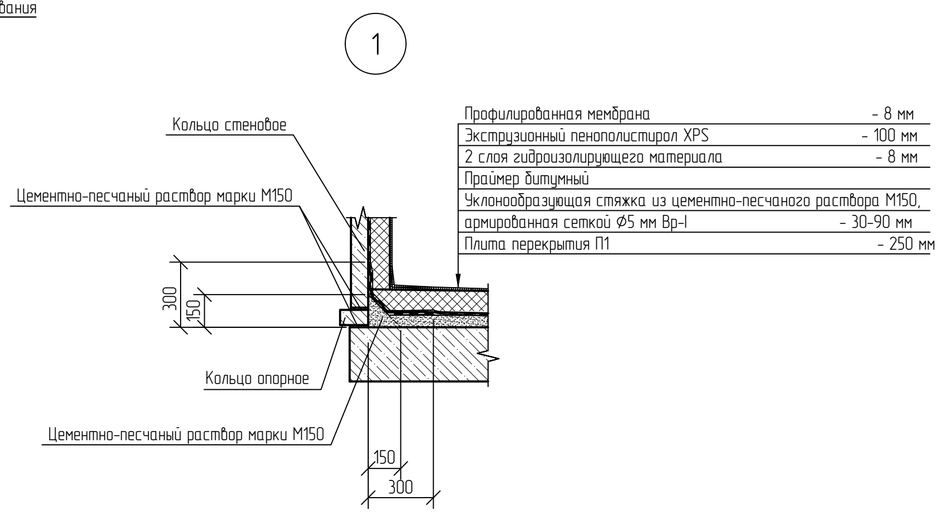

1 Обратную засыпку пазух котлована колодца выполнить непучинистым грунтом (песком) с тщательным уплотнением до Купл>0,95.

2 Стремянку См1 крепить к стенкам колодцев анкерами БСР М10×100 УХЛ3 ГОСТ 28778-90 (расход анкеров - 8 шт.).

3 Монтаж закладной детали МН1 выполнить на стадии армирования днища камеры согласно узлу 3 на данном листе. Набетонки выполнить из тяжелого бетона класса В20, F200, W10 при монтаже элементов колодца. Расход бетона на изготовление опор приведен в спецификации.

4 Для спуска в колодец в стеновых кольцах горловины предусмотрены ходовые скобы диаметром 16 мм из стали класса С245. Ходовые скобы могут устанавливаться до бетонирования колец или после их распалубки с заделкой цементным раствором в специальных отверстиях колец. Способ установки ходовых скоб необходимо оговаривать в заказе на поставку изделий.

Изм.	Кол.уч.	Лист	№док.	Подпись	Дата
Разраб.		Скопинцев			
Рук. гр.		Сидорин			
Гл. спец.		Семенов			
Н. контр.					

NKNH21002-ПС-ЭБСМ-КР1.2-2813-КЖ-0001

«Строительство производства этилбензола мощностью 350 тыс. тонн в год и производства стирола мощностью 400 тыс. тонн в год», «Строительство производства полистирола мощностью 250 тыс. тонн в год и Строительство общезаводского хозяйства для производства полистирола мощностью 250 тыс. тонн в год и производства этилбензола мощностью 350 тыс. тонн в год и производства стирола мощностью 400 тыс. тонн в год»

Стадия	Лист	Листов
П		1

Наружные сети водоснабжения (ОЗХ)

Схема колодца 2600х2200 мм

СИБУР НОВЫЕ РЕСУРСЫ

NKNH21002-ПС-ЭБСМ-КР1.2-2813-КЖ-0001_0_R.dwg

Формат А2

Взам. инв. №

Подп. и дата

Инв. № подл. 00054763

Колодец 2600х2200 мм. Армирование.

Днище Д1. Опалубочный чертеж

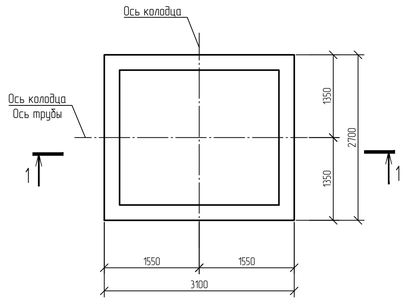

Стенка монолитная См1. Опалубочный чертеж

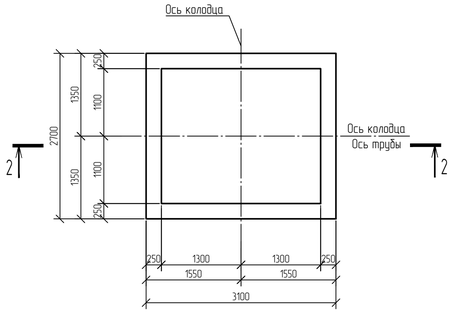

Плита перекрытия П1. Опалубочный чертеж

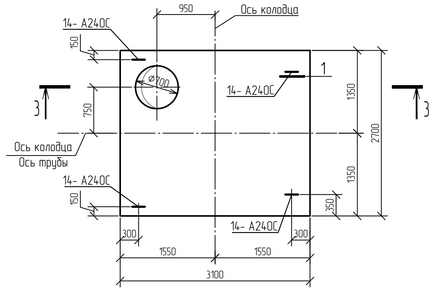

3-3

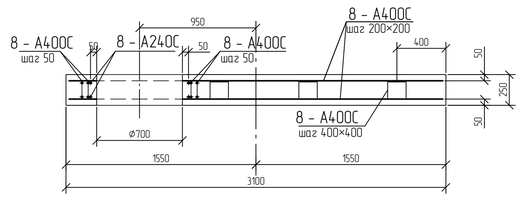

Деталь обрамления отверстия Ф700 мм

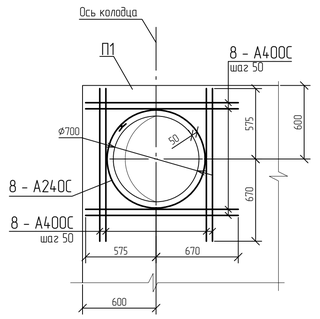

Днище Д1. Схема армирования

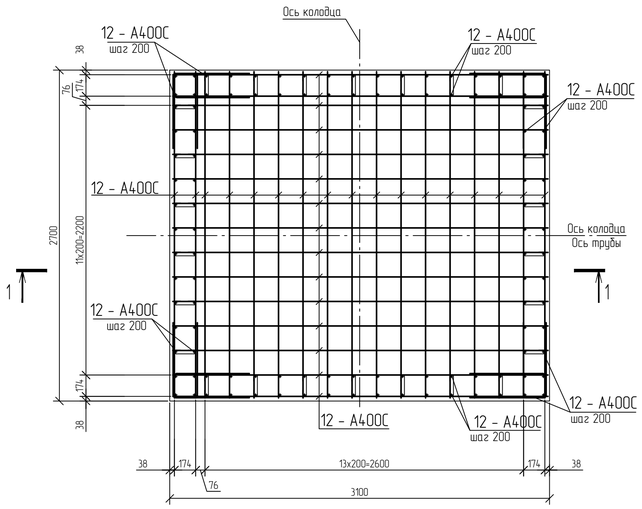

Стенка монолитная См1. Схема армирования

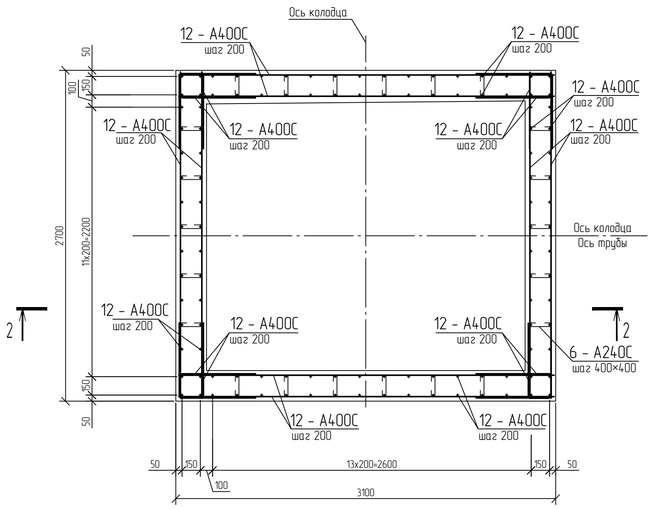

1-1

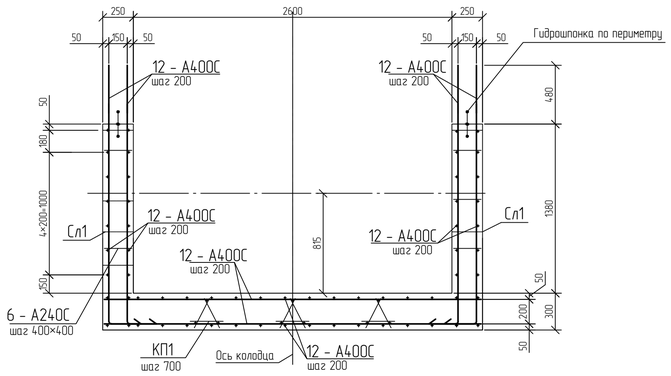

2-2

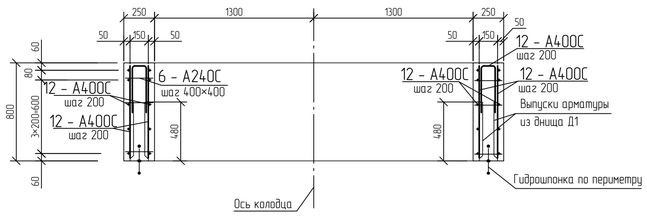

Деталь обрамления отверстия Ф630 мм

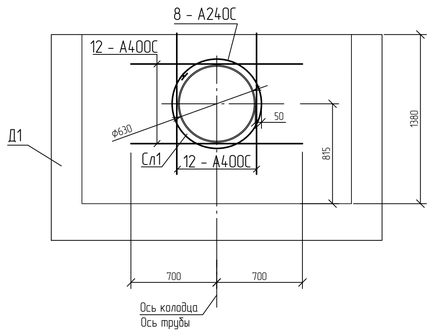

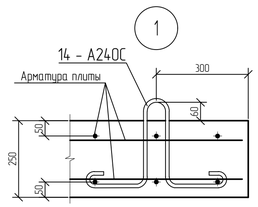

1 Размеры гнутых стержней даны по наружным граням, размеры хомутов даны по внутренним граням.

2 Арматурные стержни во всех пересечениях соединять вязальной проволокой по ГОСТ Р 57997-2017.

3 Арматуру, попадающую на отверстие, вырезать по месту.

4 Сальники Сл1 выполнить длиной 250 мм согласно серии 5.900-2.

						NKNH21002-ПС-ЭБСМ-КР1.2-2813-КЖ-0002	
						«Строительство производства этилбензола мощностью 350 тыс. тонн в год и производства стирола мощностью 400 тыс. тонн в год», «Строительство производства полистирола мощностью 250 тыс. тонн в год и Строительство общехозяйственного назначения для производства полистирола мощностью 250 тыс. тонн в год и производства этилбензола мощностью 350 тыс. тонн в год и производства стирола мощностью 400 тыс. тонн в год»	
Изм.	Кол.уч.	Лист	№док.	Подпись	Дата		
Разраб.		Скопинцев				Наружные сети водоснабжения (ОЗХ)	Стадия: П; Лист: ; Листов: 1
Рук. гр.		Сидорин					
Гл. спец.		Семенов					
Н. контр.						Колодец 2600х2200 мм. Армирование.	СИБУР НОВЫЕ РЕСУРСЫ

Взам. инв. №

Подп. и дата

Инв. № подл. 00054763

NKNH21002-ПС-ЭБСМ-КР1.2-2813-КЖ-0002_0_RU.dwg

Формат А1

Схема колодца 3500х3200 мм

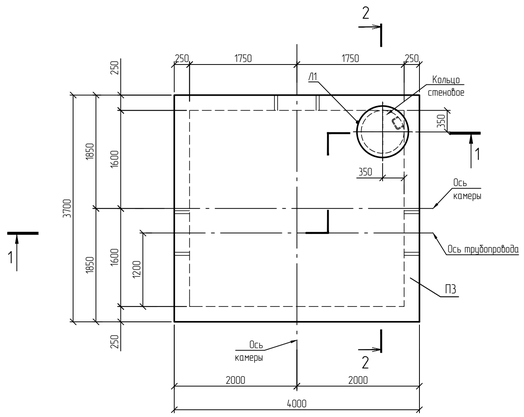

2-2

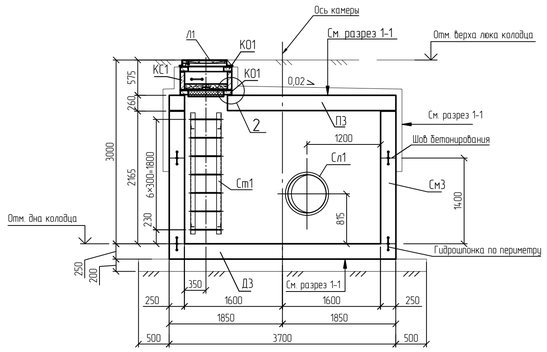

А

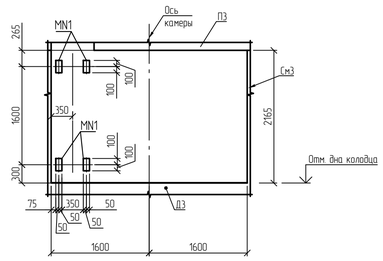

1-1

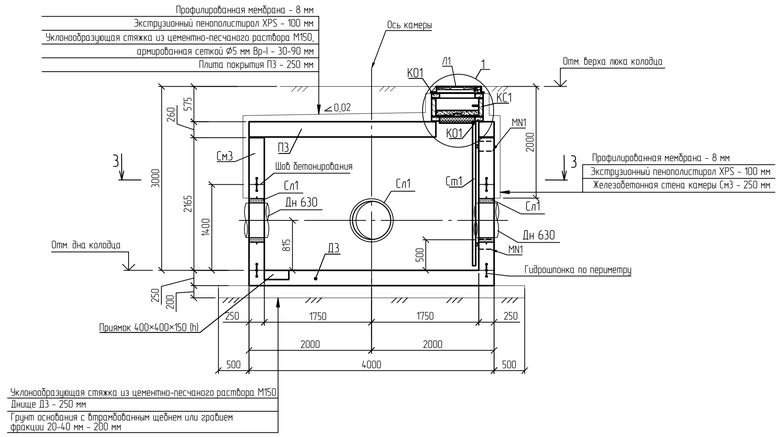

3-3

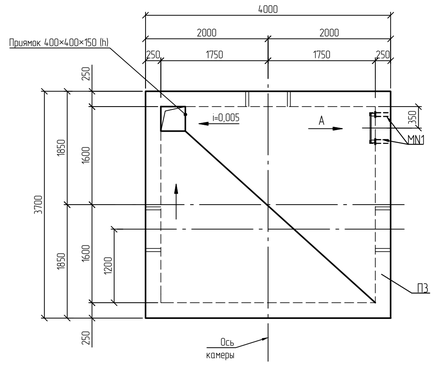

1 Все сборные элементы колодцев при монтаже устанавливаются на цементно-песчаном растворе марки М150 толщиной не менее 10 мм.
2 Схему расположения колодцев и направление трубопроводов см. в разделах НВК и генплана
3 Щебень принять по ГОСТ 8267-93 фракции 20-40 мм.
4 Наружные стены колодца утеплить на глубину промерзания экструзионным пенополистиролом XPS толщиной 100 мм при помощи анкера с тарельчатым полимерным дюбелем по ГОСТ Р 58359-2019.
5 Железобетонные изделия колодцев выполнить из бетона класса В30, марки по морозостойкости F200, марки по водонепроницаемости W8. Стеновые кольца выполнить толщиной 80 мм с обеспечением защитного слоя рабочей арматуры 35 мм. Опорное кольцо выполнить с обеспечением защитного слоя рабочей арматуры 35 мм.
6 Крутизну откосов проектируемого котлована принять:
- 1:1 при глубине котлована до 3,0 м.
Обратную засыпку котлована производить песчаным грунтом (принятым в качестве насыпного для площадки строительства) слоями по 0,20-0,30 м с уплотнением каждого слоя, коэффициент уплотнения k=0,95 при оптимальной влажности по ГОСТ 22733-2016.
7 Для спуска в колодец в стеновых кольцах горловины предусмотрены ходовые скобы диаметром 16 мм из стали класса С245. Ходовые скобы могут устанавливаться до бетонирования колец или после их распалубки с заделкой цементным раствором в специальных отверстиях колец. Способ установки ходовых скоб необходимо оговаривать в заказе на поставку изделий.

1

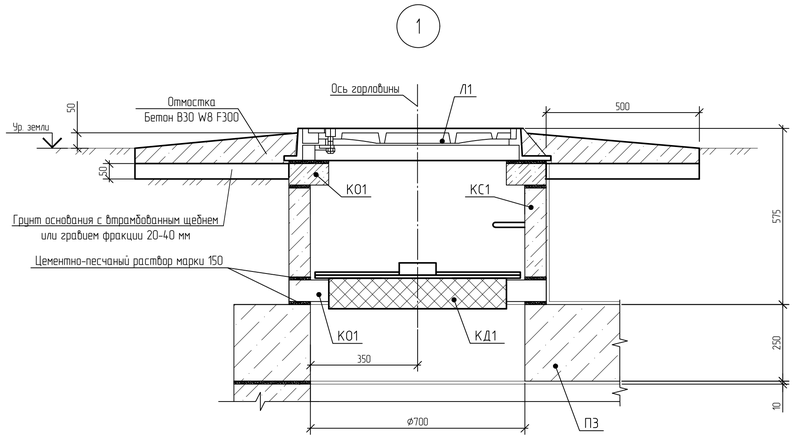

2

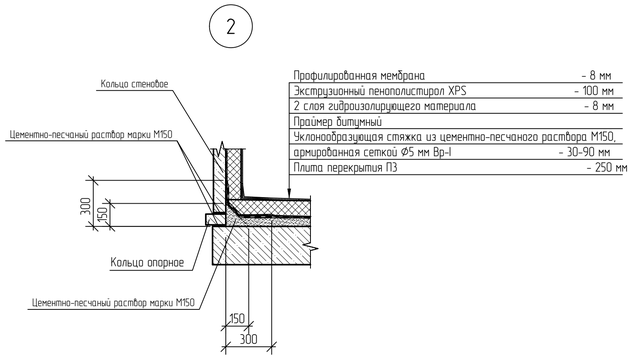

Профилированная мембрана	- 8 мм
Экструзионный пенополистирол XPS	- 100 мм
2 слоя гидроизолирующего материала	- 8 мм
Праймер битумный	
Уклонообразующая стяжка из цементно-песчаного раствора М150, армированная сеткой Ø5 мм Вр-I	- 30-90 мм
Плита перекрытия П3	- 250 мм

Изм.	Кол.уч.	Лист	№док.	Подпись	Дата	NKNH21002-ПС-ЭБСМ-КР12-2813-КЖ-0003
Разраб.		Скопинцев				«Строительство производства этиленового мощностью 350 тыс. тонн в год и производства стирола мощностью 400 тыс. тонн в год», «Строительство производства полистирола мощностью 250 тыс. тонн в год и Строительство общезаводского хозяйства для производства полистирола мощностью 250 тыс. тонн в год и производства этиленового мощностью 350 тыс. тонн в год и производства стирола мощностью 400 тыс. тонн в год»
Рук. гр.		Сидорин				Наружные сети водоснабжения (ОЗХ) — Стадия: П; Лист: 1; Листов:
Гл. спец.		Семенов				Схема колодца 3500х3200 мм

СИБУР НОВЫЕ РЕСУРСЫ

Инв. № подл. 00054763 | Подп. и дата | Взам. инв. №

NKNH21002-ПС-ЭБСМ-КР12-2813-КЖ-0003_0_RU.dwg

Формат А1

Опалубочный чертеж плиты днища ДЗ

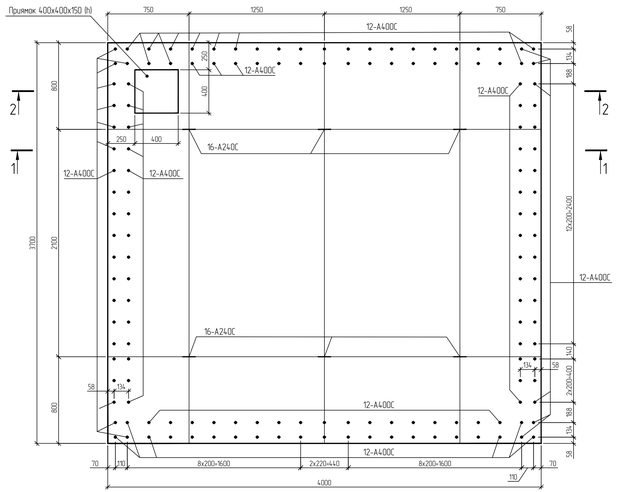

Плита днища ДЗ
Армирование верхней зоны
Выпуски арматуры условно не показаны

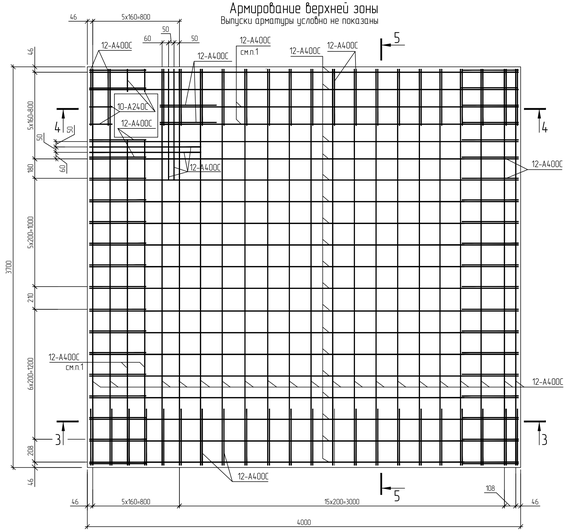

Армирование нижней зоны
Выпуски арматуры условно не показаны

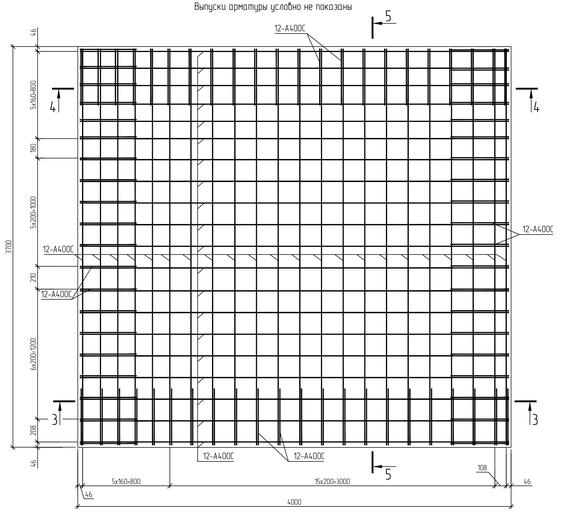

5-5

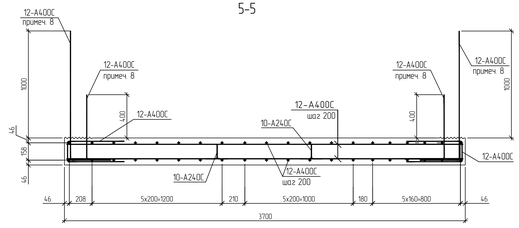

4-4

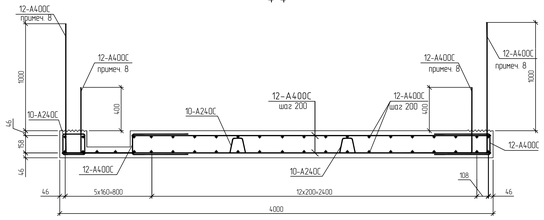

1-1

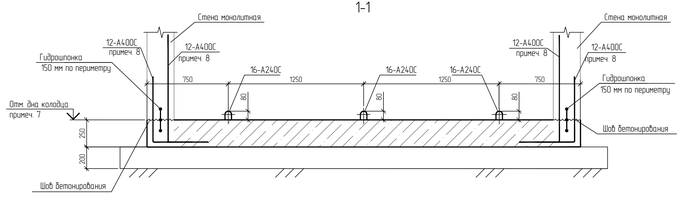

2-2

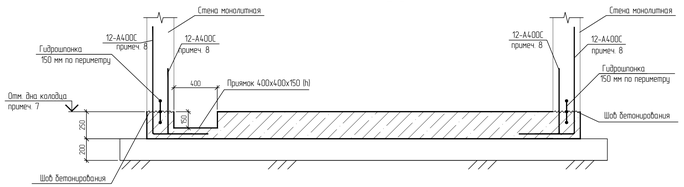

3-3

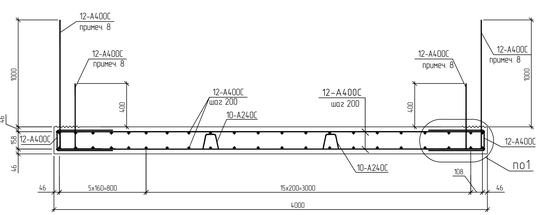

1 В районе приямка арматуру поз 1, 2 обрезать по месту.
2 Места пересечения арматурных стержней крепить между собой вязальной проволокой по ГОСТ Р 57997-2017 во всех точках пересечения.
3 Минимальный защитный слой для торцов стержней арматуры принят 20 мм
4 В ведомости деталей размеры деталей указаны по наружным граням стержней
5 На схеме армирования плиты днища размеры даны по центрам стержней
6 В спецификации элементов плиты днища ДЗ и в ведомости расхода стали расход приведен на одну плиту днища
7 Выпуски позиций 5, 6 и 7, 8 чередовать между собой так, чтобы относительное количество стыкуемых в одном растянутом сечении элементов рабочей арматуры было не более 50%.

Изм.	Кол.уч.	Лист	№док.	Подпись	Дата		
Разраб.		Скопинцев					
Рук. гр.		Сидорин					
Гл. спец.		Семенов					

NKNH21002-ПС-ЭБСМ-КР1.2-2813-КЖ-0004

«Строительство производства этиленового мономера 350 тыс. тонн в год и производства стирола мощностью 400 тыс. тонн в год», «Строительство производства полистирола мощностью 250 тыс. тонн в год» и «Строительство общезаводского комплекса для производства полистирола мощностью 250 тыс. тонн в год и производства этиленового мономера 350 тыс. тонн в год и производства стирола мощностью 400 тыс. тонн в год»

Наружные сети водоснабжения (03ХС)

Стадия	Лист	Листов
П		1

Опалубочный и арматурный чертеж плиты днища ДЗ

СИБУР

NKNH21002-ПС-ЭБСМ-КР1.2-2813-КЖ-0004_0_RU.dwg

Формат А3х4

Инв. № подл. 00054763 | Подп. и дата | Взам. инв. №

Электронная версия документа

Опалубочный чертеж стены См3

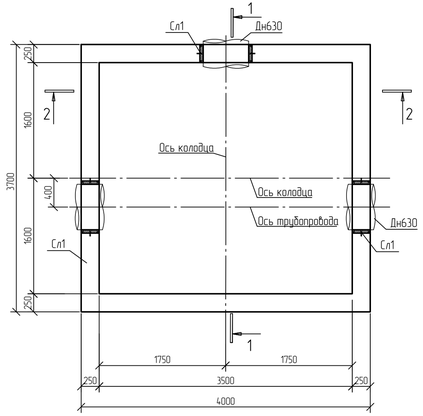

1-1

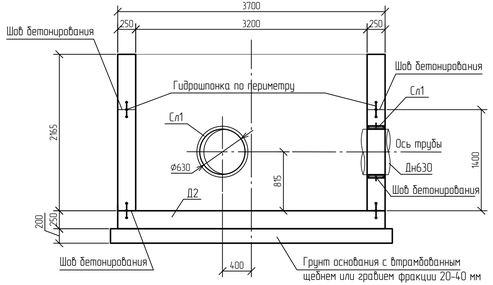

Арматурный чертеж стены См3

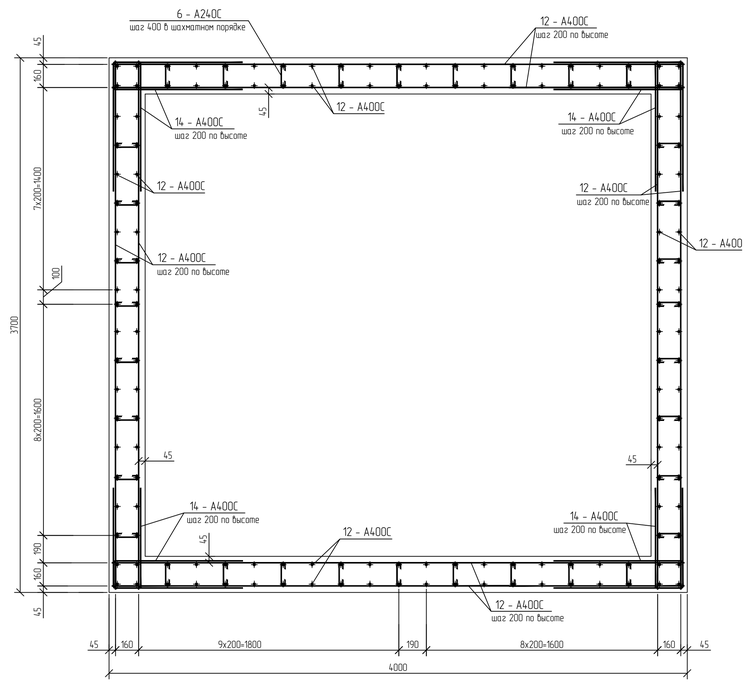

2-2

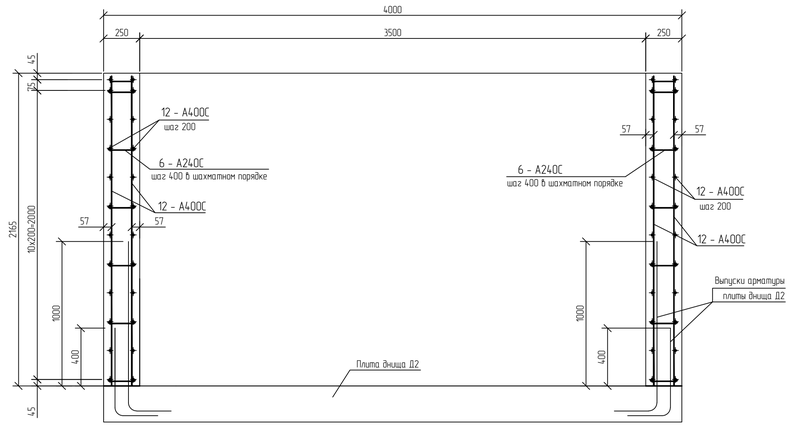

Дополнительное армирование внутренней и наружной грани стены)

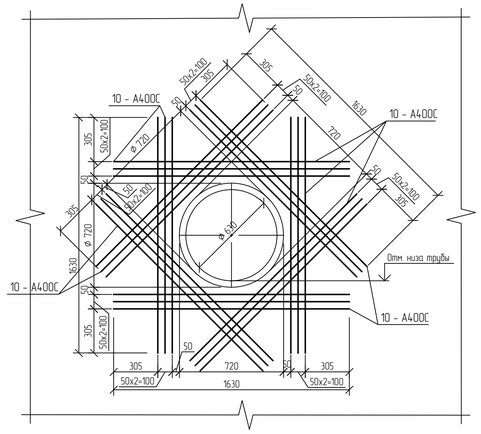

1 Места пересечения арматурных стержней крепить между собой вязальной проволокой по ГОСТ Р 57997-2017 во всех точках пересечения.
2 Минимальный защитный слой для торцов стержней арматуры принят 20 мм.
3 В ведомости деталей размеры деталей указаны по наружным граням стержней.
4 На схеме армирования стен размеры даны по центрам стержней.
5 В местах установки сальников арматурные стержни вырезать по месту.

							NKNH21002-ПС-ЭБСМ-КР1.2-2813-КЖ-0005
							«Строительство производства эпихлоргидрина мощностью 350 тыс. тонн в год и производства стирола мощностью 400 тыс. тонн в год», «Строительство производства полистирола мощностью 250 тыс. тонн в год и производства эпихлоргидрина мощностью 350 тыс. тонн в год и производства стирола мощностью 400 тыс. тонн в год»
Изм.	Кол.уч.	Лист	№док.	Подпись	Дата		
Разраб.		Скопинцев				Наружные сети водоснабжения (ОЗХ)	Стадия: П; Лист: ; Листов: 1
Рук. гр.		Сидорин					
Гл. спец.		Семенов				Стена См3	СИБУР НОВЫЕ РЕСУРСЫ

Взам. инв. №

Подп. и дата

Инв. № подл. 00054763

NKNH21002-ПС-ЭБСМ-КР1.2-2813-КЖ-0005_0_RU.dwg

Формат А3х3

Опалубочный чертеж

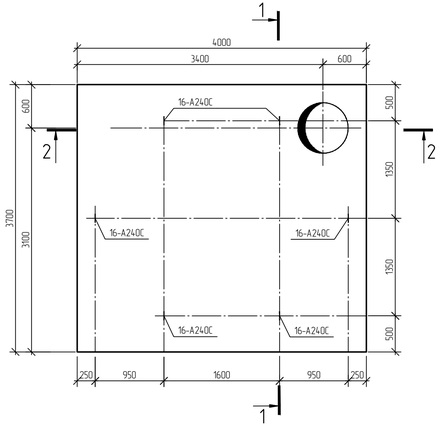

Армирование верхей и нижней зоны

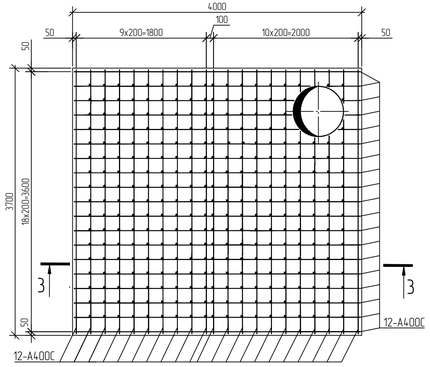

Схема дополнительного нижнего и верхнего армирования в зоне отверстия оголовка

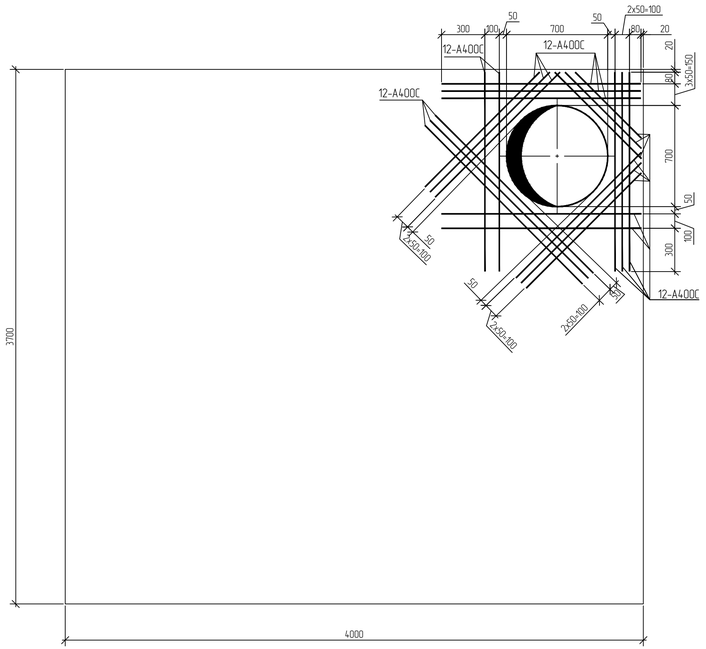

1-1

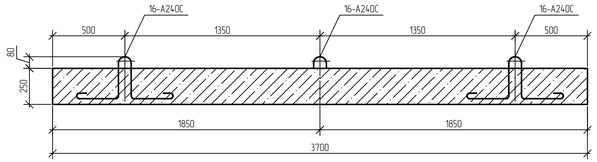

2-2

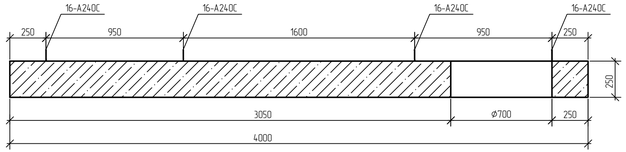

Схема дополнительного армирования плиты ПЗ на опорных конструкциях

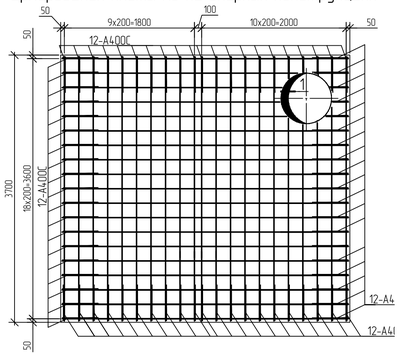

3-3

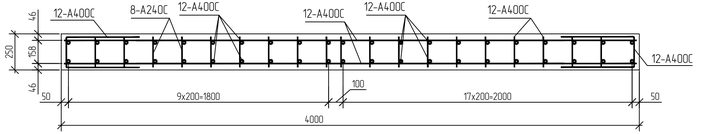

1

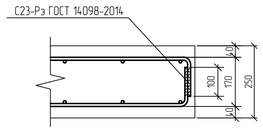

1 Все незамаркированные на схеме армирования элементы соответствуют поз. 3.
2 Места пересечения арматурных стержней крепить между собой вязальной проволокой по ГОСТ Р 57997-2017 во всех точках пересечения.
Элементы поз. 3 крепить сварными швами ГОСТ 14098-2014-К1-Кт.
3 В ведомости деталей размеры деталей указаны по наружным граням стержней.
4 Общие указания по утеплению, вторичной гидроизоляции см. на принципиальной схеме колодцев.
5 На схемах армирования размеры даны по центрам стержней.
6 Спецификация элементов плиты покрытия и ведомость расхода стали приведена на одну плиту покрытия.
7 Арматурные стержни в местах отверстий обрезать по месту и загнуть внутрь плиты.

Изм.	Колич.	Лист	№док.	Подпись	Дата
Разраб.		Скопинцев			
Рук. гр.		Сидорин			
Гл. спец.		Семенов			

NKNH21002-ПС-ЭБСМ-КР1.2-2813-КЖ-0006

«Строительство производства эпихлоргидрина мощностью 350 тыс. тонн в год и производства стирола мощностью 400 тыс. тонн в год», «Строительство производства полистирола мощностью 250 тыс. тонн в год и Строительство общезаводского хозяйства для производства полистирола мощностью 250 тыс. тонн в год и производства эпихлоргидрина мощностью 350 тыс. тонн в год и производства стирола мощностью 400 тыс. тонн в год»

Наружные сети водоснабжения (ОЗХ)	Стадия	Лист	Листов
	П		1
Опалубочный и арматурный чертеж плиты покрытия ПЗ	СИБУР НОВЫЕ РЕСУРСЫ		

NKNH21002-ПС-ЭБСМ-КР1.2-2813-КЖ-0006_0_RU.dwg

Формат А3х3

Инв. № подл. 00054763 | Подп. и дата | Взам. инв. №

Электронная версия проекта

Схема расположения свайного поля

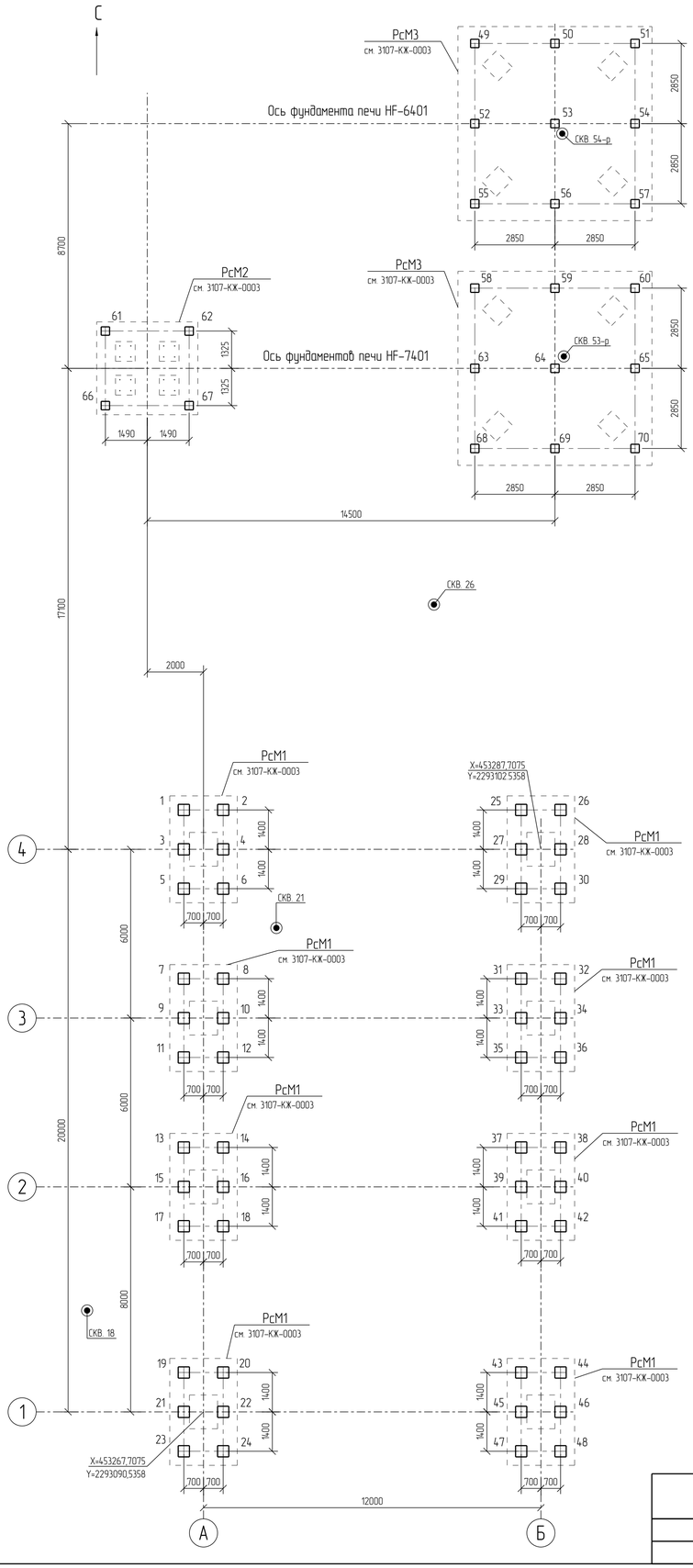

Схема сваи С100.30-11.у

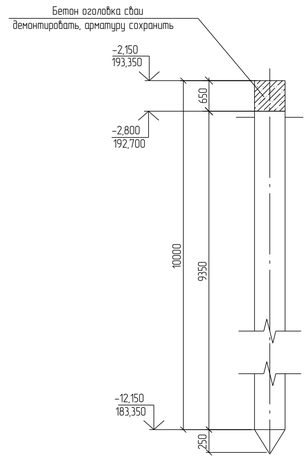

Схема сваи С140.40-13

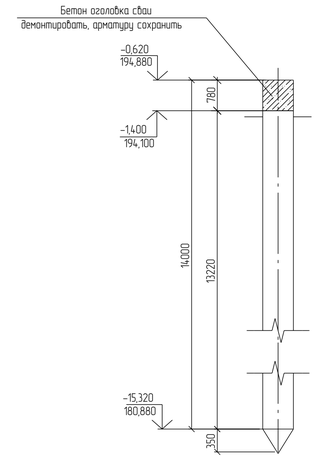

Заделка сваи С100.30-11.у в ростверк

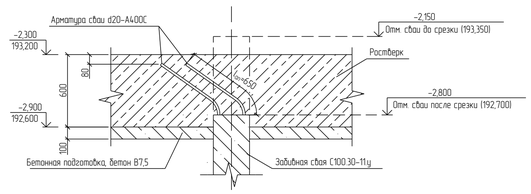

Заделка сваи С140.40-13 в ростверк

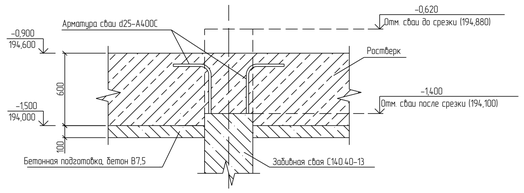

Условные обозначения

- Свая
- Инженерно-геологическая скважина

Принятые сокращения

абс. – абсолютная
относит. – относительная

Спецификация к схеме расположения свай

Поз.	Обозначение	Наименование	Кол.	Масса ед. кг.	Примечание
		Сваи ж.б. забивные			
1...48	ГОСТ 19804-2021	Свая ж.б. забивная С140-40-13	48	5650,0	B30W8F300
49...70	ГОСТ 19804-2021	Свая ж.б. забивная С100-30-11.у	22	2280,0	B30W8F300

Таблица предельных отклонений положения свай в плане

Поз.	Марка сваи	Расположение сваи	Эскиз	Примеч.
1...48	С140-40-13	Крайняя	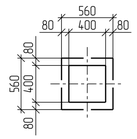	
49...52, 54...63, 65...70	С100-30-11.у	Крайняя	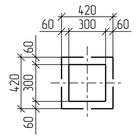	
53, 64	С100-30-11.у	Средняя	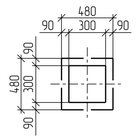	

Ситуационный план

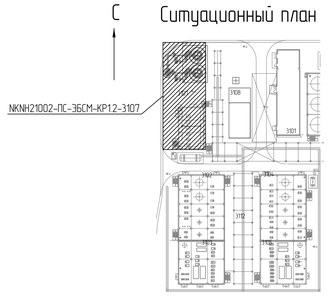

1 Текстовую часть см. NKNH21002-ПС-ЭБСМ-КР1.1.

2 Инженерно-геологический разрез см. 3107-КЖ-0002.

3 За относительную отметку 0,000 принят уровень планировки, что соответствует абсолютной отметке по генплану 195,500.

4 Сопряжение сваи с ростверком – жесткое.

5 Обеспечить заделку голов свай после срубки в ростверк на глубину не менее 100 мм.

6 При устройстве свай отклонение от положения в плане не должно превышать указанных в таблице предельных отклонений.

7 Ростверки РсМ1 предназначены для этажерки, РсМ2 и РсМ3 для печей HF-6401 и HF-7401.

Ведомость свай

Позиция	Абс. отм. верха сваи до срезки, м	Абс. отм. верха сваи после срезки, м	Отн. отм. верха сваи до срезки, м	Отн. отм. верха сваи после срезки, м	Допускаемая нагрузка на сваю, кН			Расчетная нагрузка на сваю, кН		
					на сжатие	на выдергивание	горизонтальная	на сжатие	на выдергивание	горизонтальная
1...48	194,880	194,100	-0,620	-1,400	2004,08	–	–	1314,54	–	–
49...70	193,350	192,700	-2,150	-2,800	658,98	–	–	361,56	–	–

Изм.	Кол. Уч.	Лист	№ док.	Подпись	Дата

NKNH21002-ПС-ЭБСМ-КР1.2-3107-КЖ-0001

«Строительство производства этилбензола мощностью 350 тыс. тонн в год и производства стирола мощностью 400 тыс. тонн в год», «Строительство производства полистирола мощностью 250 тыс. тонн в год и Строительство общезаводского хозяйства для производства полистирола мощностью 250 тыс. тонн в год и производства этилбензола мощностью 350 тыс. тонн в год и производства стирола мощностью 400 тыс. тонн в год»

Разраб.	Бережная	Узел нагрева МТН	Стадия	Лист	Листов
Рук. гр.	Сидорин		П		1
Гл. спец.	Семенов				
Н. контр.		Схема расположения свай	СИБУР НОВЫЕ РЕСУРСЫ		

Взам. Инв. №

Подп. и дата

Инв. № подл. 00054763

NKNH21002-ПС-ЭБСМ-КР1.2-3107-КЖ-0001_0_0_RU.pdf

Формат: А1

Инженерно-геологический разрез по скважинам СКВ 54-р, СКВ 53-р, СКВ 26, СКВ 21, СКВ 18

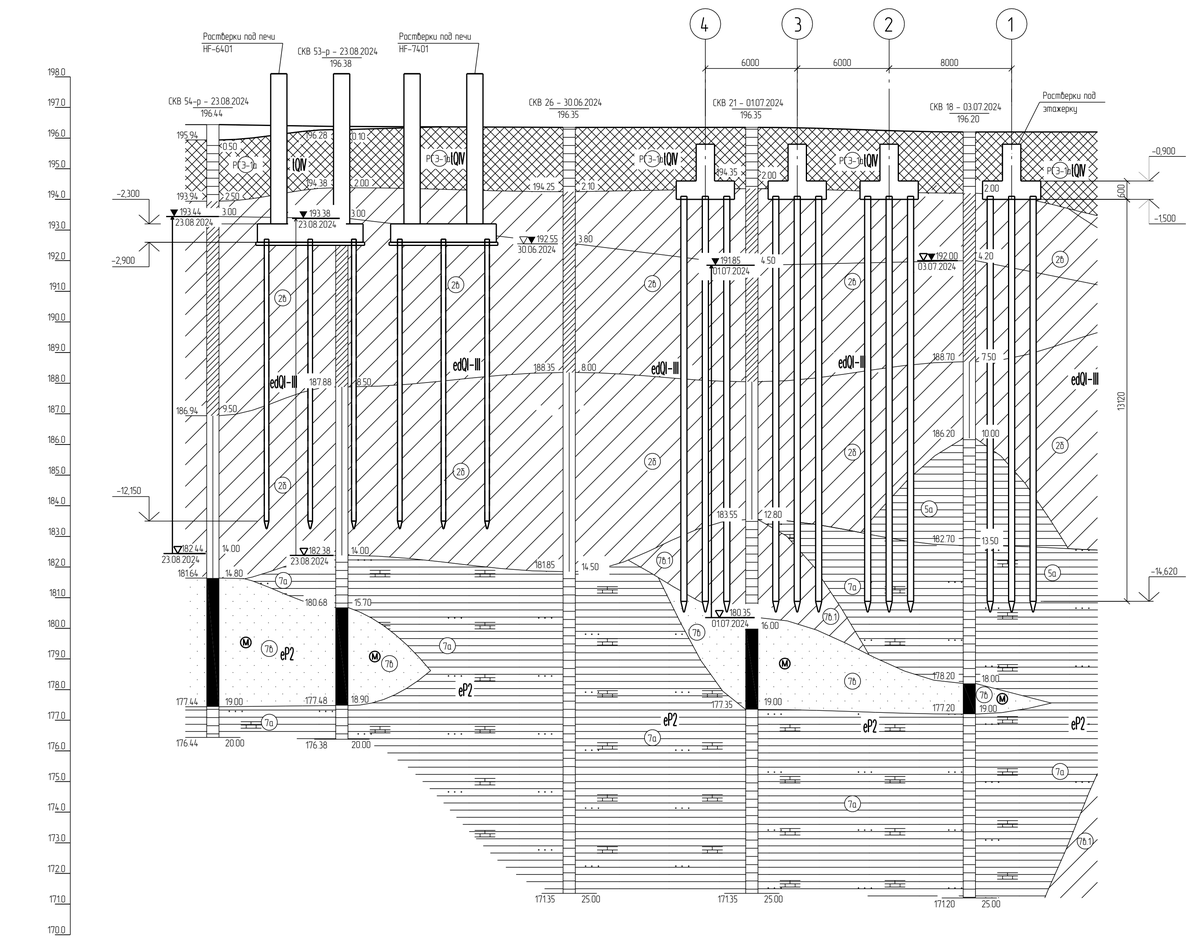

М 1:200 по горизонтали
М 1:100 по вертикали

Наименование и № выработки	СКВ 54-р		СКВ 53-р		СКВ 26	СКВ 21		СКВ 18	
Абс. отм. устья, м	196.4		196.4		196.3	196.3		196.2	
Дата бурения	23.08.2024		23.08.2024		30.06.2024	01.07.2024		03.07.2024	
Расстояние, м		8.4		14.8	11.9		14.2		12.9

Нормативные характеристики физико-механических свойств грунтов

Номер ИГЭ, РГЭ	Условное обозначение	Характеристика грунтов	Плотность, г/см³	Удельное сцепление, кПа	Угол внутреннего трения, °	Модуль деформации, МПа
			ρ	C	Φ	E
РГЭ-1а		Насыпной грунт– суглинок тяжелый пылеватый, глина легкая пылеватая с прослоями песка мелкого, с примесью органического вещества полутвердые, тугопластичные, fQIV	1.94	36	23	12.1
Слой-1		Почвенно-растительный слой, solQIV	–	–	–	–
ИГЭ-2а		Суглинок тяжелый пылеватый полутвердый, с примесью органического вещества, edQI–III	1.96	38	23	14.5
ИГЭ-2в		Суглинок тяжелый пылеватый тугопластичный, с примесью органического вещества, edQI–III	1.95	28	20	7.5
ИГЭ-2б		Суглинок тяжелый пылеватый мягкопластичный, edQI–III	1.92	21	18	5.2
ИГЭ-5а		Глина легкая пылеватая полутвердая, с примесью органического вещества, edQI–III	1.92	49	19	15.5
ИГЭ-7а		Глина легкая пылеватая полутвердая (аргиллит бывертелый), с прослоями песка (бывертелый песчаник), с редкими прослоями щебня известняка, eP2	1.93	55	18	17.7
ИГЭ-7б		Песок мелкий, средней крупности водонасыщенный, средней степени водонасыщения, средней плотности (песчаник бывертелый), eP2	1.98	2	33	24.1
ИГЭ-7б.1		Суглинок тяжелый песчанистый полутвердый (песчаник бывертелый), eP2	1.95	34	22	31.5
ИГЭ-7б.4		Щебенистый грунт очень прочный, водонасыщенный, слабовывертелый (щебень известняка, аргиллита), eP2	2.13	11	37	28.7

Принятые сокращения

абс. – абсолютная
относит. – относительная

Условные обозначения

Обозначение состояния грунта	Консистенция глинистых грунтов		Степень влажности песчаных грунтов
	глина и суглинок	супесь	
	твердая	твердая	малой степени водонасыщения
	полутвердая	—	—
	тугопластичная		—
	мягкопластичная	пластичная	средней степени водонасыщения
	текучепластичная	—	—
	текучая	текучая	насыщенные водой

Буровая скважина

СКВ. 25 – 19/07/2023
97.96

в числителе –номер скважины, дата окончания бурения;
в знаменателе – абс. отметка устья скважины, м

93.96 | 4.00

слева – абс. отметка подошвы слоя, м;
справа – мощность слоя, м

82.96 | 15.00

слева – абс. отметка забоя скважины, м;
справа – мощность слоя, м

96.38 0.00
5.12.2023

Уровень грунтовых вод:
в числителе – абсолютная отметка уровня грунтовых вод, м;
в знаменателе – дата замера

■ 9954 5.0 образец грунта с ненарушенной структурой, его лаб. номер, глубина отбора, м

▲ 9955 7.0 образец грунта с нарушенной структурой, его лаб. номер, глубина отбора, м

● 9956 9.0 проба воды, ее лаб. номер, глубина отбора, м

1 Текстовую часть см. NKNH21002-ПС-ЭБСМ-КР1.1.

2 Данный лист см. совместно с 3107-КЖ-0002.

Изм.	Кол. Уч.	Лист	№ док.	Подпись	Дата
Разраб.		Бережная			
Рук. гр.		Сибарин			
Гл. спец.		Семенов			
Н. контр.					

NKNH21002-ПС-ЭБСМ-КР1.2-3107-КЖ-0002

«Строительство производства эпоксидного мономастыка 350 тыс. тонн в год и производства стирола мощностью 400 тыс. тонн в год». «Строительство производства полистирола мощностью 250 тыс. тонн в год и Строительство общезаводского хозяйства для производства полистирола мощностью 250 тыс. тонн в год и производства эпоксидного мономастыка 350 тыс. тонн в год и производства стирола мощностью 400 тыс. тонн в год»

Узел нагрева МТН

Стадия	Лист	Листов
П		1

Инженерно-геологический разрез по скважинам СКВ 54-р, СКВ 53-р, СКВ 26, СКВ 21, СКВ 18

СИБУР НОВЫЕ РЕСУРСЫ

Формат А1

Взам. Инв. №	
Подп. и дата	
Инв. № подл.	00054763

Спецификация к схеме расположения ростверков

Поз.	Обозначение	Наименование	Кол.	Масса ед. кг	Примечание
		Ростверки			
РсМ1		Ростверк РсМ1	8		
РсМ2		Ростверк РсМ2	1		
РсМ3		Ростверк РсМ3	2		

Схема расположения ростверков

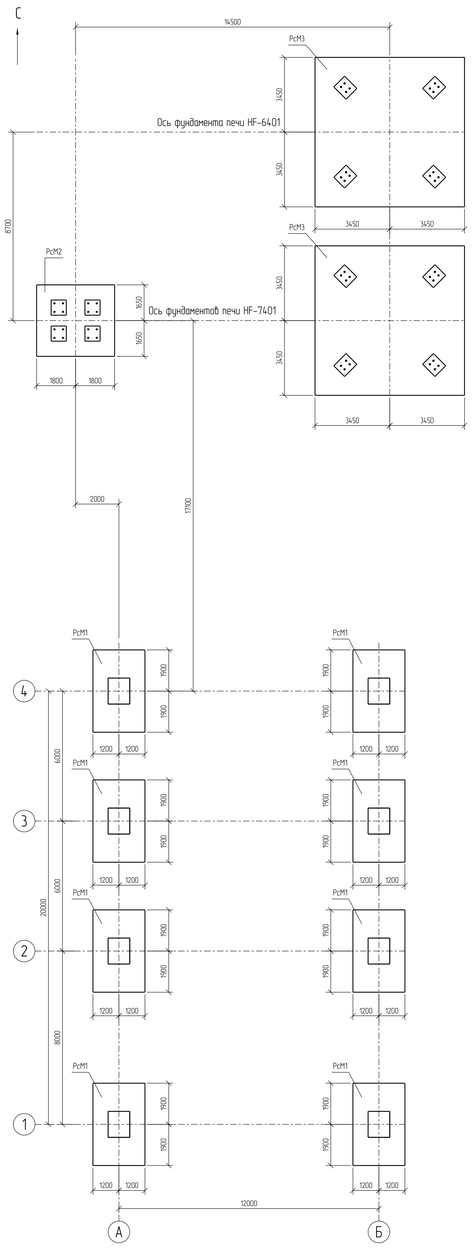

Ростверк РсМ1

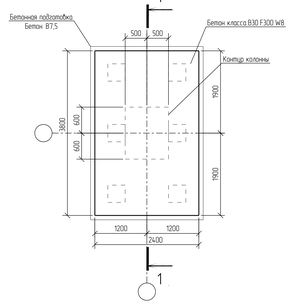

1-1 (опалубка)

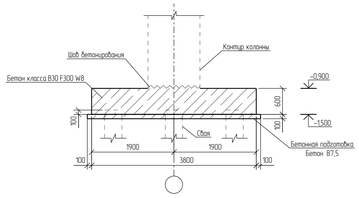

1-1 (армирование)

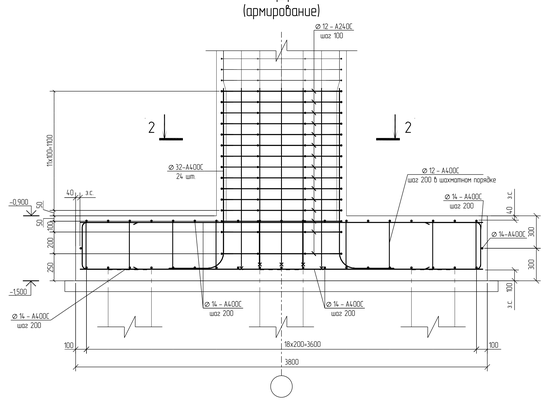

2 - 2

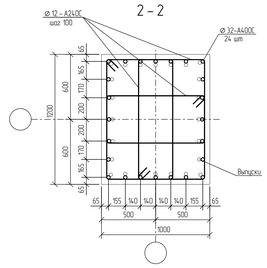

3-3 (армирование)

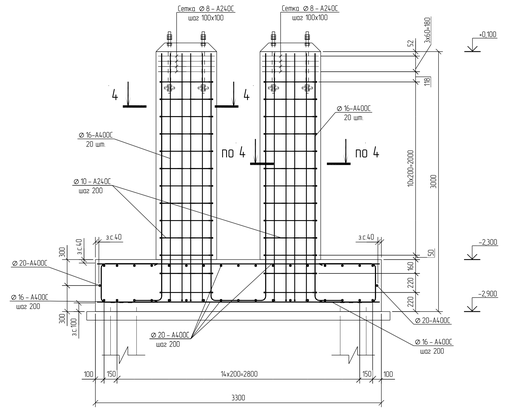

4-4

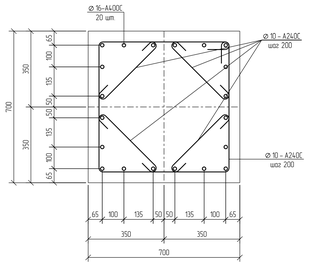

Ростверк РсМ2

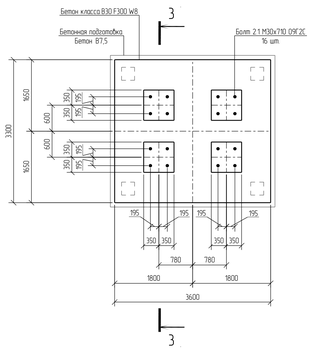

3-3 (опалубка)

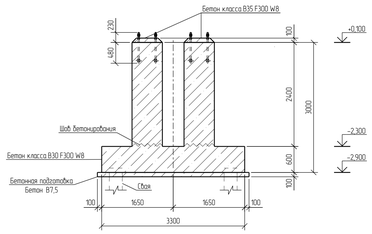

5-5 (армирование)

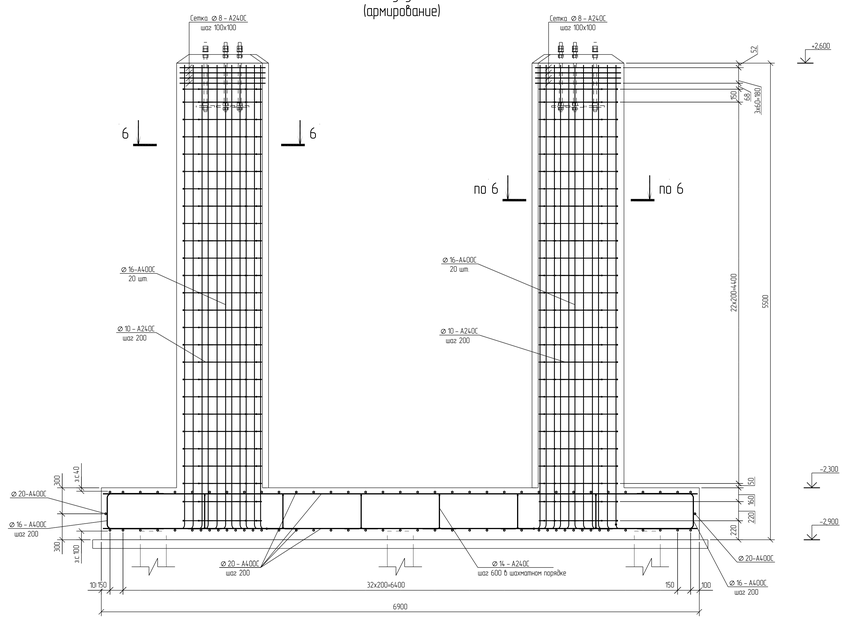

Ростверк РсМ3

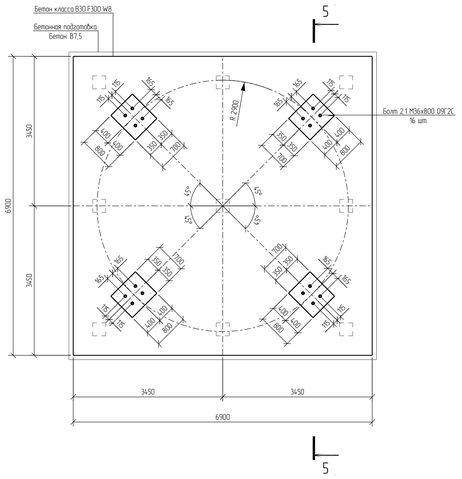

5-5 (опалубка)

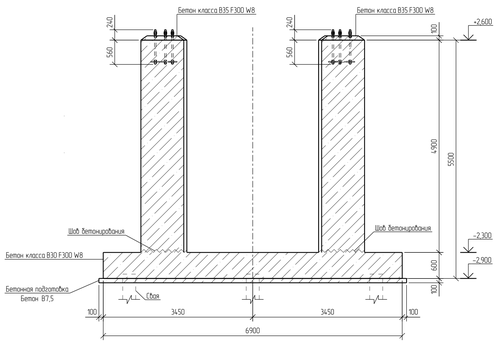

6-6

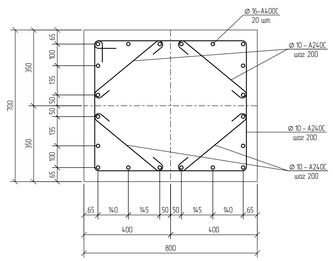

Принятые сокращения

з.с. - защитный слой

1. За относительную отметку 0,000 принят уровень планировки, что соответствует абсолютной отметке по генплану 195,500
2. Толщина защитного слоя бетона для рабочей арматуры должна быть не менее 40 мм.
3. Ростверки РсМ1 предназначены для этажерки, РсМ2 и РсМ3 для печей HF-6401 и HF-7401

Изм.	Кол. Уч.	Лист	№ док.	Подпись	Дата	NKNH21002-ПС-ЭБСМ-КР1.2-3107-КЖ-0003
Разраб.		Бережная				«Строительство производства эпилепсиного мощностью 250 тыс. тонн в год и производства стирола мощностью 400 тыс. тонн в год». «Строительство производства полистирола мощностью 250 тыс. тонн в год и строительство общеобразовательного комплекса для производства полистирола мощностью 250 тыс. тонн в год и производства эпилепсиного мощностью 250 тыс. тонн в год и производства стирола мощностью 400 тыс. тонн в год»
Рук. гр.		Сидорин				Узел нагрева МТН
Гл. спец.		Семенов				Схема расположения ростверков
Н. контр.						

Стадия	Лист	Листов
П		1

СИБУР

Формат: А0

Инв. № подл. 00054763 | Подп. и дата | Взам. Инв. №

Схема расположения плиты пола на отм. +0,150

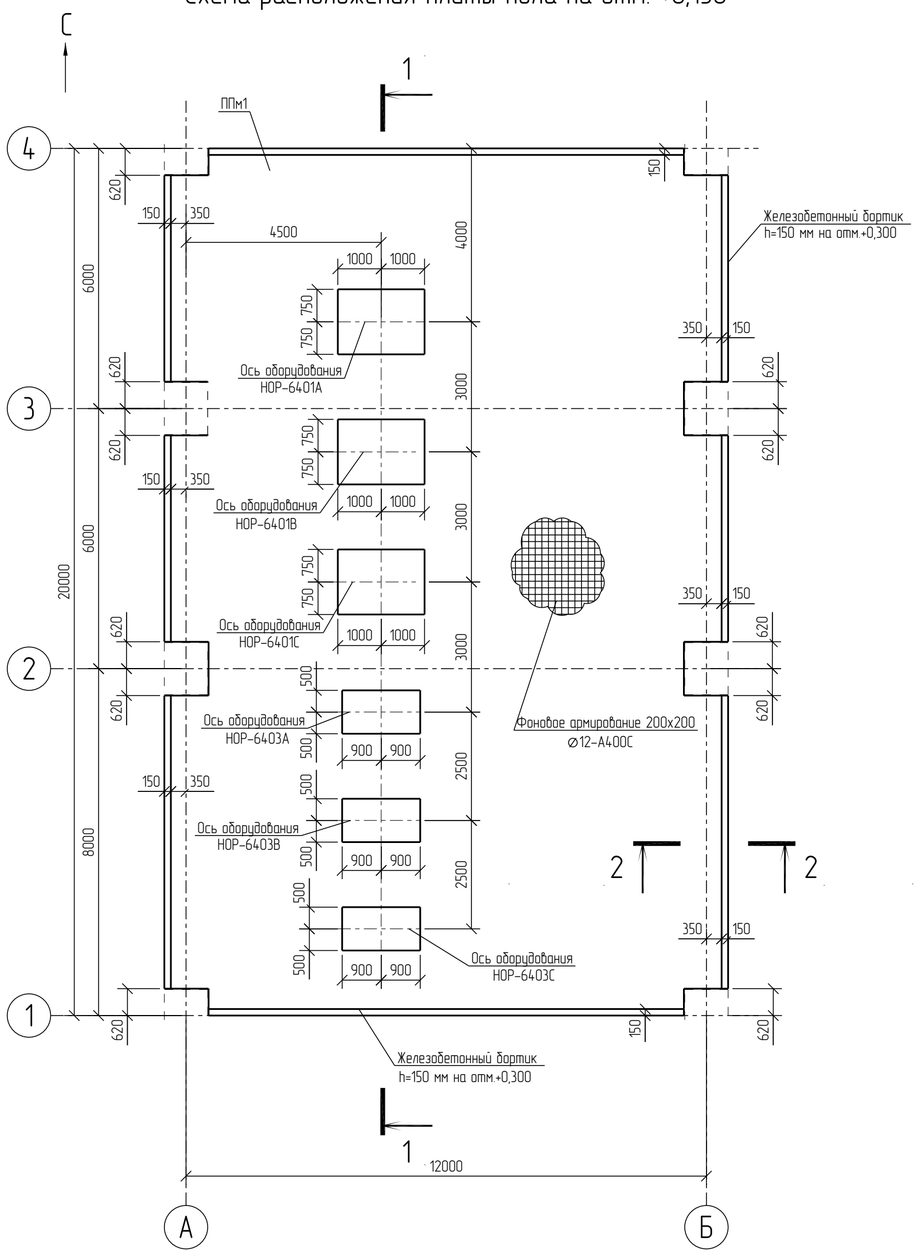

1 – 1
(опалубка)

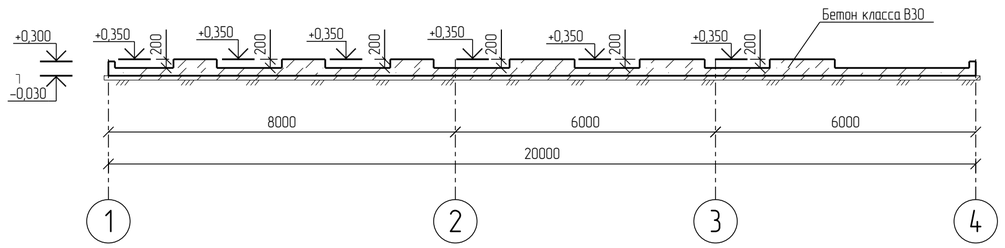

2 – 2
(опалубка)

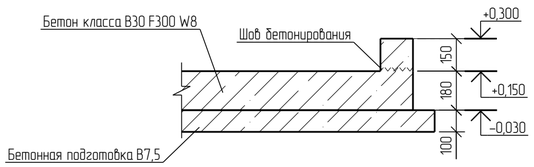

2 – 2
(армирование)

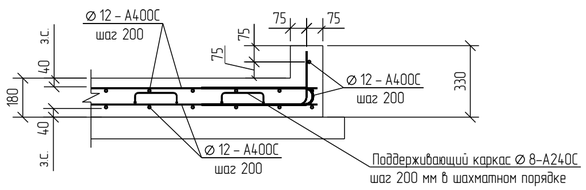

1 За относительную отм. 0,000 принята отметка пола насосной, что соответствует абсолютной отметке 195,5 в Балтийской системе координат.
2 Толщина защитного слоя бетона для рабочей арматуры должна быть не менее 40 мм.

						NKNH21002-ПС-ЭБСМ-КР1.2-3107-КЖ-0004
						«Строительство производства этилбензола мощностью 350 тыс. тонн в год и производства стирола мощностью 400 тыс. тонн в год», «Строительство производства полистирола мощностью 250 тыс. тонн в год и Строительство общезаводского хозяйства для производства полистирола мощностью 250 тыс. тонн в год и производства этилбензола мощностью 350 тыс. тонн в год и производства стирола мощностью 400 тыс. тонн в год»
Изм.	Кол. Уч	Лист	№ док.	Подпись	Дата	
Разраб.		Бережная				Узел нагрева МТН
Рук. гр.		Сидорин				
Гл. спец.		Семенов				
Н. контр.						Схема расположения плиты пола на отм. +0,150

Стадия	Лист	Листов
П		1

СИБУР НОВЫЕ РЕСУРСЫ

Взам. Инв. №	
Подп. и дата	
Инв. № подл.	00054763

NKNH21002-ПС-ЭБСМ-КР12-3107-КЖ-0004_0_0_RU.pdf

Формат: А2

Схема расположения плиты Пм2

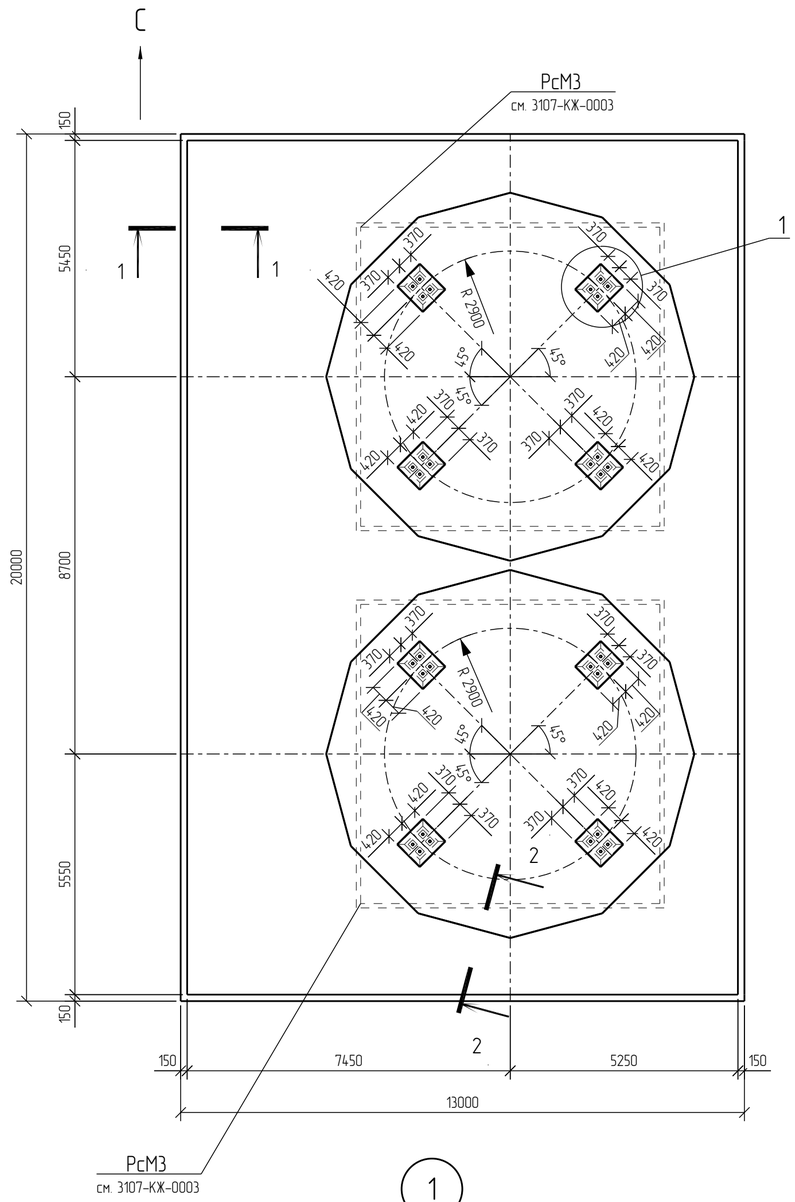

Схема расположения закладных изделий

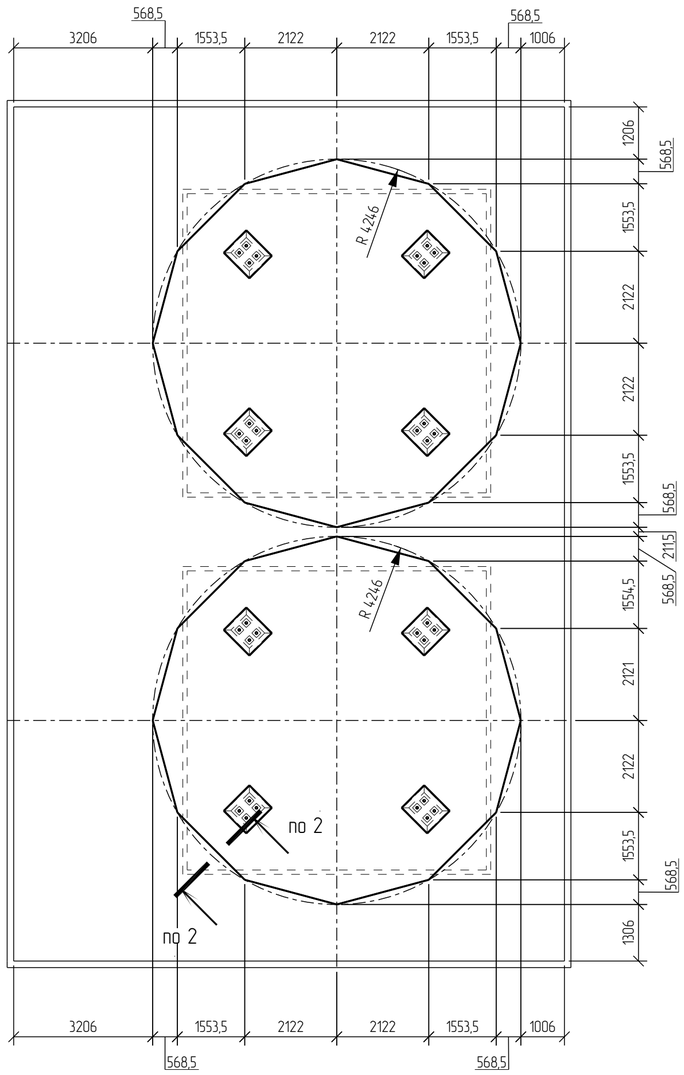

Спецификация к схеме расположения плиты

Поз.	Обозначение	Наименование	Кол.	Масса ед. кг.	Примечание
		Плиты			
Пм2		Плита Пм2	1		

1–1
(армирование)

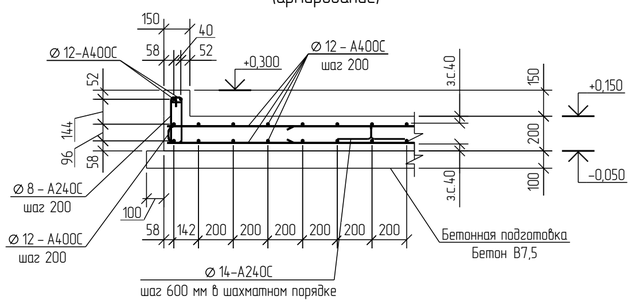

2–2

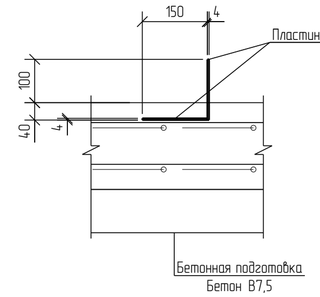

Принятые сокращения

з.с. – защитный слой

1 За относительную отметку 0,000 принят уровень планировки, что соответствует абсолютной отметке по генплану 195,500.

2 Толщина защитного слоя бетона для рабочей арматуры должна быть не менее 40 мм.

1

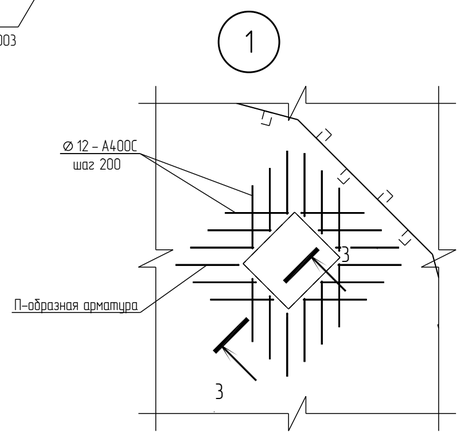

3–3

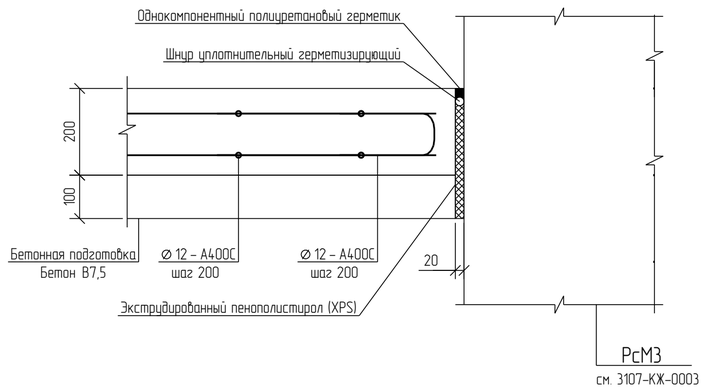

Изм.	Кол. Уч	Лист	№ док.	Подпись	Дата
Разраб.		Бережная			
Рук. гр.		Сидорин			
Гл. спец.		Семенов			
Н. контр.					

NKNH21002-ПС-ЭБСМ-КР1.2-3107-КЖ-0005

«Строительство производства этилбензола мощностью 350 тыс. тонн в год и производства стирола мощностью 400 тыс. тонн в год», «Строительство производства полистирола мощностью 250 тыс. тонн в год и Строительство общезаводского хозяйства для производства полистирола мощностью 250 тыс. тонн в год и производства этилбензола мощностью 350 тыс. тонн в год и производства стирола мощностью 400 тыс. тонн в год»

Узел нагрева МТН

Стадия	Лист	Листов
П		1

Схема расположения плиты Пм2

СИБУР НОВЫЕ РЕСУРСЫ

Взам. Инв. №	
Подп. и дата	
Инв. № подл.	00054763

NKNH21002-ПС-ЭБСМ-КР1.2-3107-КЖ-0005_0_0_RU.pdf

Формат: А2

Схема расположения колонн

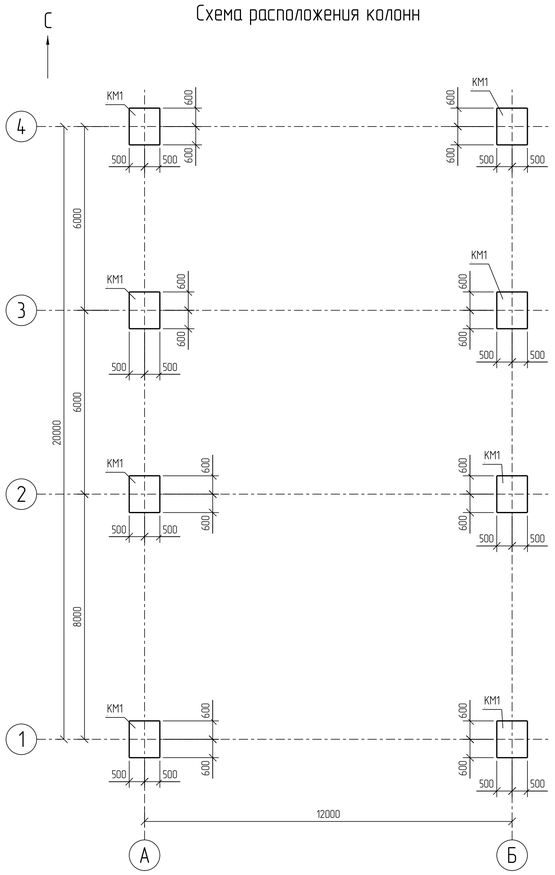

Схема расположения балок

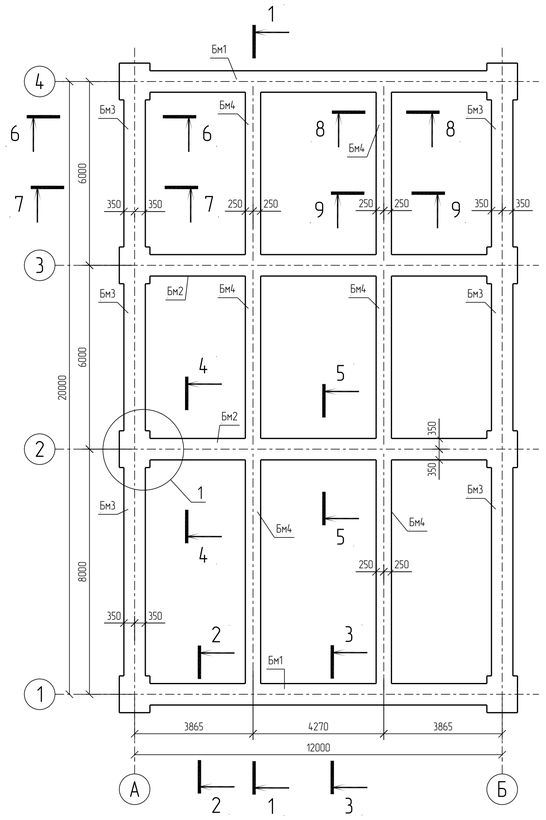

1 – 1

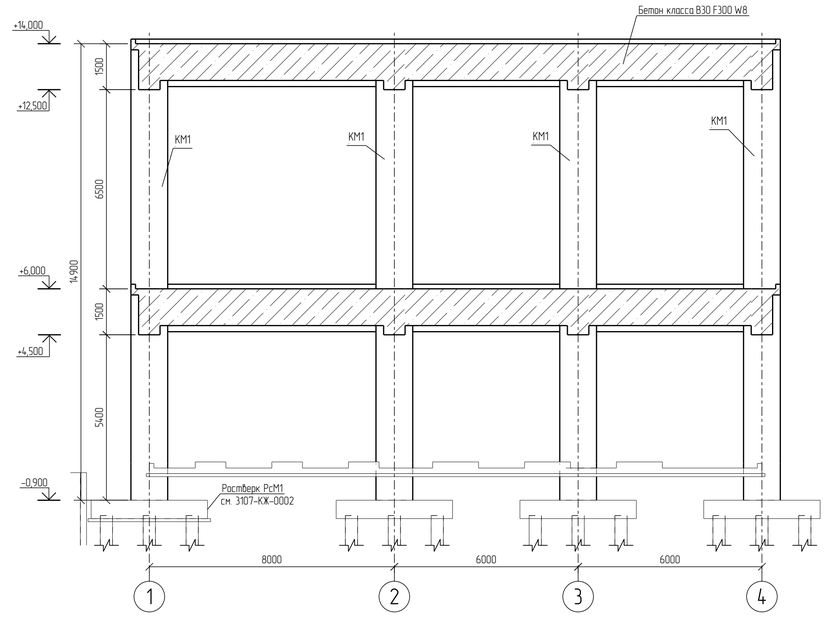

10 – 10

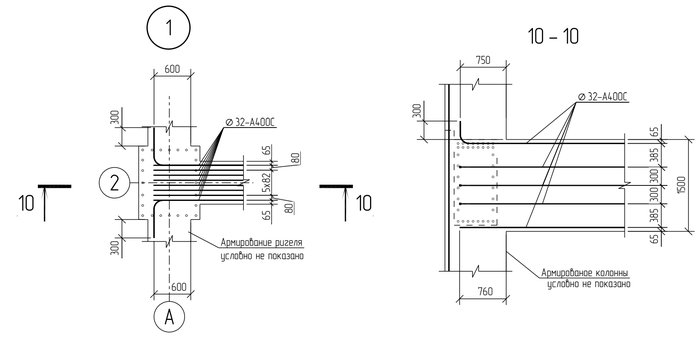

2 – 2

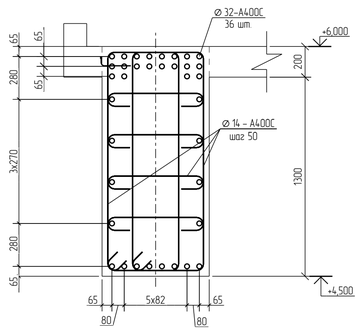

3 – 3

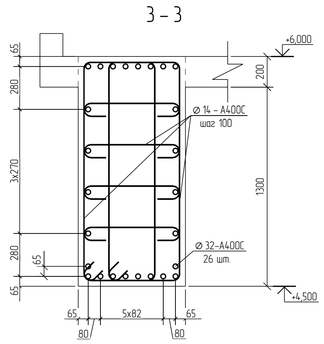

4 – 4

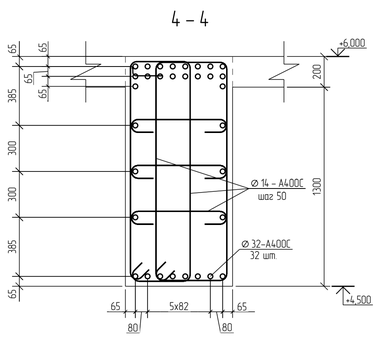

5 – 5

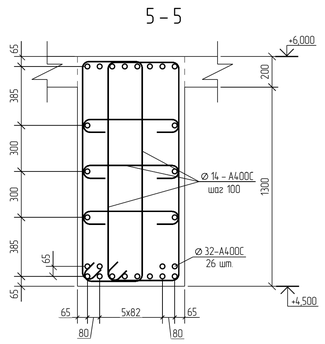

6 – 6

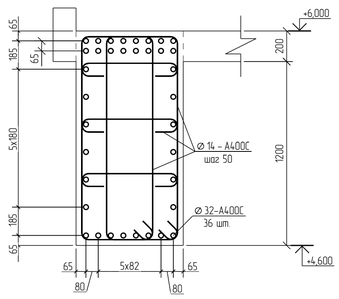

7 – 7

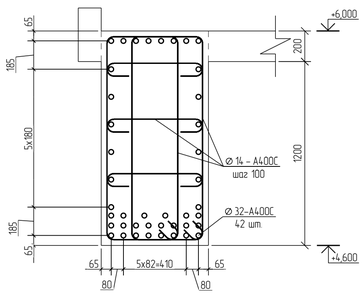

8 – 8

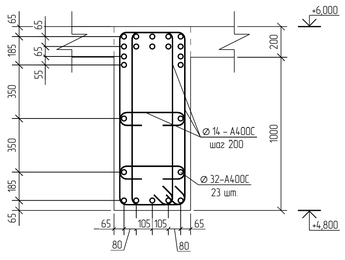

9 – 9

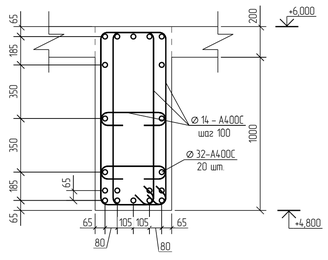

Сечение колонны КМ1

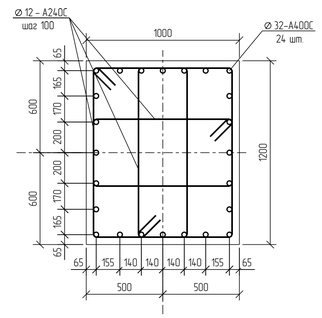

1 За относительную отм. 0,000 принята отметка пола насосной, что соответствует абсолютной отметке 195,5 в Балтийской системе координат.
2 Толщина защитного слоя бетона для рабочей арматуры должна быть не менее 40 мм.

						NKNH21002-ПС-ЭБСМ-КР1.2-3107-КЖ-0006	
						«Строительство производства эпихлоргидрина мощностью 350 тыс. тонн в год и производства спирта мощностью 400 тыс. тонн в год», «Строительство производства полистирола мощностью 250 тыс. тонн в год» и Строительство общезаводского хозяйства для производства полистирола мощностью 250 тыс. тонн в год и производства эпихлоргидрина мощностью 350 тыс. тонн в год и производства спирта мощностью 400 тыс. тонн в год»	
Изм.	Кол. Уч.	Лист	№ док.	Подпись	Дата		
Разраб.		Бережная				Узел нагрева МТН	Стадия: П; Лист: ; Листов: 1
Рук. гр.		Сидорин					
Гл. спец.		Семенов					
Н. контр.						Схема расположения колонн, балок	СИБУР НОВЫЕ РЕСУРСЫ

Инв. № подл. 00054763 | Подп. и дата | Взам. Инв. №

NKNH21002-ПС-ЭБСМ-КР12-3107-КЖ-0006_0_0_RU.pdf

Формат: А1

Схема расположения плиты перекрытия ПлМ1 на отм. +6,000

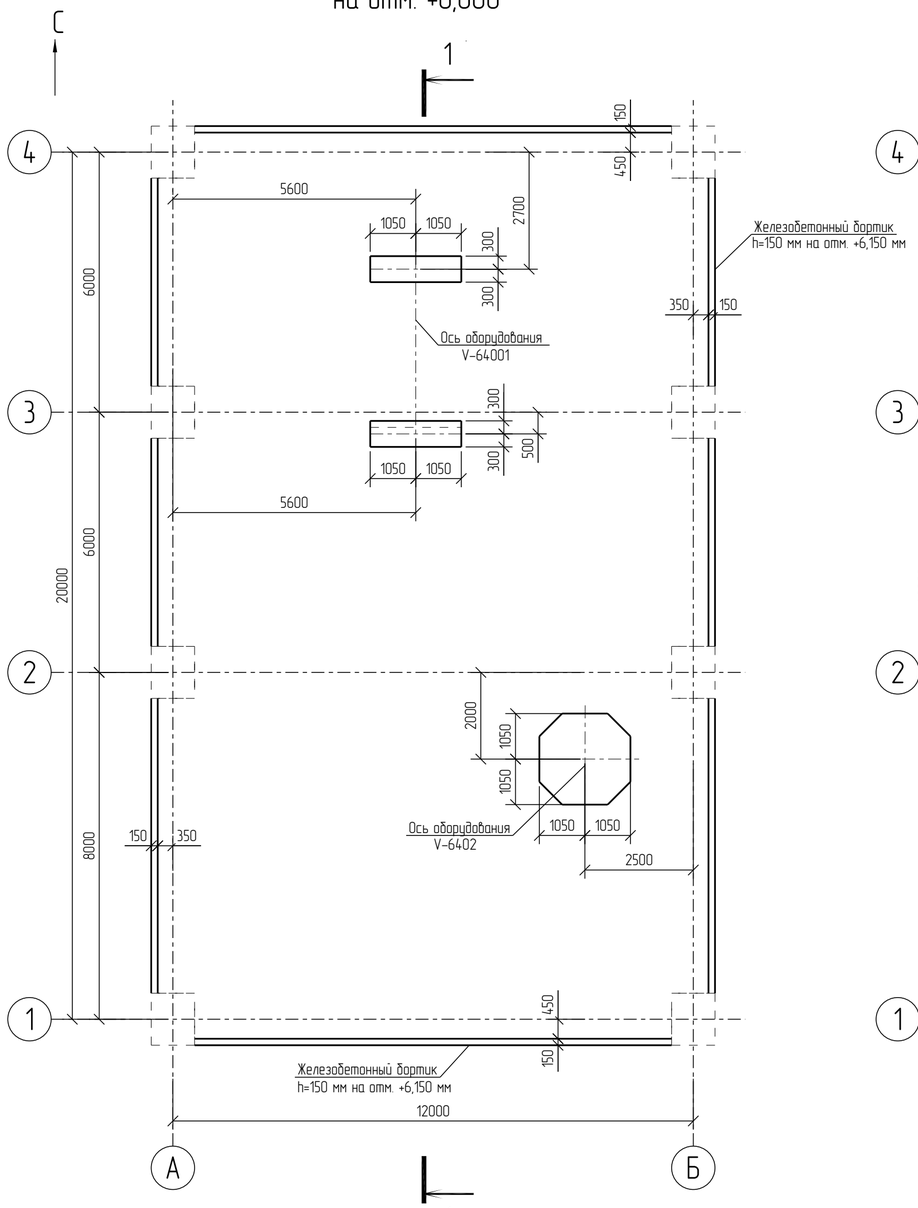

Схема устройства плиты перекрытия на отм. +6,000
Армирование в нижней зоне

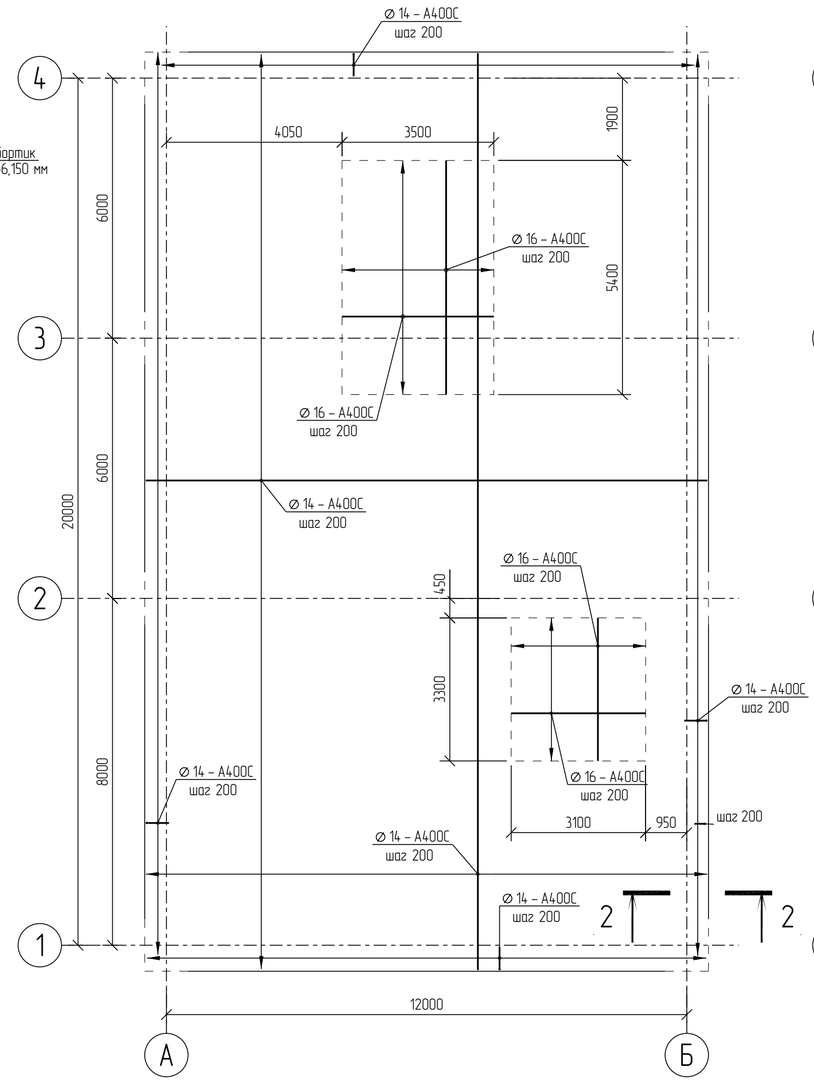

Схема устройства плиты перекрытия на отм. +6,000
Армирование в верхней зоне

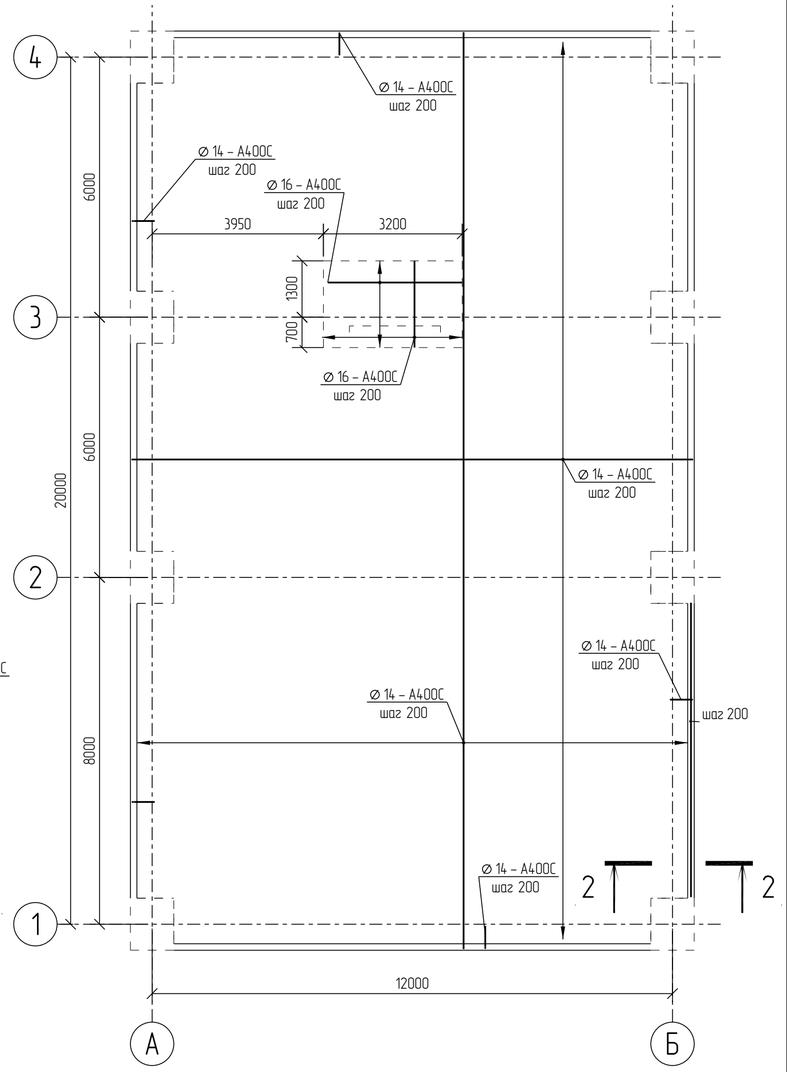

1–1 (опалубка)

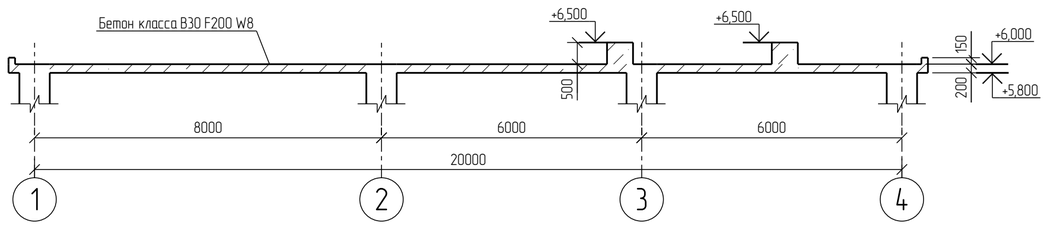

2–2 (армирование)

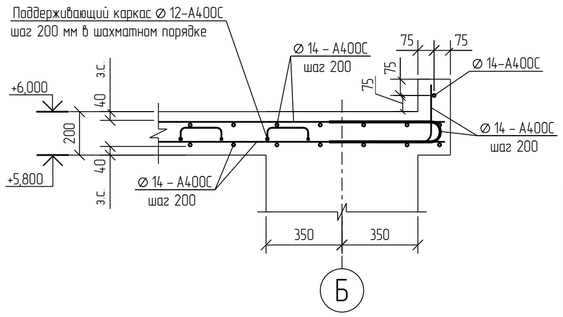

1. За относительную отм. 0,000 принята отметка пола насосной, что соответствует абсолютной отметке 195,5 в Балтийской системе координат.
2. Толщина защитного слоя бетона для рабочей арматуры должна быть не менее 40 мм.

						NKNH21002-ПС-ЭБСМ-КР1.2-3107-КЖ-0007	
						«Строительство производства этилбензола мощностью 350 тыс. тонн в год и производства стирола мощностью 400 тыс. тонн в год», «Строительство производства полистирола мощностью 250 тыс. тонн в год и Строительство общезаводского хозяйства для производства полистирола мощностью 250 тыс. тонн в год и производства этилбензола мощностью 350 тыс. тонн в год и производства стирола мощностью 400 тыс. тонн в год»	
Изм.	Кол. Уч.	Лист	№ док.	Подпись	Дата		
Разраб.		Бережная				Узел нагрева МТН	Стадия: П; Лист: ; Листов: 1
Рук. гр.		Сидорин					
Гл. спец.		Семенов					
Н. контр.						Схема расположения плиты перекрытия на отм. +6,000	СИБУР НОВЫЕ РЕСУРСЫ

Взам. Инв. №	Подп. и дата	Инв. № подл.
		00054763

NKNH21002-ПС-ЭБСМ-КР12-3107-КЖ-0007_0_0_RU.pdf

Формат: А2

Схема расположения плиты покрытия на отм. +14,000

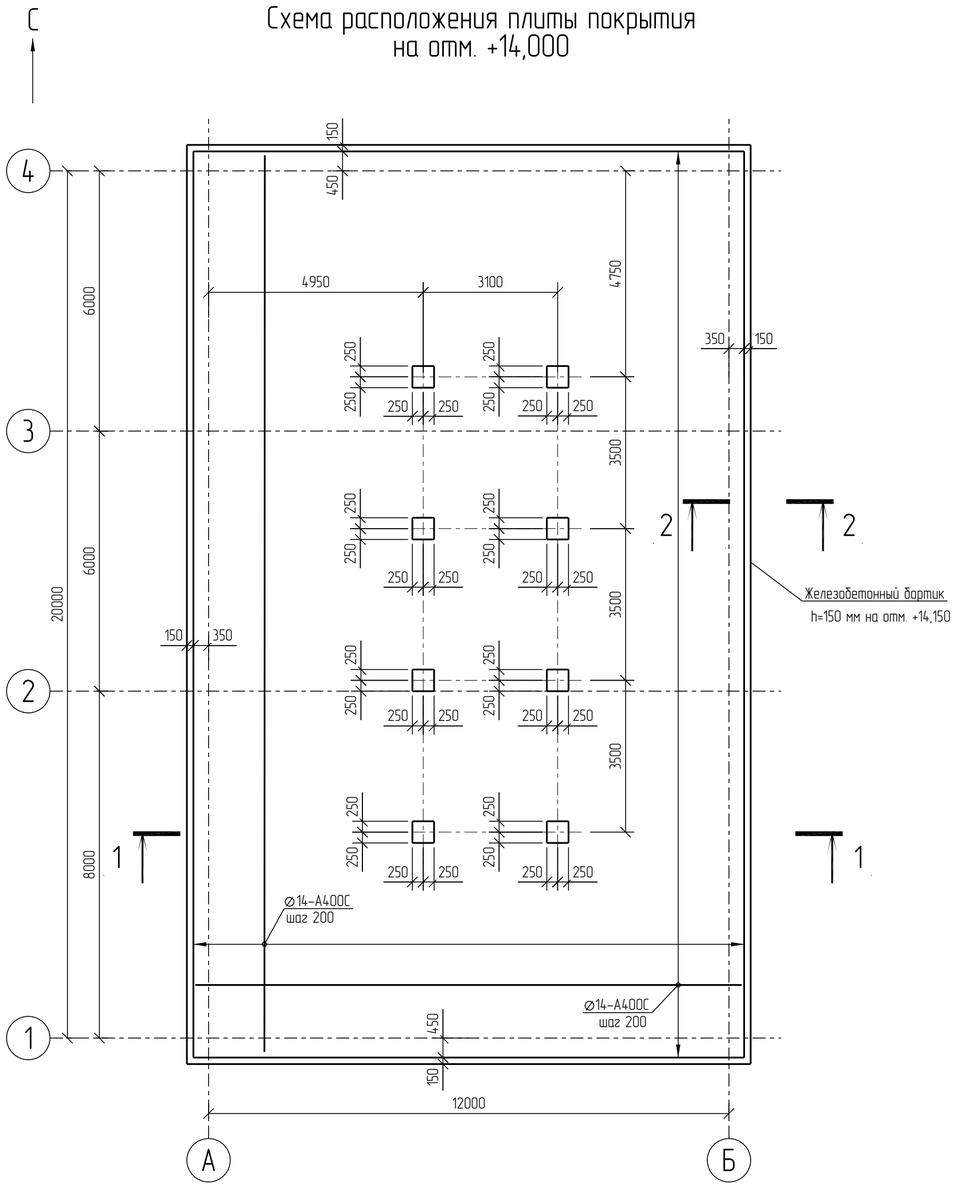

2 – 2 (опалубка)

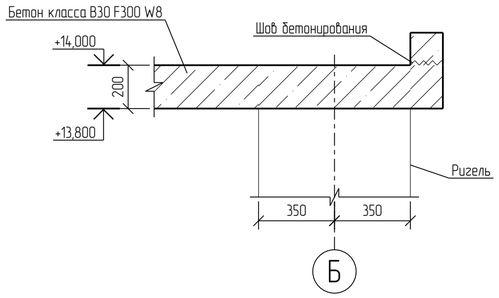

2 – 2 (армирование)

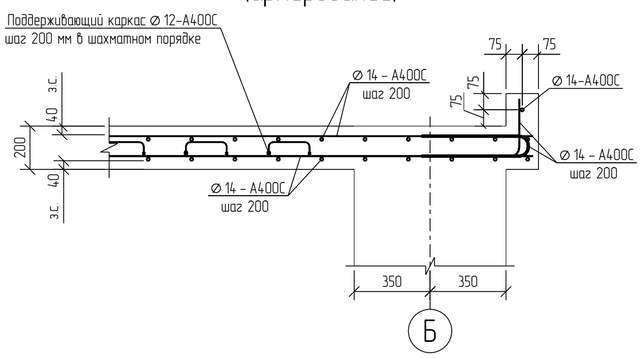

1 – 1

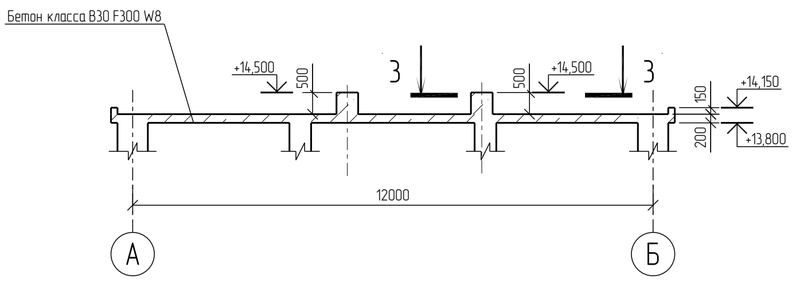

3 – 3

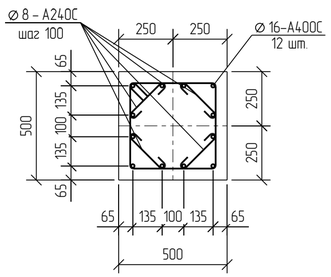

1 За относительную отм. 0,000 принята отметка пола насосной, что соответствует абсолютной отметке 195,5 в Балтийской системе координат.
2 Толщина защитного слоя бетона для рабочей арматуры должна быть не менее 40 мм.

						NKNH21002-ПС-ЭБСМ-КР1.2-3107-КЖ-0008		
						«Строительство производства этилбензола мощностью 350 тыс. тонн в год и производства стирола мощностью 400 тыс. тонн в год», «Строительства производства полистирола мощностью 250 тыс. тонн в год и Строительства общезаводского хозяйства для производства полистирола мощностью 250 тыс. тонн в год и производства этилбензола мощностью 350 тыс. тонн в год и производства стирола мощностью 400 тыс. тонн в год»		
Изм.	Кол. Уч.	Лист	№ док.	Подпись	Дата			
Разраб.		Бережная				Узел нагрева МТН	Стадия	Лист	Листов
Рук. гр.		Сидорин					П		1
Гл. спец.		Семенов							
Н. контр.						Схема расположения плиты покрытия на отм. +14,000	СИБУР НОВЫЕ РЕСУРСЫ		

Взам. Инв. №
Подп. и дата
Инв. № подл. 00054763

NKNH21002-ПС-ЭБСМ-КР12-3107-КЖ-0008_0_0_RU.pdf

Формат: А2

Печи HF-6401, HF-7401

С

Схема расположения металлического ограждения оборудования на отм. +0,150

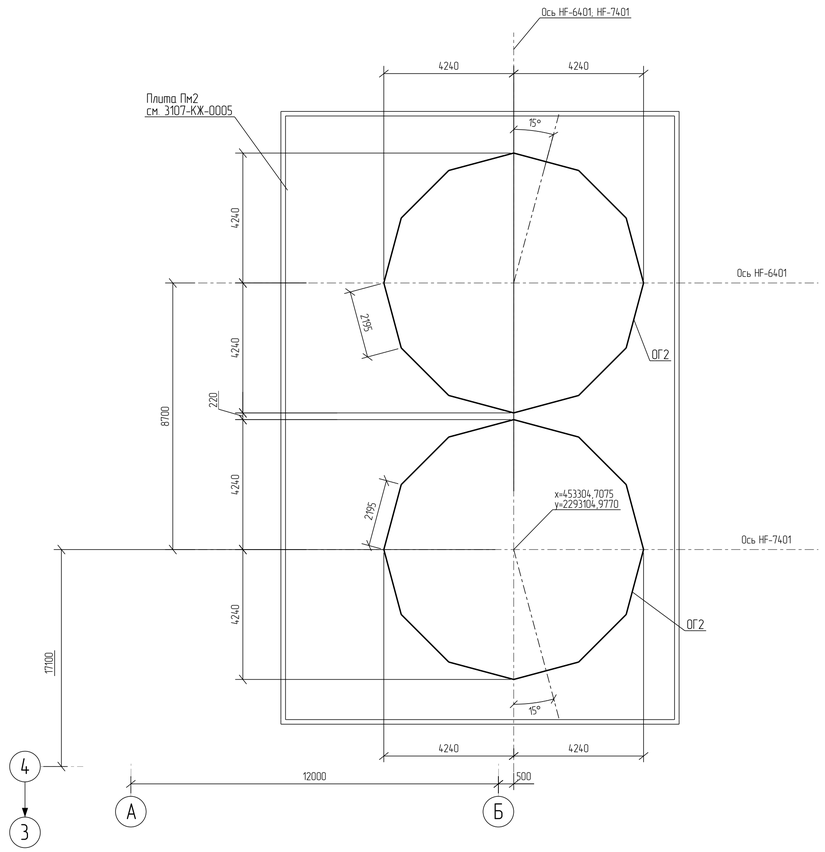

Схема расположения площадок на отм. +1,000

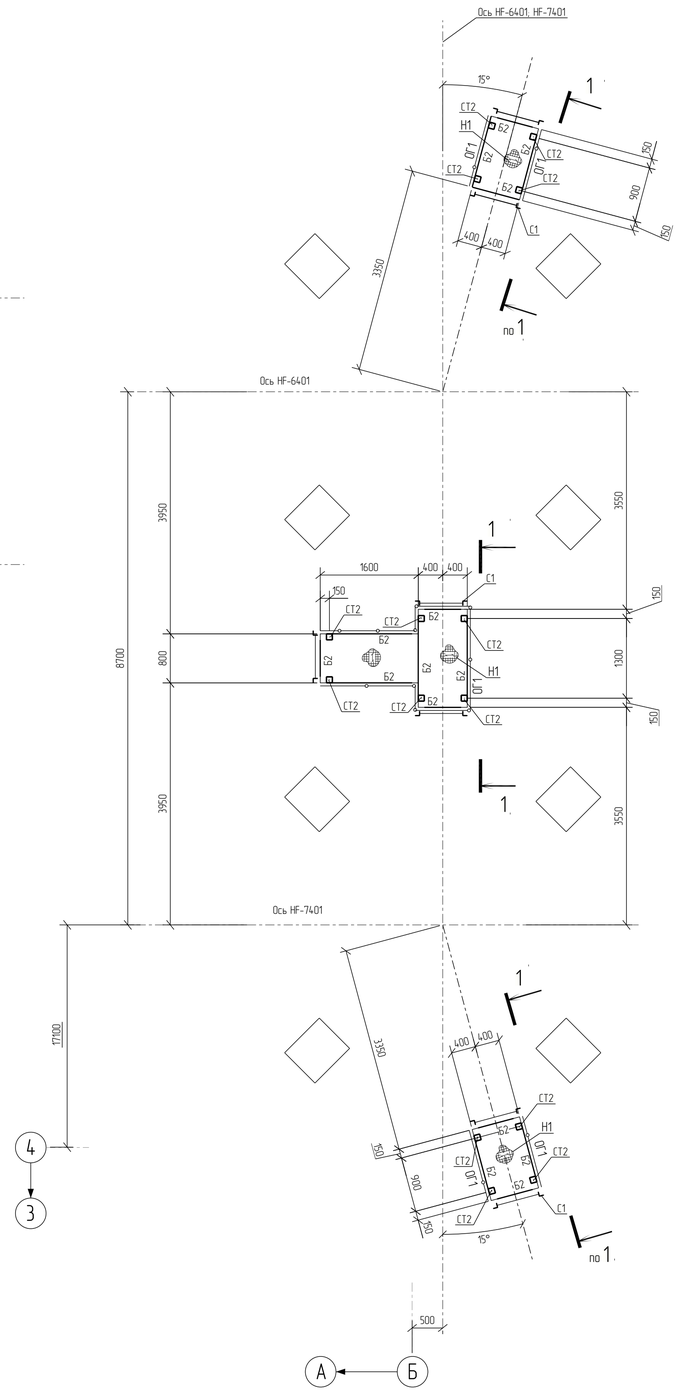

Разрез 1 - 1

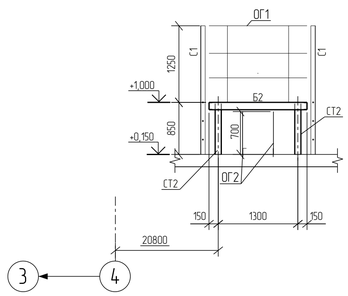

Ведомость элементов

Марка элемента	Сечение: Эскиз	Поз.	Сечение: Состав	Усилие для прикрепления: Q, кН	N, кН +	N, кН −	M, кН·м +	M, кН·м −	Mo, кН·м	Qo, кН	Группа конструкций	Наименование или марка металла	Примечание
Б1			I 20Ш1	30,0	5,0	16,0	–	–	–	–	2	С345-5	
Б2			[12П	–	–	–	–	–	–	–	2	С345-5	
БК1			I 36М	32,0	225,0	–	–	–	–	–	2	С345-5	
СТ1			I 20К1	–	–	15,0	–	–	–	–	2	С345-5	
СТ2			□100х4,0	–	–	–	–	–	–	–	2	355-8	
Сг1			□80х5,0	–	5,0	5,0	–	–	–	–	2	355-8	
Н1			SP33x100/30x3 SP-S4, Zn, тип A	–	–	–	–	–	–	–	–	С245	
Л1		1	[20П									С345-5	
		2	SP 33x100/30x3 X3 (X4) Zn тип A, 900x250									С245	
С1	700	1	∟ 75х6									С245-4	
		2	Круг ∅18										
ОГ/Л1		1	∟ 50х5									С245-4	
		2	∟ 70х5										
		3	∟ 25х3										
		4	— 4х100										
ОГ1		1	∟ 50х5									С245-4	
		2	∟ 70х5										
		3	∟ 25х3										
		4	— 4х150										
ОГ2	700		— 4х700									С245-4	

Условные обозначения
——○—— - ограждение

1 Относительная отметка 0,000 соответствует абсолютной отметке по генплану 195,500.
2 Элементы с неуказанными усилиями крепить на усилие Q=30кН в случае балок и N=30кН в случае связей.

Изм.	Кол. Уч.	Лист	№ док.	Подпись	Дата	NKNH21002-ПС-ЭБСМ-КР1.2-3107-КМ-0001			
						«Строительство производства этилбензола мощностью 350 тыс. тонн в год и производства стирола мощностью 400 тыс. тонн в год», «Строительство производства полистирола мощностью 250 тыс. тонн в год и Строительство общезаводского хозяйства для производства полистирола мощностью 250 тыс. тонн в год и производства этилбензола мощностью 350 тыс. тонн в год и производства стирола мощностью 400 тыс. тонн в год»			
Разраб.		Бережная				Узел нагрева МТН	Стадия	Лист	Листов
Рук. гр.		Сидорин					П		1
Гл. спец.		Семенов							
Н. контр.						Печи HF-6401, HF-7401. Схемы расположения ограждения оборудования на отм. +0,150; площадок на отм. +1,000	СИБУР НОВЫЕ РЕСУРСЫ		

Взам. инв. №
Подп. и дата
Инв. № подл. 00054763

NKNH21002-ПС-ЭБСМ-КР12-3107-КМ-0001_0_0_RU.pdf

Формат А1

Этажерка

Схема расположения стоек и ограждений на отм. +6,000

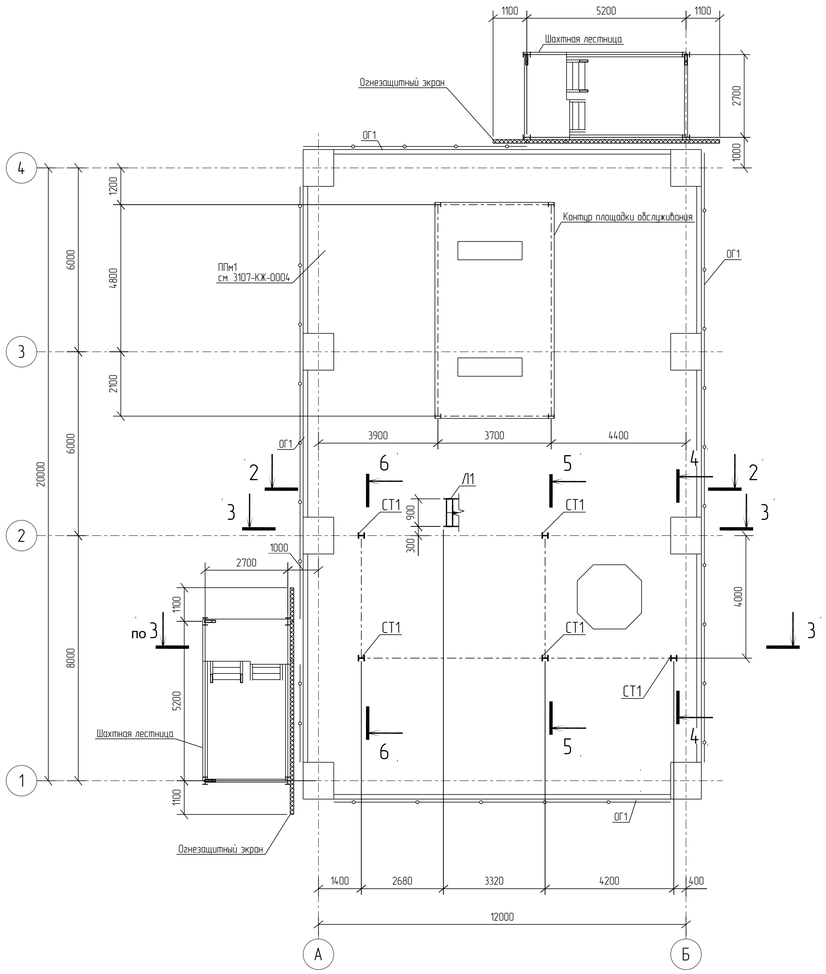

Схема расположения площадки на отм. +8,100

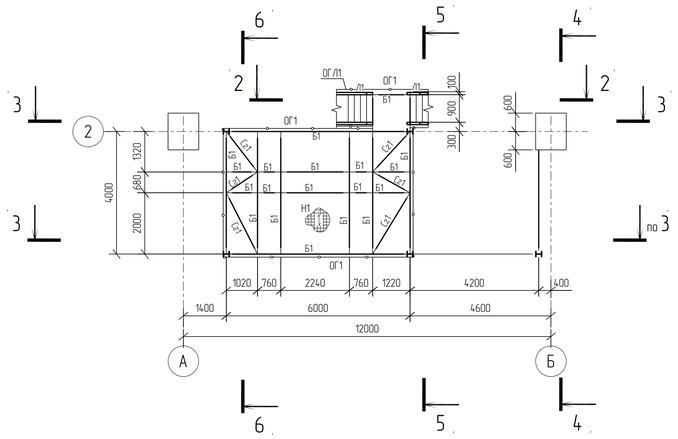

Схема расположения площадки на отм. +10,800

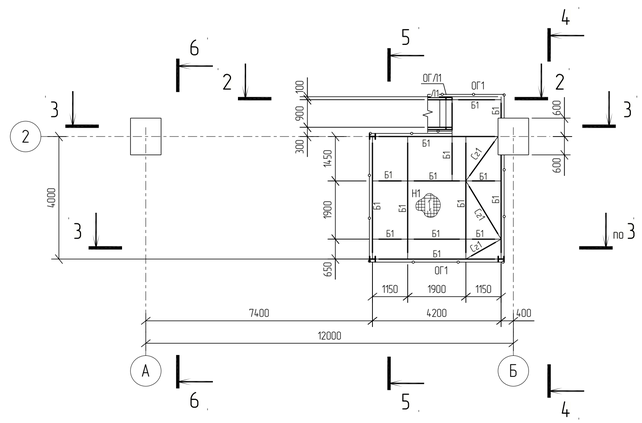

Разрез 2 - 2

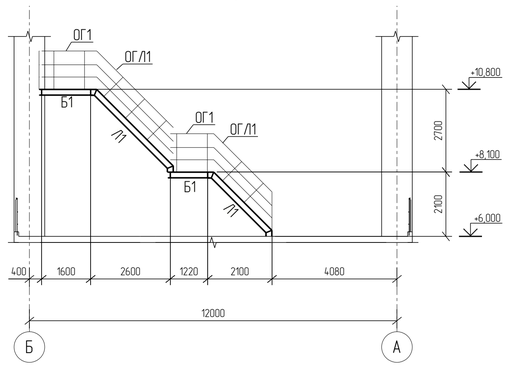

Разрез 3 - 3

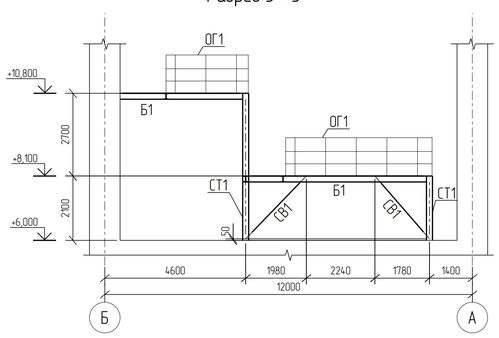

Разрез 4 - 4

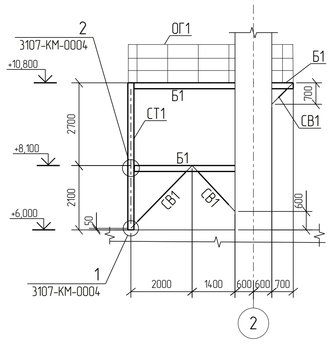

Разрез 5 - 5

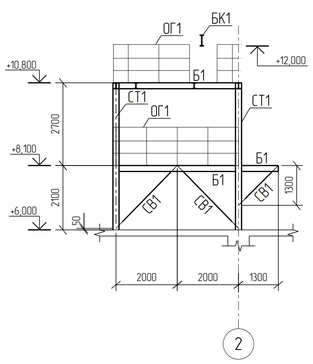

Разрез 6 - 6

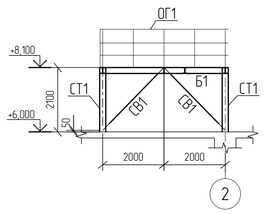

Условные обозначения
— ○ — - ограждение

1 Относительная отметка 0,000 соответствует абсолютной отметке по генплану 195,500.
2 Ведомость элементов смотреть на листе 3107-КМ-0001.

						NKNH21002-ПС-ЭБСМ-КР1.2-3107-КМ-0002
						«Строительство производства этилвензола мощностью 350 тыс. тонн в год и производства стирола мощностью 400 тыс. тонн в год», «Строительство производства полистирола мощностью 250 тыс. тонн в год и Строительство общезаводского хозяйства для производства полистирола мощностью 250 тыс. тонн в год и производства этилвензола мощностью 350 тыс. тонн в год и производства стирола мощностью 400 тыс. тонн в год»
Изм.	Кол. Уч.	Лист	№ док.	Подпись	Дата	
Разраб.		Бережная				Узел нагрева МТН
Рук. гр.		Сидорин				Стадия: П; Лист: ; Листов: 1
Гл. спец.		Семенов				Этажерка. Схемы расположения стоек и ограждений на отм. +6,000; площадок на отм. +8,100; +10,800
Н. контр.						СИБУР НОВЫЕ РЕСУРСЫ

Инв. № подл. 00054763 | Подп. и дата | Взам. Инв. №

NKNH21002-ПС-ЭБСМ-КР1.2-3107-КМ-0002_0_0_RU.pdf

Формат: А1

Этажерка

С

Схема расположения крановых балок на отм. +3,900

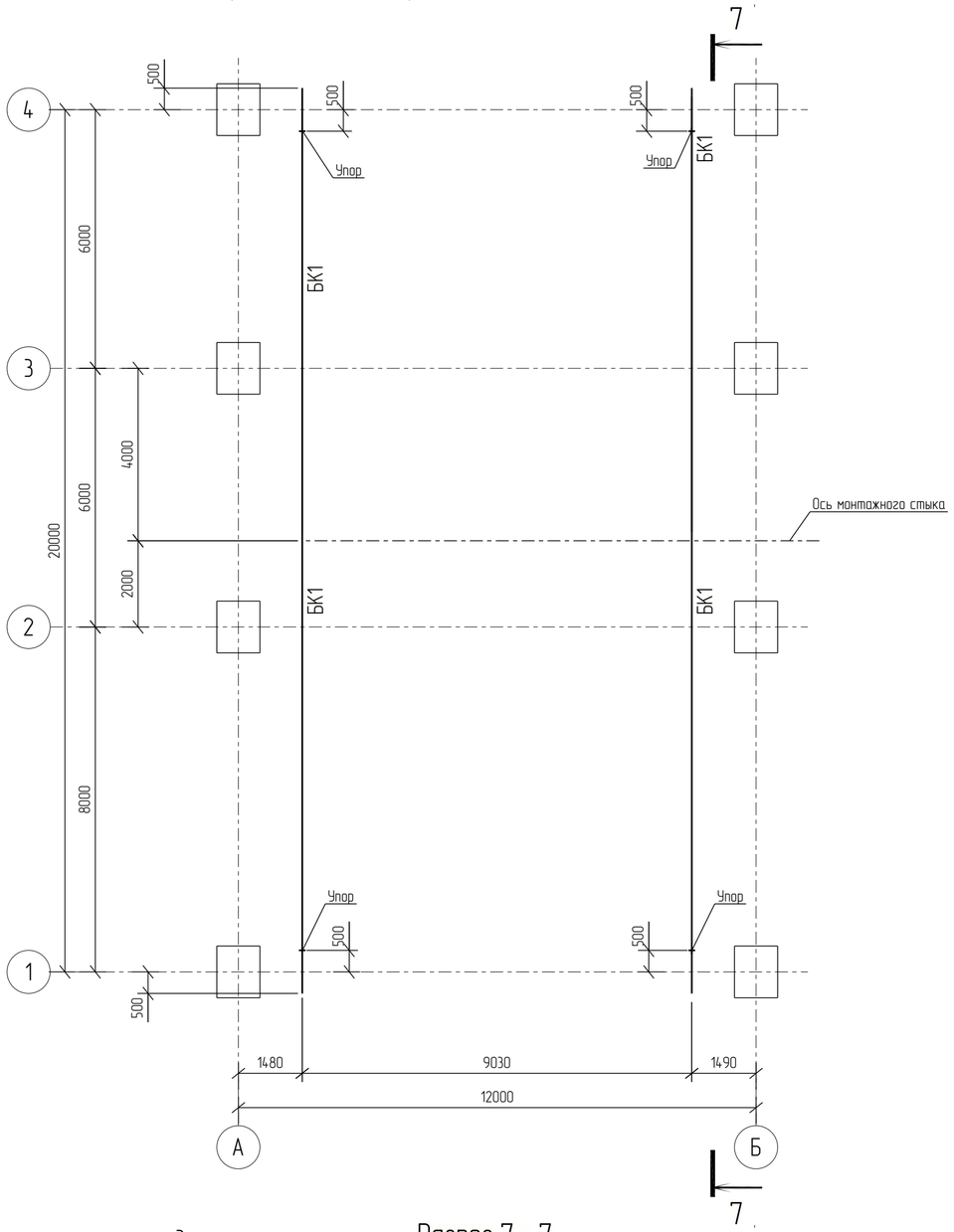

Разрез 7 - 7

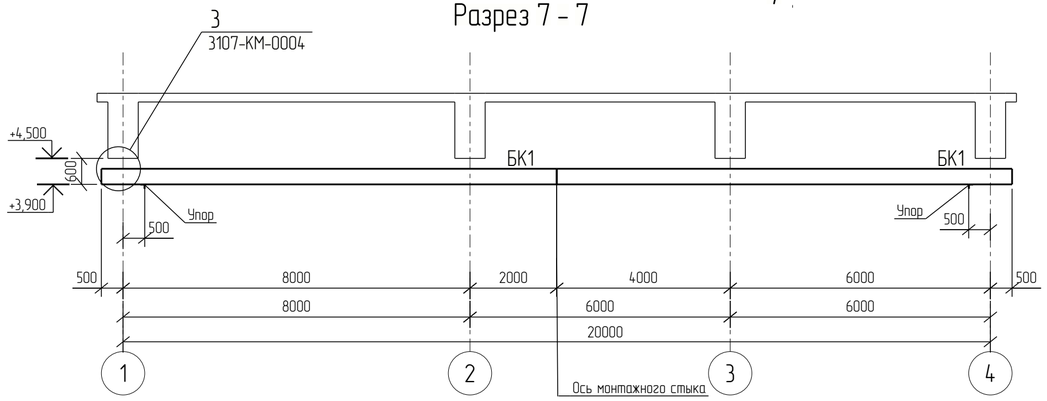

Схема расположения крановых балок на отм. +12,000

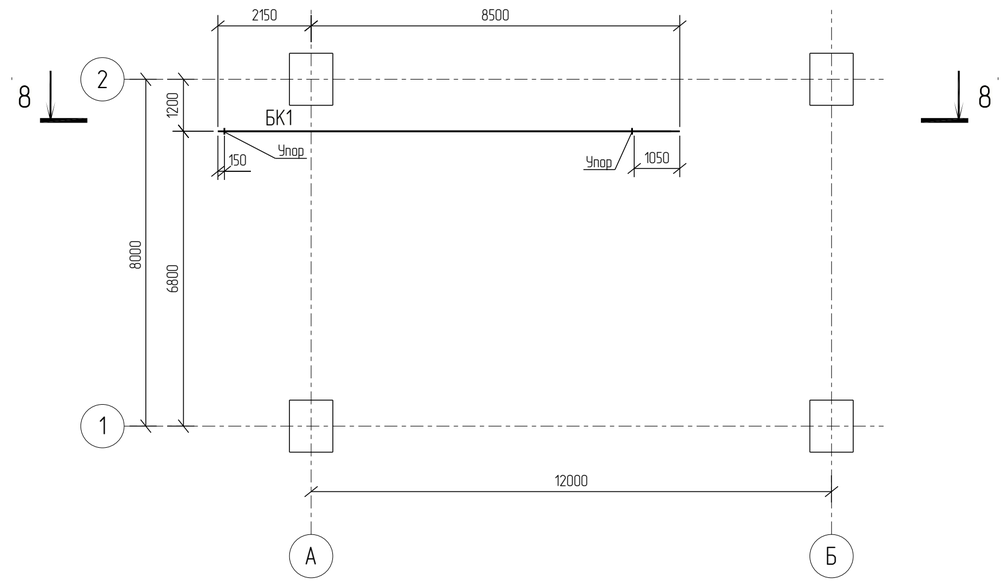

Разрез 8 - 8

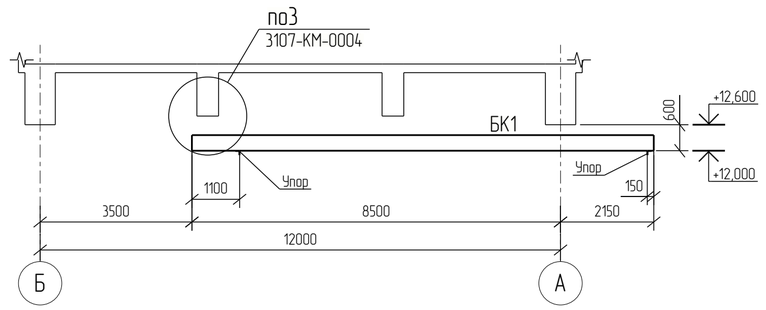

1 Относительная отметка 0,000 соответствует абсолютной отметке по генплану 195,500.
2 Ведомость элементов смотреть на листе 3107-КМ-0001.

						NKNH21002-ПС-ЭБСМ-КР1.2-3107-КМ-0003	
						«Строительство производства этилбензола мощностью 350 тыс. тонн в год и производства стирола мощностью 400 тыс. тонн в год», «Строительство производства полистирола мощностью 250 тыс. тонн в год и Строительство общезаводского хозяйства для производства полистирола мощностью 250 тыс. тонн в год и производства этилбензола мощностью 350 тыс. тонн в год и производства стирола мощностью 400 тыс. тонн в год»	
Изм.	Кол. Уч	Лист	№ док	Подпись	Дата		
Разраб.		Бережная				Узел нагрева МТН	Стадия: П; Лист: ; Листов: 1
Рук. гр.		Сидарин					
Гл. спец.		Семенов					
						Этажерка. Схемы расположения крановых балок на отм. +3,900, +12,000	СИБУР НОВЫЕ РЕСУРСЫ
Н. контр.							

Взам. Инв. №
Подп. и дата
Инв. № подл. 00054763

NKNH21002-ПС-ЭБСМ-КР1.2-3107-КМ-0003_0_0_RU.pdf

Формат: А2

Этажерка

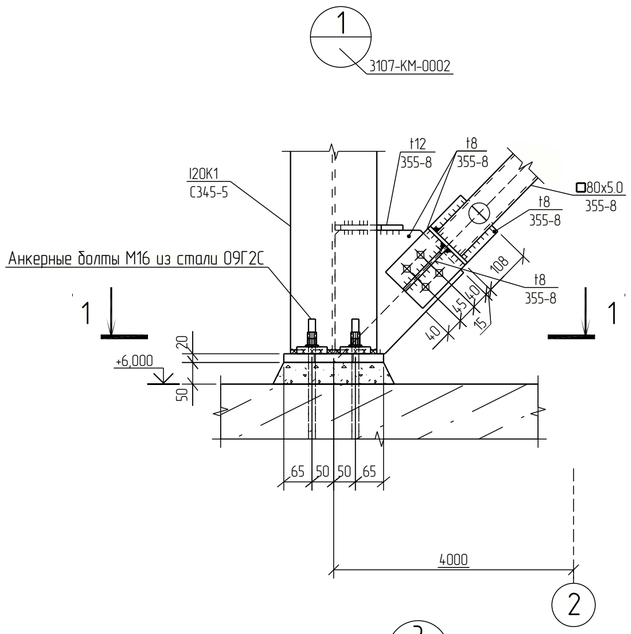

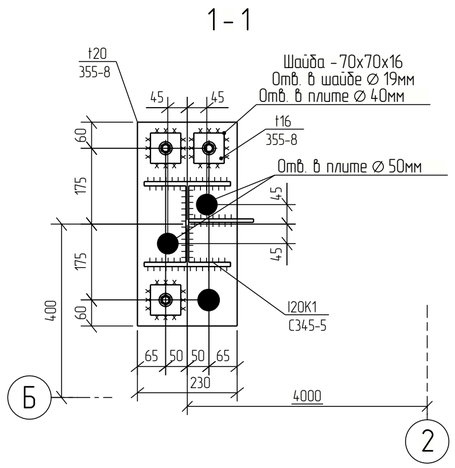

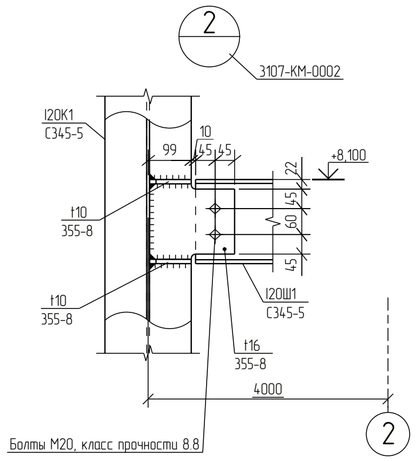

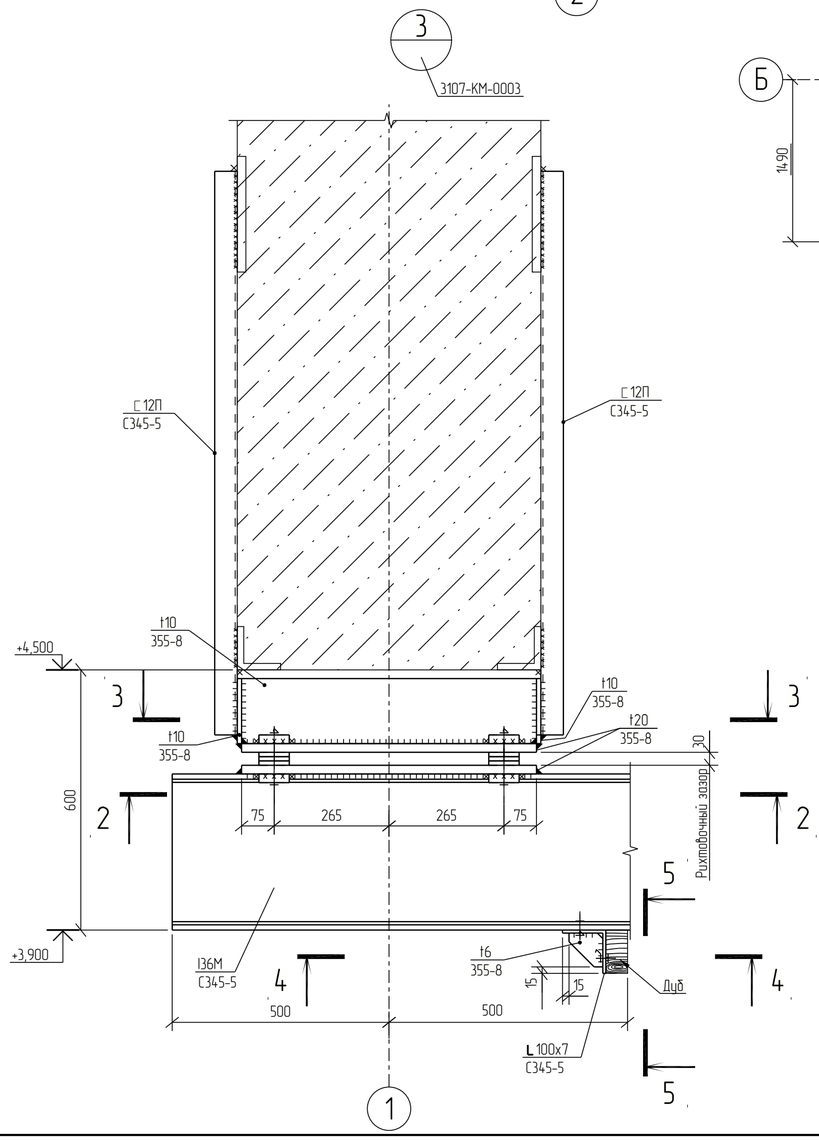

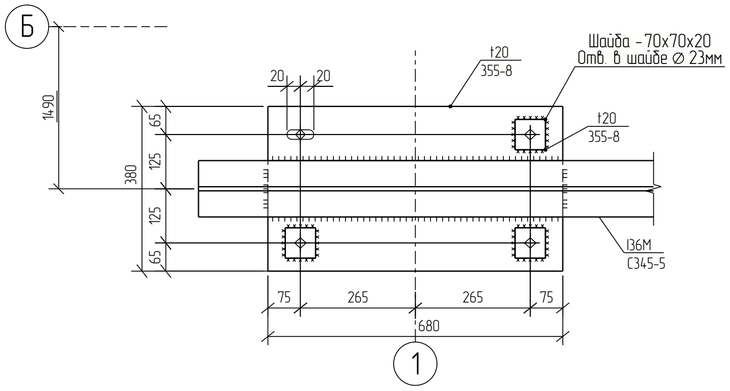

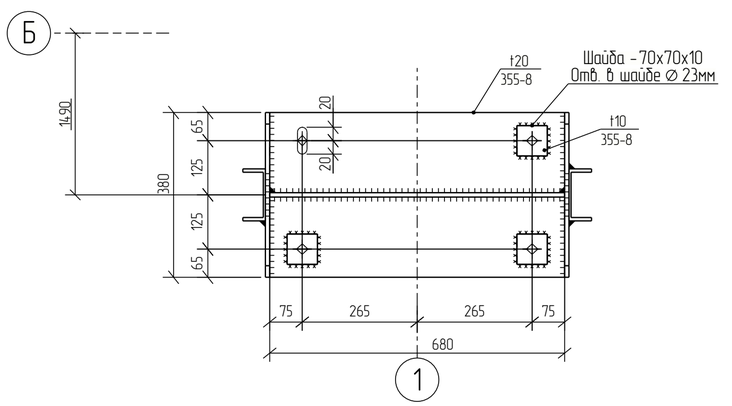

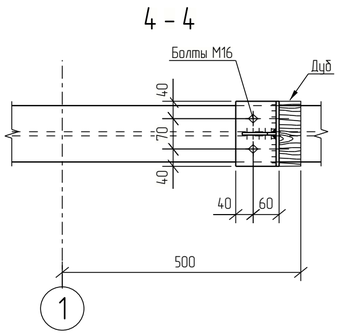

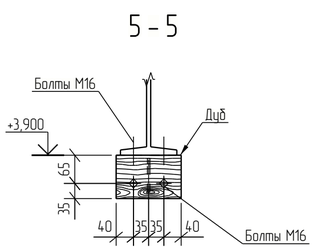

Условные обозначения

⌖ – болты нормальной прочности

1 Относительная отметка 0,000 соответствует абсолютной отметке по генплану 195,500.
2 Ведомость элементов смотреть на листе 3107-КМ-0001.
3 Анкерные болты должны выполняться в соответствии с ГОСТ 24379.0.2012, 24379.1-2012.
Резьбу нарезать от верха фундамента.
4 Все неоговоренные швы принимать по расчетным усилиям и в соответствии с таблицей 38 СП 16.13330.2017.
5 Неуказанная сталь - 355-8.
6 Неуказанные болты - М20 кл. прочности 8.8, класс точности В.

						NKNH21002-ПС-ЭБСМ-КР1.2-3107-КМ-0004	
						«Строительства производства этилбензола мощностью 350 тыс. тонн в год и производства стирола мощностью 400 тыс. тонн в год», «Строительства производства полистирола мощностью 250 тыс. тонн в год и Строительства общезаводского хозяйства для производства полистирола мощностью 250 тыс. тонн в год и производства этилбензола мощностью 350 тыс. тонн в год и производства стирола мощностью 400 тыс. тонн в год»	
Изм.	Кол. Уч	Лист	№ док.	Подпись	Дата		
Разраб.		Бережная				Узел нагрева МТН	Стадия: П; Лист: ; Листов: 1
Рук. гр.		Сидорин					
Гл. спец.		Семенов					
Н. контр.						Этажерка. Узлы 1...3	СИБУР НОВЫЕ РЕСУРСЫ

Взам. Инв. №
Подп. и дата
Инв. № подл. 00054763

NKNH21002-ПС-ЭБСМ-КР1.2-3107-КМ-0004_0_0_RU.pdf

Формат: А2

Схема свайного поля

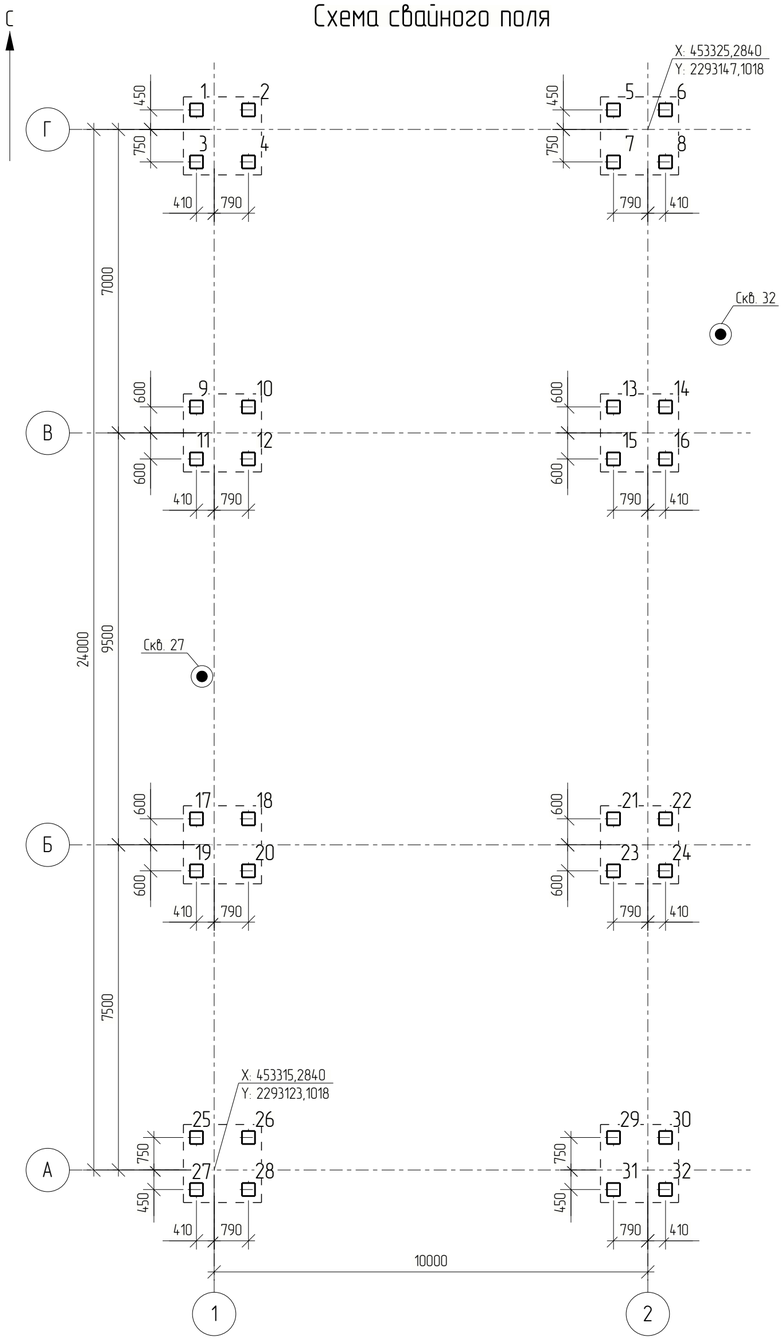

Ведомость свай

Позиция	Абс. отм. верха сваи до срезки, м	Абс. отм. верха сваи после срезки, м	Отн. отм. верха сваи до срезки, м	Отн. отм. верха сваи после срезки, м	Допускаемая нагрузка на сваю, кН			Расчетная нагрузка на сваю, кН		
					на сжатие	на выдергивание	горизонтальная	на сжатие	на выдергивание	горизонтальная
1...32	193,650	193,200	-1,850	-2,300	390	153	26	160	46	8

Ситуационный план

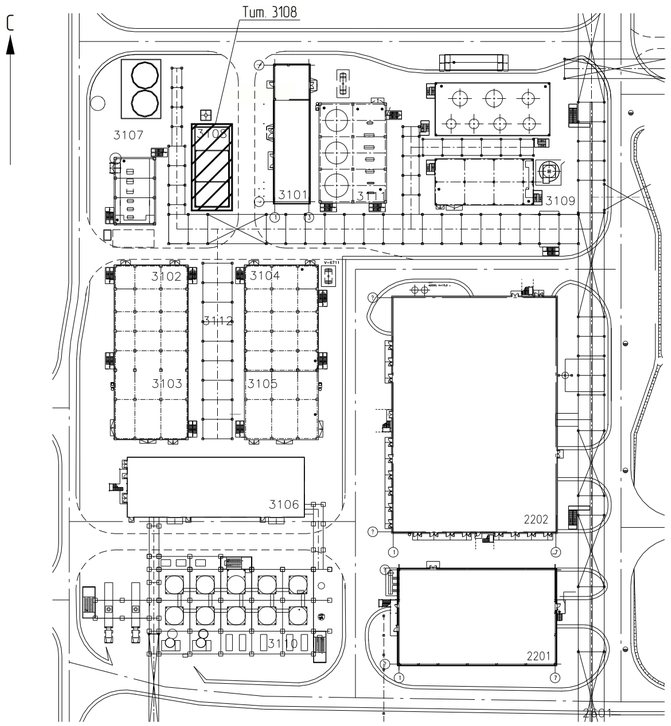

Спецификация к схеме свайного поля

Позиция	Обозначение	Наименование	Кол	Масса, ед., кг	Примечание
1...32	ГОСТ 19804-2021	Свая ж.б. забивная С70.30-8	32	1600	B30W8F200

Таблица предельных отклонений положения свай в плане

Поз	Марка сваи	Расположение сваи	Эскиз	Примечание
1...32	С70.30-8	Крайняя	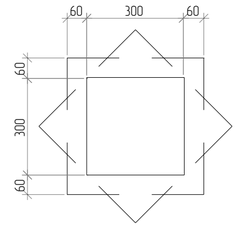	

Заделка сваи С70.30-8 в ростверк

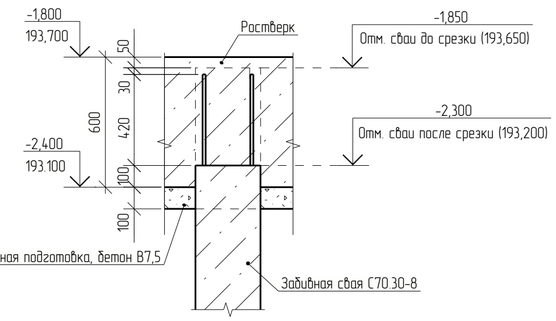

Схема сваи С70.30-8

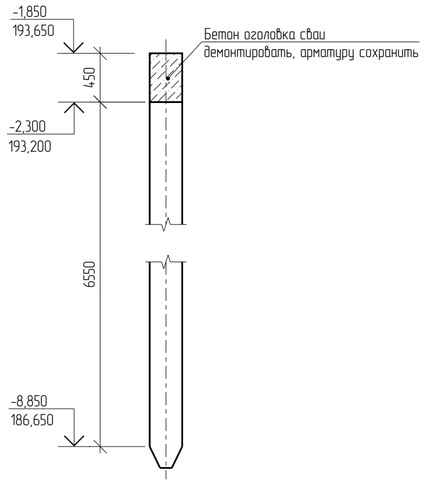

Условные обозначения

- Свая С70.30-8
- Инженерно-геологическая скважина

Принятые сокращения

абс. - абсолютная
относит. - относительная

1 Текстовую часть см. NKNH21002-ПС-ЭБСМ-КР1.1.
2 Инженерно-геологический разрез см. 3108-КЖ-0002.
3 За относительную отметку 0,000 принят уровень планировки, что соответствует абсолютной отметке по генплану 195,500.
4 Сопряжение сваи с ростверком - жесткое.
5 Обеспечить заделку голов свай после срубки в ростверк на глубину не менее 100 мм.
6 При устройстве свай отклонение от положения в плане не должно превышать указанных в таблице предельных отклонений.

Изм.	Кол.уч.	Лист	№док.	Подпись	Дата
Разраб.		Бережная			
Рук. гр.		Сидорин			
Гл. спец.		Семенов			
Н. контр.					

NKNH21002-ПС-ЭБСМ-КР1.2-3108-КЖ-0001

«Строительство производства этилбензола мощностью 350 тыс. тонн в год и производства стирола мощностью 400 тыс. тонн в год», «Строительство производства полистирола мощностью 250 тыс. тонн в год и Строительство общезаводского хозяйства для производства полистирола мощностью 250 тыс. тонн в год и производства этилбензола мощностью 350 тыс. тонн в год и производства стирола мощностью 400 тыс. тонн в год»

Узел дозирования инициатора и меркаптана	Стадия	Лист	Листов
	П		1
Схема свайного поля	СИБУР НОВЫЕ РЕСУРСЫ		

Взам. инв. №	
Подп. и дата	
Инв. № подл.	00054763

Инженерно-геологический разрез по скважинам СКВ 34 – СКВ 22

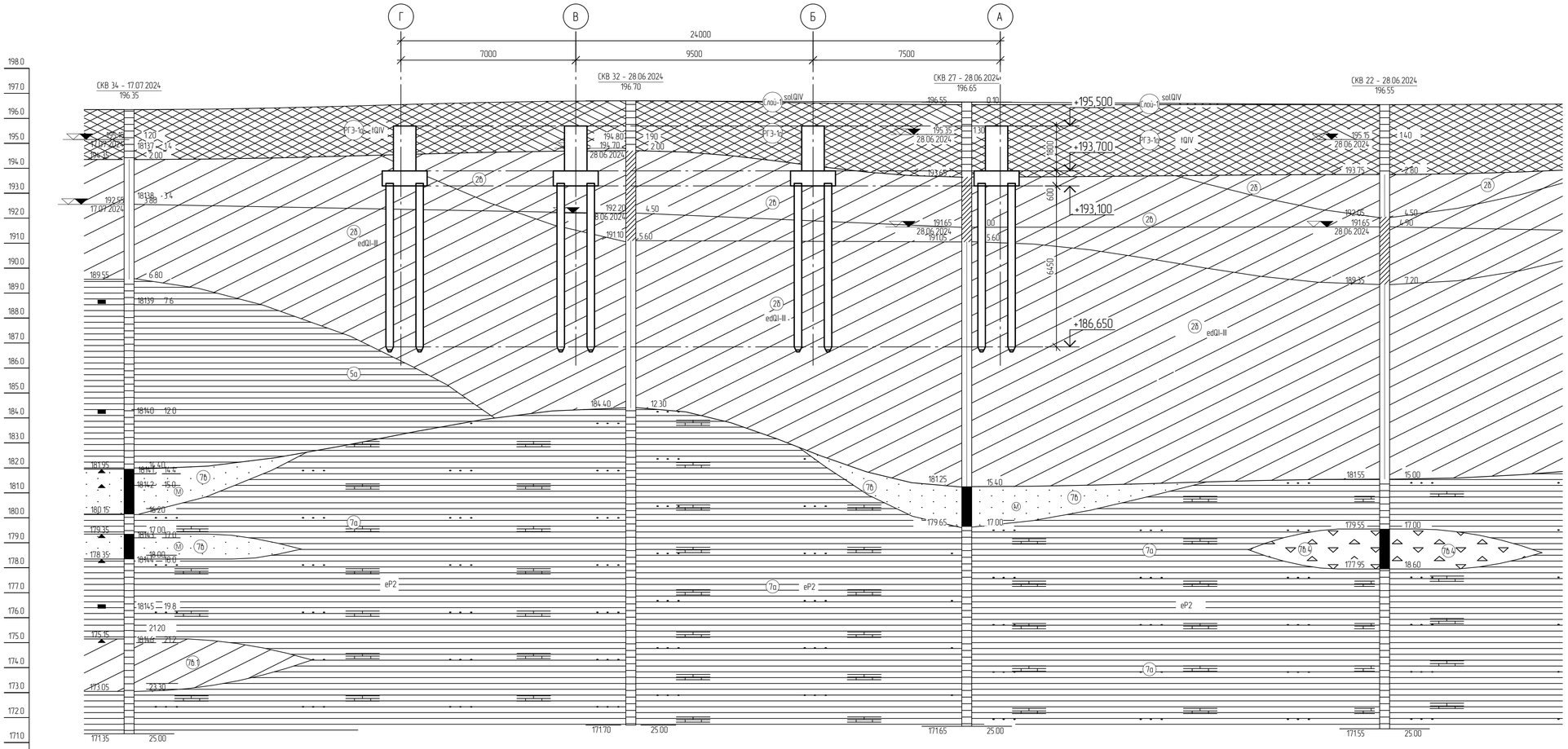

Масштаб по горизонтали 1:100
Масштаб по вертикали 1:100

Наименование и № выработки	СКВ 34	СКВ 32	СКВ 27	СКВ 22
Абс. отм. устья, м	196.3	196.7	196.7	196.6
Дата бурения	17.07.2024	28.06.2024	28.06.2024	28.06.2024
Расстояние, м	20.1	13.5	16.7	

Нормативные характеристики физико-механических свойств грунтов

Номер ИГЭ, РГЭ	Условное обозначение	Характеристика грунтов	Плотность, г/см³	Удельное сцепление, кПа	Угол внутреннего трения, °	Модуль деформации, МПа
			ρ	C	φ	E
РГЭ-1а		Насыпной грунт- суглинок тяжелый пылеватый, глина легкая пылеватая с прослоями песка мелкого, с примесью органического вещества полутвердые, тугопластичные, tQIV	1,94	36	23	12,1
Слой-1		Почвенно-растительный слой, satQIV	-	-	-	-
ИГЭ-2б		Суглинок тяжелый пылеватый тугопластичный, с примесью органического вещества, edQI-III	1,95	28	20	7,5
ИГЭ-2б		Суглинок тяжелый пылеватый мягкопластичный, edQI-III	1,92	21	18	5,2
ИГЭ-5а		Глина легкая пылеватая полутвердая, с примесью органического вещества, edQI-III	1,92	49	19	15,5
ИГЭ-7а		Глина легкая пылеватая полутвердая (аргиллит выветрелый), с прослоями песка (выветрелый песчаник), с редкими прослоями щебня известняка, eP2	1,93	55	18	17,7
ИГЭ-7б		Песок мелкий, средней крупности водонасыщенный, средней степени водонасыщения, средней плотности (песчаник выветрелый), eP2	1,98	2	33	24,1
ИГЭ-7б.1		Суглинок тяжелый песчанистый полутвердый (песчаник выветрелый), eP2	1,95	34	22	31,5
ИГЭ-7б.4		Щебенистый грунт очень прочный, водонасыщенный, слабовыветрелый (щебень известняка, аргиллита), eP2	2,13	11	37	28,7

Условные обозначения

Обозначение состояния грунта	Консистенция глинистых грунтов: глина и суглинок	Консистенция глинистых грунтов: супесь	Степень влажности песчаных грунтов
	твердая	твердая	малой степени водонасыщения
	полутвердая	——	——
	тугопластичная		——
	мягкопластичная	пластичная	средней степени водонасыщения
	текучепластичная	——	——
	текучая	текучая	насыщенные водой

Стратиграфическая граница

Литологическая граница

Граница уровня подземных вод

Буровая скважина

СКВ. 25 – 19/07/2023 (97.96) — в числителе – номер скважины, дата окончания бурения, в знаменателе – абс. отметка устья скважины, м

93.96 | 4.00 — слева – абс. отметка подошвы слоя, м; справа – мощность слоя, м

82.96 | 15.00 — слева – абс. отметка забоя скважины, м; справа – мощность слоя, м

▽ 96.38 (3.00) 15.12.2023 — Уровень грунтовых вод: в числителе – абсолютная отметка уровня грунтовых вод, м; в знаменателе – дата замера

■ 9954 5.0 — образец грунта с ненарушенной структурой, его лаб. номер, глубина отбора, м

▲ 9955 7.0 — образец грунта с нарушенной структурой, его лаб. номер, глубина отбора, м

● 9956 9.0 — проба воды, ее лаб. номер, глубина отбора, м

Принятые сокращения

абс. – абсолютная
относит. – относительная

1 Текстовую часть см. NKNH21002-ПС-ЭБСМ-КР1.1
2 Данный лист см. совместно с NKNH21002-ПС-ЭБСМ-КР1.2-3108-КЖ-0001
3 Значения нормативных характеристик физико-механических свойств грунтов приведены при полной влажности

Изм.	Кол.уч.	Лист	№док.	Подпись	Дата
Разраб.		Березкина			
Рук. гр		Сидорин			
Гл. спец		Семенов			
Н. контр.					

NKNH21002-ПС-ЭБСМ-КР1.2-3108-КЖ-0002

«Строительство производства этилбензола мощностью 350 тыс. тонн в год и производства стирола мощностью 400 тыс. тонн в год», «Строительство производства полистирола мощностью 250 тыс. тонн в год и Строительство общеобразовательного комплекса для производства полистирола мощностью 250 тыс. тонн в год и производства этилбензола мощностью 350 тыс. тонн в год и производства стирола мощностью 400 тыс. тонн в год»

Узел дозирования инициатора и меркаптана

Инженерно-геологический разрез по скважинам СКВ 34 – СКВ 22

Стадия	Лист	Листов
П		1

СИБУР НОВЫЕ РЕСУРСЫ

Взам. инв. №

Подп. и дата

Инв. № подл. 00054763

Формат А2

Схема расположения ростверков

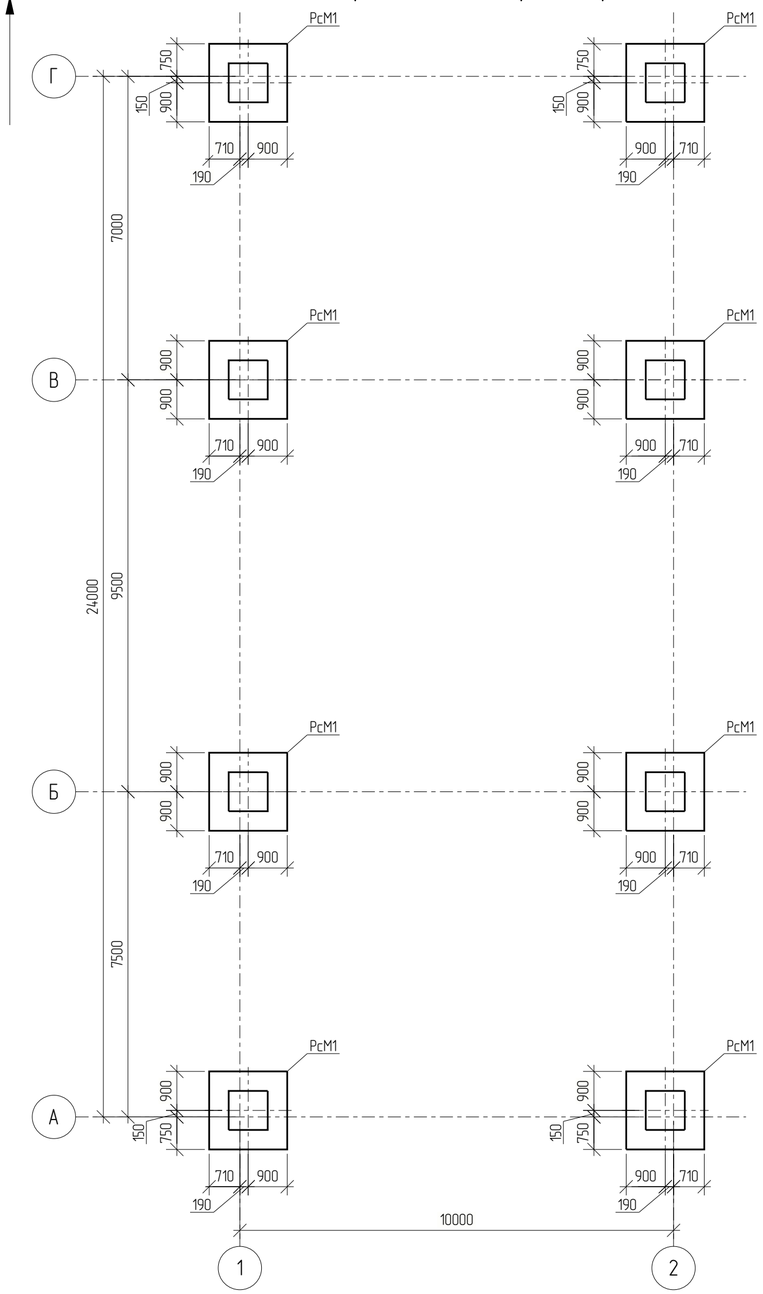

Схема расположения плиты пола на отм. +0,100

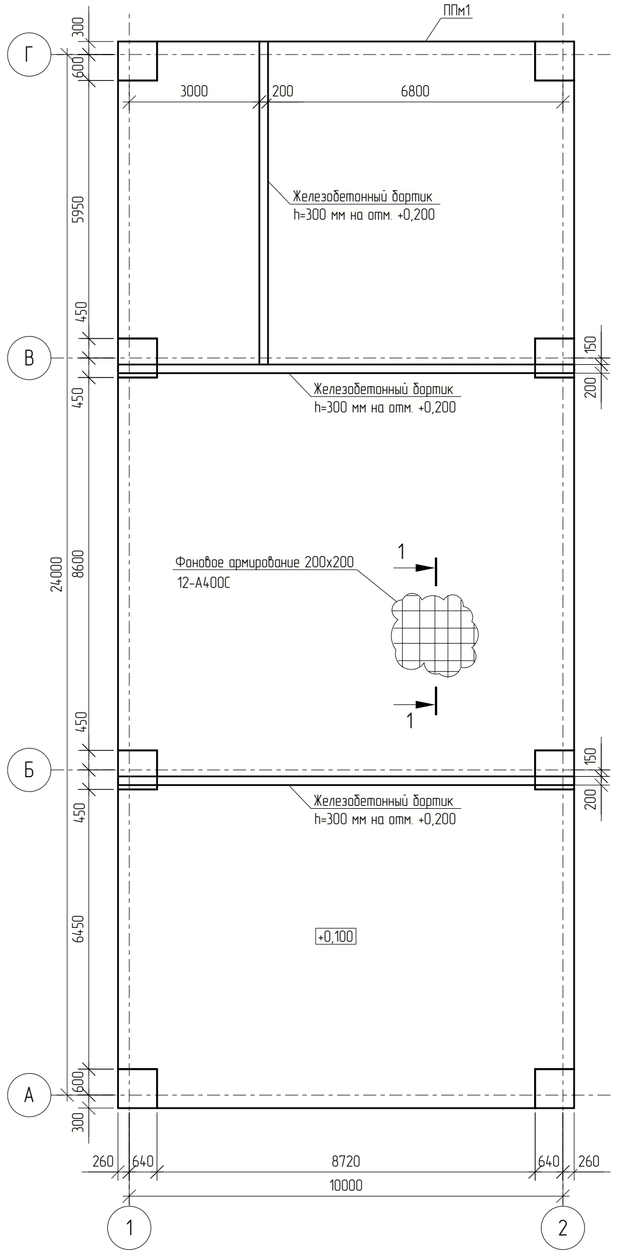

Спецификация к схеме расположения

Поз.	Обозначение	Наименование	Кол.	Масса, ед., кг	Примечание
		Ростверки			
РсМ1		Ростверк РсМ1	8		
		Плиты			
ППм1		Плита пола монолитная ППм1	1		

Ростверк РсМ1

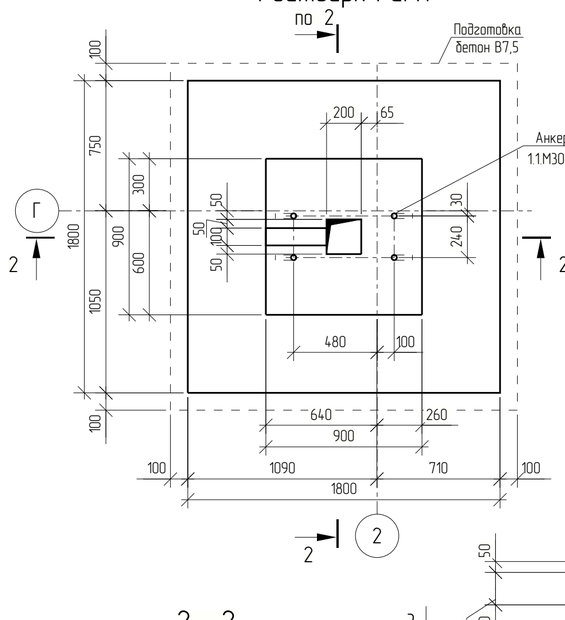

3 - 3

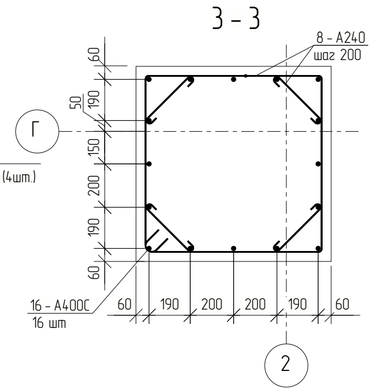

2 - 2
Армирование

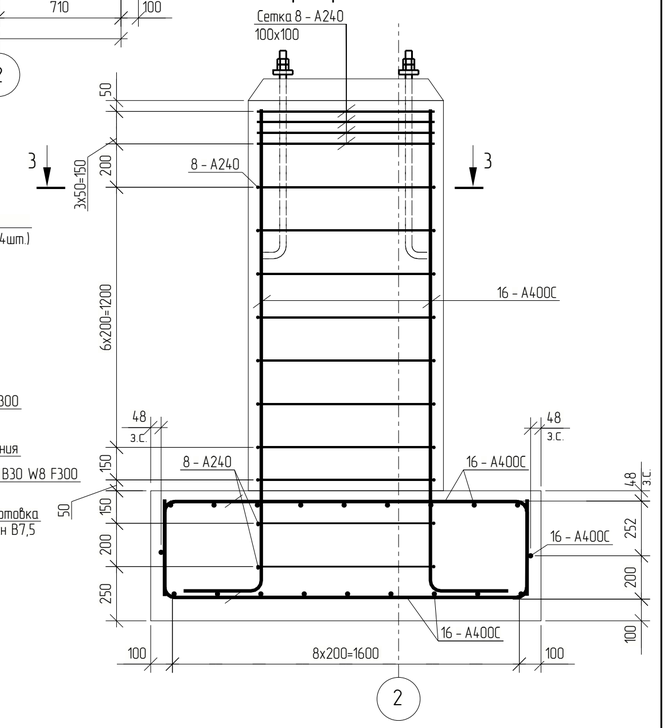

2 - 2
Опалубка

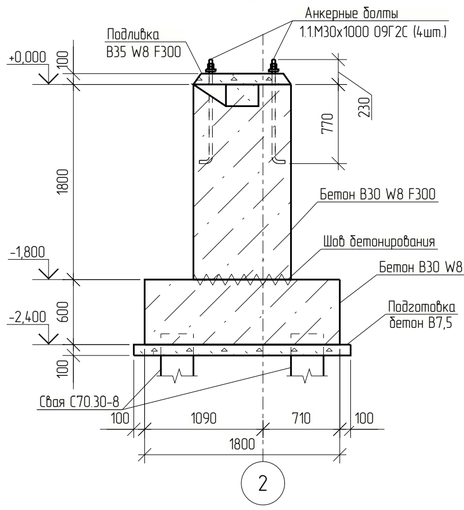

1 - 1

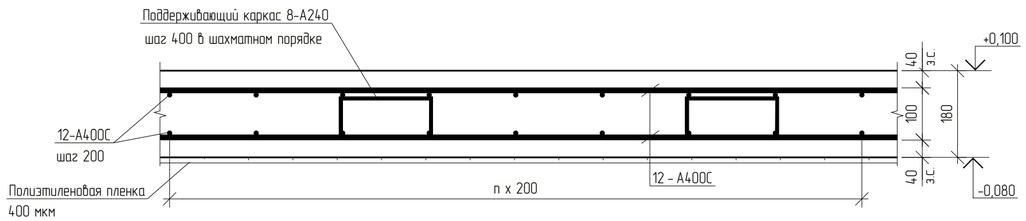

1 За относительную отм. 0.000 принята отметка планировки, что соответствует абсолютной отметке 195,500 в Балтийской системе высот.
2 Данный лист смотреть совместно с листами 3108-КЖ-0001, 3108-КЖ-0002.
3 Толщина защитного слоя бетона для рабочей арматуры должна быть не менее 40 мм.

Изм.	Кол.уч.	Лист	№док.	Подпись	Дата
Разраб.		Бережная			
Рук. гр.		Сидорин			
Гл. спец.		Семенов			
Н.Контр.					

NKNH21002-ПС-ЭБСМ-КР1.2-3108-КЖ-0003

«Строительство производства этилбензола мощностью 350 тыс. тонн в год и производства стирола мощностью 400 тыс. тонн в год», «Строительство производства полистирола мощностью 250 тыс. тонн в год и Строительство общезаводского хозяйства для производства полистирола мощностью 250 тыс. тонн в год и производства этилбензола мощностью 350 тыс. тонн в год и производства стирола мощностью 400 тыс. тонн в год»

Узел дозирования инициатора и меркаптана

Стадия	Лист	Листов
П		1

Схема расположения ростверков, плиты пола на отм. -0,100. Разрезы 1-1..3-3

СИБУР НОВЫЕ РЕСУРСЫ

Взам. инв. №	
Подп. и дата	
Инв. № подл.	00054763

NKNH21002-ПС-ЭБСМ-КР1.2-3108-КЖ-0003_0_0_RU.pdf

Формат А2

С

Схема расположения основных элементов металлического каркаса на отм. 0,000 в осях 1 - 2 / А - Г

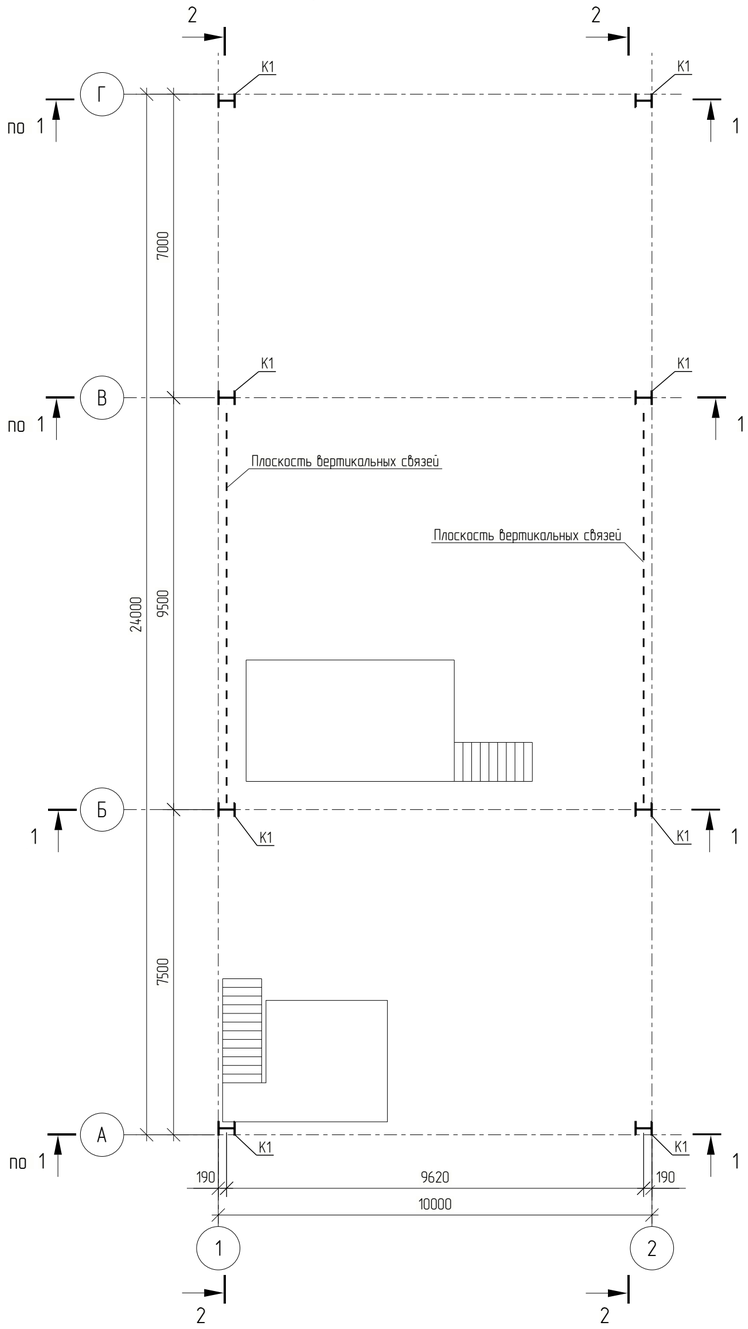

Ведомость элементов

Марка элемента	Сечение			Усилие для прикрепления							Группа конструкций	Наименование или марка металла	Примечание
	Эскиз	Поз.	Состав	Q, кН	N, кН		M, кН*м		M_0, кНм	Q_0, кН			
					+	–	+	–					
Б1	I		I 40Ш2	140	–	43	–	220	–	–	2	С345-5	
К1	I		I 40Ш1	47	–	278	72	5	–	–	2	С345-5	
П1	I		I 30Ш2	54	16	25	–	–	–	–	2	С345-5	
Сб1	□		Гн.□ 140х6	–	3	12	–	–	–	–	2	355-8	
Сг1	□		Гн.□ 140х6	–	4	28	–	–	–	–	2	355-8	

Разрез 1 - 1

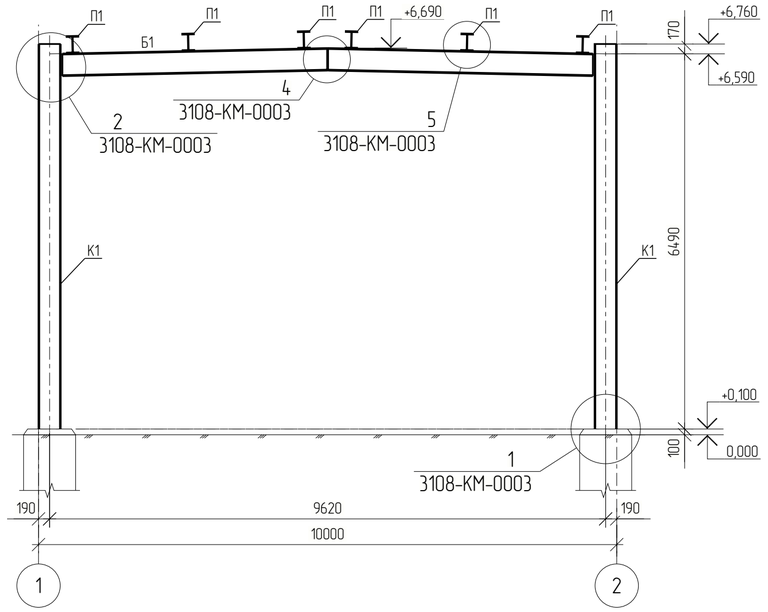

Разрез 2 - 2

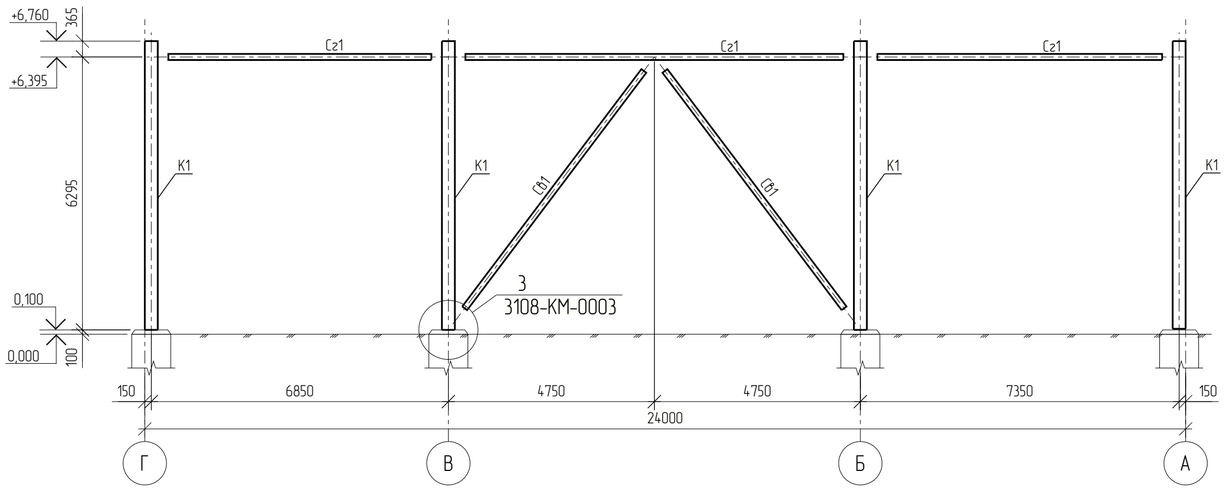

1 За относительную отм. 0.000 принята отметка планировки, что соответствует абсолютной отметке 195,500 в Балтийской системе высот.
2 Данный лист смотреть совместно с листами 3108-КМ-0002, 3108-КМ-0003, 3108-КЖ-0003.

Изм.	Кол.уч.	Лист	№док.	Подпись	Дата
Разраб.		Бережная			
Рук. гр.		Сидорин			
Гл. спец.		Семенов			
Н.Контр					

NKNH21002-ПС-ЭБСМ-КР1.2-3108-КМ-0001

«Строительство производства этилбензола мощностью 350 тыс. тонн в год и производства стирола мощностью 400 тыс. тонн в год», «Строительство производства полистирола мощностью 250 тыс. тонн в год и Строительство общезаводского хозяйства для производства полистирола мощностью 250 тыс. тонн в год и производства этилбензола мощностью 350 тыс. тонн в год и производства стирола мощностью 400 тыс. тонн в год»

Узел дозирования инициатора и меркаптана

Стадия	Лист	Листов
П		1

Схема расположения основных элементов металлического каркаса на отм. 0,000. Разрезы 1-1, 2-2

СИБУР НОВЫЕ РЕСУРСЫ

Взам. инв. №	
Подп. и дата	
Инв. № подл.	00054763

NKNH21002-ПС-ЭБСМ-КР1.2-3108-КМ-0001_0_0_RU.pdf

Формат А2

С

Схема расположения основных элементов металлического каркаса на отм. +6,760 в осях 1 - 2 / А - Г

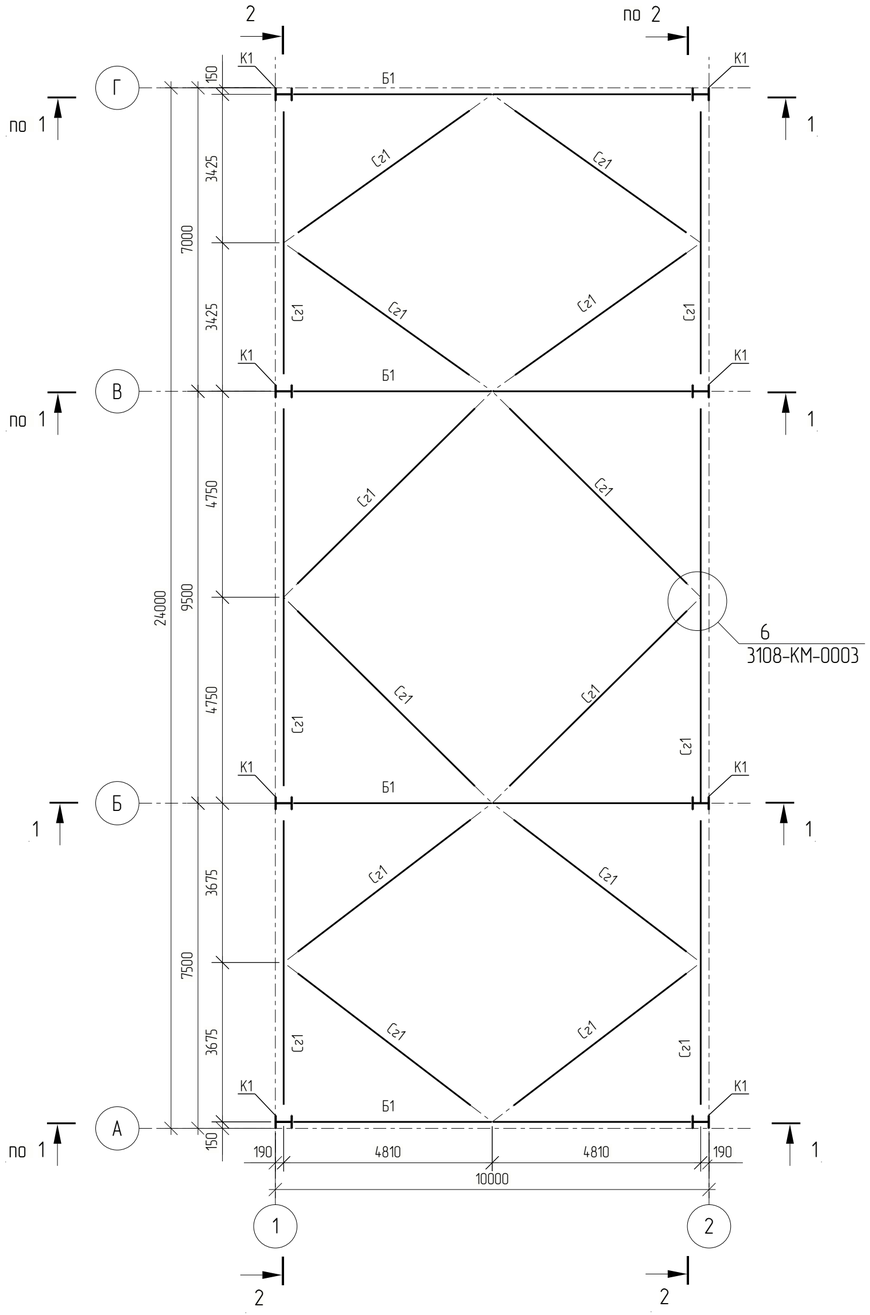

Схема расположения прогонов

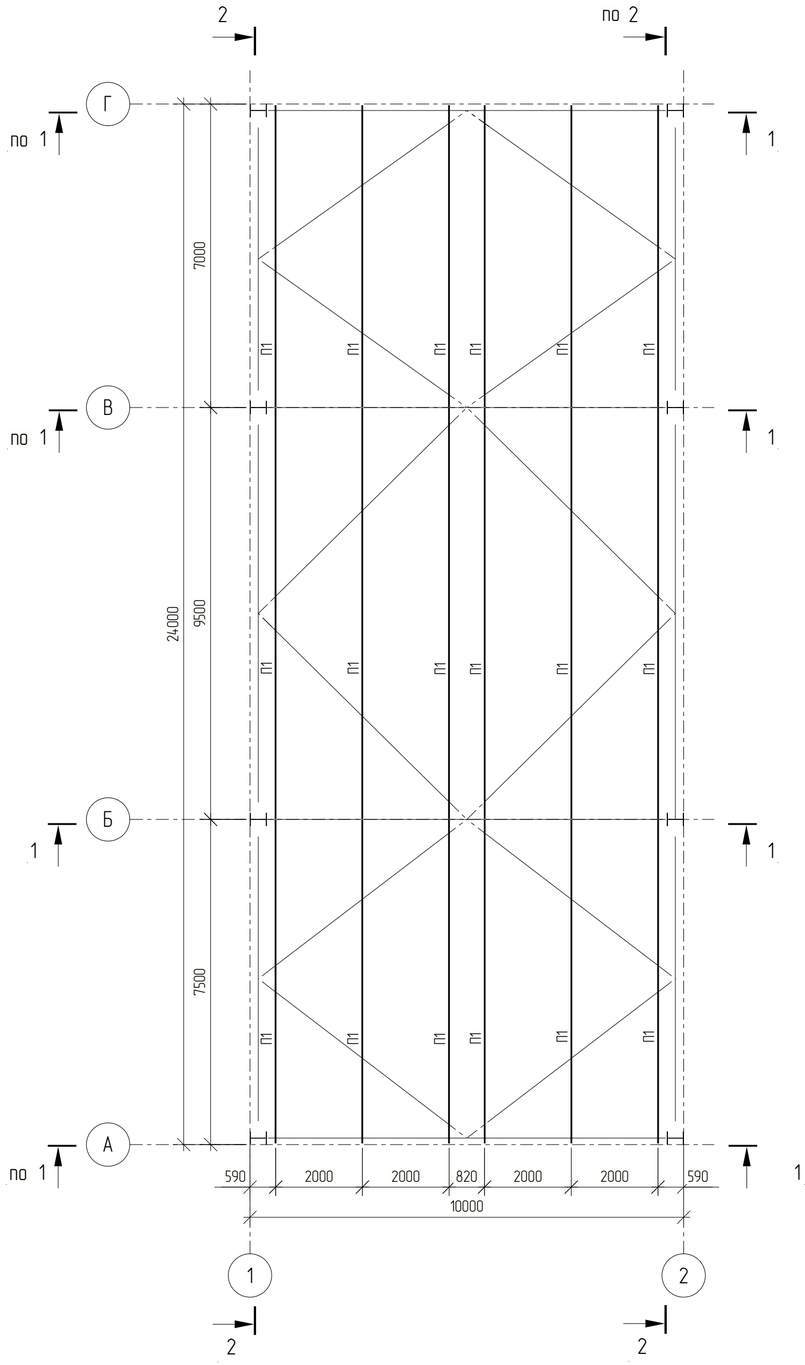

1 За относительную отм. 0.000 принята отметка планировки, что соответствует абсолютной отметке 195,500 в Балтийской системе высот.
2 Данный лист смотреть совместно с листами 3108-КМ-0001, 3108-КМ-0003.
3 Ведомость элементов см. 3108-КМ-0001.

						NKNH21002-ПС-ЭБСМ-КР1.2-3108-КМ-0002	
						«Строительство производства этилбензола мощностью 350 тыс. тонн в год и производства стирола мощностью 400 тыс. тонн в год», «Строительство производства полистирола мощностью 250 тыс. тонн в год и Строительство общезаводского хозяйства для производства полистирола мощностью 250 тыс. тонн в год и производства этилбензола мощностью 350 тыс. тонн в год и производства стирола мощностью 400 тыс. тонн в год»	
Изм.	Кол.уч.	Лист	№док.	Подпись	Дата		
Разраб.		Бережная				Узел дозирования инициатора и меркаптана	Стадия: П; Лист: ; Листов: 1
Рук. гр.		Сидорин					
Гл. спец.		Семенов					
Н.Контр						Схема расположения основных элементов металлического каркаса на отм. +6,760. Схема расположения прогонов	СИБУР НОВЫЕ РЕСУРСЫ

Взам. инв. №
Подп. и дата
Инв. № подл. 00054763

NKNH21002-ПС-ЭБСМ-КР1.2-3108-КМ-0002_0_0_RU.pdf

Формат А2

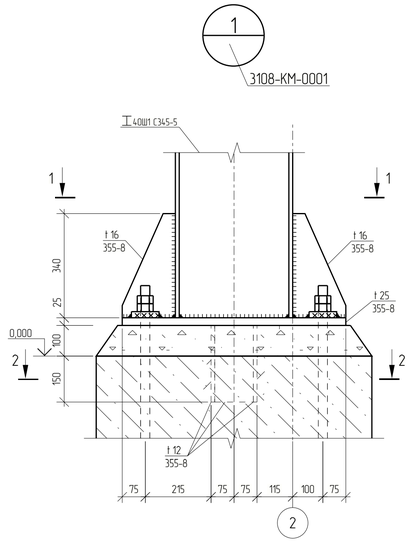

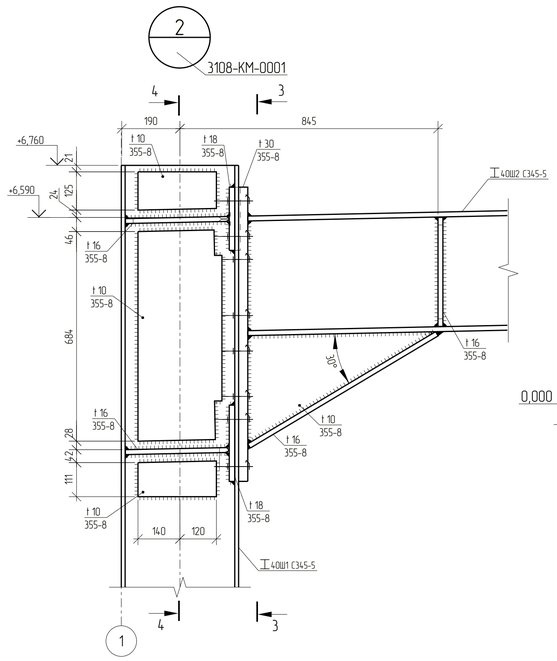

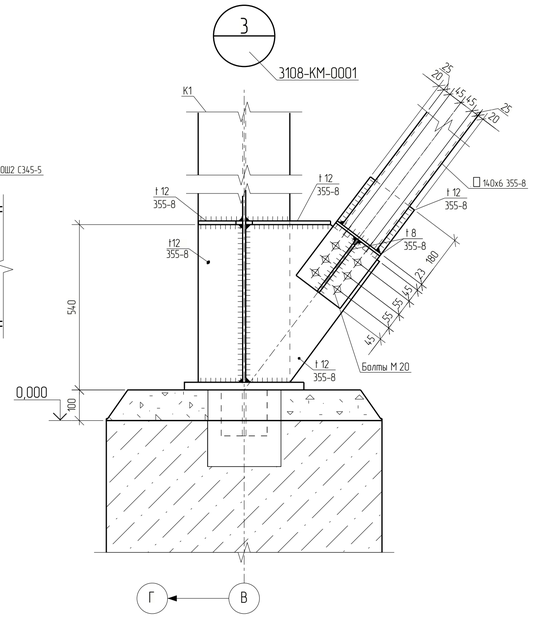

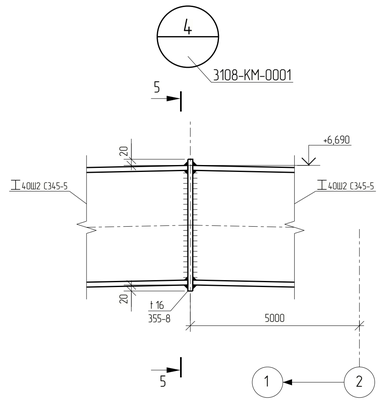

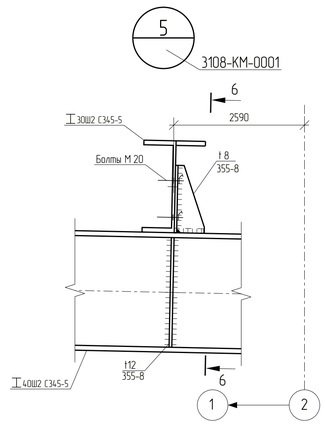

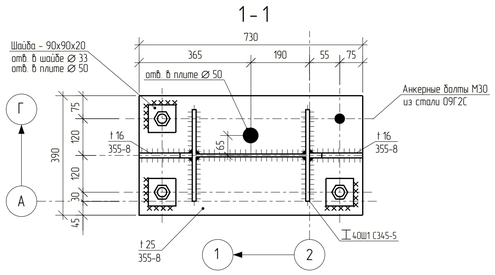

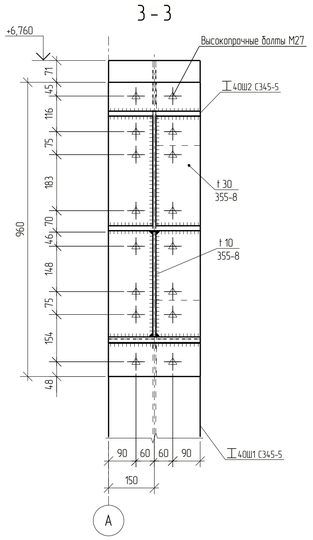

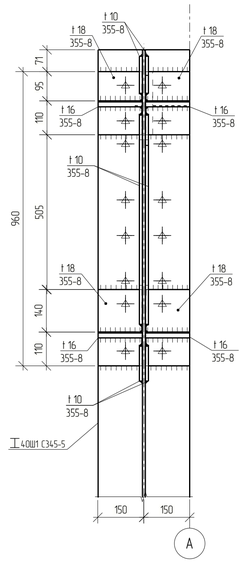

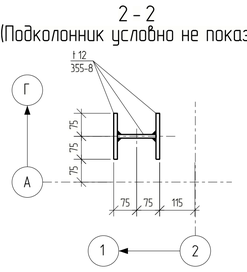

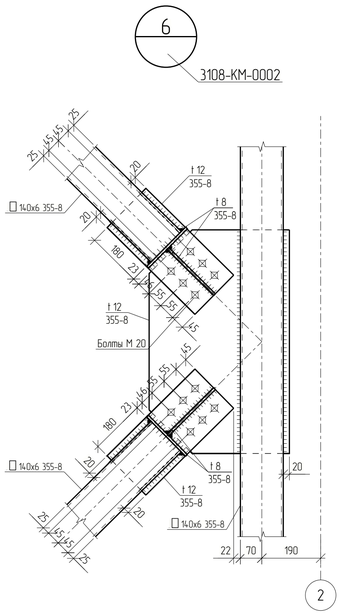

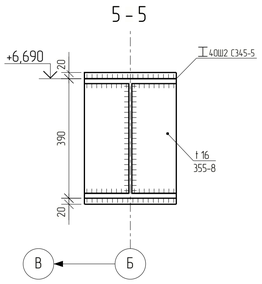

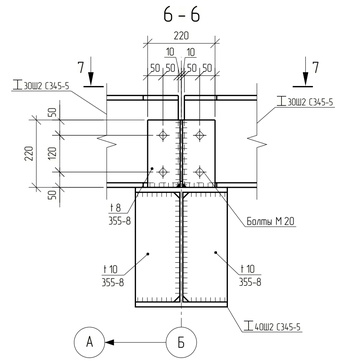

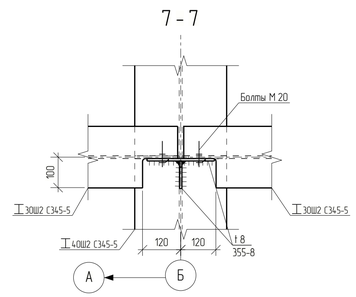

1 За относительную отм. 0.000 принята отметка пола, что соответствует абсолютной отметке 195,500 в Балтийской системе высот.
2 Данный лист смотреть совместно с листами 3108-КМ-0001, 3108-КМ-0002.
3 Ведомость элементов см. 3108-КМ-0001.
4 Анкерные болты должны выполняться в соответствии с ГОС 24379.0.2012, 24379.1-2012. Резьбу нарезать от верха фундамента.
5 Все неоговоренные швы принимать по расчетным усилиям и в соответствии с таблицей 38 СП 16.13330.2017.
6 Неуказанная сталь - 355-В.
7 Неуказанные болты - М20 кл. прочности 8.8, класс точности В.

						NKNH21002-ПС-ЭБСМ-КР1.2-3108-КМ-0003			
						«Строительство производства этиленового мощностью 350 тыс. тонн в год и производства стирола мощностью 400 тыс. тонн в год». «Строительство производства полистирола мощностью 250 тыс. тонн в год и Строительство общезаводского хозяйства для производства полистирола мощностью 250 тыс. тонн в год и производства этиленового мощностью 350 тыс. тонн в год и производства стирола мощностью 400 тыс. тонн в год»			
Изм.	Кол.уч.	Лист	№док.	Подпись	Дата				
Разраб.		Бережная				Узел дозирования инициатора и меркаптана	Стадия	Лист	Листов
Рук. гр.		Сидорин					П		1
Гл. спец.		Семенов							
Н.Контр.						Узлы 1, 6. Сечения 1-1, 7-7	СИБУР		

Взам. инв. №
Подп. и дата
Инв. № подл. 00054763

NKNH21002-ПС-ЭБСМ-КР1.2-3108-КМ-0003_0_0_RU.pdf

Формат А1

Фасад 1-2

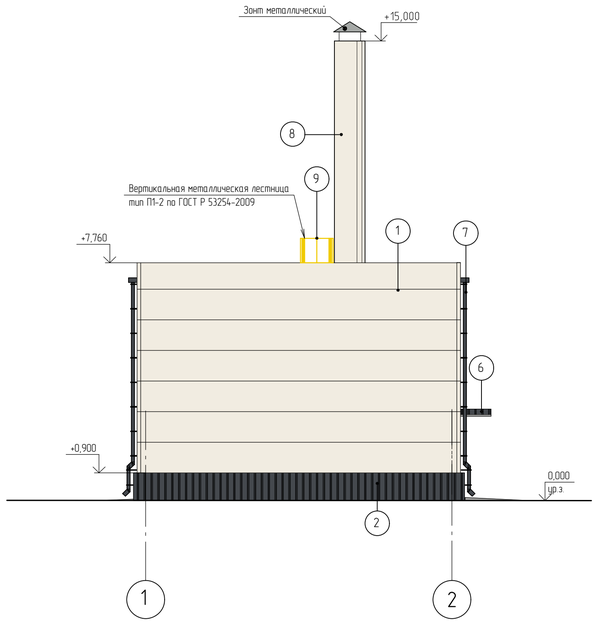

Фасад А-Г

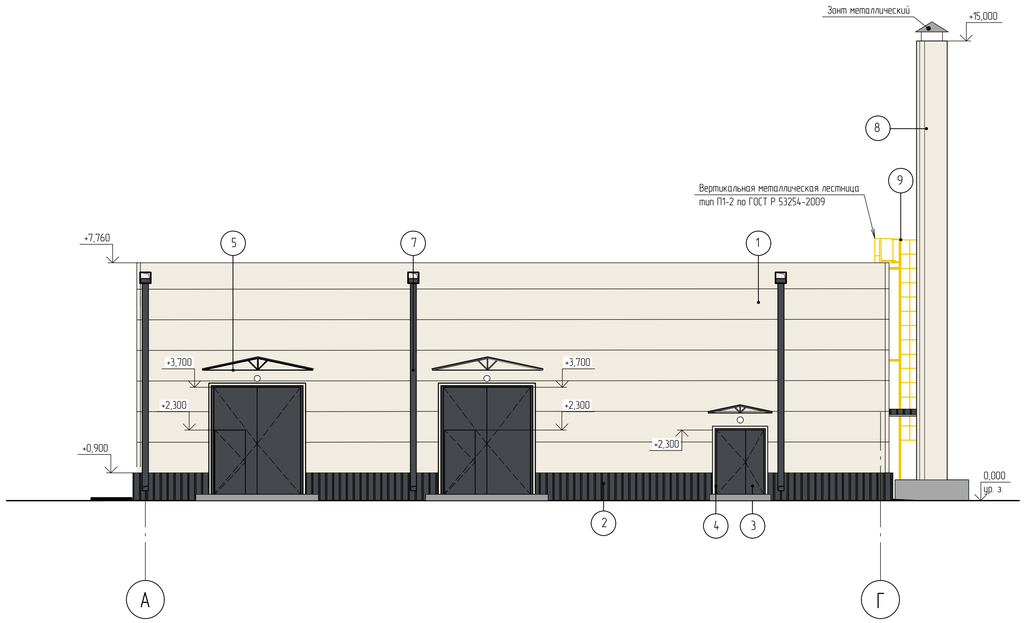

Фасад 2-1

Фасад Г-А

Ведомость отделки фасадов

Поз. отделки	Наименование элемента фасада	Наименование материала отделки	Наименование и номер эталона цвета или образец колера	Примечание
1	Стены	Стеновые трехслойные металлические сэндвич-панели с полимерным покрытием	RAL 9010	Белый
2	Цоколь	Металлический профилированный лист с полимерным покрытием	RAL 7024	Графитовый серый
3	Двери, ворота металлические	Окраска порошковой краской	RAL 7024	Графитовый серый
4	Обрамление дверных, оконных проемов	Листовая оцинкованная сталь с полимерным покрытием	RAL 9010	Белый
5	Металлические элементы козырьков	Стальные с полимерным покрытием	RAL 9006	Бело-алюминиевый
6	Козырьки	Металлический профилированный настил с полимерным покрытием	RAL 7024	Графитовый серый
7	Элементы водосточной системы	Листовая оцинкованная сталь толщиной не менее 0,7 мм с полимерным покрытием	RAL 7024	Графитовый серый
8	Воздухозаборная труба	Изделие комплектной заводской поставки с полимерным покрытием	RAL 9010	Белый
9	Металлические элементы ограждений лестниц	Лакокрасочное покрытие	RAL 1023	Транспортно-желтый
	Фасонные элементы-нащельники, фартуки, отливы и т.п. Цвет нащельника принимать по цвету основной конструкции	Листовая оцинкованная сталь толщиной не менее 0,7 мм с полимерным покрытием	RAL 7024	Графитовый серый
			RAL 9010	Белый

Условные обозначения

○ - Светильник наружного освещения (настенный)

В помещении категории А предусмотрено необходимое количество легкосбрасываемых конструкций в виде участков стен в соответствии с требованиями п. 6.2.5 СП 4.13130.2013.

При расчете площадей легкосбрасываемых конструкций принят параметр "свободный объем помещения", согласно п. А.1.4 приложения А СП 12.13130.2009.

Требуемая площадь легкосбрасываемых конструкций в помещении узла дозирования инициатора объемом 657,72 м³ - не менее 32,89 м², фактическая - 36,00 м².

Изм.	Кол.уч.	Лист	№док.	Подпись	Дата	NKNH21002-ПС-ЭБСМ-АР1.2-3108-АР-0001			
						«Строительство производства этилбензола мощностью 350 тыс. тонн в год и производства стирола мощностью 400 тыс. тонн в год», «Строительство производства полистирола мощностью 250 тыс. тонн в год и Строительство общезаводского хозяйства для производства полистирола мощностью 250 тыс. тонн в год и производства этилбензола мощностью 350 тыс. тонн в год и производства стирола мощностью 400 тыс. тонн в год»			
Разраб.		Каранова			25.10.24	Узел дозирования инициатора и меркаптана	Стадия	Лист	Листов
Рук. гр.		Фанян			25.10.24		П		1
Гл. спец.		Новикова			25.10.24				
Н. контр.					25.10.24	Фасады 1-2, А-Г, 2-1, Г-А	СИБУР НОВЫЕ РЕСУРСЫ		
ГИП		Вавилов			25.10.24				

Взам. инв. №

Подп. и дата

Инв. № подл. 00053979

NKNH21002-ПС-ЭБСМ-АР1.2-3108-АР-0001_0_0_RU.dwg

Формат А1

План на отм. +0,200, +0,350

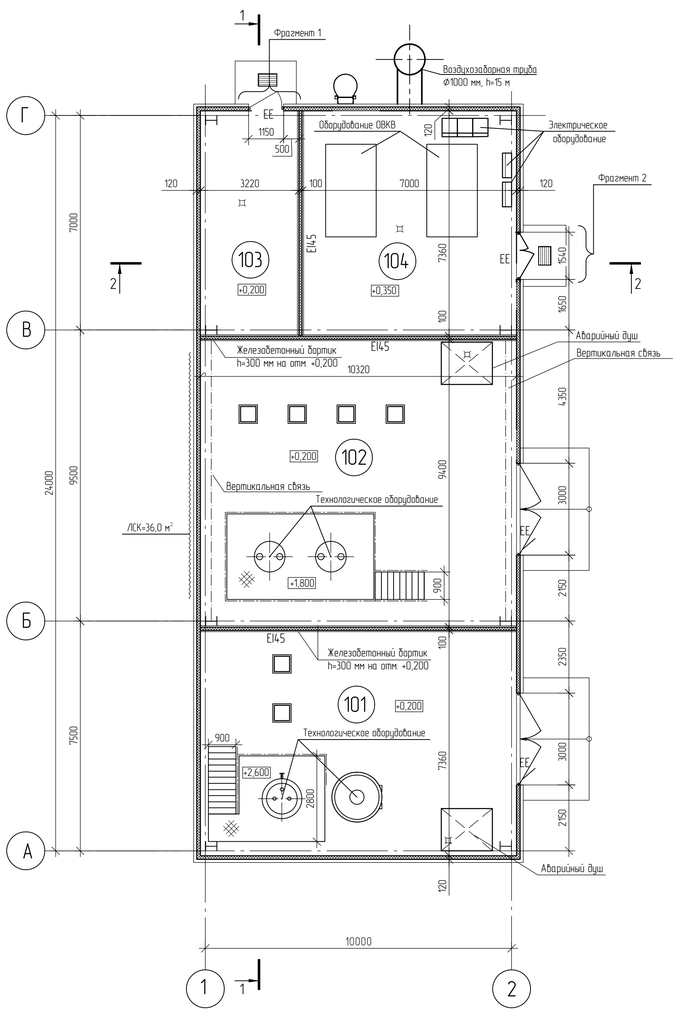

План кровли

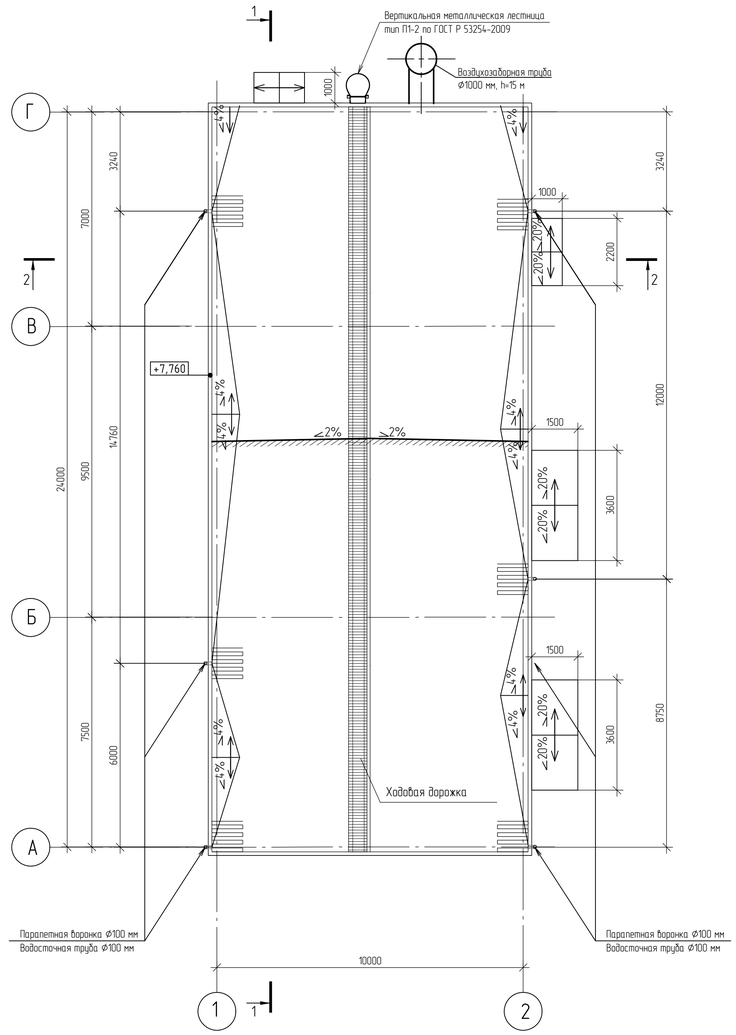

Экспликация помещений

Номер помещения	Наименование	Площадь м²	Кат помещения
101	Узел дозирования меркаптана	76,47	B1
102	Узел дозирования инициатора	97,01	A
103	Тепловой пункт	23,54	B4
104	Венткамера	51,17	B4

Условные обозначения

- Металлическая стеновая трехслойная сэндвич-панель с утеплителем класса НГ толщиной 120 мм
- Металлическая стеновая трехслойная сэндвич-панель с утеплителем класса НГ толщиной 100 мм
- Металлическая грязезащитная решетка
- Греющий кабель в зоне парапетных воронок 1,0х1,0 м
- Трап
- EI45 – Требуемый предел огнестойкости строительных конструкций
- Легкосбрасываемые конструкции (ЛСК)

Принятые сокращения

EE – Эвакуационный выход

Технико-экономические показатели

Общая площадь	250,98 м²
Площадь застройки	289,22 м²
Строительный объем выше отм. 0,000	1840,16 м³
Степень огнестойкости здания	II (Федеральный закон от 22.07.2008 N°123-ФЗ)
Класс конструктивной пожарной опасности	С0
Категория здания по взрыво-пожарной опасности	А
Класс функциональной пожарной опасности	Ф 5.1

Разрез 1-1

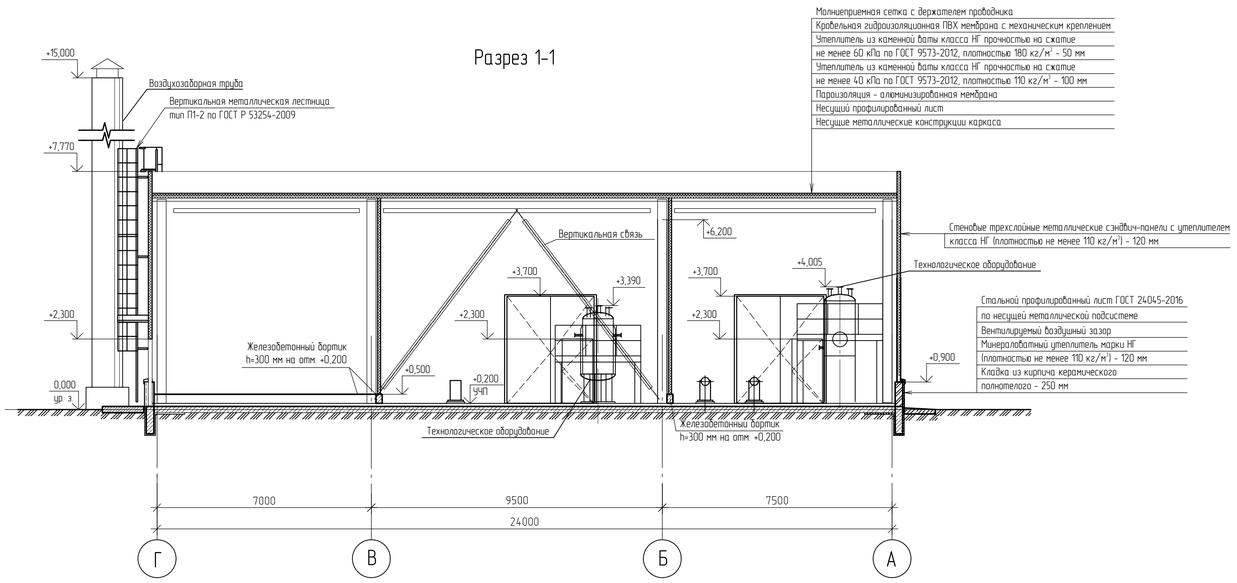

Разрез 2-2

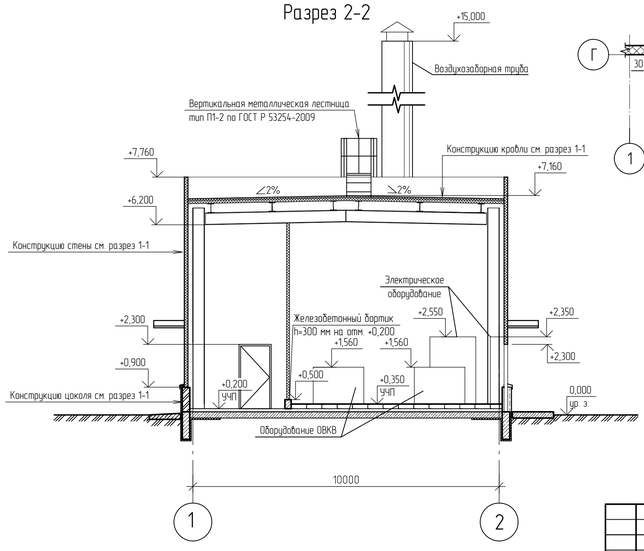

Фрагмент 1
Схема установки дверного блока

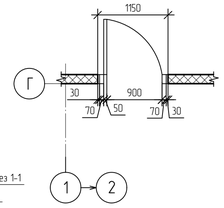

Фрагмент 2
Схема установки дверного блока

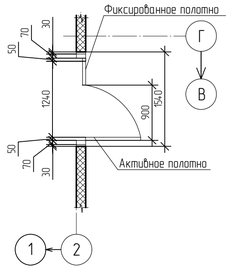

В соответствии с требованием технологии за относительную отметку 0,000 принят уровень земли, что соответствует абсолютной отметке по генплану 195,70 м.

						NKNH21002-ПС-ЭБСМ-АР12-3108-АР-0002	
						«Строительство производства этилбензола мощностью 350 тыс. тонн в год и производства стирола мощностью 400 тыс. тонн в год». «Строительство производства полистирола мощностью 250 тыс. тонн в год и Строительство общехозяйского хозяйства для производства полистирола мощностью 250 тыс. тонн в год и производства этилбензола мощностью 350 тыс. тонн в год и производства стирола мощностью 400 тыс. тонн в год»	
Изм.	Кол.уч.	Лист	N°док.	Подпись	Дата		
Разраб.		Каранова			25.10.24	Узел дозирования инициатора и меркаптана	Стадия: П; Лист: ; Листов: 1
Рук. гр.		Фанян			25.10.24		
Гл. спец.		Новикова			25.10.24		
Н. контр.					25.10.24	План на отм. +0,200, +0,350. План кровли. Разрезы 1-1, 2-2	СИБУР НОВЫЕ РЕСУРСЫ
ГИП		Волилов			25.10.24		

NKNH21002-ПС-ЭБСМ-АР12-3108-АР-0002_0_0_RU.dwg

Формат А1

Взам. инв. N°

Подп. и дата

Инв. N° подл. 00053979

Инженерно-геологический разрез по скважинам Скв.50 – Скв.64

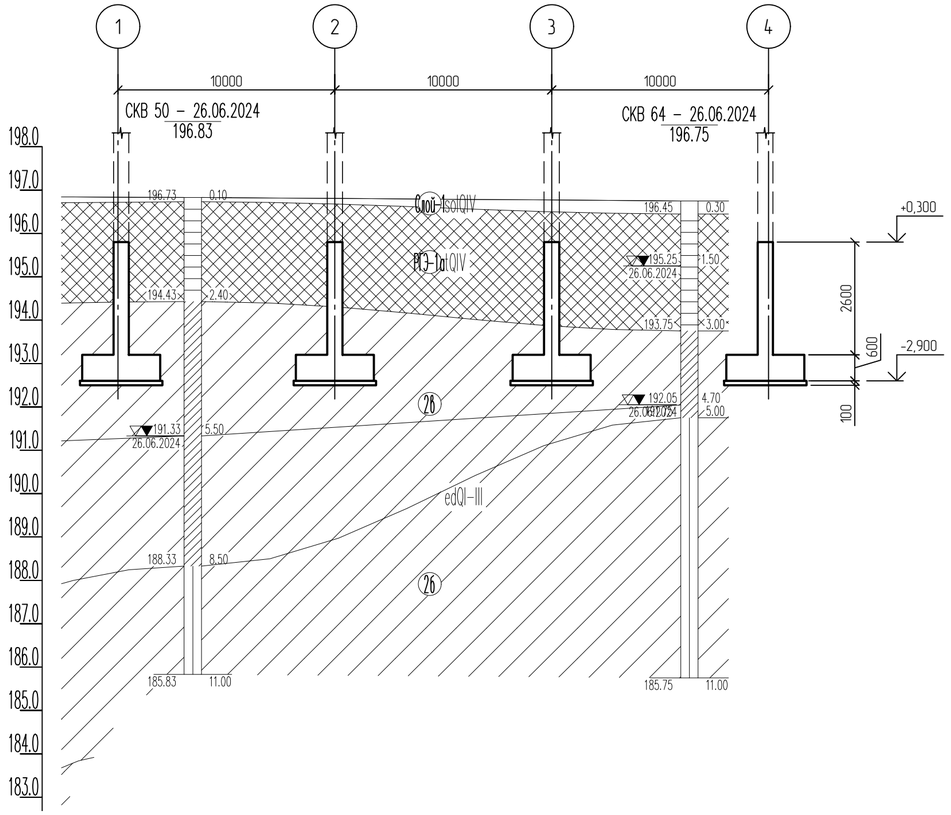

М 1:200 по горизонтали
М 1:100 по вертикали

Наименование и N выработки	СКВ 50		СКВ 64
Абс. отм. устья, м	196.8		196.8
Дата бурения	26.06.2024		26.06.2024
Расстояние, м		22.9	

Нормативные характеристики физико-механических свойств грунтов

Номер ИГЭ, РГЭ	Условное обозначение	Характеристика грунтов	Плотность, г/см³	Удельное сцепление, кПа	Угол внутреннего трения, °	Модуль деформации, МПа
			ρ	c	φ	E
РГЭ-1а		Насыпной грунт – суглинок тяжелый пылеватый, глина легкая пылеватая с прослоями песка мелкого, с примесью органического вещества полутвердые, тугопластичные (tQ_{IV})	1,94	36	23	12,1
ИГЭ-2а		Суглинок тяжелый пылеватый полутвердый, с примесью органического вещества (edQ_{I-III})	1,96	36	23	14,5
ИГЭ-2б		Суглинок тяжелый пылеватый тугопластичный, с примесью органического вещества (edQ_{I-III})	1,95	29	20	7,5
ИГЭ-2в		Суглинок тяжелый пылеватый мягкопластичный (edQ_{I-III})	1,92	21	18	5,2
ИГЭ-7а		Глина легкая пылеватая полутвердая (аргиллит выветрелый), с прослоями песка (выветрелый песчаник), с редкими прослоями щебня известняка (eP_2)	1,93	57	18	17,7
ИГЭ-7б.1		Суглинок тяжелый песчанистый полутвердый (песчаник выветрелый) (eP_2)	1,95	34	23	31,5

Ситуационный план

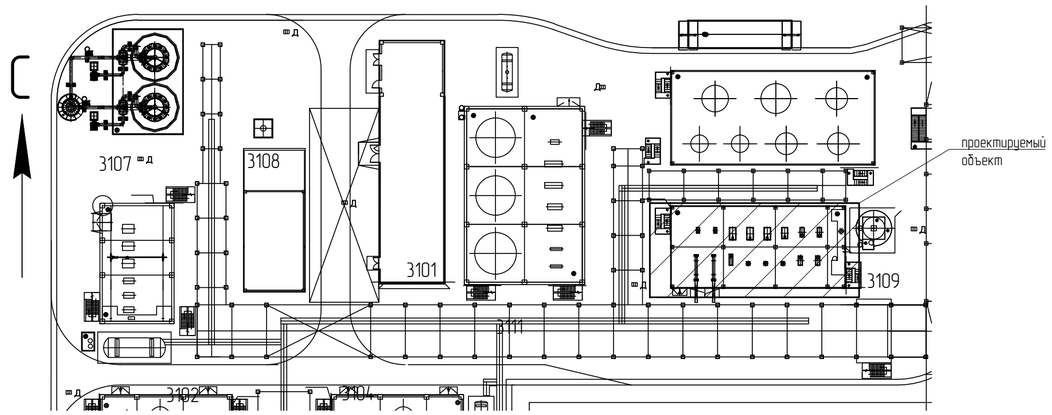

Условные обозначения

СКВ. 25 – 19/07/2023
97.96 – в числителе –номер скважины, дата окончания бурения; в знаменателе – абс. отметка устья скважины, м

93.96 | 4.00 – слева – абс. отметка подошвы слоя, м; справа – мощность слоя, м

82.96 | 15.00 – слева – абс. отметка забоя скважины, м; справа – мощность слоя, м

96.38 (3.00) 15.12.2023 – Уровень грунтовых вод. в числителе – абсолютная отметка уровня грунтовых вод, м; в знаменателе – дата замера

9954 5.0 – образец грунта с ненарушенной структурой, его лаб. номер, глубина отбора, м

9955 7.0 – образец грунта с нарушенной структурой, его лаб. номер, глубина отбора, м

9956 9.0 – проба воды, ее лаб. номер, глубина отбора, м

– сейсморазведочный профиль

В-68 – точка вертикального электрического зондирования

АМС-1 – точка регистрации микросейсм

БТ-09 – точка измерения разности потенциалов для определения наличия БТ

ТСЗ–3 – Точка статического зондирования

1 Текстовую часть см. NKNH21002-ПС-ЭБСМ-КР1.2.

2 За относительную отметку 0,000 принята абсолютная отметка 195,500 в Балтийской системе высот.

Изм.	Кол. уч.	Лист	№ док.	Подп.	Дата
Разраб.		Кича			
Рук. гр.		Сидорин			
Гл. спец		Семенов			
Н.контр.					

NKNH21002-ПС-ЭБСМ-КР1.2-3109-КЖ-0001

«Строительство производства этилбензола мощностью 350 тыс. тонн в год и производства стирола мощностью 400 тыс. тонн в год», «Строительство производства полистирола мощностью 250 тыс. тонн в год и Строительство общезаводского хозяйства для производства полистирола мощностью 250 тыс. тонн в год и производства этилбензола мощностью 350 тыс. тонн в год и производства стирола мощностью 400 тыс. тонн в год»

Блок приготовления сырья

Стадия	Лист	Листов
П	1	

Инженерно-геологический разрез по скважинам Скв.50 – Скв.64

СИБУР НОВЫЕ РЕСУРСЫ

Взам. инв. №	
Подп. и дата	
Инв. № подл.	00054763

Схема расположения фундаментов

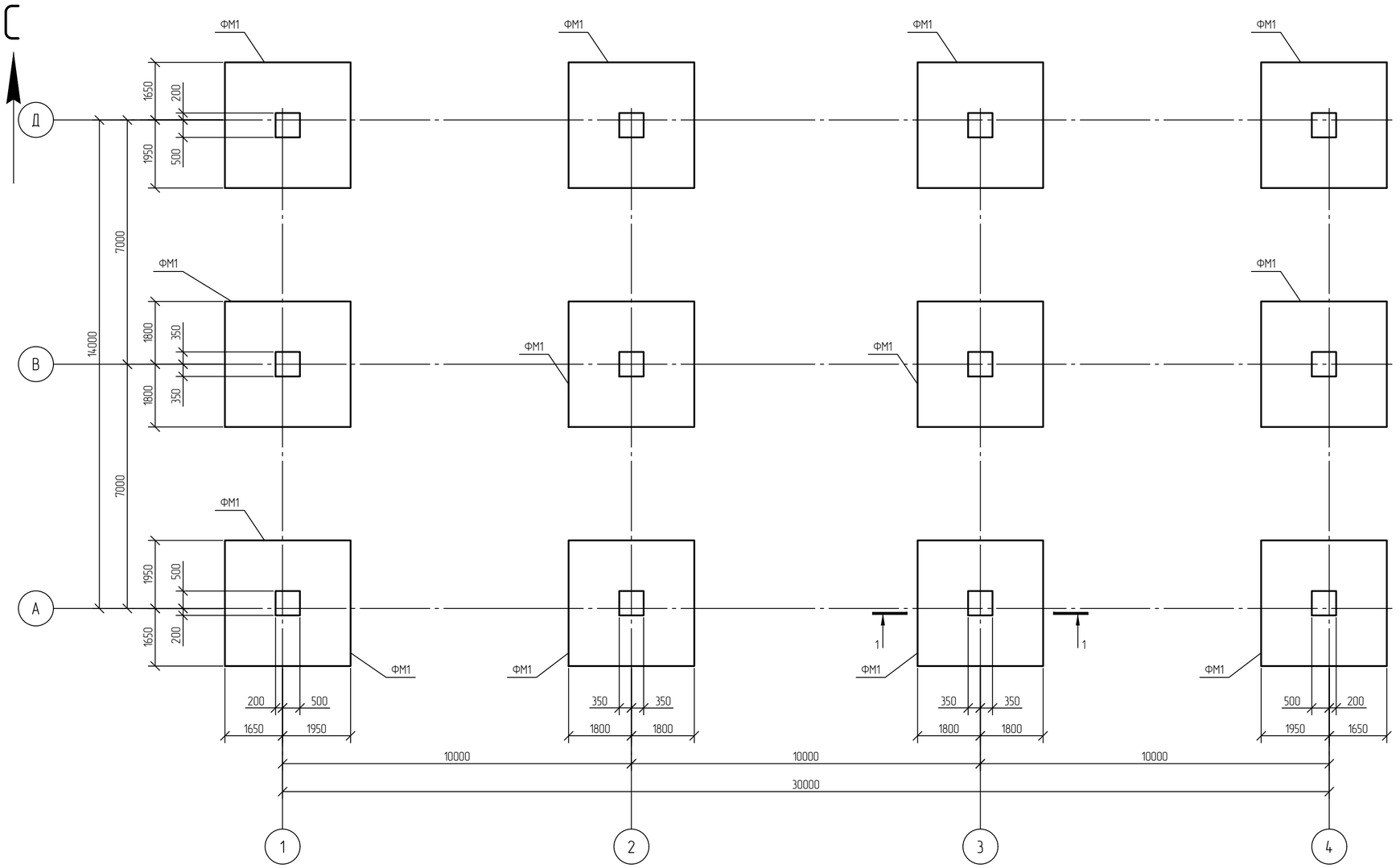

1 - 1

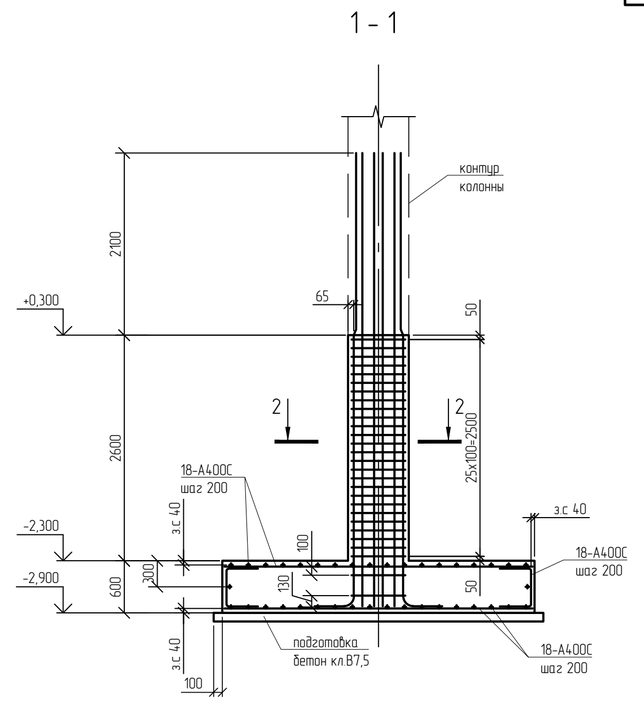

2 - 2

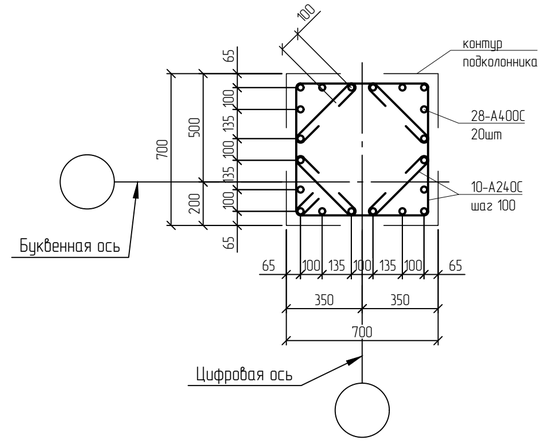

Спецификация к схеме расположения

Поз.	Обозначение	Наименование	Кол.	Масса ед.,кг	Приме-чание
		Столбчатые фундаменты			
ФМ1		Столбчатый фундамент ФМ1	12		

Расчетная схема фундамента ФМ1

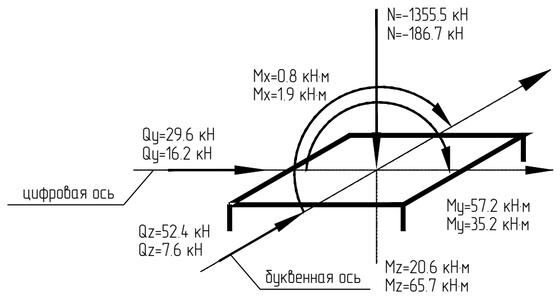

1 Текстовую часть см. NKNH21002-ПС-ЭБСМ-КР1.2

2 За относительную отметку 0,000 принята абсолютная отметка 195,500 в Балтийской системе высот.

3 Бетон для фундаментов кл. В30, W8, F300

Изм.	Кол. уч.	Лист	№ док.	Подп.	Дата
Разраб.		Кича			
Рук. гр.		Сидорин			
Гл. спец		Семенов			
Н.контр.					

NKNH21002-ПС-ЭБСМ-КР1.2-3109-КЖ-0002

«Строительство производства этилбензола мощностью 350 тыс. тонн в год и производства стирола мощностью 400 тыс. тонн в год», «Строительство производства полистирола мощностью 250 тыс. тонн в год и Строительство общезаводского хозяйства для производства полистирола мощностью 250 тыс. тонн в год и производства этилбензола мощностью 350 тыс. тонн в год и производства стирола мощностью 400 тыс. тонн в год»

Блок приготовления сырья

Стадия	Лист	Листов
П	1	

Схема расположения фундаментов

СИБУР НОВЫЕ РЕСУРСЫ

Взам. инв. №	Подп. и дата	Инв. № подл.
		00054763

План на отм. 0,000

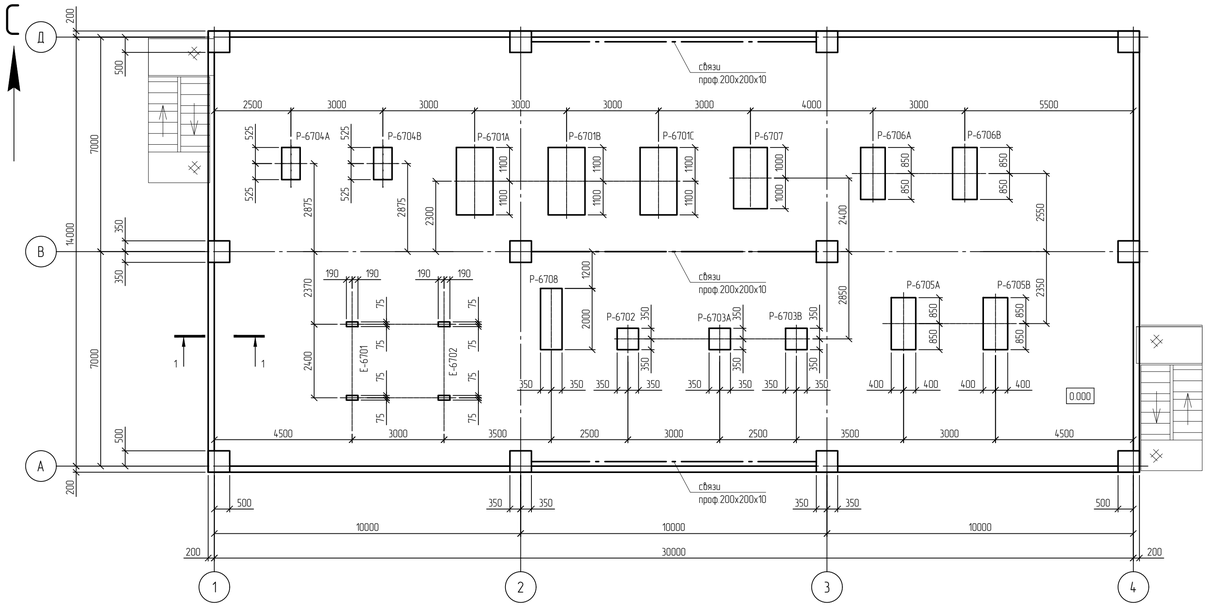

Схема дополнительного армирования нижней зоны плиты на отм. +7.000

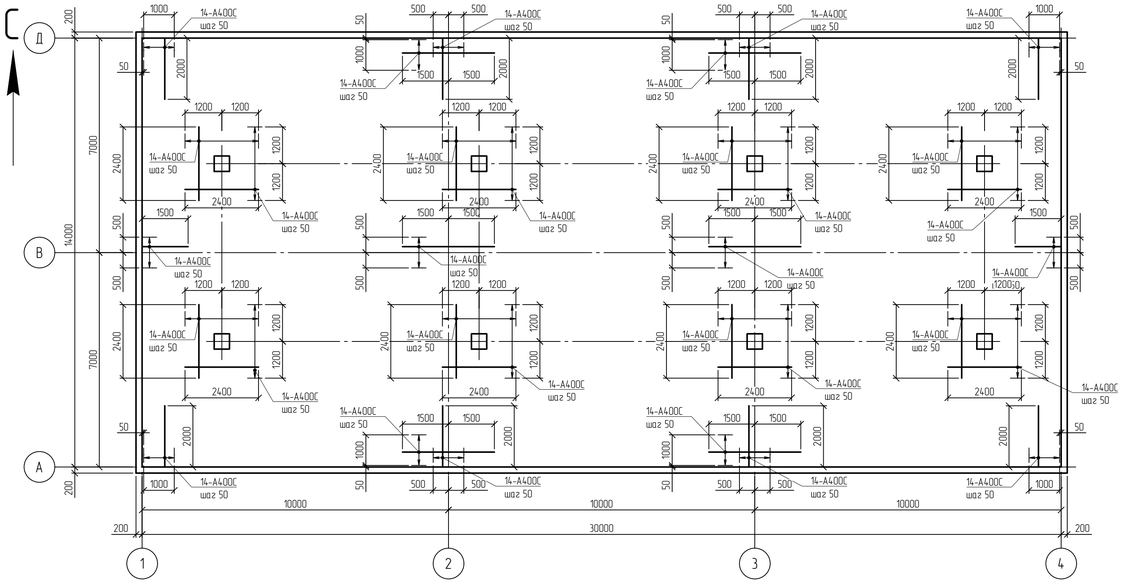

План на отм. +7,000

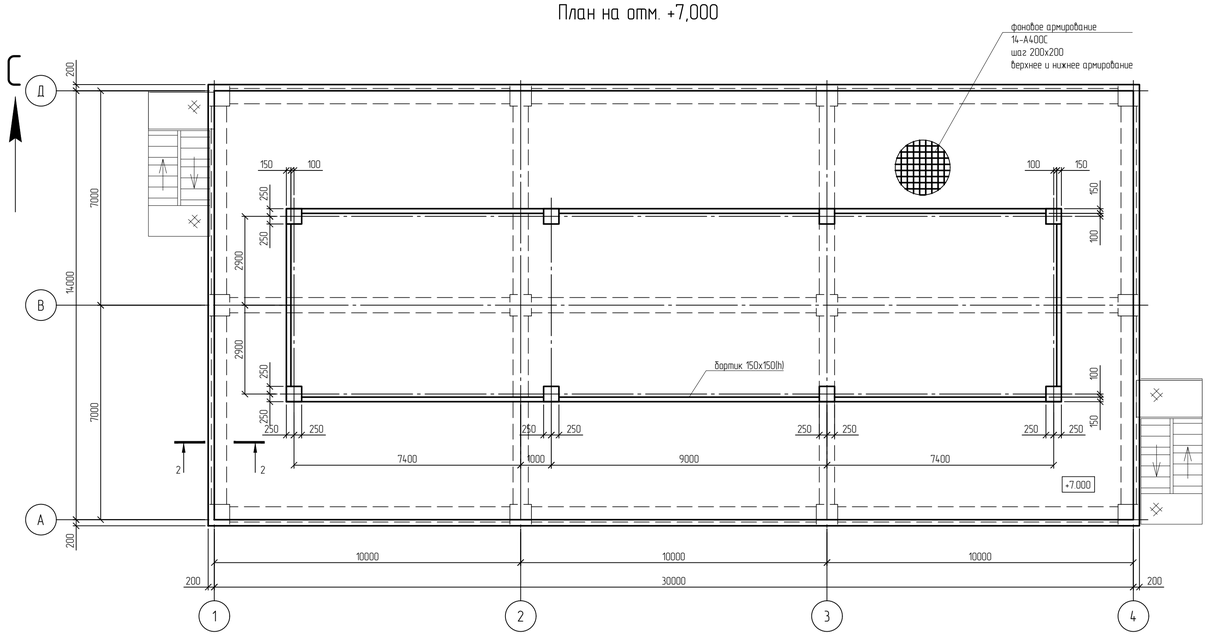

Схема дополнительного армирования верхней зоны плиты на отм. +7.000

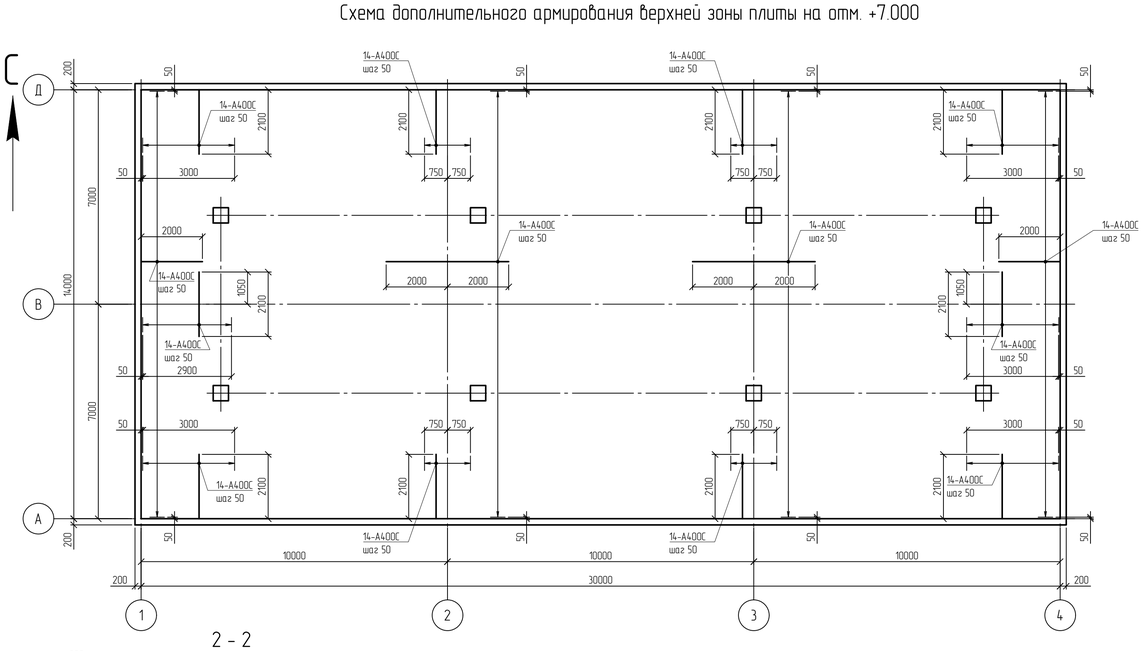

1 - 1
Опалубка

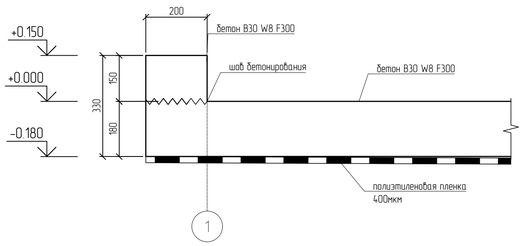

1 - 1
Армирование

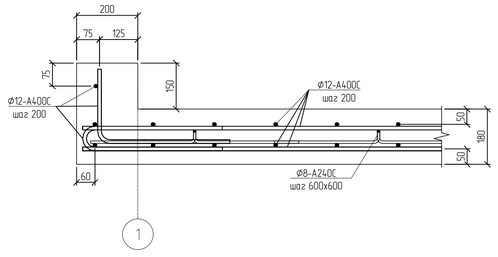

2 - 2

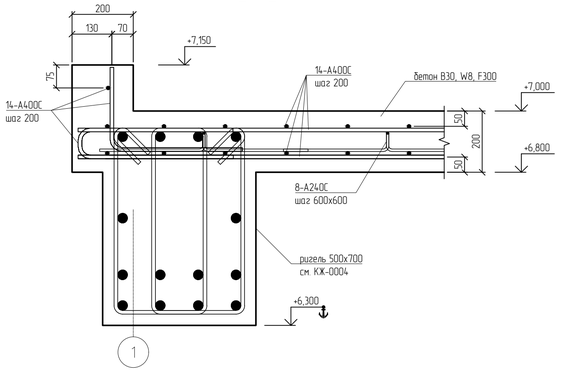

1 Текстовую часть см. NKNH21002-ПС-ЭБСМ-КР1.2

2 За относительную отметку 0,000 принята абсолютная отметка 195,500 в Балтийской системе высот

							NKNH21002-ПС-ЭБСМ-КР1.2-3109-КЖ-0003	
							«Строительство производства этиленового мощностью 350 тыс. тонн в год и производства стирола мощностью 400 тыс. тонн в год», «Строительство производства полистирола мощностью 250 тыс. тонн в год и Строительство общезаводского хозяйства для производства полистирола мощностью 250 тыс. тонн в год и производства этиленового мощностью 350 тыс. тонн в год и производства стирола мощностью 400 тыс. тонн в год»	
Изм.	Кол. уч.	Лист	№ док.	Подп.	Дата			
Разраб.		Кича				Узел приготовления	Стадия	Лист	Листов
Рук. гр.		Сидорин					П	1	
Гл. спец.		Семенов							
Н.контр.						Планы на отм. 0,000, +7.000 Схемы армирования	СИБУР НОВЫЕ РЕСУРСЫ		

Взам. инв. №

Подп. и дата

Инв. № подл. 00054763

NKNH21002-ПС-ЭБСМ-КР1.2-3109-КЖ-0003.pdf

Формат А1

Схема расположения элементов каркаса на отм. +6.300

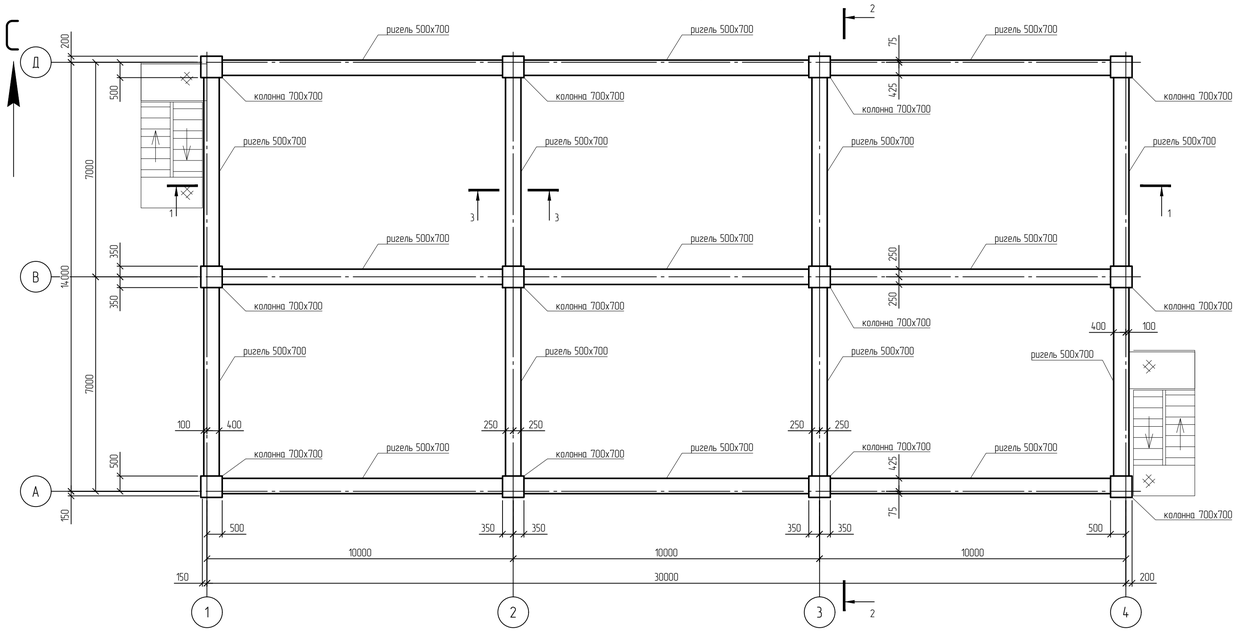

1 - 1

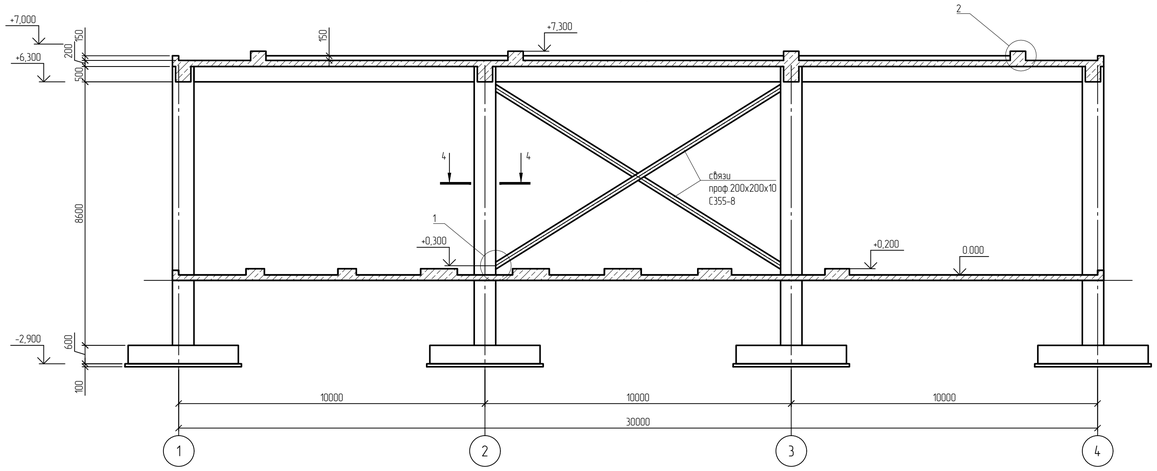

2 - 2

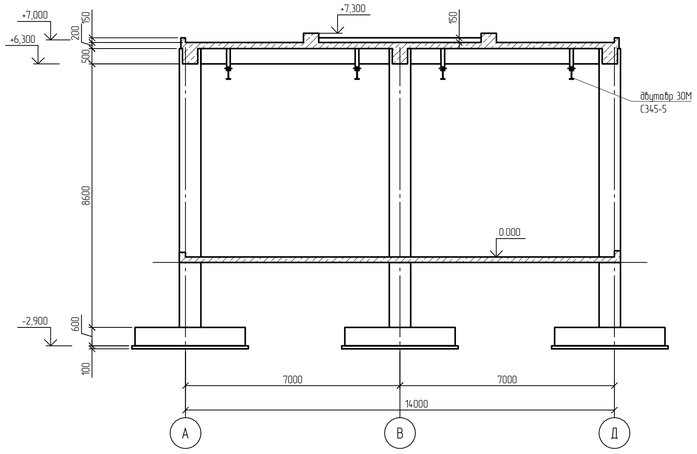

3 - 3

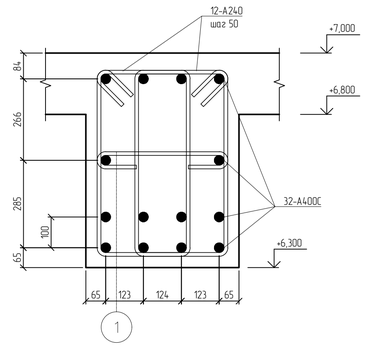

4 - 4

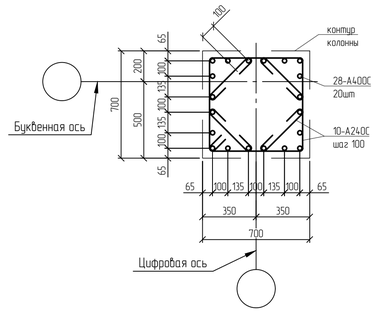

5 - 5

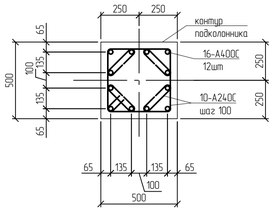

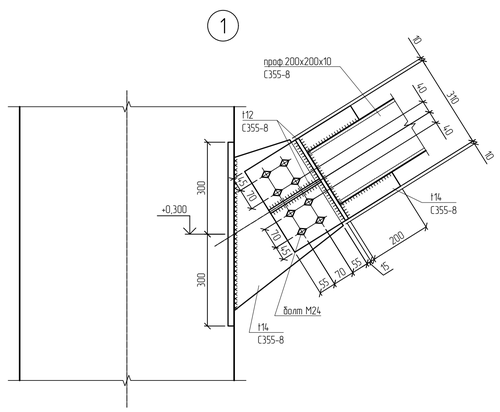

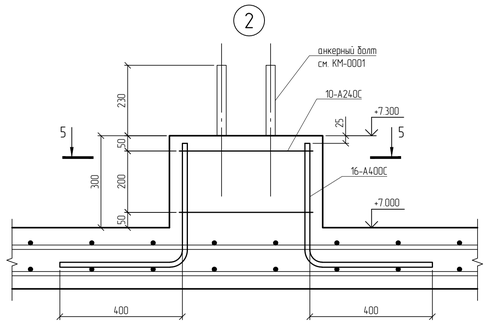

1 Текстовую часть см. NKNH21002-ПС-ЭБСМ-КР1.2

2 За относительную отметку 0,000 принята абсолютная отметка 195,500 ft Балтийской системе высот

						NKNH21002-ПС-ЭБСМ-КР1.2-3109-КЖ-0004	
						«Строительство производства этиленовых мощностью 350 тыс. тонн в год и производства стирола мощностью 400 тыс. тонн в год». «Строительство производства полистирола мощностью 250 тыс. тонн в год и Строительство общезаводского хозяйства для производства полистирола мощностью 250 тыс. тонн в год и производства этиленовых мощностью 350 тыс. тонн в год и производства стирола мощностью 400 тыс. тонн в год»	
Изм.	Кол. уч.	Лист	№ док.	Подп.	Дата		
Разраб.		Кича				Блок подготовки сырья	Стадия: П; Лист: 1; Листов:
Рук. гр.		Сидорин					
Гл. спец.		Семенов					
Н.контр.						Схема расположения элементов на отм. +6.300	СИБУР НОВЫЕ РЕСУРСЫ

NKNH21002-ПС-ЭБСМ-КР1.2-3109-КЖ-0004.pdf

Формат А1

Взам. инв. №

Подп. и дата

Инв. № подл. 0005476З

План на отм. +8,900

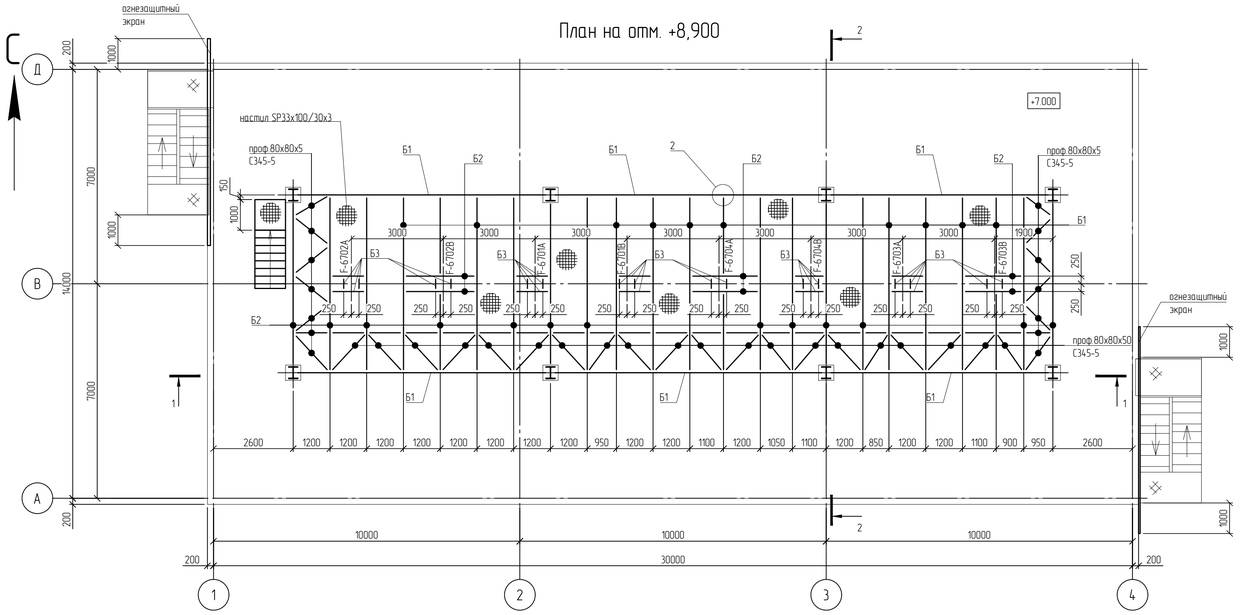

1 - 1

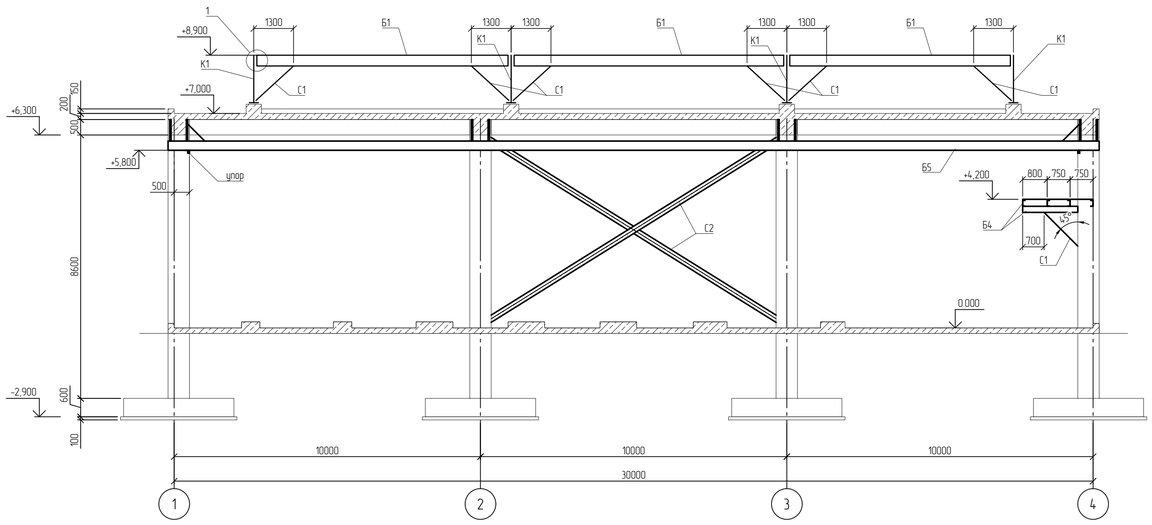

2 - 2

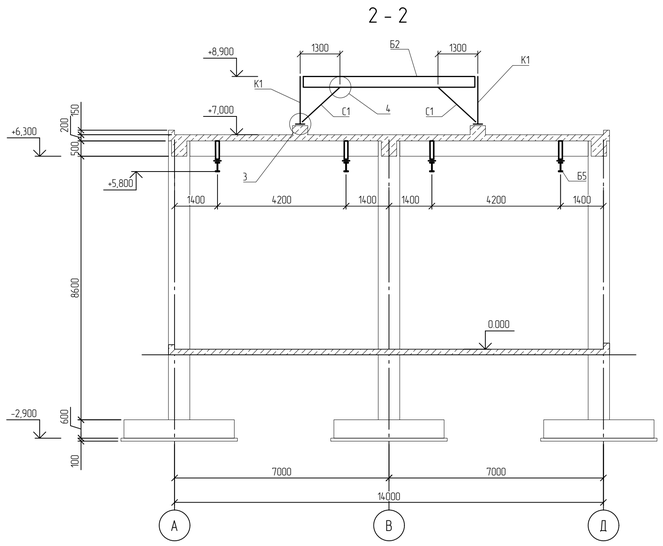

План на отм. +4,200

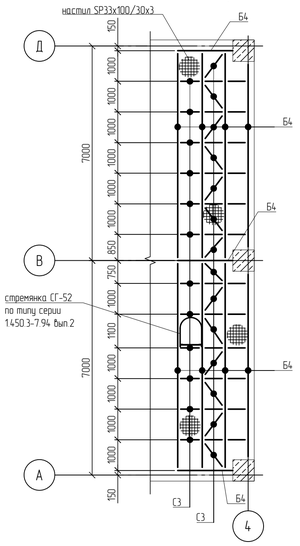

1

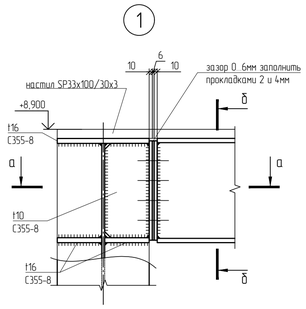

2

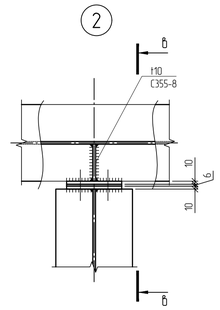

3

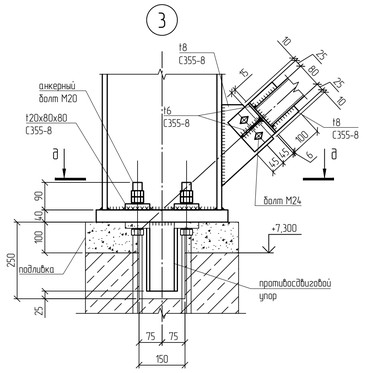

а - а

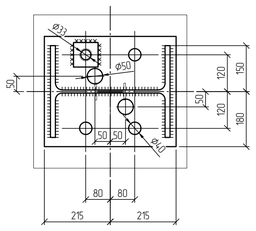

4

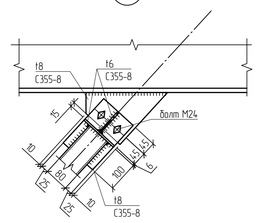

а - а

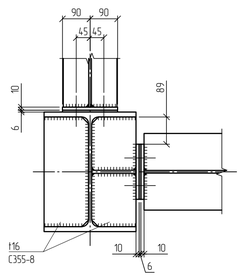

б - б

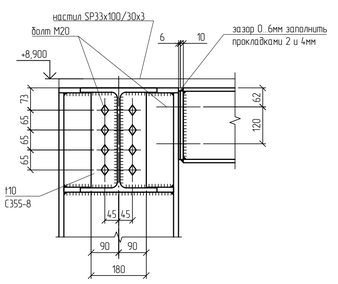

в - в

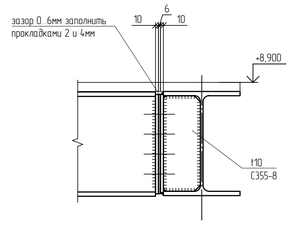

г - г

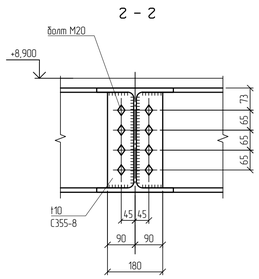

Ведомость элементов

Марка элемента	Сечение			Усилие для прикрепления				Группа конструкций	Наименование или марка металла	Примечание
	Эскиз	Поз.	Состав	А, кН	N, кН		М, кНм			
					+	-				
К1	I		I 40Ш2	339.0	190.0	-165.0	-	2	С345-5	
Б1	I		I 35Ш1	119.0	73.4	-242.0	-	2	С345-5	
Б2	I		I 25Ш1	43.9	34.6	-69.8	-	2	С345-5	
Б3	C		C 16П	17.1	9.8	-11.2	-	2	С345-5	
Б4	C		C 20П	-	-	-	-	2	С345-5	
Б5	I		I 30М	60.4	50.9	-20.9	-	1	С345-5	
С1	□		Гн □80x80x5	-	62.2	-64.4	-	2	355-В ОЭГ.2С	
С2	□		Гн □200x200x10	-	119.0	-112.0	-	2	355-В ОЭГ.2С	
С3	∟		∟ 75x6	-	-	-	-	2	С345-5	

1 Текстовую часть см. NKNH21002-ПС-ЭБСМ-КР1.2.
2 За относительную отметку 0,000 принята отметка пола первого этажа, что соответствует абсолютной отметке 195,500 в Балтийской системе высот.
3 Анкерные болты выполнять в соответствии с ГОСТ 24379.0-2012, 24379.1-2012. Резьбу нарезать от верха фундамента.
4 Все неоговоренные швы принимать по расчетным усилиям и в соответствии с таблицей 38 СП 16.13330.2017.
5 Неуказанная сталь - 355-В.
6 Неуказанные болты - М20 кл. прочности 8.8, класс точности В.
7. Соединения элементов с неоговоренными усилиями рассчитывать на усилие 50кН

Изм.	Кол. уч.	Лист	№ док.	Подп.	Дата	NKNH21002-ПС-ЭБСМ-КР1.2-3109-КМ-0001			
						«Строительство производства эпихлоргидрина мощностью 350 тыс. тонн в год и производства спецсорта мощностью 400 тыс. тонн в год», «Строительство производства полистирола мощностью 250 тыс. тонн в год и Строительство общезаводского хозяйства для производства полистирола мощностью 250 тыс. тонн в год и производства эпихлоргидрина мощностью 350 тыс. тонн в год и производства спецсорта мощностью 400 тыс. тонн в год»			
Разраб.		Кича				Блок подготовки сырья	Стадия	Лист	Листов
Рук. гр.		Сидорин					П	1	
Гл. спец.		Семенов							
Н.контр.						Планы на отм. 0,000, +7.000	СИБУР НОВЫЕ РЕСУРСЫ		

Взам. инв. №
Подп. и дата
Инв. № подл. 00054763

NKNH21002-ПС-ЭБСМ-КР1.2-3109-КМ-0001.pdf

Формат А1

Этажерка - 2

Схема расположения свай

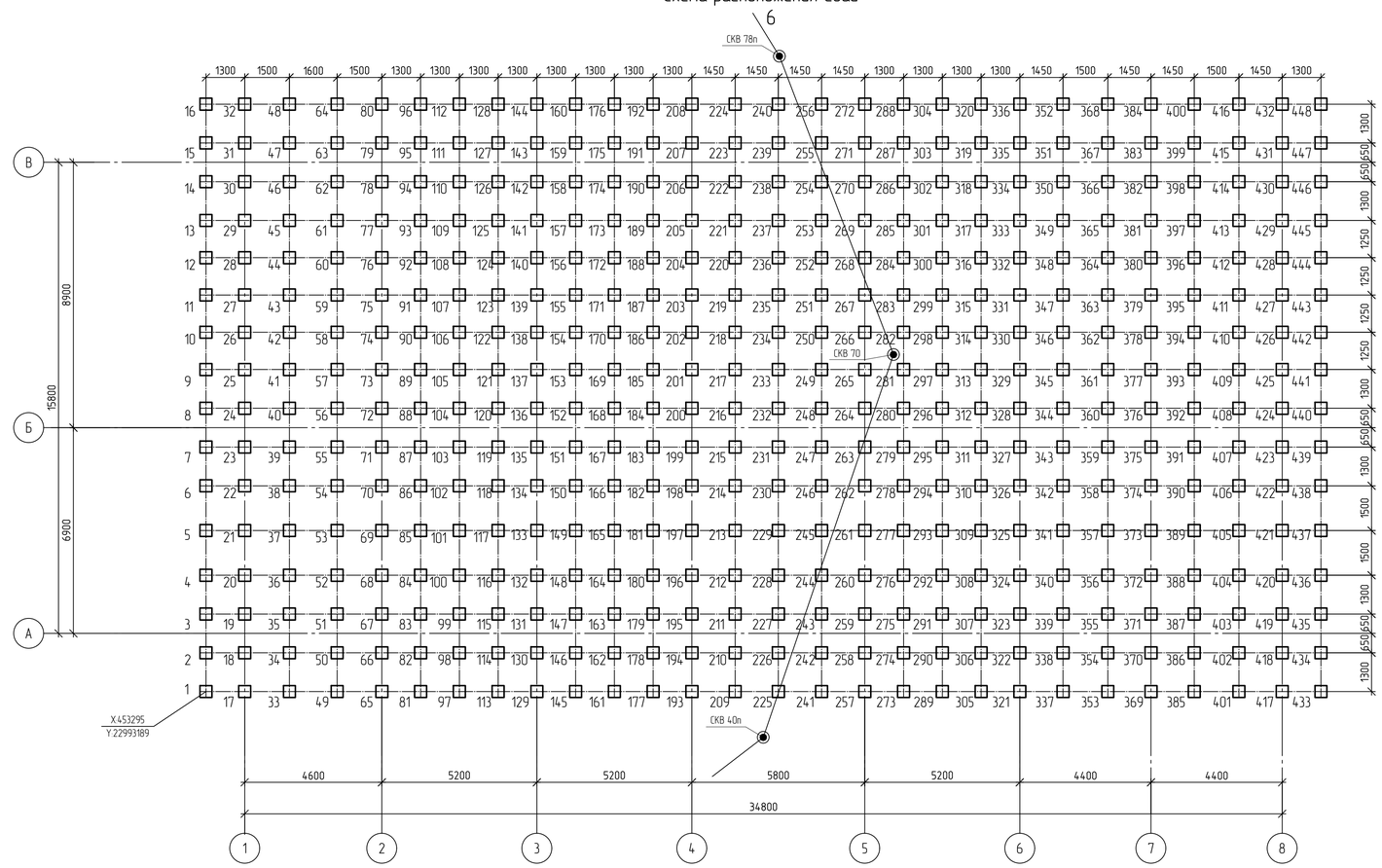

Спецификация к схеме расположения свай

Поз.	Обозначение	Наименование	Кол.	Масса, ед., кг	Примечание
1..448	с. 1.011.1-10 вып. 1	Свая С90.40-11	448	3650	В30, W8, F300

Ведомость свай

№ сваи	Марка сваи	Сечение сваи, мм	Длина сваи, мм	Отметка верха свай		Кол., шт.
				После забивки	После срубки	
1..448	С900.40-11	400х400	9000	-1,750	-2400	448

Таблица предельных отклонений положения сваи в плане

Номер сваи	Марка сваи	Расположение сваи	Эскиз	Примечание
1..16	С900.40-11	Крайняя		Все опоры
18..31	С900.40-11	Средняя		Все опоры

Принятые сокращения

абс. - абсолютная
относит. - относительная

Условные обозначения

- Свая С900.40-11
- Инженерно-геологическая скважина

Заделка свай С90.40-11 в ростверк

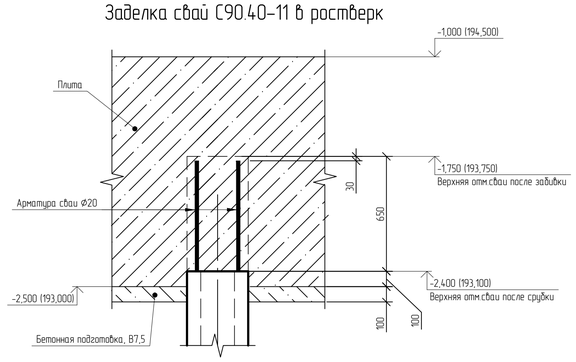

Схема сваи С90.40-11

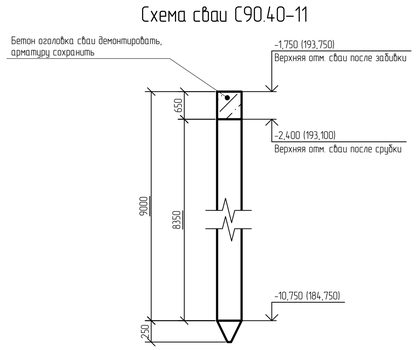

Ситуационный план

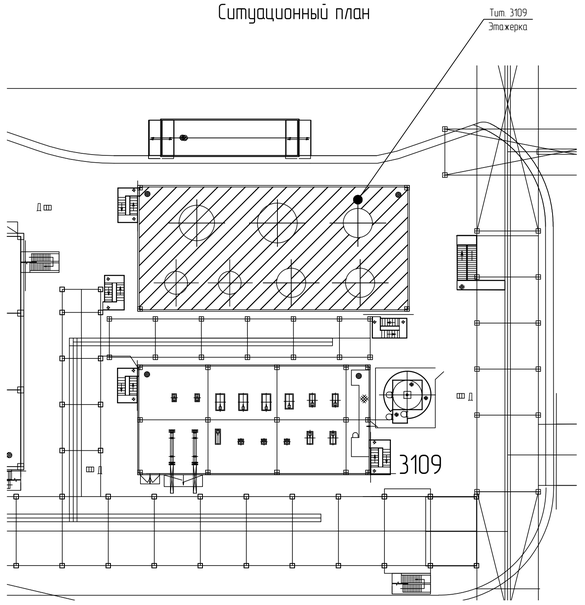

1. Текстовую часть см. NKNH21002-ПС-ЭБСМ-КР1.1
2. Инженерно-геологический разрез см. 3109-КЖ-0002
3. За относительную отметку 0,000 принять уровень планировки, что соответствует абсолютной отметке по генплану 195,500.
4. Сопряжение с ростверком - жесткое.
5. Обеспечить заделку голов свай после срубки в ростверк на глубину не менее 100 мм.
6. При устройстве свай отклонение от положения в плане не должно превышать указанных в таблице предельных отклонений.

Изм.	Кол. уч.	Лист	№ док.	Подп.	Дата	NKNH21002-ПС-ЭБСМ-КР1.2-3109-КЖ-0005		
						Строительство производства этилбензола мощностью 350 тыс. тонн в год и производства стирола мощностью 400 тыс. тонн в год», «Строительство производства полистирола мощностью 250 тыс. тонн в год и Строительство общезаводского хозяйства для производства полистирола мощностью 250 тыс. тонн в год и производства этилбензола мощностью 350 тыс. тонн в год и производства стирола мощностью 400 тыс. тонн в год»		
Разраб.		Кича				Блок приготовления сырья	Стадия	Лист	Листов
Рук. гр		Сидорин					П	1	
Гл. спец		Семенов							
Н.контр.						Этажерка - 2. Схема расположения свай	СИБУР НОВЫЕ РЕСУРСЫ		

Инв. № подл. 00054763 | Подп. и дата | Взам. инв. №

NKNH21002-ПС-ЭБСМ-КР1.2-3109-КЖ-0005_0_0_RU.pdf

Формат А1

Этажерка - 2

Инженерно-геологичекий разрез по скважинам СКВ с-78-п – СКВ с-40-п

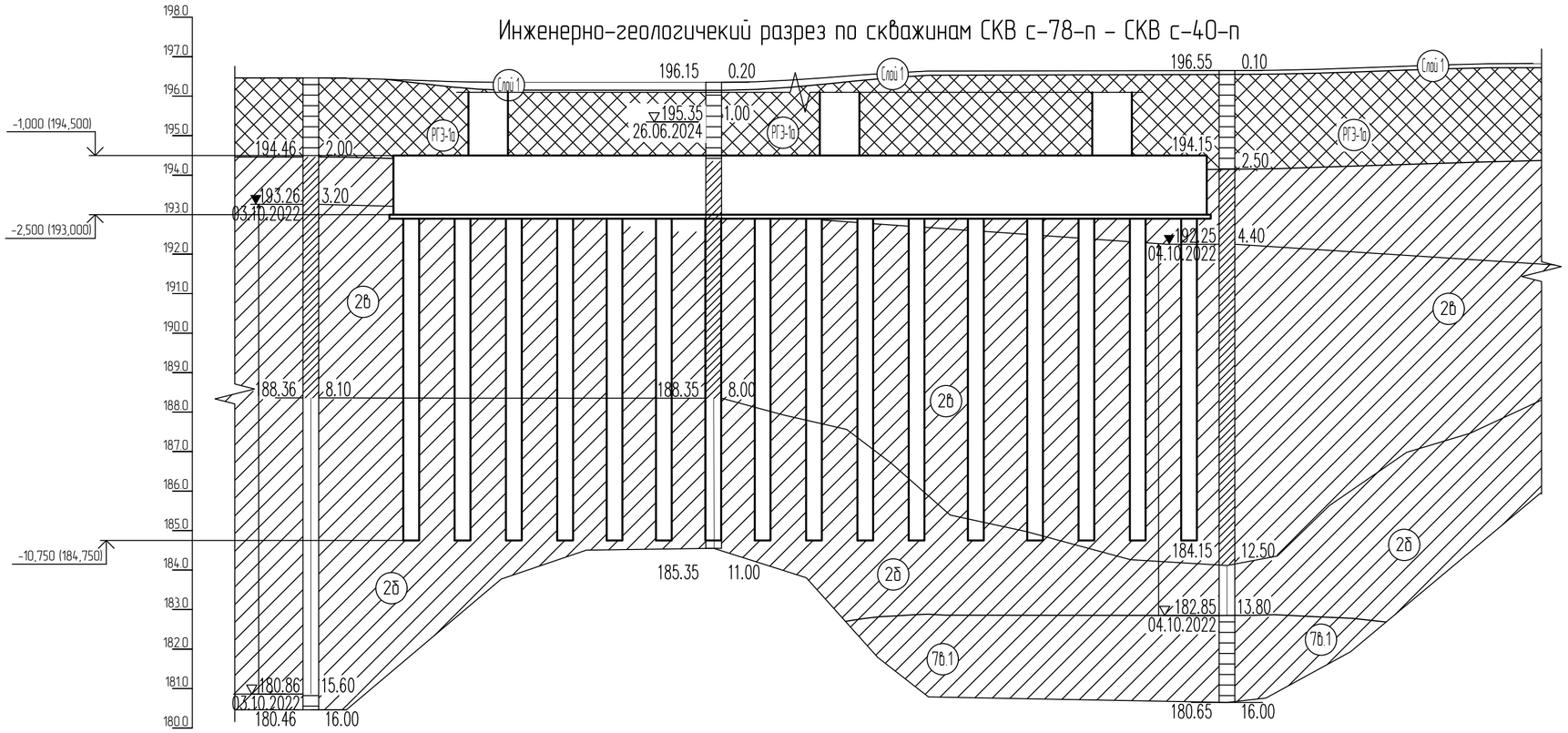

М 1:200 по горизонтали
М 1:100 по вертикали

Наименование и N выработки	СКВ с-78п (арх)	СКВ 70	СКВ с-40п (арх)
Абс. отм. устья, м	196.5	196.3	196.7
Дата бурения	03.10.2022	26.06.2024	04.10.2022
Расстояние, м	10.2	13.0	

Буровая скважина

СКВ. 25 – 19/07/2023 / 97.96 — в числителе –номер скважины, дата окончания бурения; в знаменателе – абс. отметка устья скважины, м

93.96 | 4.00 — слева – абс. отметка подошвы слоя, м; справа – мощность слоя, м

82.96 | 15.00 — слева – абс. отметка забоя скважины, м; справа – мощность слоя, м

▽ 96.38 (3.00) / 15.12.2023 — Уровень грунтовых вод. в числителе – абсолютная отметка уровня грунтовых вод, м; в знаменателе – дата замера

■ 9954 5.0 — образец грунта с ненарушенной структурой, его лаб. номер, глубина отбора, м

▲ 9955 7.0 — образец грунта с нарушенной структурой, его лаб. номер, глубина отбора, м

● 9956 9.0 — проба воды, ее лаб. номер, глубина отбора, м

– сейсморазведочный профиль

В-68 ▼ – точка вертикального электрического зондирования

МС-42 ■ – точка регистрации микросейсм

БТ-09 ■ – точка измерения разности потенциалов для определения наличия БТ

ТС3-3 ↓ Точка статического зондирования

Стратиграфическая граница

Литологическая граница

Граница уровня подземных вод

1 — 1 Линия инженерно-геологического разреза

Скв.1 / 11.00 — Инженерно-геологическая скважина. в числителе – ее номер; в знаменателе – глубина, м

Условные обозначения

Обозначение состояния грунта	Консистенция глинистых грунтов: глина и суглинок	Консистенция глинистых грунтов: супесь	Степень влажности песчаных грунтов
	твердая	твердая	малой степени водонасыщения
	полутвердая	—	—
	тугопластичная		—
	мягкопластичная	пластичная	средней степени водонасыщения
	текучепластичная	—	—
	текучая	текучая	насыщенные водой

Нормативные характеристики физико-механических свойств грунтов

Номер ИГЭ, РГЭ	Условное обозначение	Характеристика грунтов	Плотность, г/см³	Удельное сцепление, кПа	Угол внутреннего трения, °	Модуль деформации, МПа
			ρ	C	φ	E
РГЭ-1а		Насыпной грунт- суглинок тяжелый пылеватый, глина легкая пылеватая с прослоями песка мелкого, с примесью органического вещества полутвердые, тугопластичные, tQIV	1,94	36	23	12,1
Слой-1		Почвенно-растительный слой, solQIV	-	-	-	-
ИГЭ-2б		Суглинок тяжелый пылеватый тугопластичный, с примесью органического вещества, edQI-III	1,95	28	20	7,5
ИГЭ-2б		Суглинок тяжелый пылеватый мягкопластичный, edQI-III	1,92	21	18	5,2
ИГЭ-76.1		Суглинок тяжелый песчанистый полутвердый (песчаник выветрелый), eP2	1,95	34	22	31,5

1 Текстовую часть см. NKNH21002-ПС-ЭБСМ-КР1.1.
2 За относительную отметку 0,000 принят уровень планировки, что соответствует абсолютной отметке по генплану 195,500.

Взам. инв. №	
Подп. и дата	
Инв. № подл.	00054763

Изм.	Кол. уч.	Лист	№ док.	Подп.	Дата
Разраб.		Кича			
Рук. гр.		Сидорин			
Гл. спец.		Семенов			
Н.контр.		Капустина			
Нач.отд.		Белов			

NKNH21002-ПС-ЭБСМ-КР1.2-3109-КЖ-0006

Строительство производства этилбензола мощностью 350 тыс. тонн в год и производства стирола мощностью 400 тыс. тонн в год», «Строительство производства полистирола мощностью 250 тыс. тонн в год и Строительство общезаводского хозяйства для производства полистирола мощностью 250 тыс. тонн в год и производства этилбензола мощностью 350 тыс. тонн в год и производства стирола мощностью 400 тыс. тонн в год»

Блок приготовления сырья

Стадия	Лист	Листов
П	1	

Этажерка - 2. Инженерно-геологичекий разрез по скважинам СКВ с-78-п - СКВ с-40-п

СИБУР НОВЫЕ РЕСУРСЫ

NKNH21002-ПС-ЭБСМ-КР1.2-3109-КЖ-0006_0_0_RU.pdf

Формат А2

Этажерка - 2

Схема раположения плиты на отм. -1,000

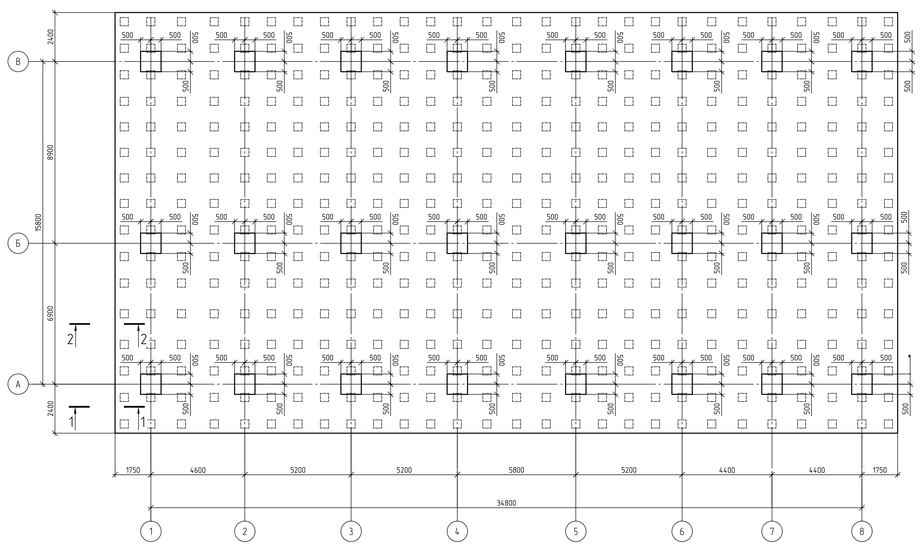

Схема раположения плиты на отм. -1,000
армирование в верхней и нижней зоне

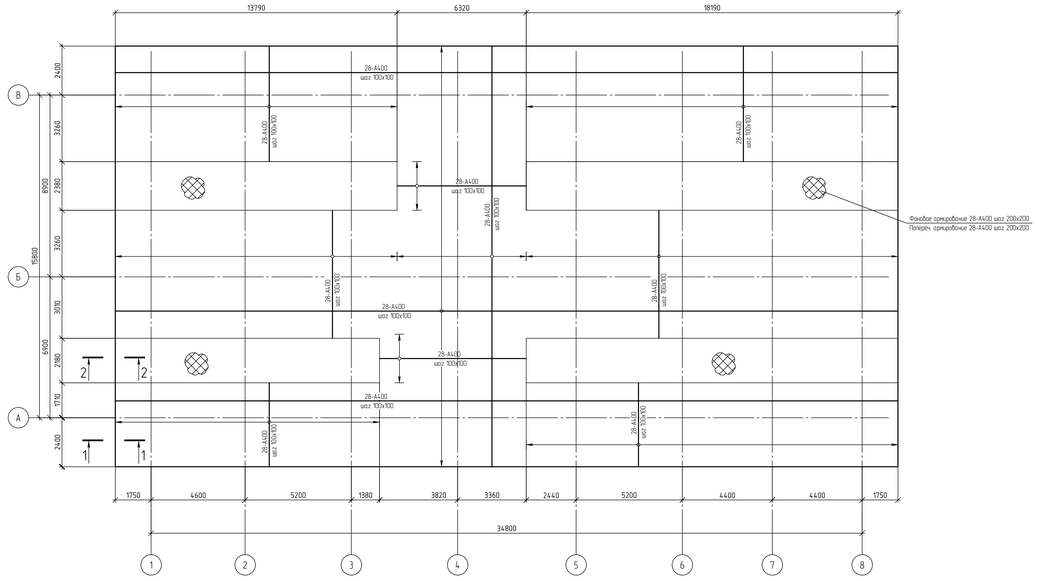

1-1

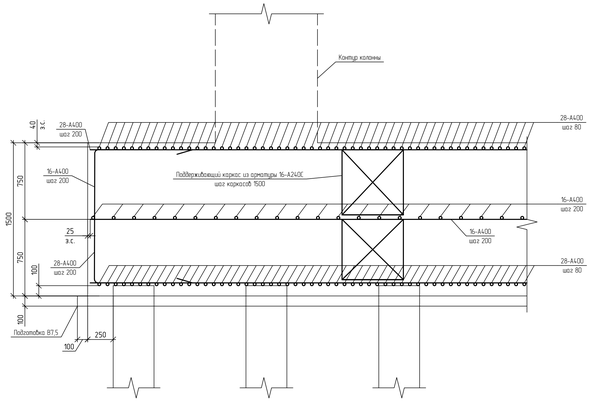

2-2

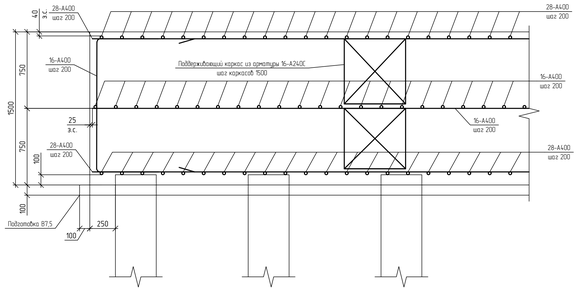

1. Фоновое армирование выполнить из арматуры 28-А400 с шагом 200х200, поперечное армирование 28-А400 с шагом 200х200
2. Дополнительное армирование выполнить из арматуры 28-А400 с шагом 100х100, поперечное армирование 28-А400 с шагом 100х100

							NKNH21002-ПС-ЭБСМ-КР1.2-3109-КЖ-0007
Изм.	Кол. уч.	Лист	№ док.	Подп.	Дата		Строительство производства эмульсионного мощностью 250 тыс. тонн в год и производства стирола мощностью 400 тыс. тонн в год. «Строительство производства эмульсионного мощностью 250 тыс. тонн в год и производства стирола мощностью 400 тыс. тонн в год»
Разраб.	Кучо					Блок приготовления сырья	Стадия: П; Лист: 1; Листов:
Рук. гр.	Сидорин						
Гл. спец.	Семенов					Этажерка - 2. Схема расположения плиты на отм. -1,000	СИБУР
Н.контр.							

Формат А2х3

Инв. № подл. 00054163 | Подп. и дата | Взам. инв. №

С

Схема раположения плиты пола на отм. 0,000

Этажерка - 2

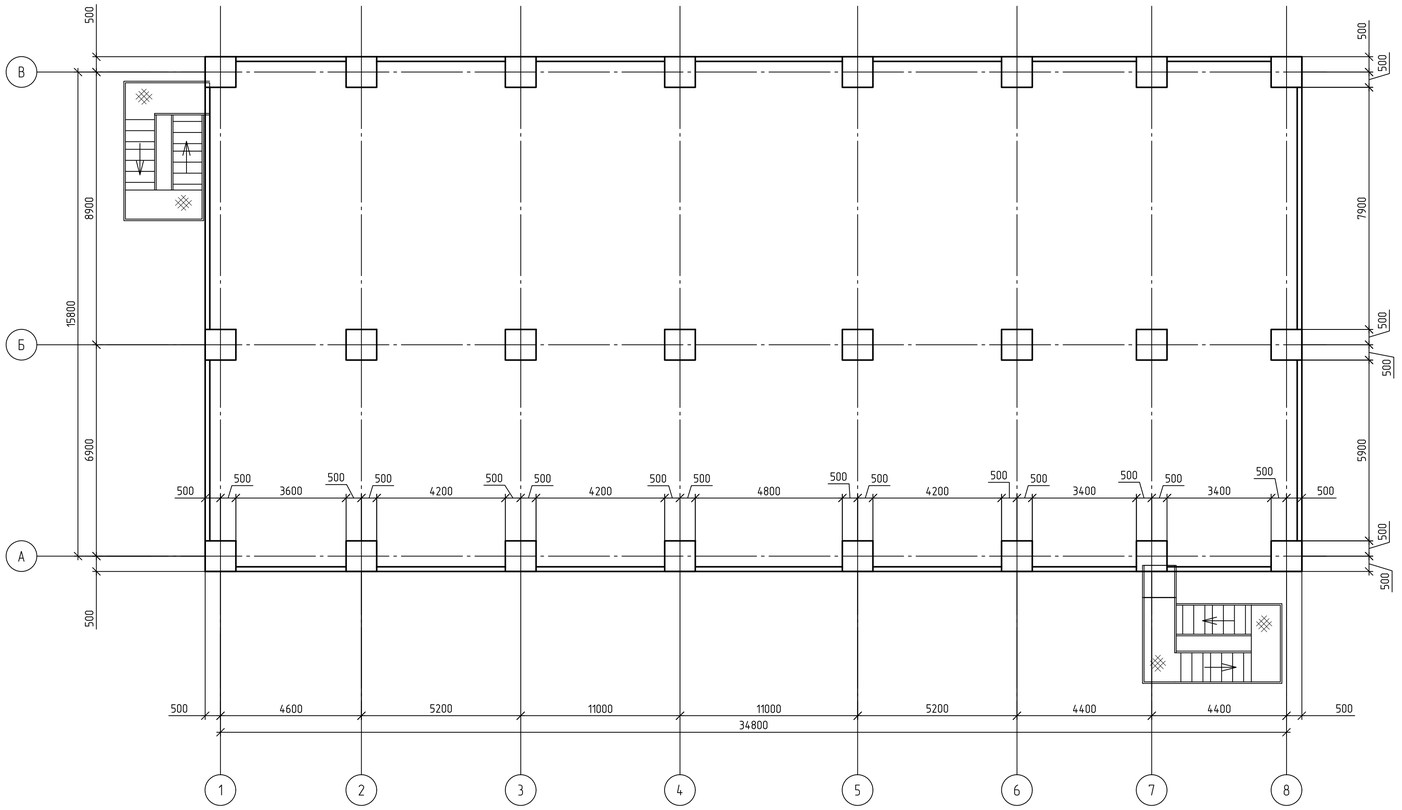

1-1

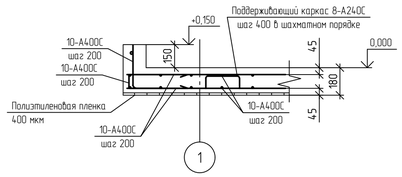

Схема раположения плиты пола на отм. 0,000
армирование в верхней и нижней зоне

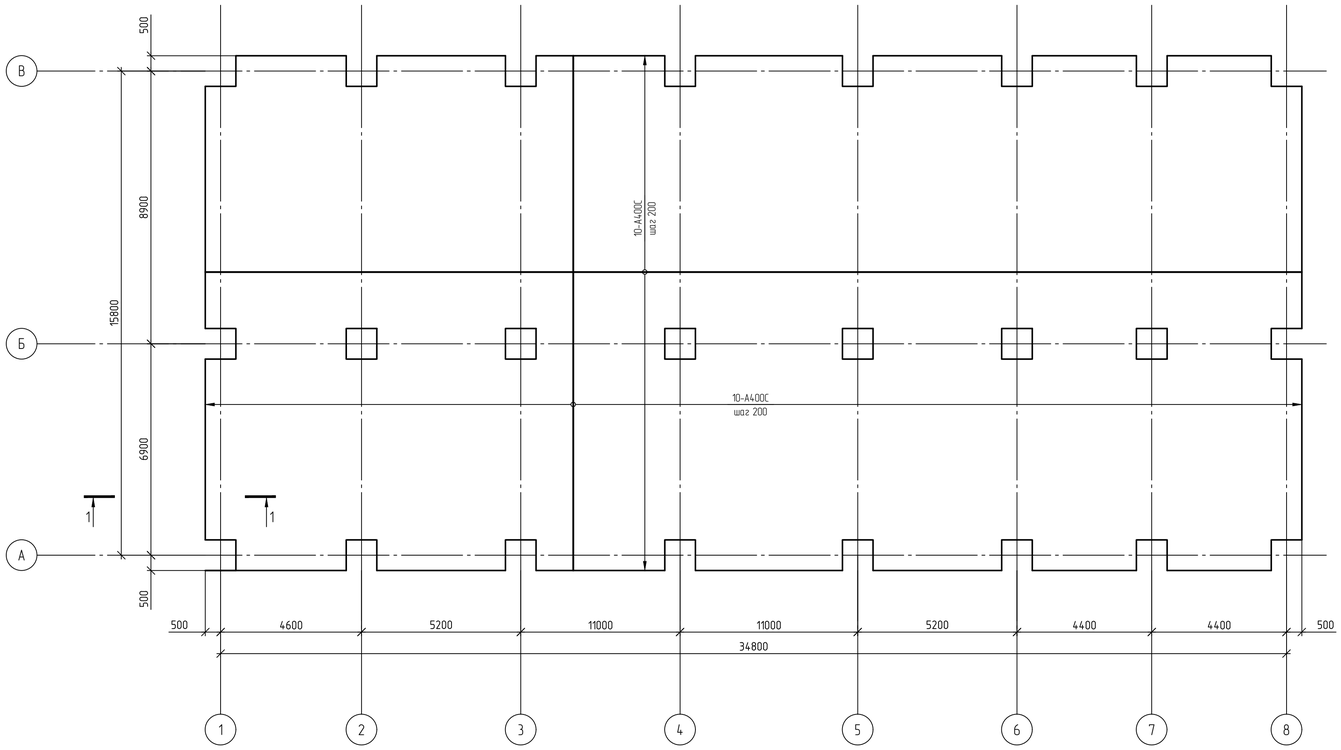

						NKNH21002-ПС-ЭБСМ-КР1.2-3109-КЖ-0008	
						Строительство производства эпоксидного мощностью 350 тыс. тонн в год и производства стирола мощностью 400 тыс. тонн в год», «Строительство производства полистирола мощностью 250 тыс. тонн в год и Строительство общезаводского хозяйства для производства полистирола мощностью 250 тыс. тонн в год и производства эпоксидного мощностью 350 тыс. тонн в год и производства стирола мощностью 400 тыс. тонн в год»	
Изм.	Кол. уч.	Лист	№ док.	Подп.	Дата		
Разраб.		Кича				Блок приготовления сырья	Стадия: П; Лист: 1; Листов:
Рук. гр		Сидорин					
Гл. спец.		Семенов					
Н.контр.						Этажерка - 2. Схема расположения плиты пола на отм. 0,000	СИБУР НОВЫЕ РЕСУРСЫ

Взам. инв. №

Подп. и дата

Инв. № подл. 00054763

NKNH21002-ПС-ЭБСМ-КР1.2-3109-КЖ-0008_0_0_RU.pdf

Формат А1

С

Схема расположения балок перекрытия на отм. +3,200

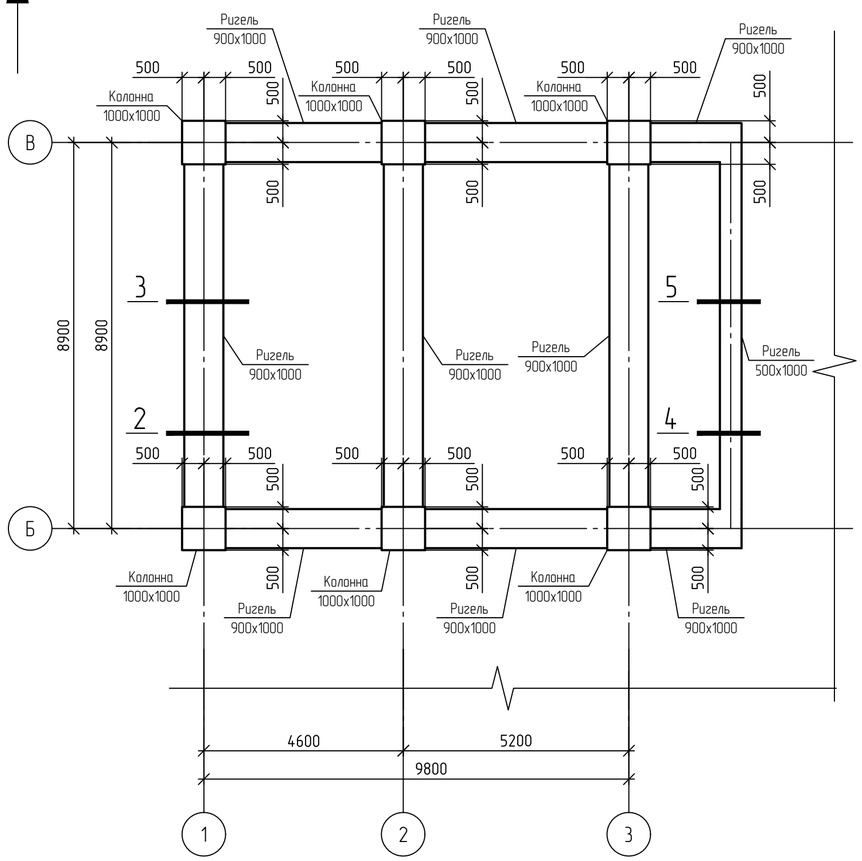

Схема расположения балок перекрытия на отм. +4,600

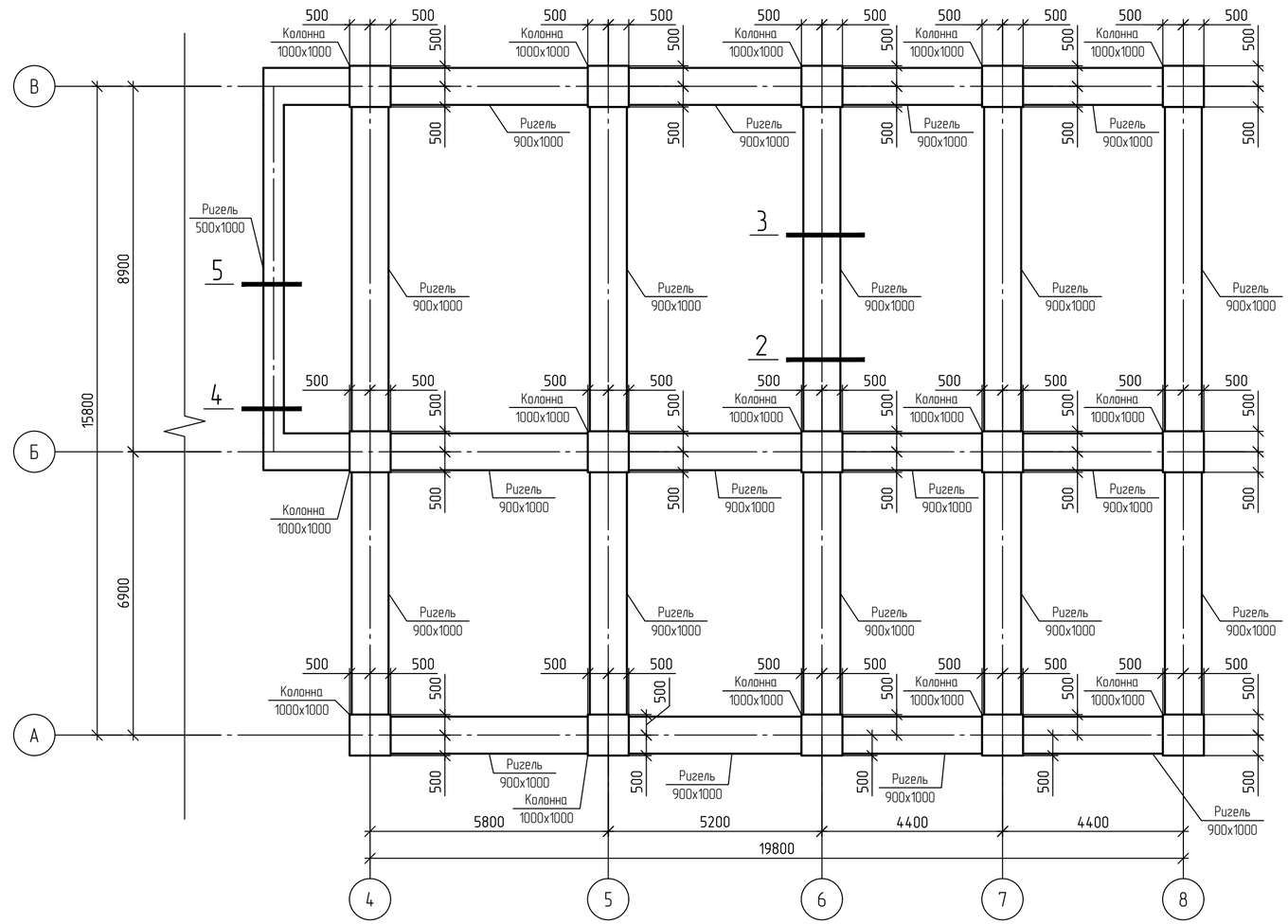

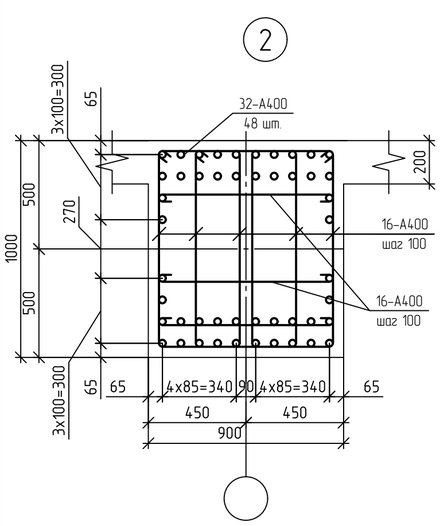

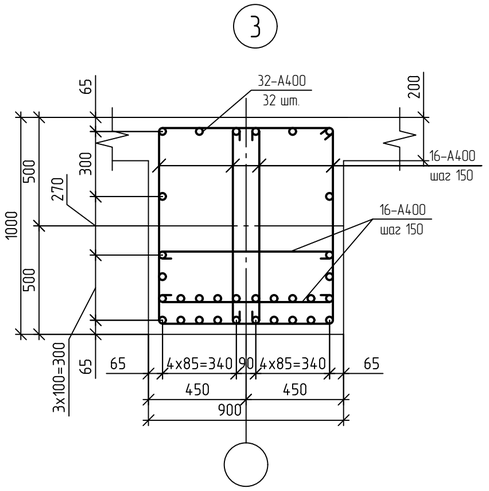

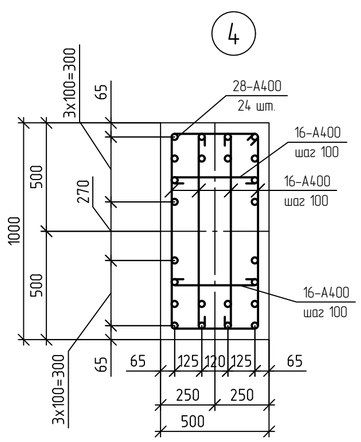

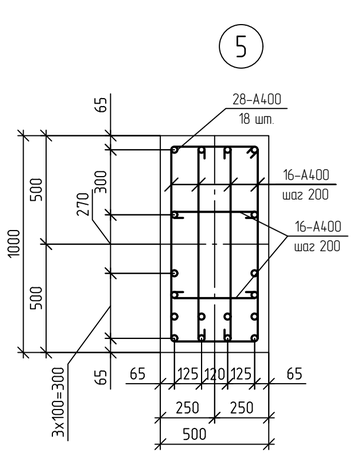

1 Армирование ригеля 900x1000 на опоре длинной 1/3 пролета выполнить по узлу 2, армирование ригеля в пролете выполнить по узлу 3.
2 Армирование ригеля 500x1000 на опоре длинной 1/3 пролета выполнить по узлу 4, армирование ригеля в пролете выполнить по узлу 5.

						NKNH21002-ПС-ЭБСМ-КР1.2-3109-КЖ-0009	
						Строительство производства этилбензола мощностью 350 тыс. тонн в год и производства стирола мощностью 400 тыс. тонн в год», «Строительство производства полистирола мощностью 250 тыс. тонн в год и Строительство общезаводского хозяйства для производства полистирола мощностью 250 тыс. тонн в год и производства этилбензола мощностью 350 тыс. тонн в год и производства стирола мощностью 400 тыс. тонн в год»	
Изм.	Кол. уч.	Лист	№ док.	Подп.	Дата		
Разраб.		Кича				Блок приготовления сырья	Стадия: П; Лист: 1; Листов:
Рук. гр		Сидорин					
Гл. спец		Семенов					
Н.контр.						Этажерка – 2. Схема расположения балок перекрытия на отм. +3,200, +4,600	СИБУР НОВЫЕ РЕСУРСЫ

Взам. инв. №

Подп. и дата

Инв. № подл. 00054763

С

Схема раположения плиты перекрытия на отм. +3,200

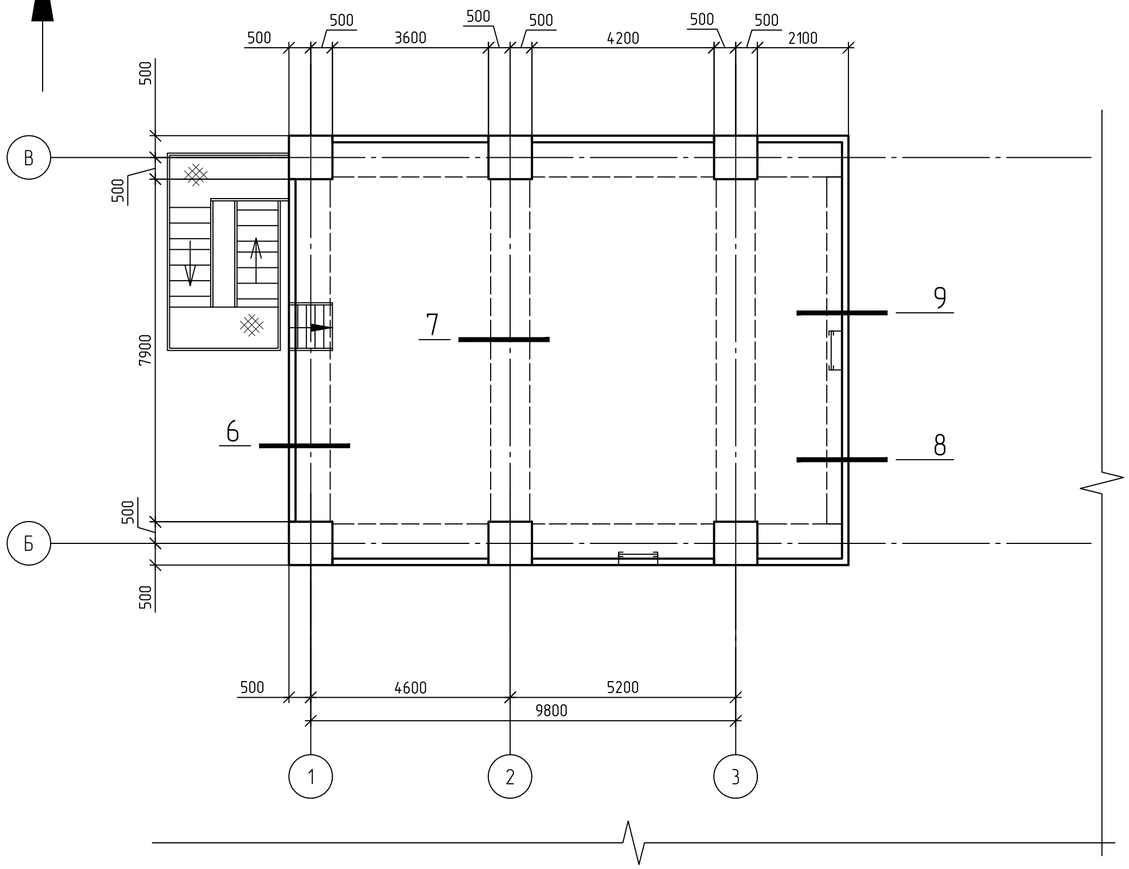

Схема раположения плиты перекрытия на отм. +3,200 армирование в верхней и нижней зоне

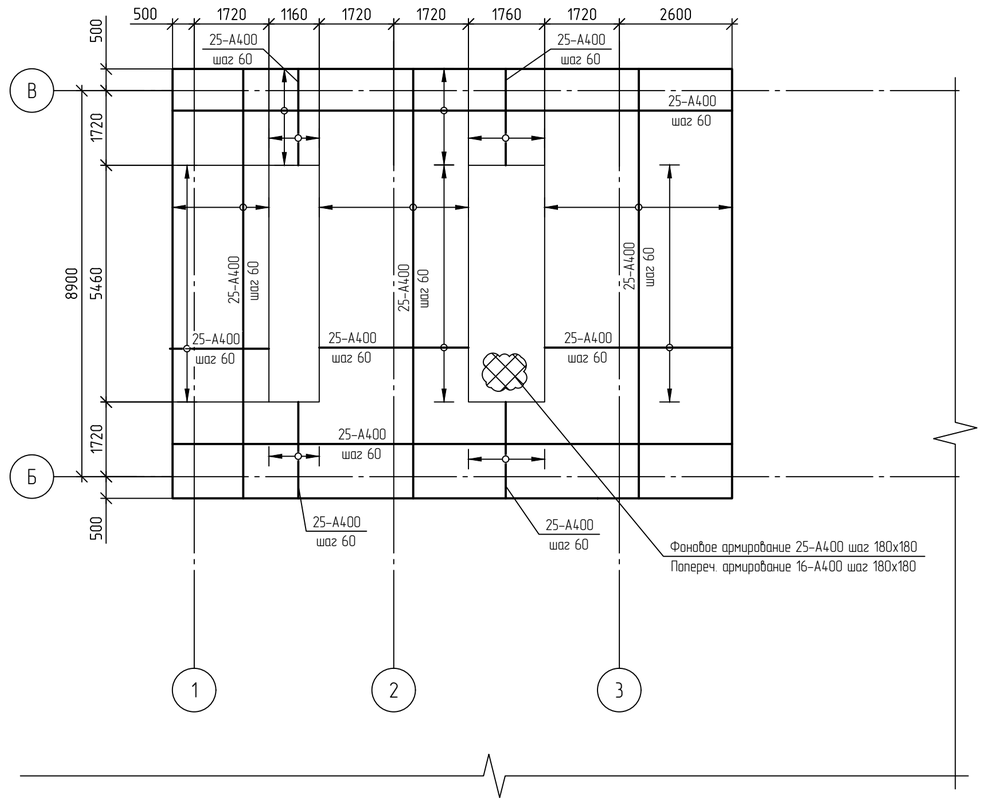

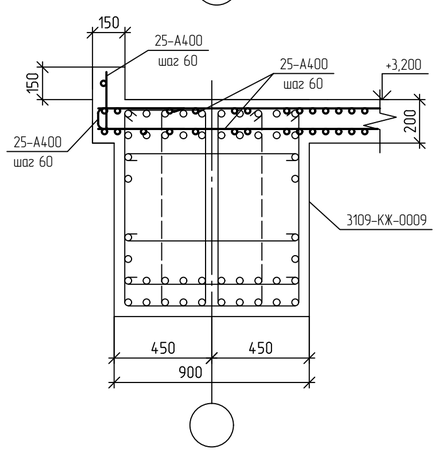

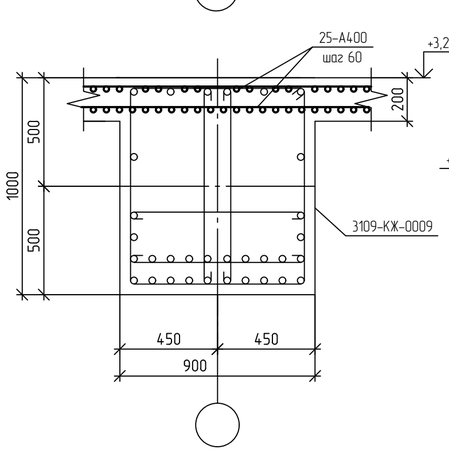

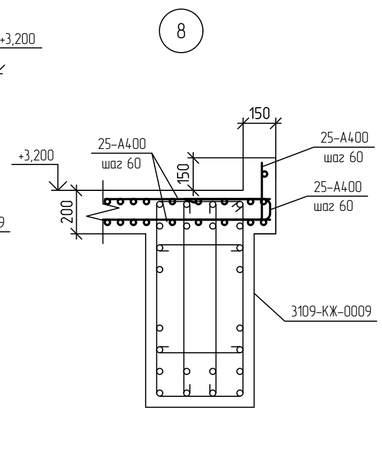

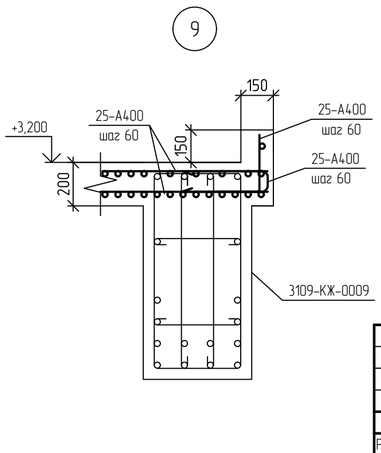

1 Фоновое армирование покрытия выполнить из арматуры 25-А400 с шагом 180х180, поперечное армирование 16-А400 шаг 180х180.
2 Дополнительное армирование выполнить из арматуры 25-А400 с шагом 60х60, поперечное армирование 16-А400 шаг 60х60.
3 См. совместно с листом 3109-КЖ-0009.

Изм.	Кол. уч.	Лист	№ док.	Подп.	Дата
Разраб.		Кича			
Рук. гр		Сидорин			
Гл. спец		Семенов			
Н.контр.					

NKNH21002-ПС-ЭБСМ-КР1.2-3109-КЖ-0010

Строительства производства этилбензола мощностью 350 тыс. тонн в год и производства стирола мощностью 400 тыс. тонн в год», «Строительства производства полистирола мощностью 250 тыс. тонн в год и Строительства общезаводского хозяйства для производства полистирола мощностью 250 тыс. тонн в год и производства этилбензола мощностью 350 тыс. тонн в год и производства стирола мощностью 400 тыс. тонн в год»

Блок приготовления сырья

Стадия	Лист	Листов
П	1	

Этажерка – 2. Схема расположения плиты перекрытия на отм. +3,200

СИБУР НОВЫЕ РЕСУРСЫ

Взам. инв. №

Подп. и дата

Инв. № подл. 00054763

С

Схема раположения плиты перекрытия на отм. +4,600

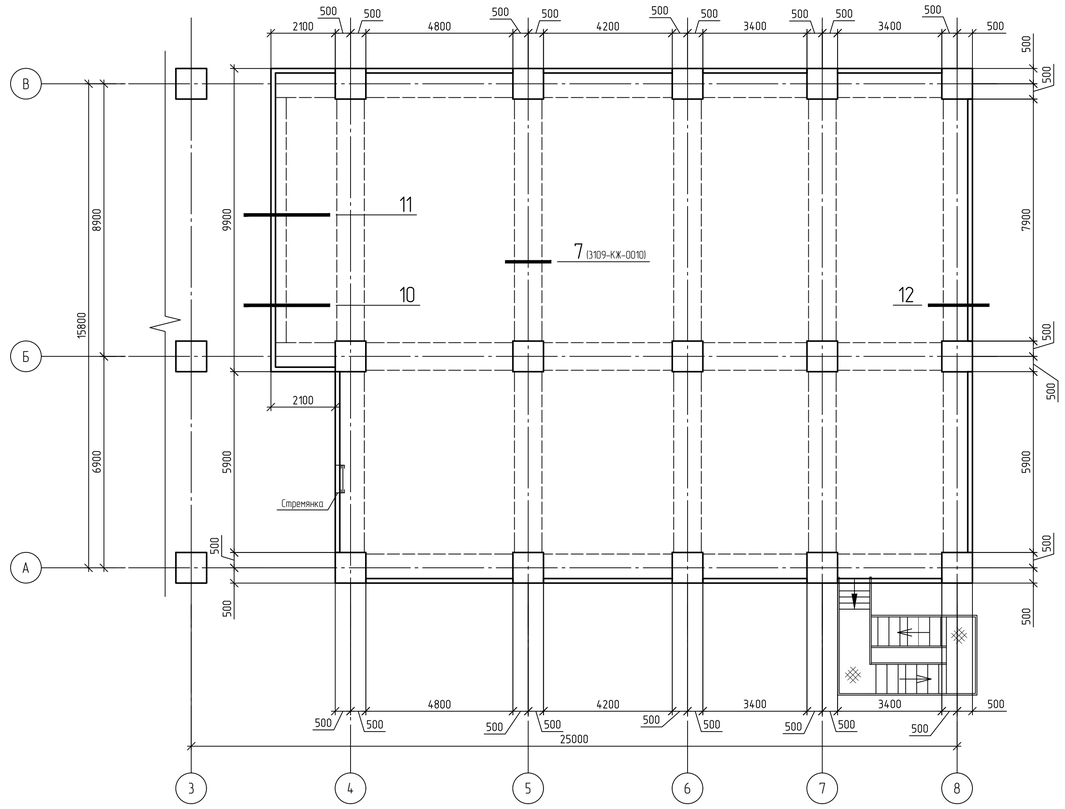

Схема раположения плиты перекрытия на отм. +4,600 армирование в верхней и нижней зоне

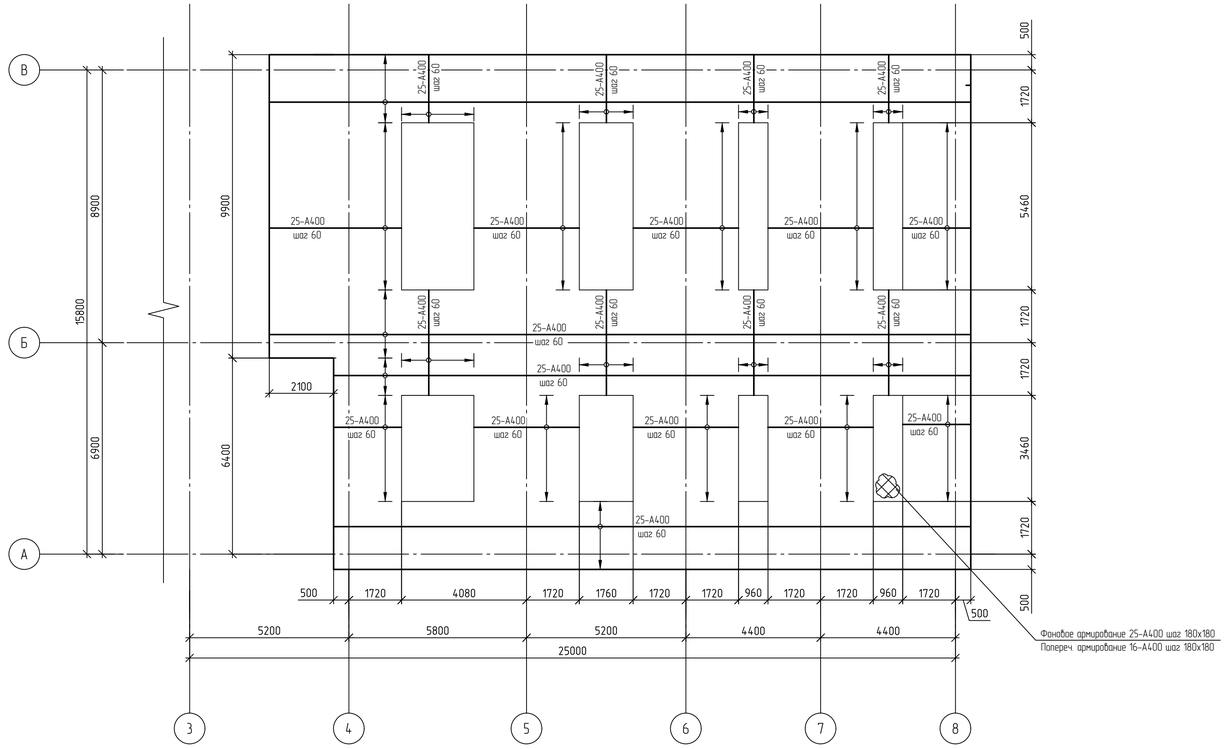

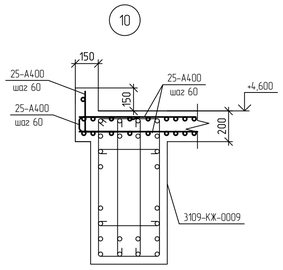

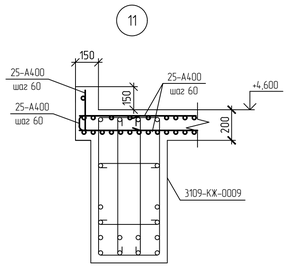

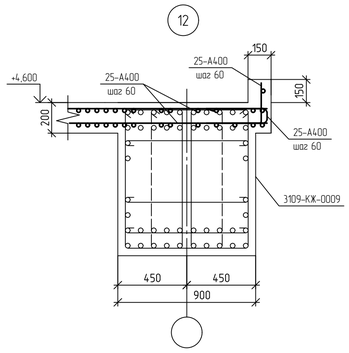

1 Фоновое армирование покрытия выполнить из арматуры 25-А400 с шагом 180х180, поперечное армирование 16-А400 шаг 180х180.
2 Дополнительное армирование выполнить из арматуры 25-А400 с шагом 60х60, поперечное армирование 16-А400 шаг 60х60.
3 См. совместно с листом 3109-КЖ-0009.

						NKNH21002-ПС-ЭБСМ-КР1.2-3109-КЖ-0011	
						Строительство производства этиленового мощностью 350 тыс. тонн в год и производства стирола мощностью 400 тыс. тонн в год». «Строительство производства полистирола мощностью 250 тыс. тонн в год и Строительство общезаводского хозяйства для производства полистирола мощностью 250 тыс. тонн в год и производства этиленового мощностью 350 тыс. тонн в год и производства стирола мощностью 400 тыс. тонн в год»	
Изм.	Кол. уч.	Лист	№ док.	Подп.	Дата		
Разраб.		Кича				Блок приготовления сырья	Стадия: П; Лист: 1; Листов:
Рук. гр.		Сидорин					
Гл. спец.		Семенов					
Н.контр.						Этажерка – 2. Схема расположения плиты пола на отм. +4,600	СИБУР НОВЫЕ РЕСУРСЫ

Взам. инв. №
Подп. и дата
Инв. № подл. 00054763

NKNH21002-ПС-ЭБСМ-КР1.2-3109-КЖ-0011_0_0_RU.pdf

Формат А1

Этажерка – 2

Схема расположения балок перекрытия на отм. +10,000

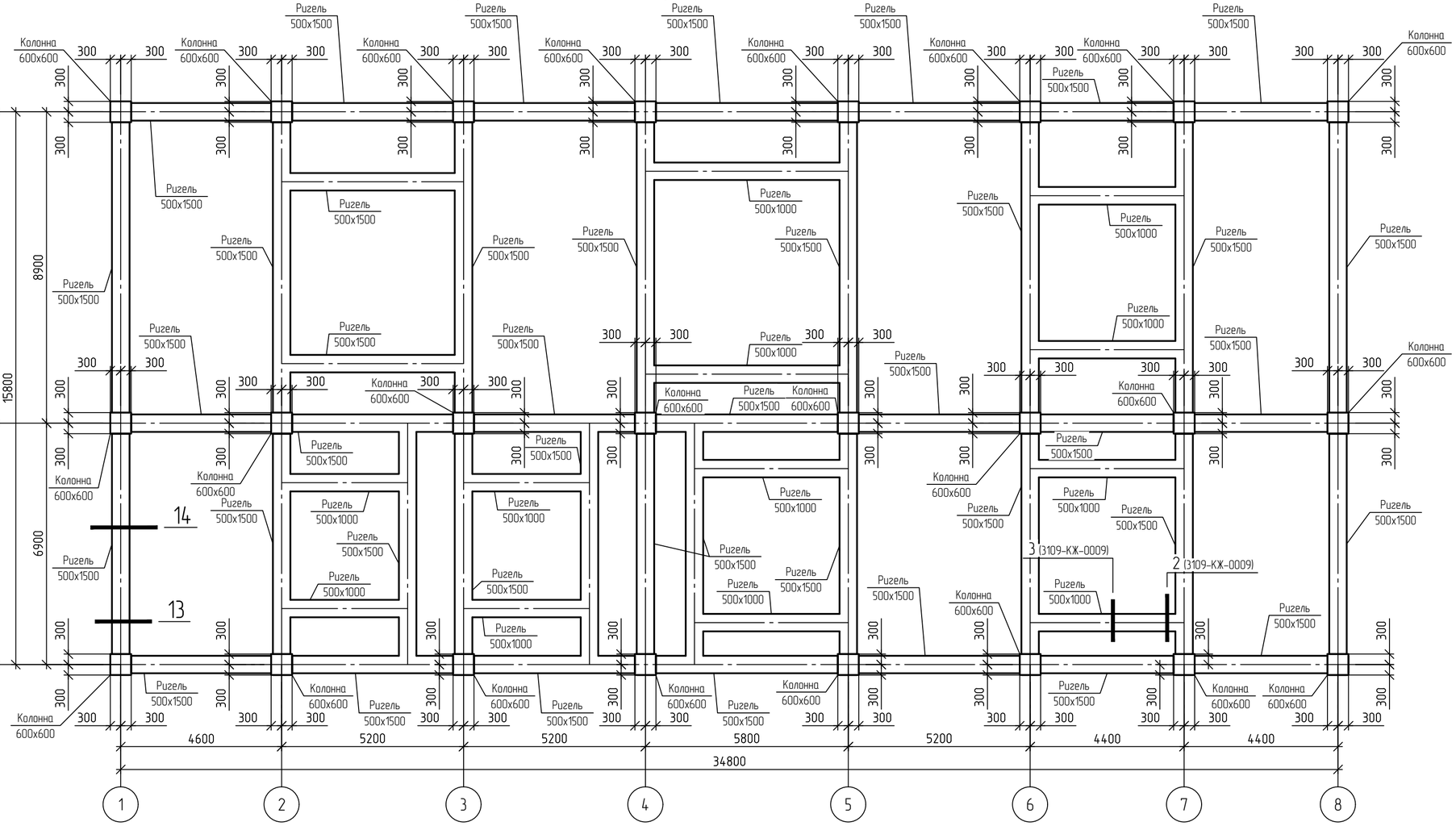

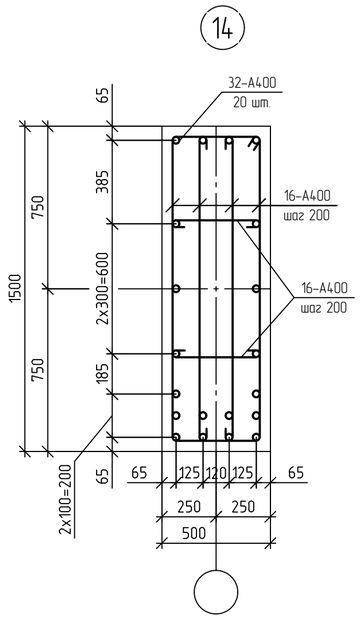

Схема расположения балок перекрытия на отм. +5,900

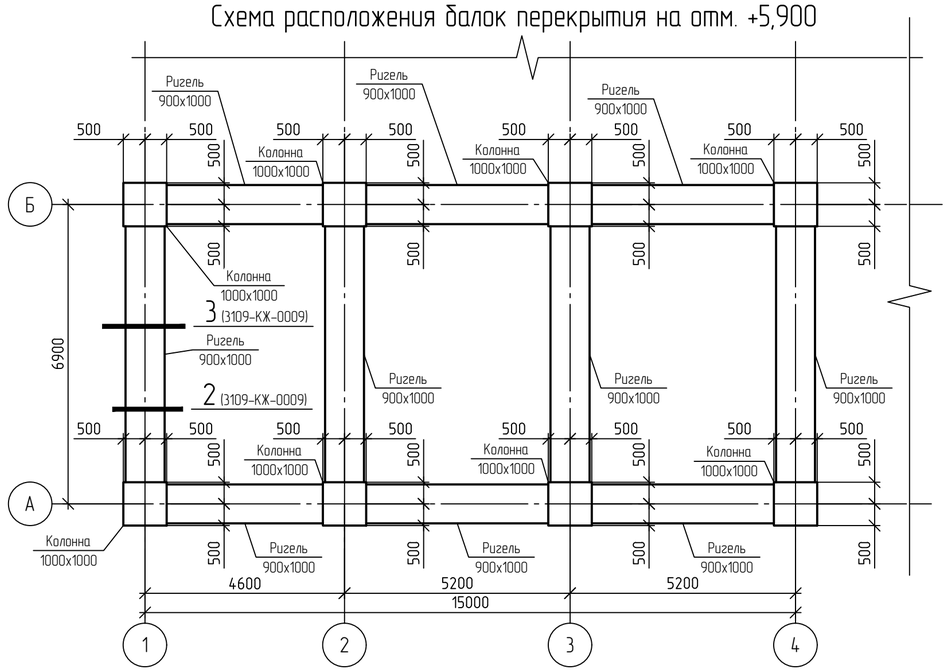

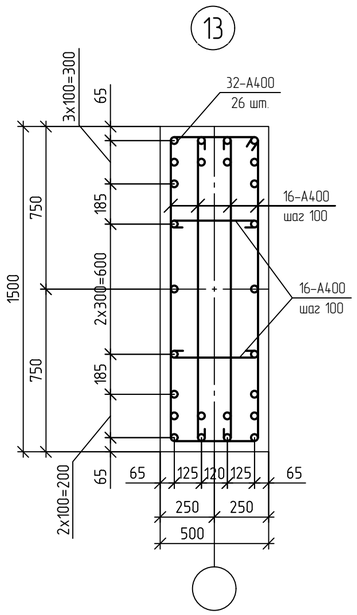

1 Фоновое армирование покрытия выполнить из арматуры 25-А400 с шагом 180x180, поперечное армирование 16-А400 шаг 180x180.
2 Дополнительное армирование выполнить из арматуры 25-А400 с шагом 60x60, поперечное армирование 16-А400 шаг 60x60.
3 См. совместно с листом 3109-КЖ-0009.

Изм.	Кол. уч.	Лист	№ док.	Подп.	Дата
Разраб.		Кича			
Рук. гр		Сидорин			
Гл. спец		Семенов			
Н.контр.					

NKNH21002-ПС-ЭБСМ-КР1.2-3109-КЖ-00012

Строительство производства этилбензола мощностью 350 тыс. тонн в год и производства стирола мощностью 400 тыс. тонн в год», «Строительство производства полистирола мощностью 250 тыс. тонн в год и Строительство общезаводского хозяйства для производства полистирола мощностью 250 тыс. тонн в год и производства этилбензола мощностью 350 тыс. тонн в год и производства стирола мощностью 400 тыс. тонн в год»

Блок приготовления сырья

Стадия	Лист	Листов
П	1	

Этажерка – 2. Схема расположения балок перекрытия на отм. +5,900, +10,000

СИБУР НОВЫЕ РЕСУРСЫ

Взам. инв. №	Подп. и дата	Инв. № подл.
		00054763

NKNH21002-ПС-ЭБСМ-КР1.2-3109-КЖ-0012_0_0_RU.pdf

Формат А2

С

Этажерка - 2

Схема раположения плиты перекрытия на отм. +5,900

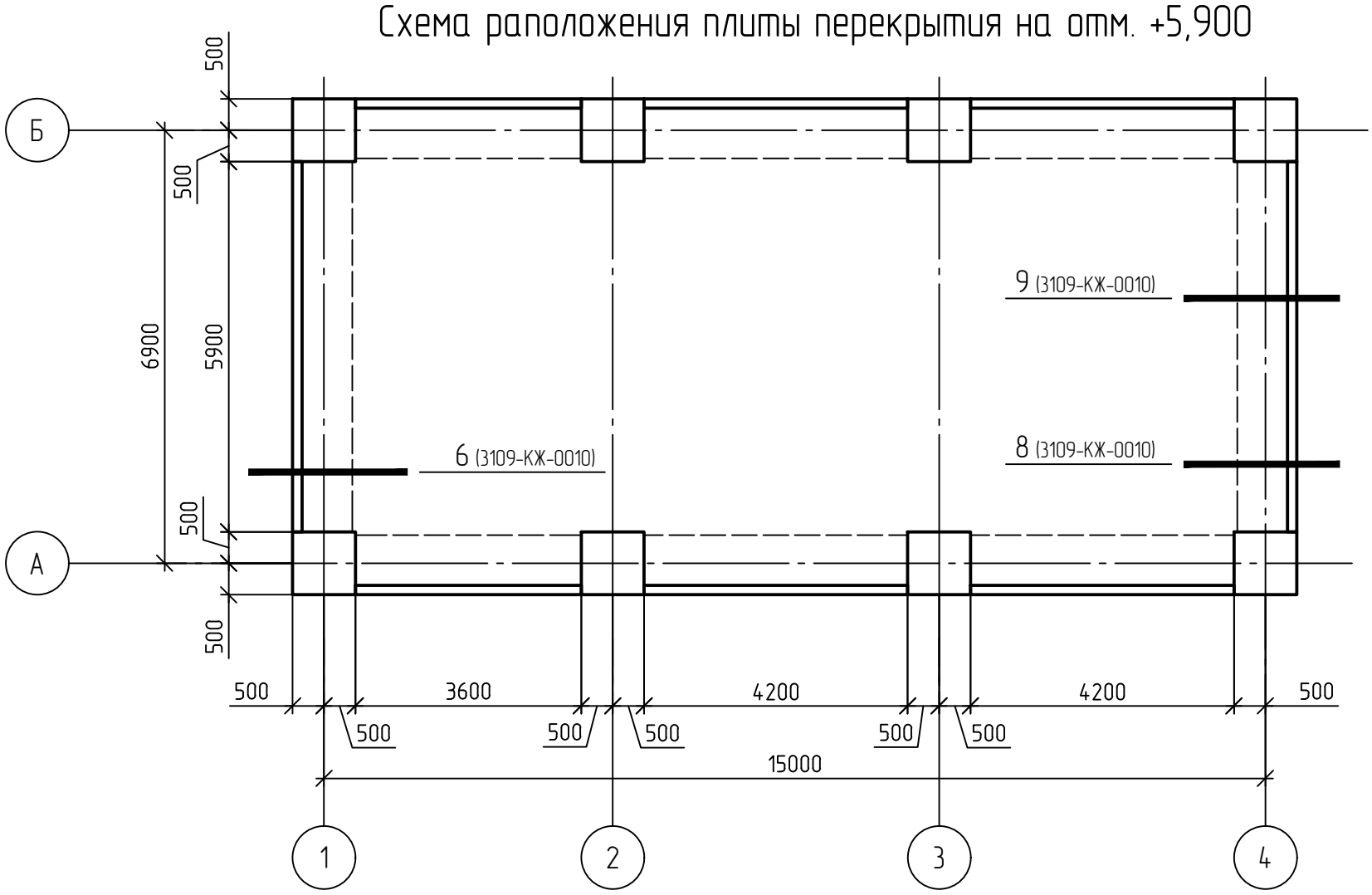

Схема раположения плиты перекрытия на отм. +5,900 армирование в верхней и нижней зоне

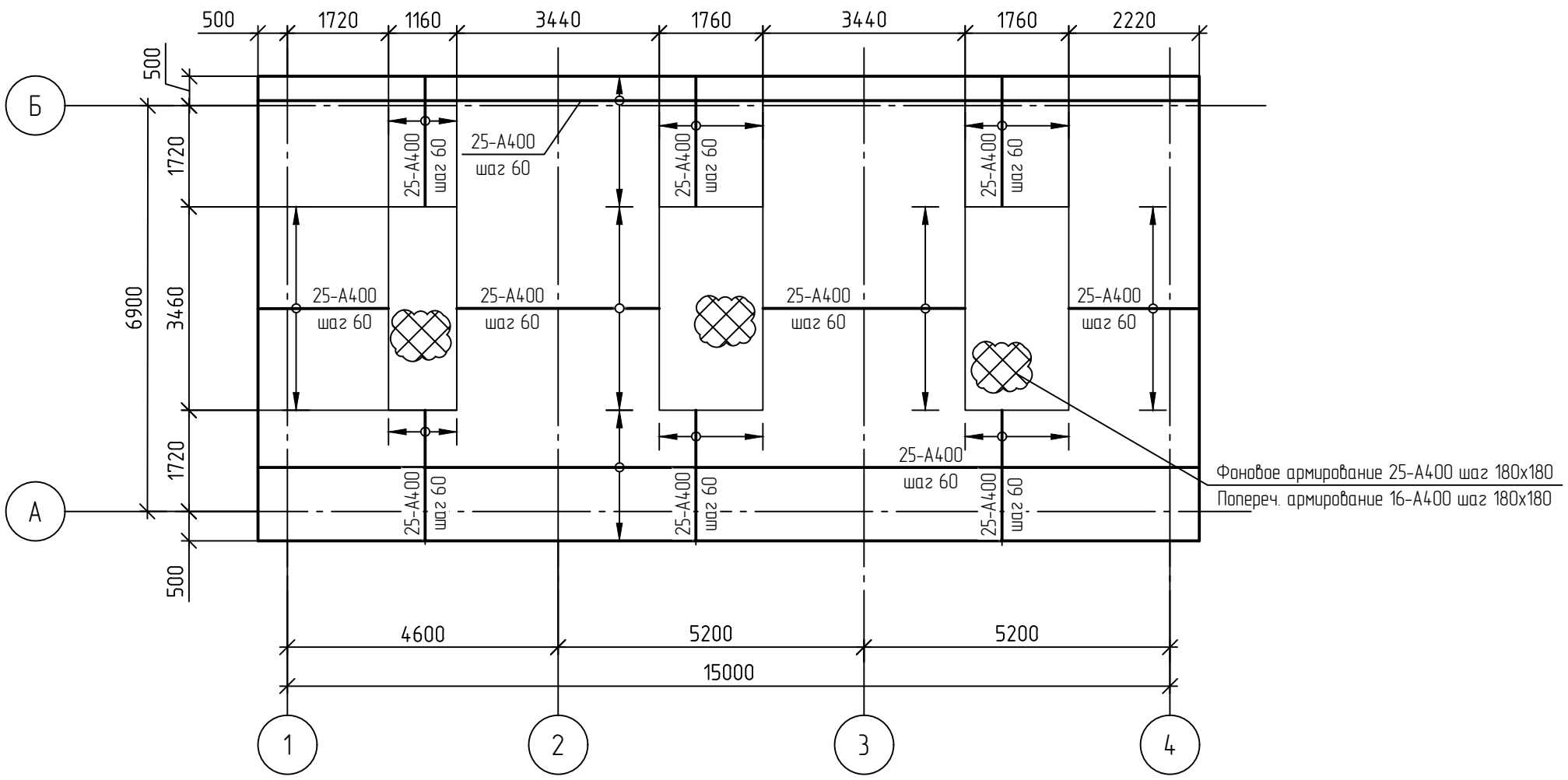

1 Фоновое армирование покрытия выполнить из арматуры 25-А400 с шагом 180х180, поперечное армирование 16-А400 шаг 180х180.
2 Дополнительное армирование выполнить из арматуры 25-А400 с шагом 60х60, поперечное армирование 16-А400 шаг 60х60.
5 См. совместно с листом 3109-КЖ-0010.

Взам. инв. №	
Подп. и дата	
Инв. № подл.	00054763

Изм.	Кол. уч.	Лист	№ док.	Подп.	Дата
Разраб.		Кича			
Рук. гр		Сидорин			
Гл. спец		Семенов			
Н.контр.					

NKNH21002-ПС-ЭБСМ-КР1.2-3109-КЖ-0013

Строительство производства этилбензола мощностью 350 тыс. тонн в год и производства стирола мощностью 400 тыс. тонн в год», «Строительство производства полистирола мощностью 250 тыс. тонн в год и Строительство общезаводского хозяйства для производства полистирола мощностью 250 тыс. тонн в год и производства этилбензола мощностью 350 тыс. тонн в год и производства стирола мощностью 400 тыс. тонн в год»

Блок приготовления сырья

Стадия	Лист	Листов
П	1	

Этажерка - 2. Схема расположения плиты пола на отм. +5,900

СИБУР НОВЫЕ РЕСУРСЫ

С

Схема раположения плиты перекрытия на отм. +10,000

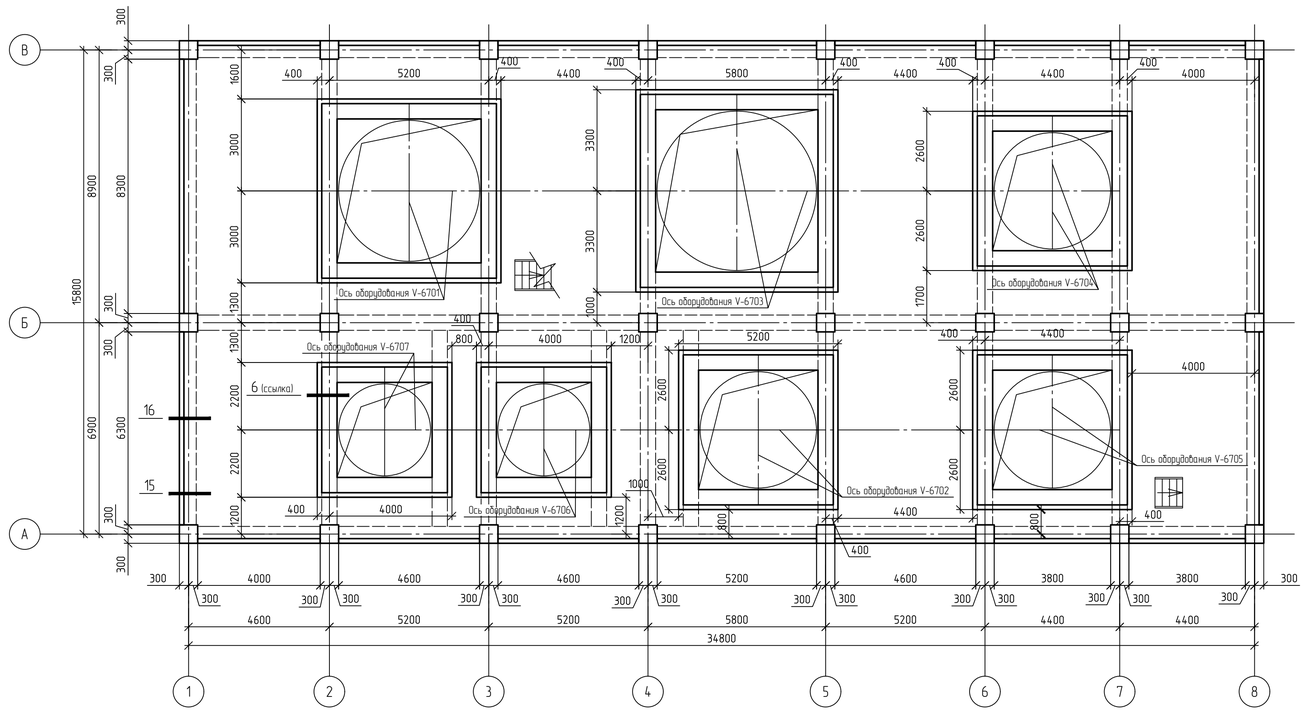

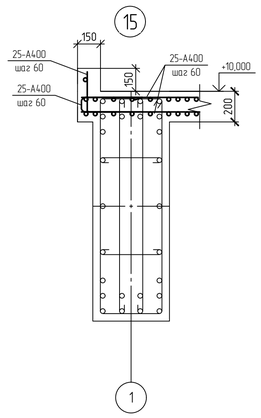

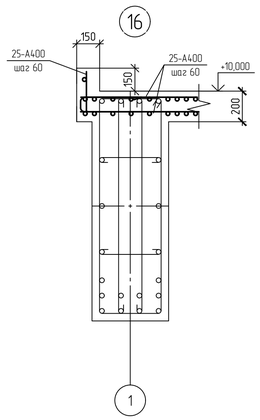

Схема раположения плиты перекрытия на отм. +10,000
армирование в верхней и нижней зоне

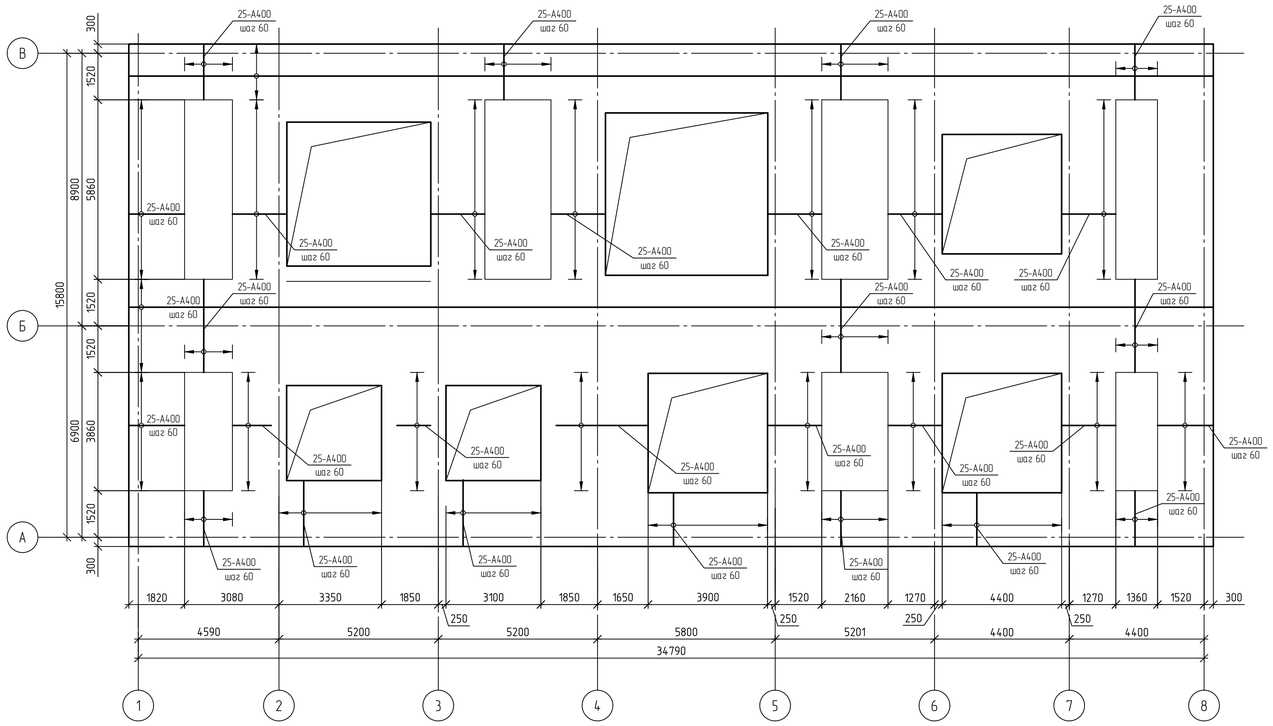

1 Фоновое армирование покрытия выполнить из арматуры 25-А400 с шагом 180х180, поперечное армирование 16-А400 шаг 180х180.
2 Дополнительное армирование выполнить из арматуры 25-А400 с шагом 60х60, поперечное армирование 16-А400 шаг 60х60.

						NKNH21002-ПС-ЭБСМ-КР1.2-3109-КЖ-0014	
						Строительство производства этиленового мощностью 350 тыс. тонн в год и производства стирола мощностью 400 тыс. тонн в год», «Строительство производства полистирола мощностью 250 тыс. тонн в год и Строительство общезаводского хозяйства для производства полистирола мощностью 250 тыс. тонн в год и производства этиленового мощностью 350 тыс. тонн в год и производства стирола мощностью 400 тыс. тонн в год»	
Изм.	Кол. уч.	Лист	№ док.	Подп.	Дата		
Разраб.		Кича				Блок приготовления сырья	Стадия: П; Лист: 1; Листов:
Рук. гр		Сидорин					
Гл. спец.		Семенов					
Н.контр.						Этажерка - 2. Схема расположения плиты перекрытия на отм. +10,000	СИБУР НОВЫЕ РЕСУРСЫ

Взам. инв. №
Подп. и дата
Инв. № подл. 00054763

NKNH21002-ПС-ЭБСМ-КР1.2-3109-КЖ-0014_0_0_RU.pdf — Формат А1

Этажерка-2

Разрез по оси В

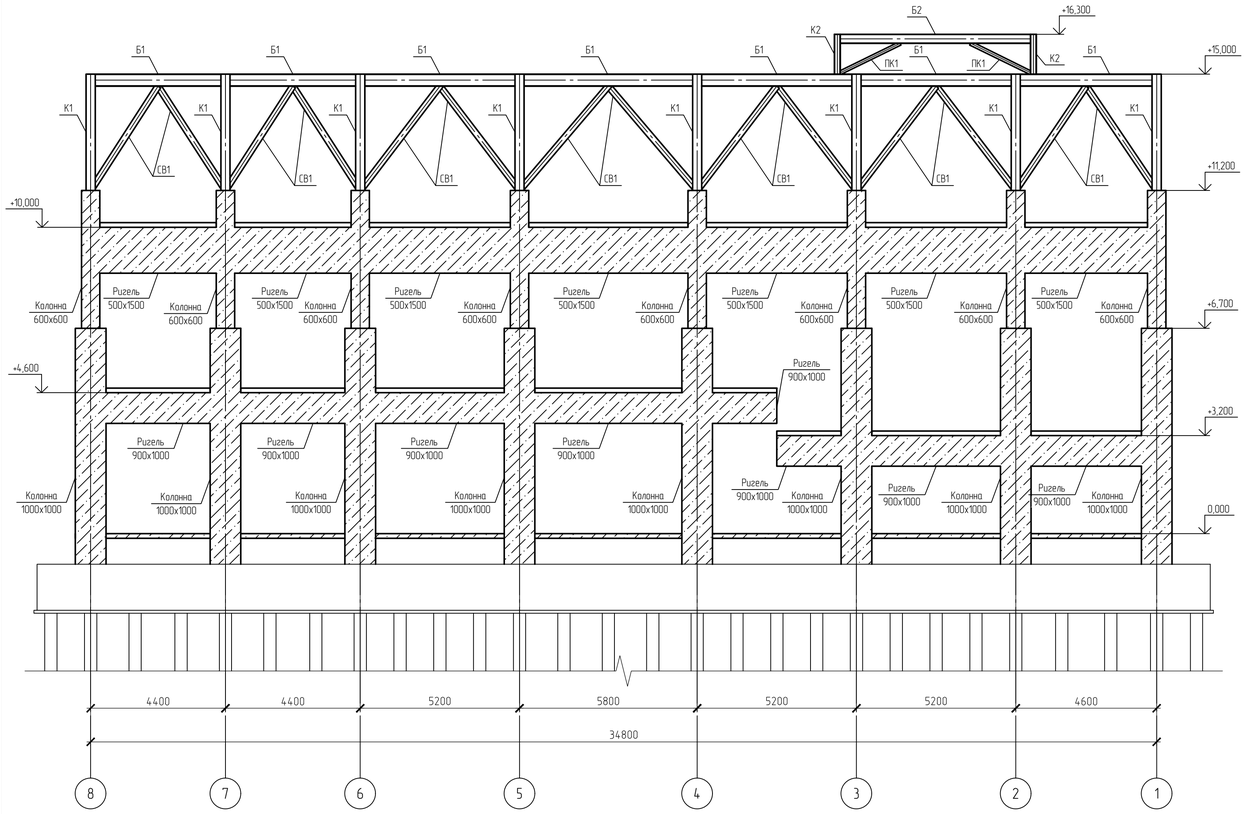

Разрез по оси 5

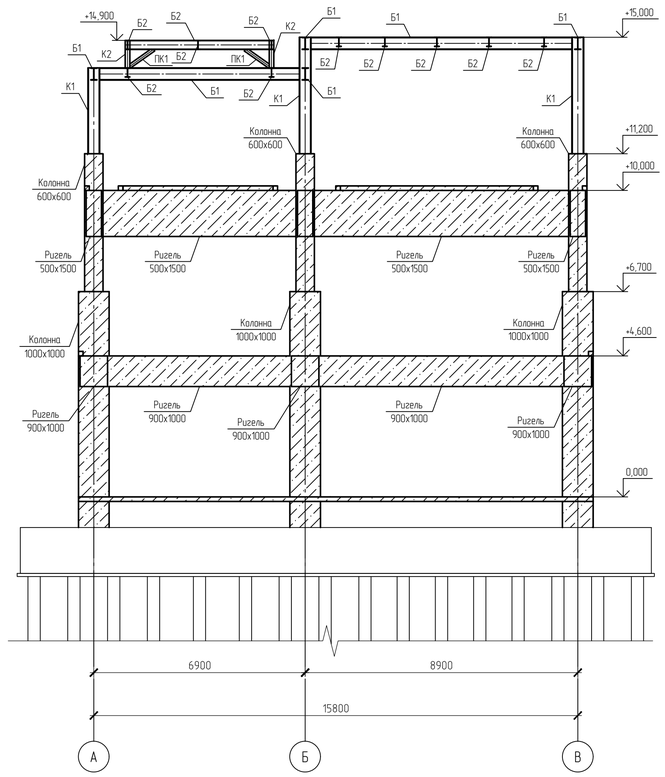

1. Текстовую часть см. NKNH21002-ПС-ЭБСМ-КР1.1.
2. За относительную отметку 0,000 принята отметка планировки, что соответствует абсолютной отметке 195,500 в Балтийской системе высот.
3. Данный лист см. совместно с листами 3109-КЖ-0010, 3109-КЖ-0011, 3109-КЖ-13, 3109-КЖ-0014.

						NKNH21002-ПС-ЭБСМ-КР1.2-3109-КЖ-0015	
						«Строительство производства этиленовых мощностью 350 тыс. тонн в год и производства стирола мощностью 400 тыс. тонн в год». «Строительство производства полистирола мощностью 250 тыс. тонн в год и Строительство общезаводского хозяйства для производства полистирола мощностью 250 тыс. тонн в год и производства этиленовых мощностью 350 тыс. тонн в год и производства стирола мощностью 400 тыс. тонн в год»	
Изм.	Кол. уч.	Лист	№ док.	Подп.	Дата		
Разраб.		Березкина				Блок подготовки сырья	Стадия: П; Лист: ; Листов: 1
Рук. гр.		Сидорин					
Гл. спец.		Семенов					
Н.контр.						Этажерка-2. Разрез по оси В, 5	СИБУР НОВЫЕ РЕСУРСЫ

Взам. инв. №	
Подп. и дата	
Инв. № подл.	00054763

NKNH21002-ПС-ЭБСМ-КР1.2-3109-КЖ-0015_0_0_RU.pdf

Формат А1

С

Схема расположения металлических конструкций на отм. +14,000

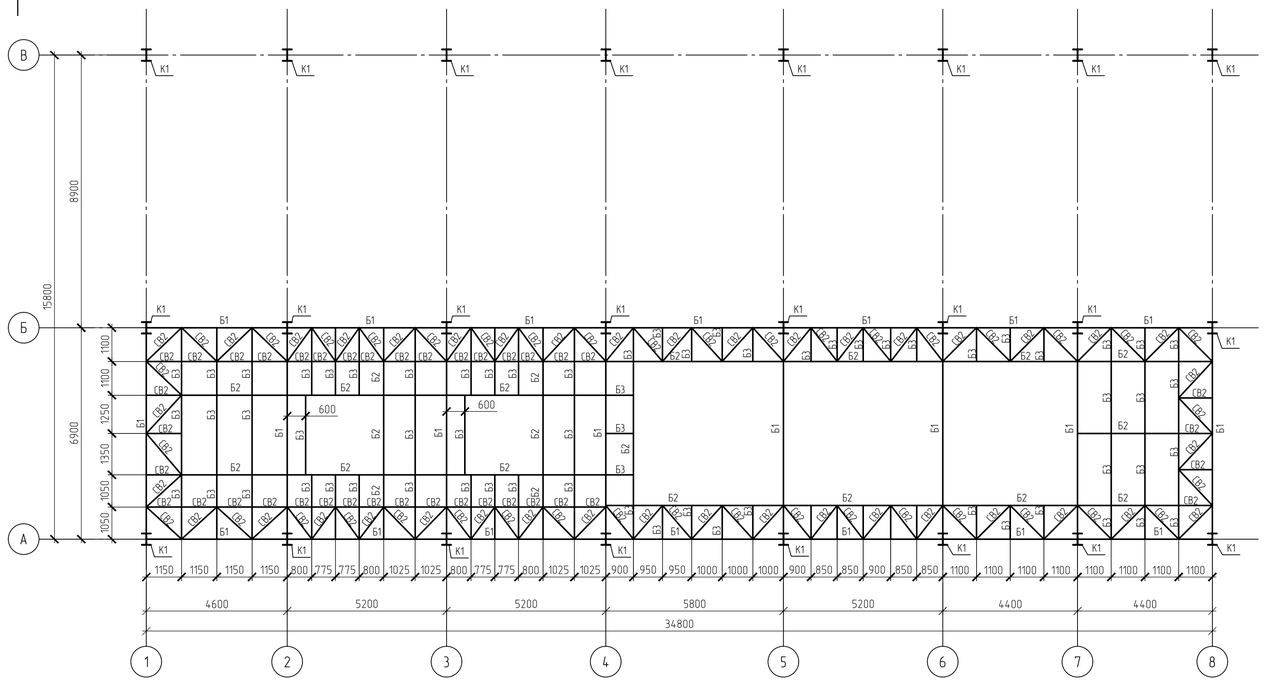

Схема расположения металлических конструкций на отм. +14,900

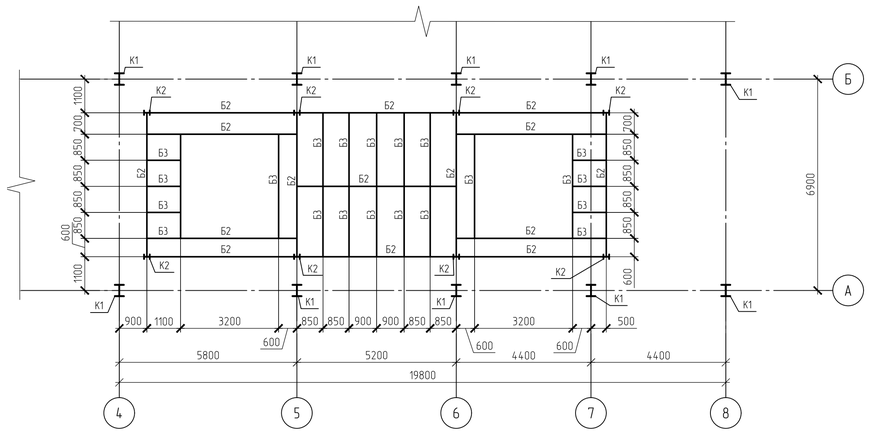

Схема расположения металлических конструкций на отм. +16,300

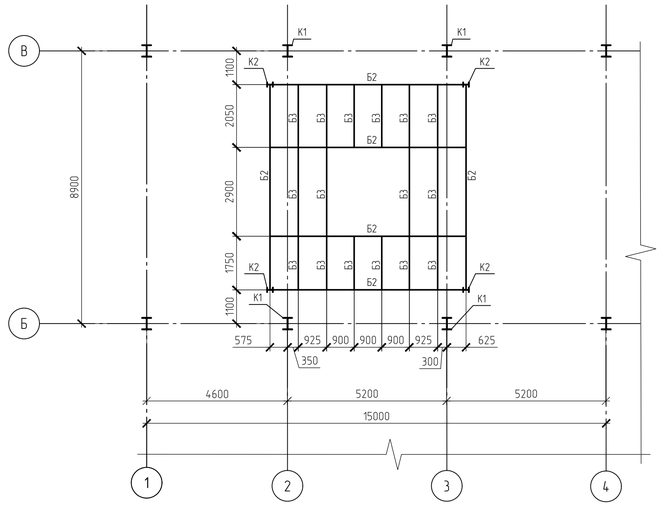

Схема расположения металлических конструкций на отм. +15,000

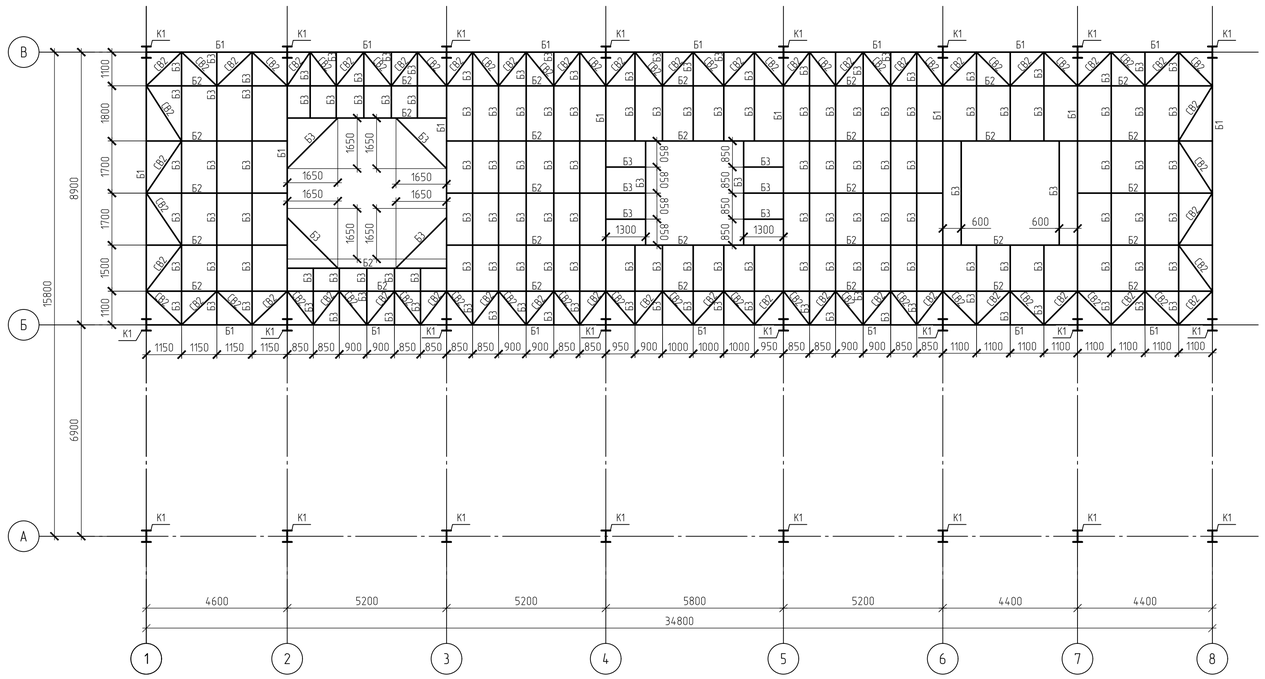

1. Текстовую часть см. NKNH21002-ПС-ЭБСМ-КР1.1.
2. За относительную отметку 0,000 принята отметка планировки, что соответствует абсолютной отметке 195,500 в Балтийской системе высот.
3. Данный лист см. совместно с л. 3109-КМ-0003.

Взам. инв. №

Подп. и дата

Инв. № подл. 00054763

Изм.	Кол. уч.	Лист	№ док.	Подп.	Дата
Разраб.		Бережная			
Рук. гр.		Сидорин			
Гл.спец.		Семенов			
Н.контр.					

NKNH21002-ПС-ЭБСМ-КР1.2-3109-КМ-0002

«Строительство производства этилбензола мощностью 350 тыс. тонн в год и производства стирола мощностью 400 тыс. тонн в год», «Строительство производства полистирола мощностью 250 тыс. тонн в год и Строительство общехозяйственного комплекса для производства полистирола мощностью 250 тыс. тонн в год и производства этилбензола мощностью 350 тыс. тонн в год и производства стирола мощностью 400 тыс. тонн в год»

Блок подготовки сырья

Стадия	Лист	Листов
П		1

Этажерка-2. Схема расположения металлических конструкций на отм. +14,000, 14,900, +15,000, +16,300

СИБУР НОВЫЕ РЕСУРСЫ

NKNH21002-ПС-ЭБСМ-КР1.2-3109-КМ-0002_0_0_RU.pdf

Формат А1

Разрез по оси В

Этажерка-2

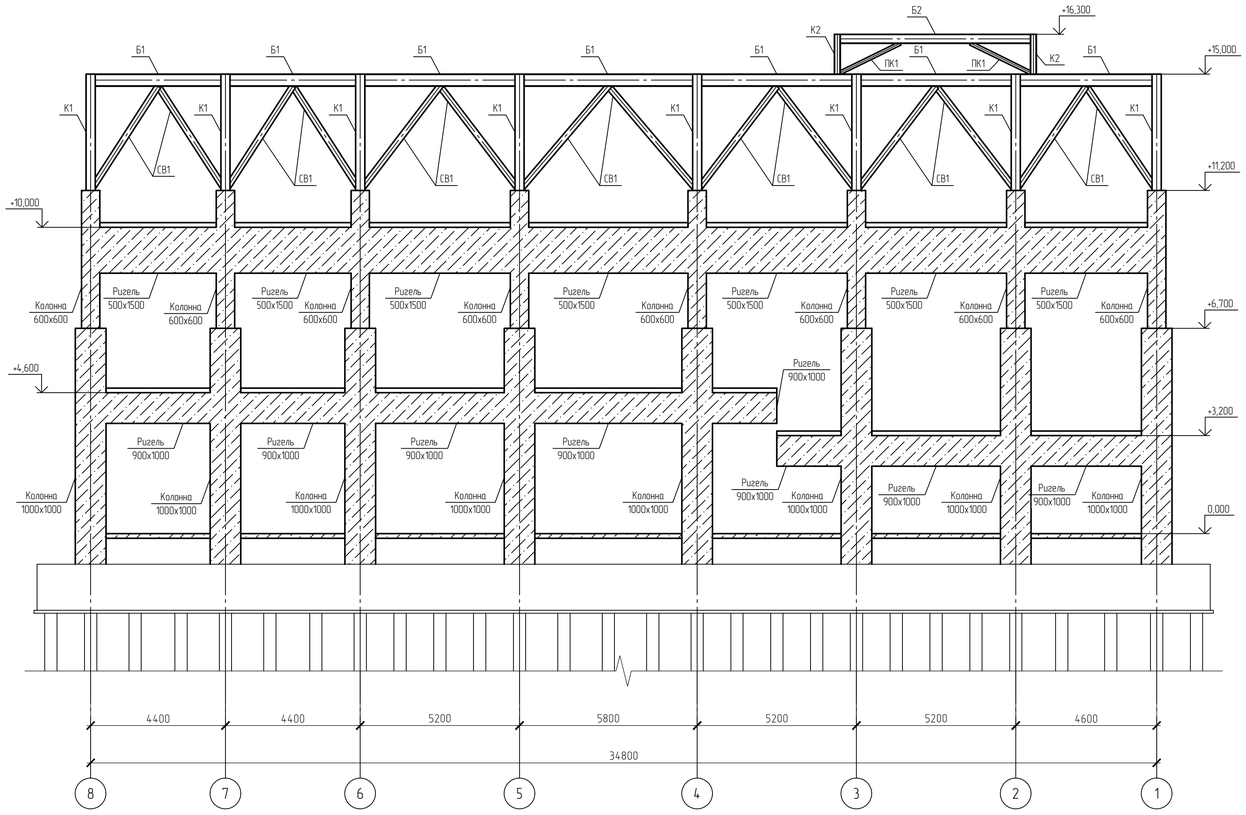

Разрез по оси 5

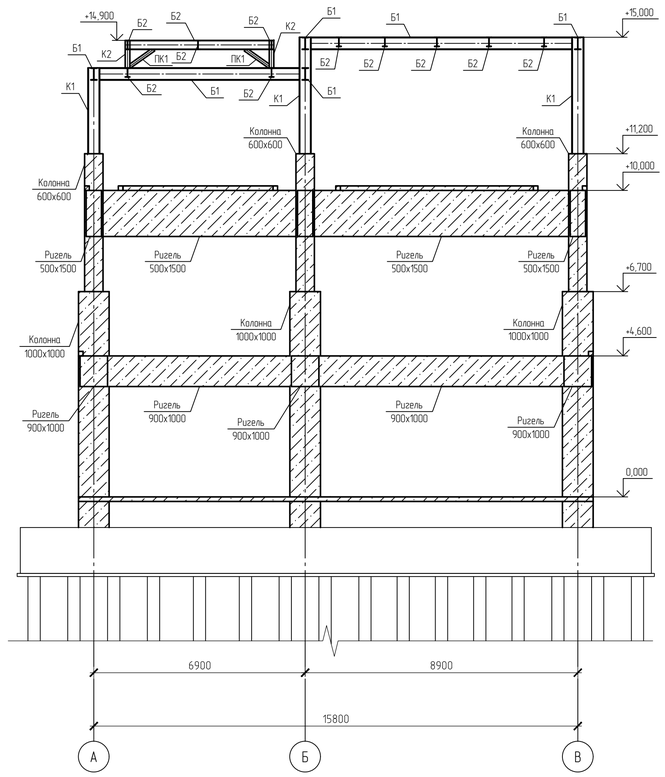

Ведомость элементов каркаса

Марка элемента	Сечние			Усилия для прикрепления			Наименование или марка металла	Примечание
	Эскиз	Поз.	Состав	А*,тс	N,тс	М,тс*м		
К1	I		I40Ш1				С345-5	
К2	I		I20Ш1				С345-5	
Б1	I		I40Б1				С345-5	
Б2	I		I30Б1				С345-5	
Б3	[		[16П				С345-5	
СВ1	□		□200х200х8				С355-8	
СВ2	∟		75х75х6				С345-5	
ПК1	□		□120х120х5				С355-8	

1. Текстовую часть см. NKNH21002-ПС-ЭБСМ-КР1.1
2. За относительную отметку 0,000 принята отметка планировки, что соответствует абсолютной отметке 195,500 в Балтийской системе высот.
3. Данный лист см. совместно с л. 3109-КМ-0002.

Изм.	Кол. уч.	Лист	№ док.	Подп.	Дата
Разраб.		Бережная			
Рук. гр.		Сидорин			
Гл. спец.		Семенов			
Н.контр.					

NKNH21002-ПС-ЭБСМ-КР1.2-3109-КМ-0003

«Строительство производства этилвенхола мощностью 350 тыс. тонн в год и производства стирола мощностью 400 тыс. тонн в год», «Строительство производства полистирола мощностью 250 тыс. тонн в год и Строительство общезаводского хозяйства для производства полистирола мощностью 250 тыс. тонн в год и производства этилвенхола мощностью 350 тыс. тонн в год и производства стирола мощностью 400 тыс. тонн в год»

Блок подготовки сырья

Стадия	Лист	Листов
П		1

Этажерка-2. Разрез по оси В, 5

СИБУР НОВЫЕ РЕСУРСЫ

Взам. инв. №

Подп. и дата

Инв. № подл. 00054763

NKNH21002-ПС-ЭБСМ-КР1.2-3109-КМ-0003_0_0_RU.pdf

Формат А1

Схема расположения свай

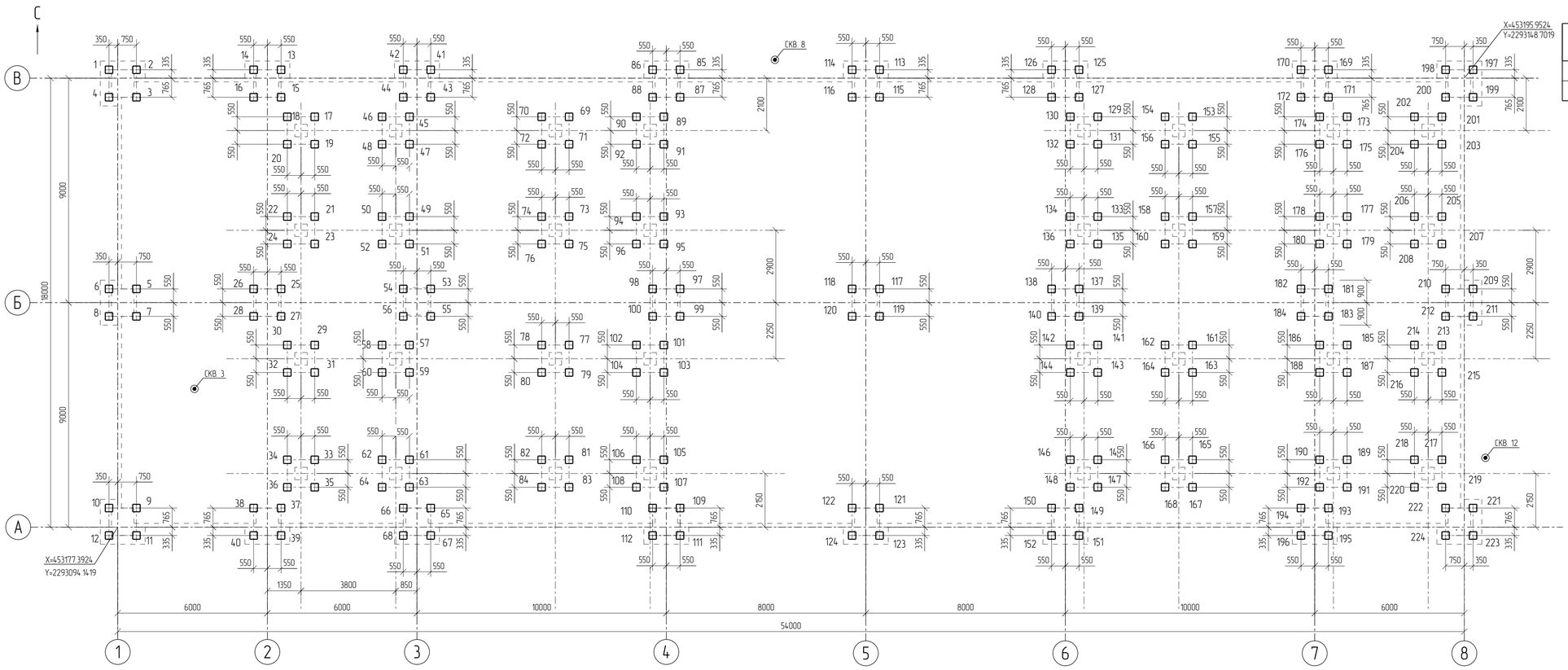

Спецификация к схеме расположения свай

Поз.	Обозначение	Наименование	Кол	Масса ед. кг.	Примечание
		Сваи ж.б. забивные			
1..224	ГОСТ 19804–2021	Свая ж.б. забивная С100.30–8	224	2280,0	В30 W8 F300

Схема сваи С100.30–8

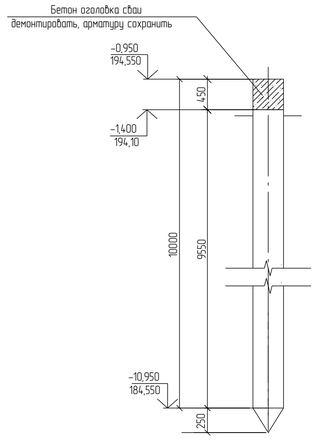

Заделка сваи С100.30–8 в ростверк

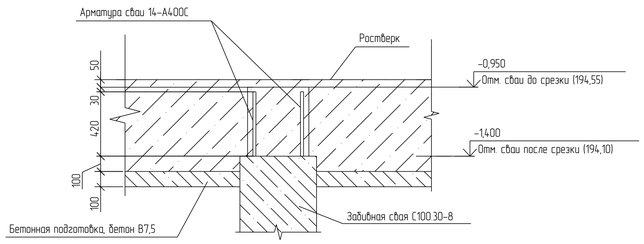

Ситуационный план

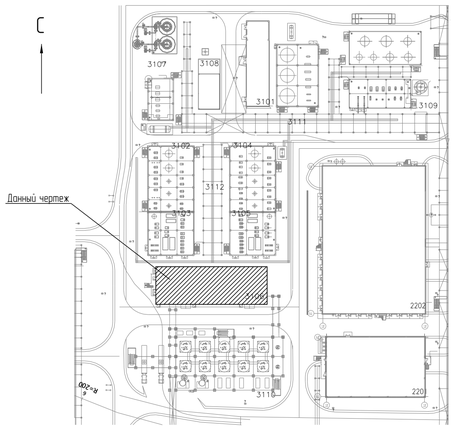

Принятые сокращения

абс. – абсолютная
относит. – относительная

Условные обозначения

– Свая С100.30–8

– Инженерно-геологическая скважина

1. Текстовую часть NKNH21002–ПС–КР1.1.
2. Инженерно-геологический разрез см. 3106–КЖ–0002.
3. За относительную отметку 0,000 принята отметка чистого пола насосной, что соответствует абсолютному значению 195,500 по генплану.
4. Сопряжение свай с ростверком – жесткое.
5. Обеспечить заделку голов свай после срубки в ростверк на глубину не менее 100 мм.
6. При устройстве свай отклонение от положения в плане не должно превышать указанных в таблице предельных отклонений.

Ведомость свай

Позиция	Абс. отм. верха сваи до срезки, м	Абс. отм. верха сваи после срезки, м	Отн. отм. верха сваи до срезки, м	Отн. отм. верха сваи после срезки, м	Допускаемая нагрузка на сваю, кН			Расчетная нагрузка на сваю, кН		
					на сжатие	на выдергивание	горизонтальная	на сжатие	на выдергивание	горизонтальная
1..224	194,550	194,100	–0,950	–1,400	461,07	256,43	–	224,65	22,07	–

Таблица предельных отклонений положения свай в плане

Поз.	Марка сваи	Расположение сваи	Эскиз	Примеч.
1..224	С100.30–8	Крайняя	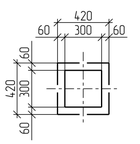	

Изм.	Кол. Уч.	Лист	№ док.	Подпись	Дата
Разраб.		Бережная			
Рук. гр.		Сидорин			
Гл. спец.		Семенов			
Н. контр.					

NKNH21002–ПС–ЭБСМ–КР1.2–3106–КЖ–0001

«Строительство производства этилбензола мощностью 350 тыс. тонн в год и производства стирола мощностью 400 тыс. тонн в год». «Строительство производства полистирола мощностью 250 тыс. тонн в год и Строительство общезаводского хозяйства для производства полистирола мощностью 250 тыс. тонн в год и производства этилбензола мощностью 350 тыс. тонн в год и производства стирола мощностью 400 тыс. тонн в год»

Узел гранулирования

Стадия	Лист	Листов
П		1

Схема расположения свай

СИБУР НОВЫЕ РЕСУРСЫ

NKNH21002–ПС–ЭБСМ–КР1.2–3106–КЖ–0001_0_0_RU.pdf

Формат: А1

Взам. Инв. №	Подп. и дата	Инв. № подл.
		00054763

Инженерно-геологический разрез по скважинам СКВ 3, СКВ 8, СКВ 12

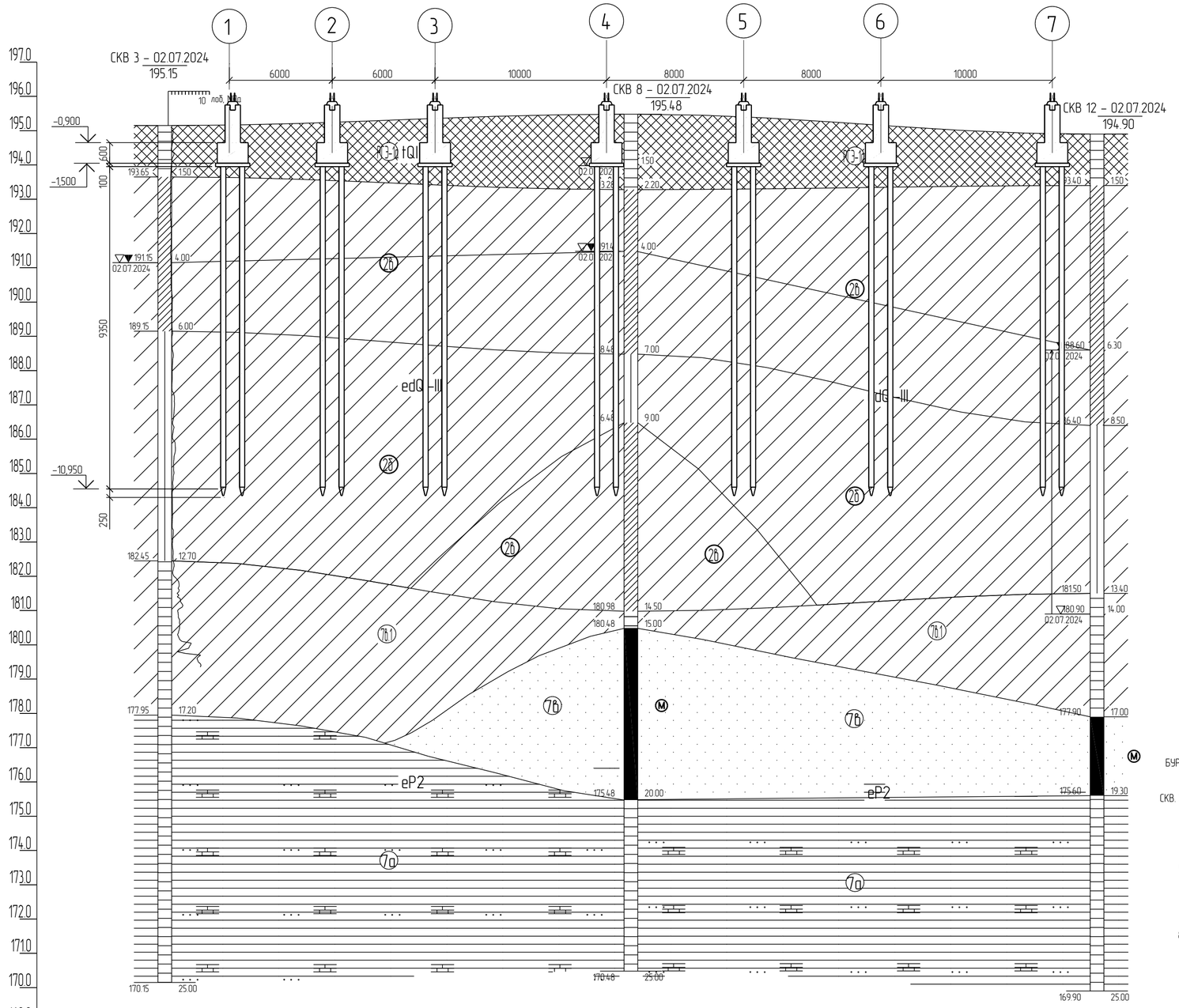

М 1:200 по горизонтали
М 1:100 по вертикали

Нормативные характеристики физико-механических свойств грунтов

Номер ИГЭ, РГЭ	Условное обозначение	Характеристика грунтов	Плотность, г/см³	Удельное сцепление, кПа	Угол внутреннего трения, °	Модуль деформации, МПа
			ρ	C	φ	E
РГЭ-1а		Насыпной грунт– суглинок тяжелый пылеватый, глина легкая пылеватая с прослоями песка мелкого, с примесью органического вещества полутвердые, тугопластичные, tQIV	1,94	36	23	12,1
ИГЭ-2а		Суглинок тяжелый пылеватый полутвердый, с примесью органического вещества, edQI–III	1,96	38	23	14,5
ИГЭ-2б		Суглинок тяжелый пылеватый тугопластичный, с примесью органического вещества, edQI–III	1,95	28	20	7,5
ИГЭ-2в		Суглинок тяжелый пылеватый мягкопластичный, edQI–III	1,92	21	18	5,2

Условные обозначения

Обозначение состояния грунта	Консистенция глинистых грунтов		Степень влажности песчаных грунтов
	глина и суглинок	супесь	
	твердая	твердая	малой степени водонасыщения
	полутвердая	——	——
	тугопластичная		——
	мягкопластичная	пластичная	средней степени водонасыщения
	текучепластичная	——	——
	текучая	текучая	насыщенные водой

БУРОВАЯ СКВАЖИНА

СКВ. 25 – 19/07/2023 / 97.96 — в числителе –номер скважины, дата окончания бурения; в знаменателе – абс. отметка устья скважины, м

93.96 | 4.00 — слева – абс. отметка подошвы слоя, м; справа – мощность слоя, м

82.96 | 15.00 — слева – абс. отметка забоя скважины, м; справа – мощность слоя, м

96.38 (3.00) / 15.12.2023 — Уровень грунтовых вод. в числителе – абсолютная отметка уровня грунтовых вод, м; в знаменателе – дата замера

■ 9954 5.0 — образец грунта с ненарушенной структурой, его лаб. номер, глубина отбора, м

▲ 9955 7.0 — образец грунта с нарушенной структурой, его лаб. номер, глубина отбора, м

● 9956 9.0 — проба воды, ее лаб. номер, глубина отбора, м

Наименование и N выработки	СКВ 3	СКВ 8	СКВ 12
Абс. отм. устья, м	195.2	195.5	194.9
Дата бурения	02.07.2024	02.07.2024	02.07.2024
Расстояние, м		27.2	27.2

Принятые сокращения

абс. – абсолютная
относит. – относительная

1 Текстовую часть NKNH21002-ПС-КР1.1.

2 Данный лист см. совместно с 3106-КЖ-0001.

Изм.	Кол. Уч.	Лист	№ док.	Подпись	Дата	NKNH21002-ПС-ЭБСМ-КР1.2-3106-КЖ-0002		
						«Строительство производства этилбензола мощностью 350 тыс. тонн в год и производства стирола мощностью 400 тыс. тонн в год», «Строительство производства полистирола мощностью 250 тыс. тонн в год и Строительство общезаводского хозяйства для производства полистирола мощностью 250 тыс. тонн в год и производства этилбензола мощностью 350 тыс. тонн в год и производства стирола мощностью 400 тыс. тонн в год»		
Разраб.		Бережная				Узел гранулирования	Стадия	Лист	Листов
Рук. гр.		Сидорин					П		1
Гл. спец.		Семенов							
Н. контр.						Инженерно-геологический разрез по скважинам СКВ 3, СКВ 8, СКВ 12	СИБУР НОВЫЕ РЕСУРСЫ		

NKNH21002-ПС-ЭБСМ-КР1.2-3106-КЖ-0002_0_0_RU.pdf

Формат: А2

Взам. Инв. №

Подп. и дата

Инв. № подл. 00054763

Схема расположения ростверков

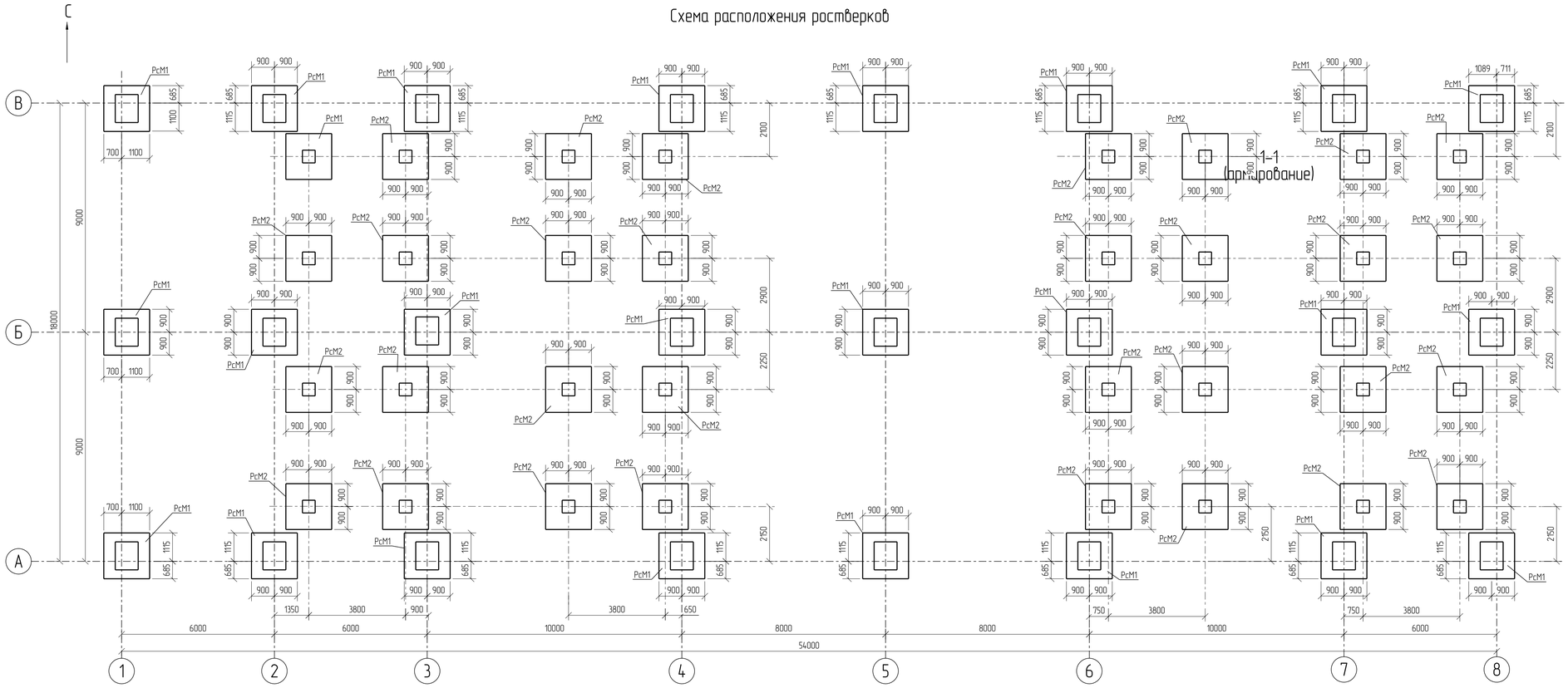

Спецификация к схеме расположения ростверков

Поз.	Обозначение	Наименование	Кол	Масса ед. кг	Примечание
		Ростверки			
РсМ1		Ростверк РсМ1	23		
РсМ2		Ростверк РсМ2	32		

Ростверк РсМ2

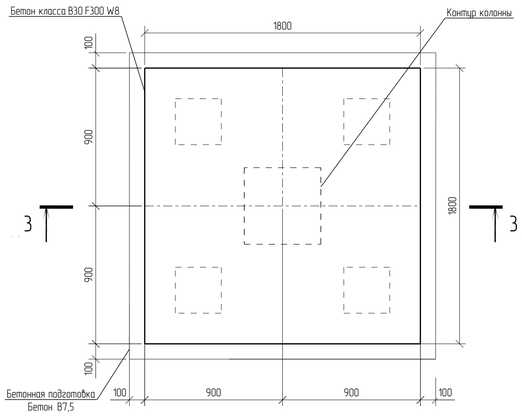

1–1 (армирование)

3–3 (схема выпусков)

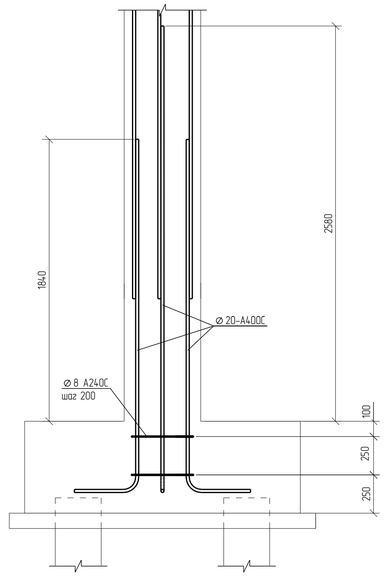

Ростверк РсМ1

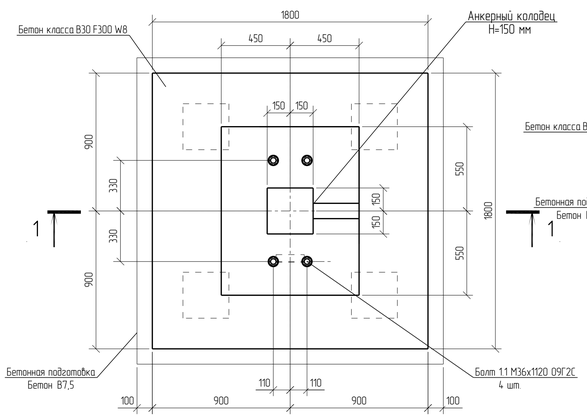

3 – 3 (опалубка)

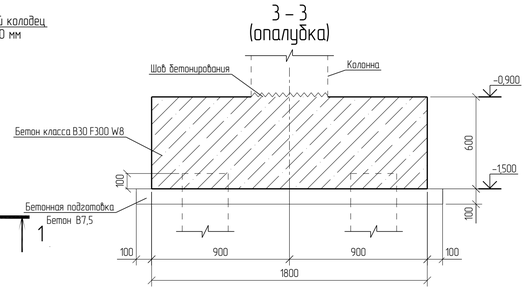

3–3 (армирование)

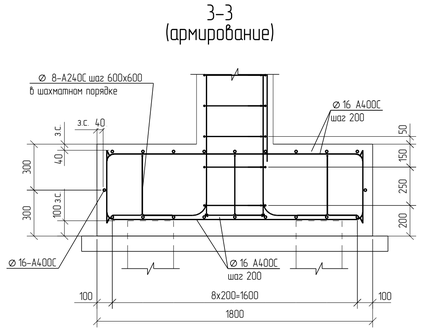

2 – 2

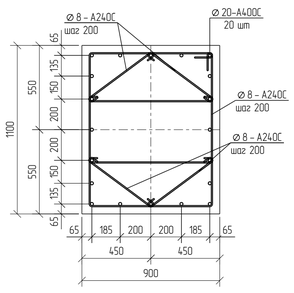

1 – 1 (опалубка)

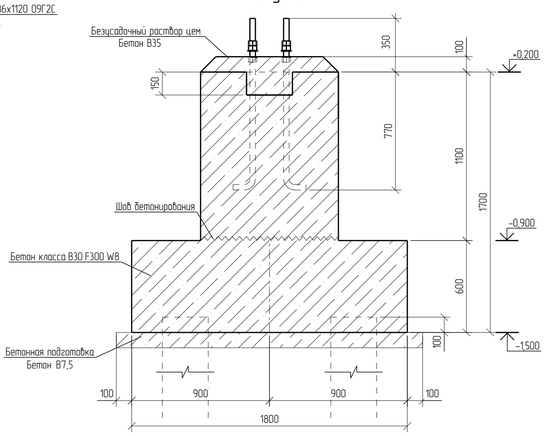

1–1 (армирование)

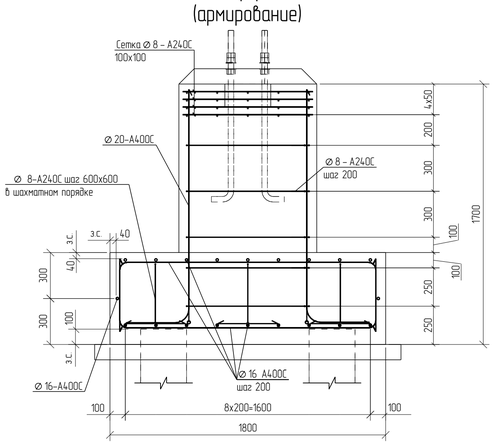

1. За относительную отм. 0,000 принята отметка пола насосной, что соответствует абсолютной отметке 195,5 в Балтийской системе координат
2. Толщина защитного слоя бетона для рабочей арматуры должна быть не менее 40 мм.

Изм.	Кол. Уч.	Лист	№ док.	Подпись	Дата
Разраб.		Бережная			
Рук. гр.		Сидорин			
Гл. спец.		Семенов			
Н. контр.					

NKNH21002-ПС-ЭБСМ-КР1.2-3106-КЖ-0003

«Строительство производства этиленового мощностью 350 тыс. тонн в год и производства стирола мощностью 400 тыс. тонн в год» «Строительство производства полистирола мощностью 250 тыс. тонн в год и Строительство общезаводского хозяйства для производства полистирола мощностью 250 тыс. тонн в год и производства этиленового мощностью 350 тыс. тонн в год и производства стирола мощностью 400 тыс. тонн в год»

Узел гранулирования	Стадия	Лист	Листов
	П		1
Схема расположения ростверков	СИБУР		

NKNH21002-ПС-ЭБСМ-КР1.2-3106-КЖ-0003_0_0_RU.pdf

Формат А1

Подп. и дата | Взам. Инв. № | Инв. № подл. 0005+763

Схема расположения плиты пола на отм. -0,100

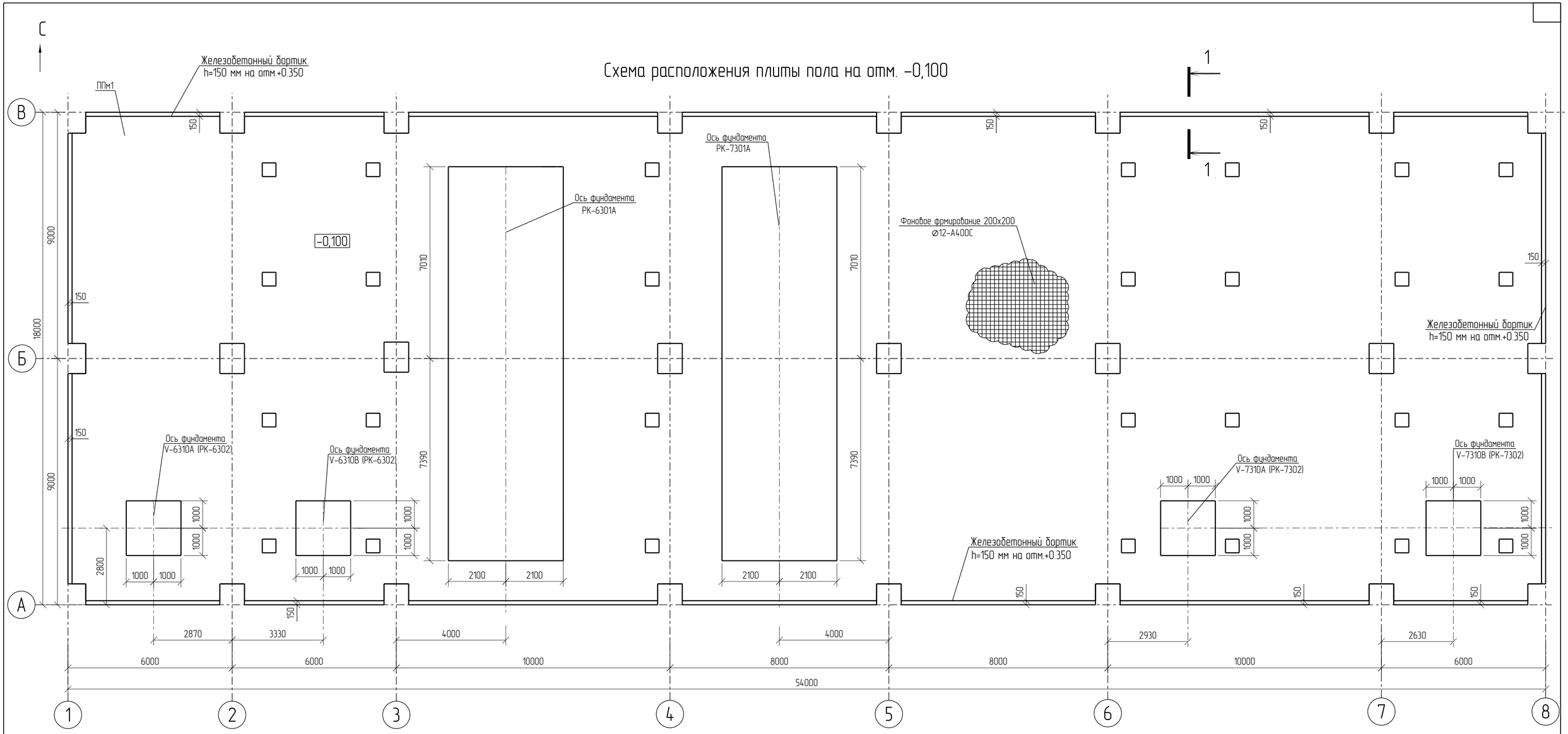

1-1 (опалубка)

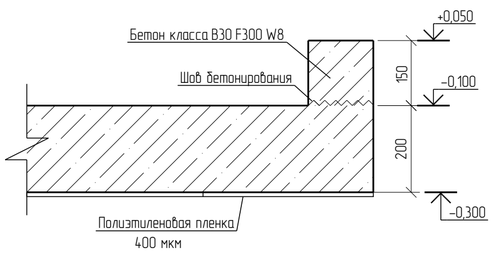

1-1 (армирование)

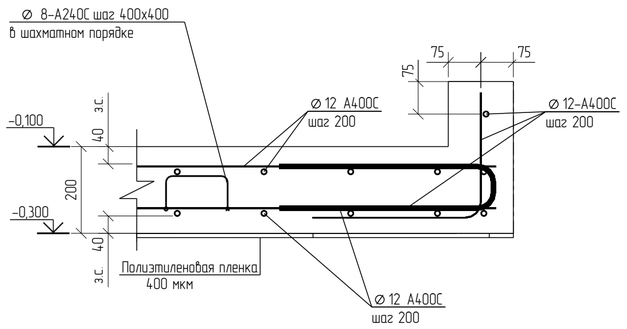

1 За относительную отм. 0,000 принята отметка пола насосной, что соответствует абсолютной отметке 195,5 в Балтийской системе координат.
2 Толщина защитного слоя бетона для рабочей арматуры должна быть не менее 40 мм.

Изм.	Кол. Уч.	Лист	№ док.	Подпись	Дата

NKNH21002-ПС-ЭБСМ-КР1.2-3106-КЖ-0004

«Строительство производства этилбензола мощностью 350 тыс. тонн в год и производства стирола мощностью 400 тыс. тонн в год», «Строительство производства полистирола мощностью 250 тыс. тонн в год и Строительство общезаводского хозяйства для производства полистирола мощностью 250 тыс. тонн в год и производства этилбензола мощностью 350 тыс. тонн в год и производства стирола мощностью 400 тыс. тонн в год»

Разраб.	Бережная	Узел гранулирования	Стадия	Лист	Листов
Рук. гр.	Сидорин		П		1
Гл. спец.	Семенов				
Н. контр.		Схема расположения плиты пола на отм. +0,200	СИБУР НОВЫЕ РЕСУРСЫ		

Взам. Инв. №
Подп. и дата
Инв. № подл. 00054763

NKNH21002-ПС-ЭБСМ-КР1.2-3106-КЖ-0004_0_0_RU.pdf

Формат: А2

Схема расположения колонн площадок под оборудование

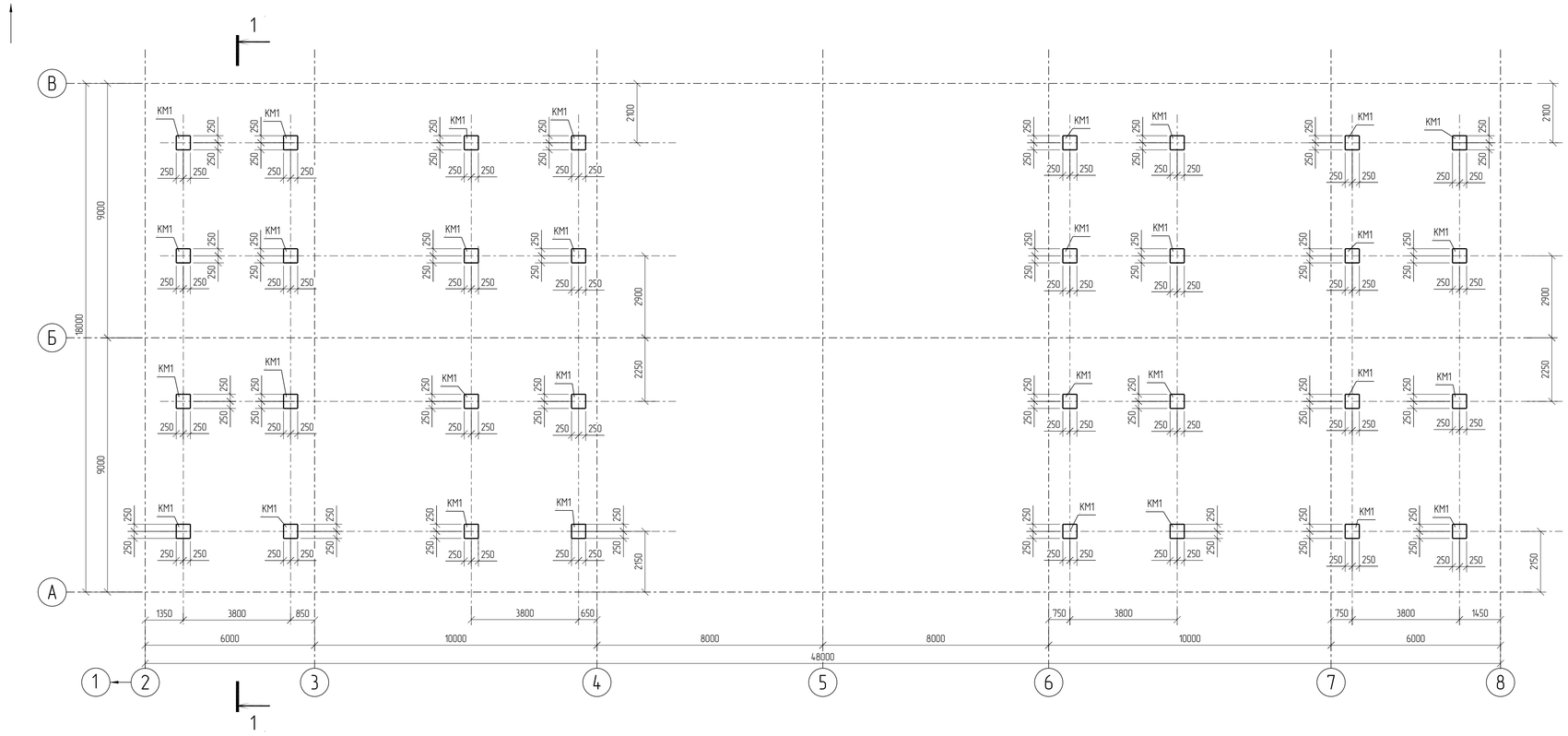

1–1
(опалубка)

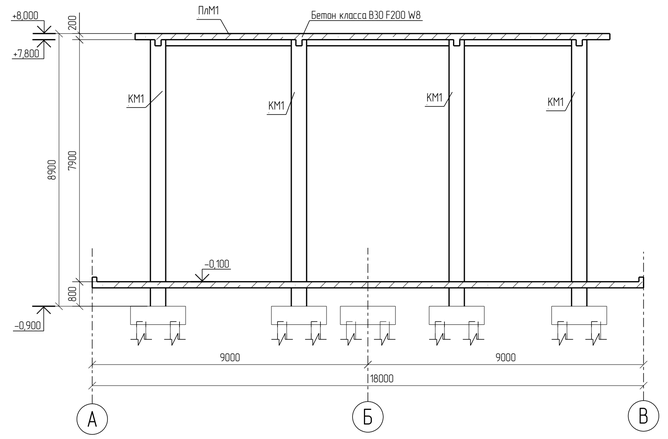

Сечение колонны КМ1
(армирование)

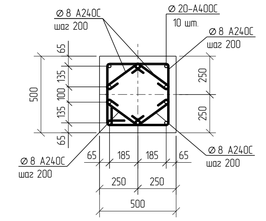

Схема расположения ригелей площадок под оборудование

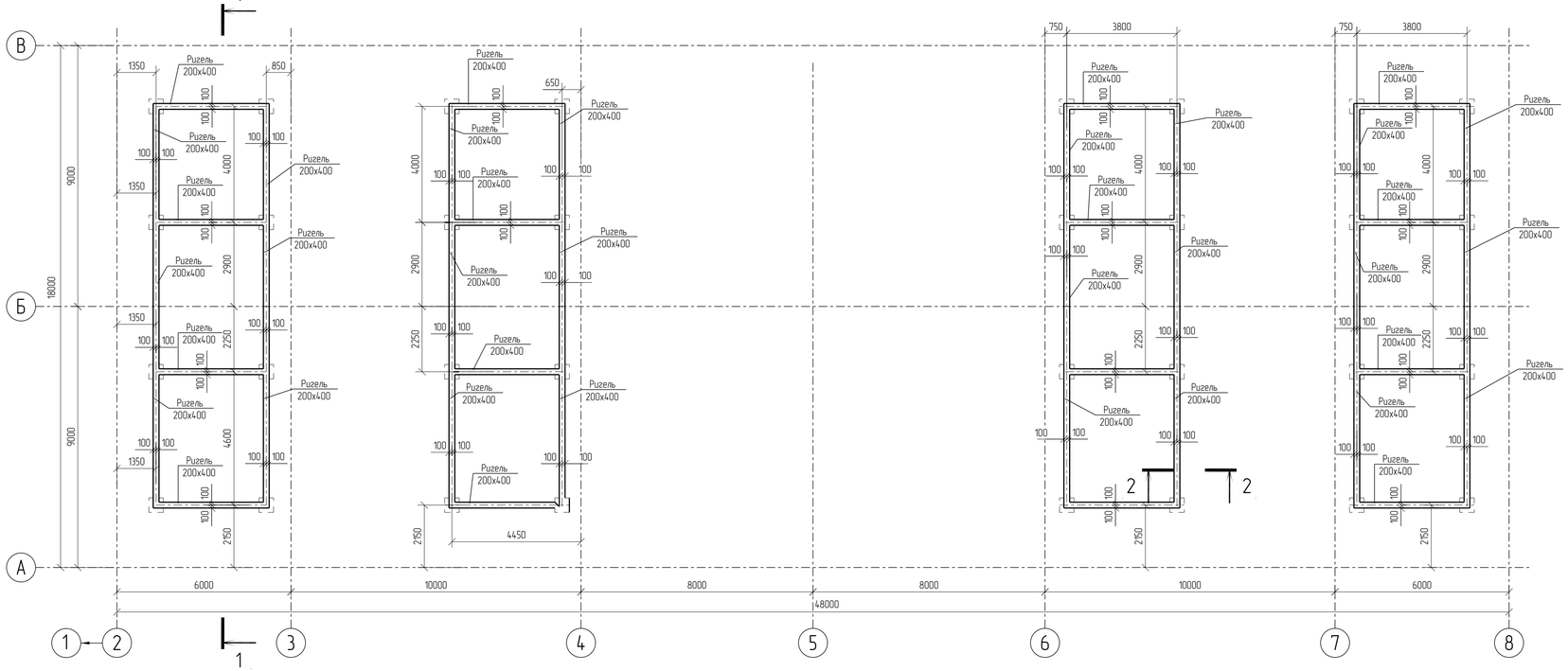

Сечение ригеля
(армирование)

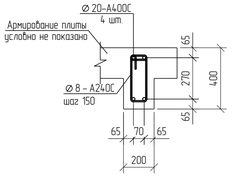

1 За относительную отм. 0,000 принята отметка пола насосной, что соответствует абсолютной отметке 195,5 в Балтийской системе координат

2 Толщина защитного слоя бетона для рабочей арматуры должна быть не менее 40 мм

						NKNH21002-ПС-ЭБСМ-КР1.2-3106-КЖ-0005	
						«Строительство производства этилбензола мощностью 350 тыс. тонн в год и производства стирола мощностью 400 тыс. тонн в год». «Строительство производства полистирола мощностью 250 тыс. тонн в год и Строительство общезаводского хозяйства для производства полистирола мощностью 250 тыс. тонн в год и производства этилбензола мощностью 350 тыс. тонн в год и производства стирола мощностью 400 тыс. тонн в год»	
Изм.	Кол. Уч.	Лист	№ док.	Подпись	Дата		
Разраб.		Бережная				Узел гранулирования	Стадия: П; Лист: ; Листов: 1
Рук. гр.		Сидорин					
Гл. спец.		Семенов					
Н. контр.						Схема расположения колонн площадок под оборудование, схема расположения ригелей площадок под оборудование	СИБУР НОВЫЕ РЕСУРСЫ

NKNH21002-ПС-ЭБСМ-КР12-3106-КЖ-0005_0_0_RU.pdf

Формат А1

Взам. Инв. №

Подп. и дата

Инв. № подл. 00054763

Схема расположения плит перекрытия площадок под оборудование

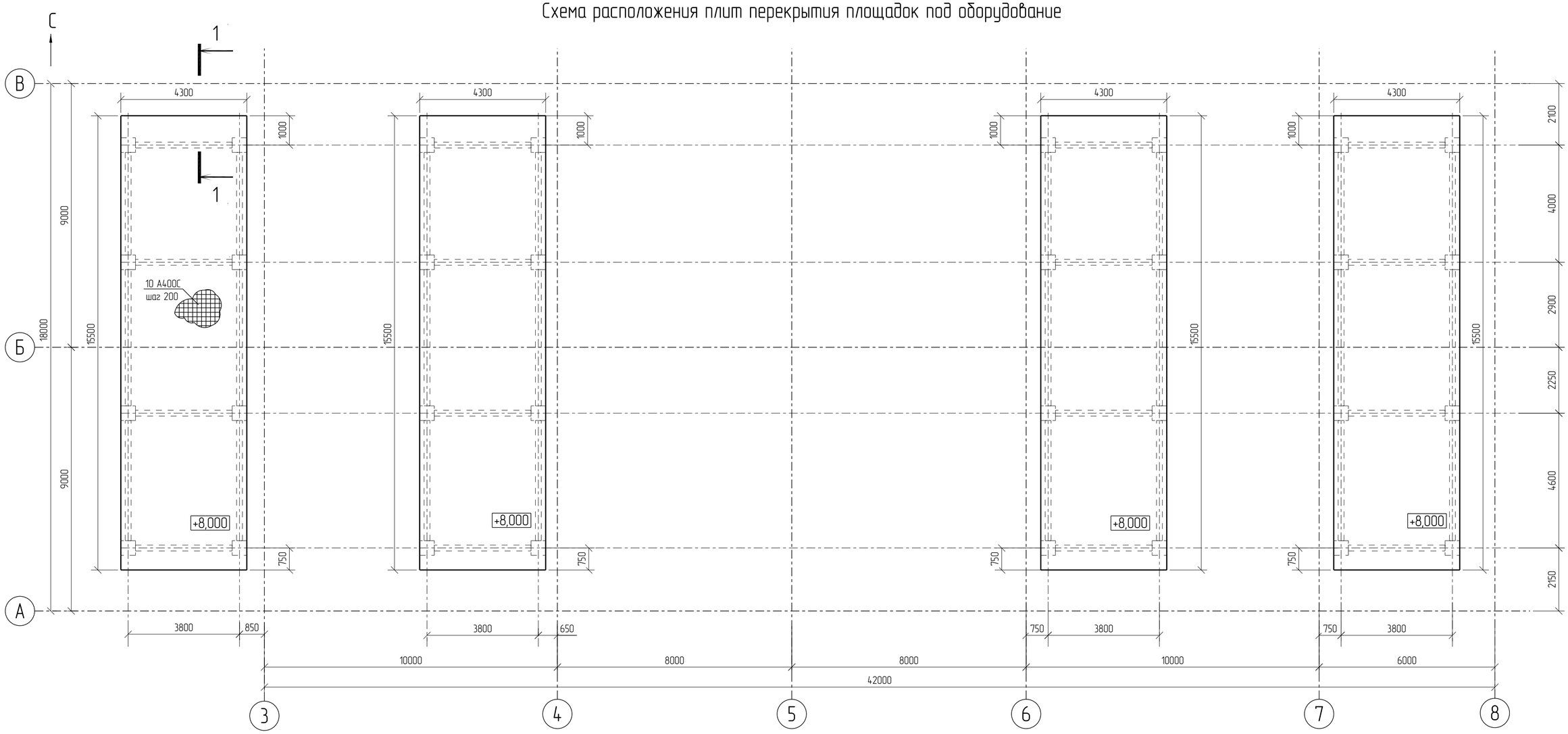

1 – 1 (опалубка)

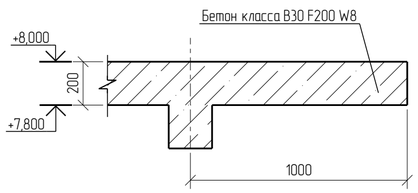

1 – 1 (армирование)

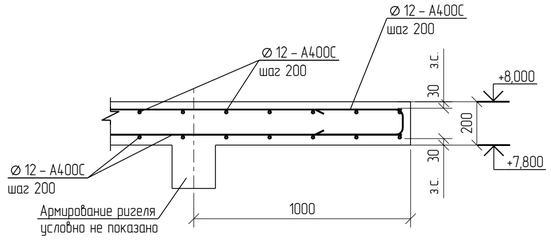

1 За относительную отм. 0,000 принята отметка пола насосной, что соответствует абсолютной отметке 195,5 в Балтийской системе координат.

2 Толщина защитного слоя бетона для рабочей арматуры должна быть не менее 30 мм.

						NKNH21002-ПС-ЭБСМ-КР1.2-3106-КЖ-0006	
						«Строительство производства этилбензола мощностью 350 тыс. тонн в год и производства стирола мощностью 400 тыс. тонн в год», «Строительство производства полистирола мощностью 250 тыс. тонн в год и Строительство общезаводского хозяйства для производства полистирола мощностью 250 тыс. тонн в год и производства этилбензола мощностью 350 тыс. тонн в год и производства стирола мощностью 400 тыс. тонн в год»	
Изм.	Кол. Уч.	Лист	№ док.	Подпись	Дата		
Разраб.		Бережная				Узел гранулирования	Стадия: П; Лист: ; Листов: 1
Рук. гр.		Сидорин					
Гл. спец.		Семенов					
Н. контр.						Схема расположения плит перекрытия площадок под оборудование	СИБУР НОВЫЕ РЕСУРСЫ

Взам. Инв. №

Подп. и дата

Инв. № подл. 00054763

NKNH21002-ПС-ЭБСМ-КР1.2-3106-КЖ-0006_0_0_RU.pdf

Формат: А2

С

Схема устройства плиты перекрытия по несъемной опалубке в осях 1–2/А–В на отм. +5,200, +10,400

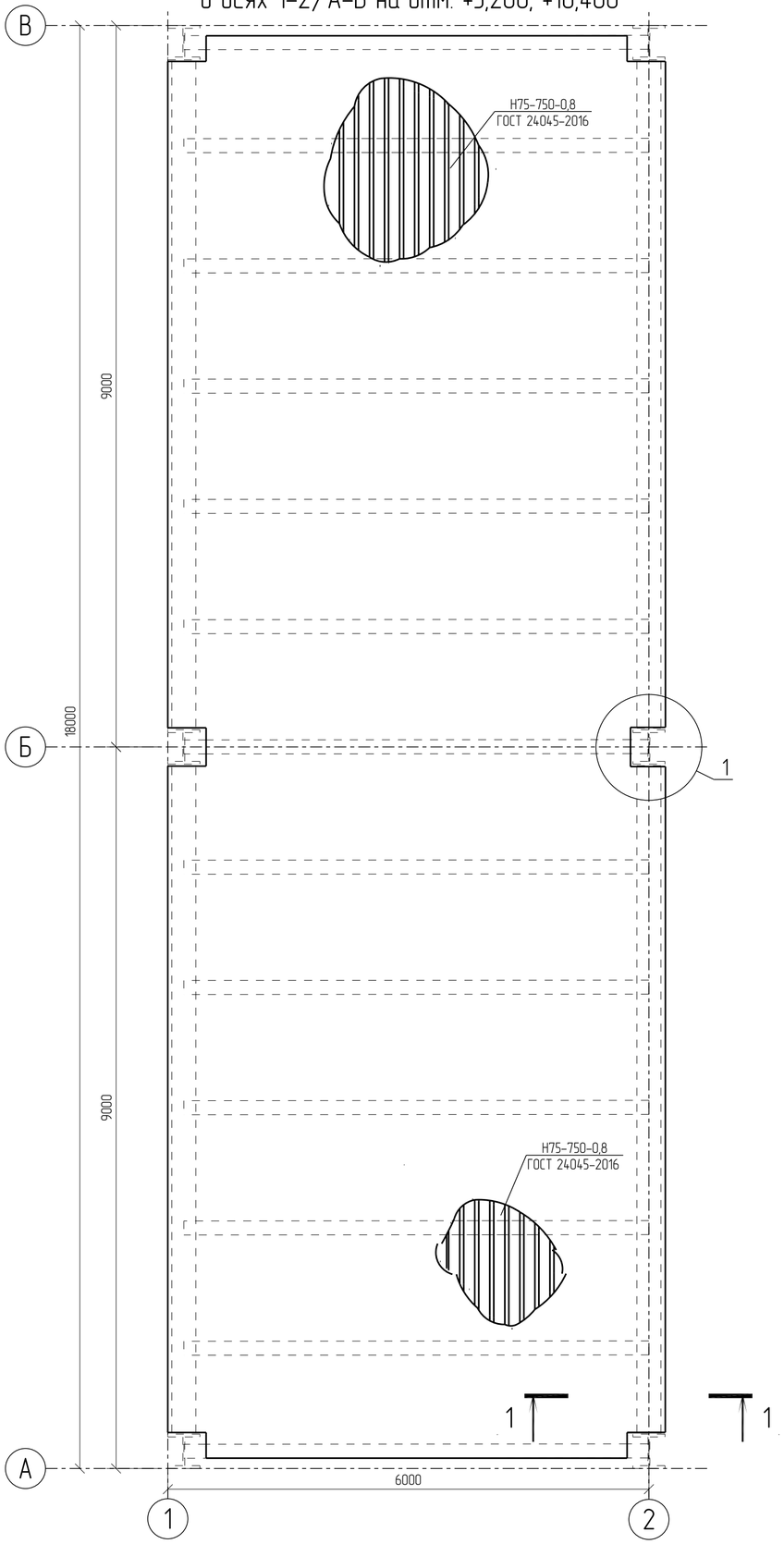

Плоский каркас КП1

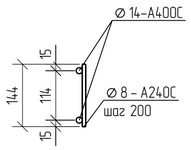

1–1 (опалубка)

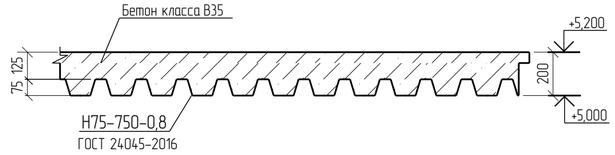

1–1 (армирование)

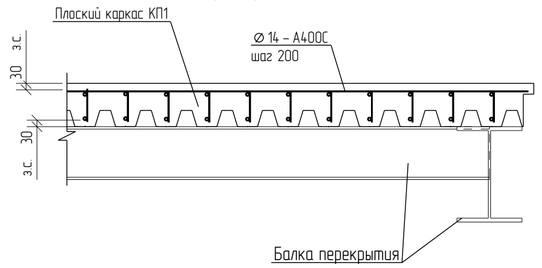

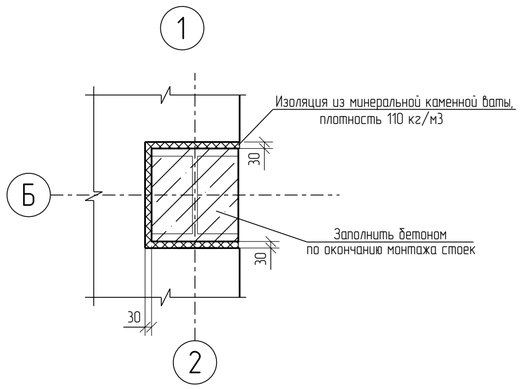

1 За относительную отметку 0,000 принята отметка чистого пола насосной, что соответствует абсолютному значению 195,500 по генплану.

2 Профилированный настил ориентировать широкими гофрами вниз.

3 Стыки профнастила в продольном направлении следует выполнять на балках, соединяя их По ширине листы стыковать путем нахлестки боковых граней профнастила, соединяя между собой заклепками 3,2 мм в каждой гофре.

4 Ширина опирания настила должна быть не менее 40 мм на крайних опорах и 60 мм – на промежуточных опорах.

Изм.	Кол. Уч	Лист	№ док.	Подпись	Дата
Разраб.		Бережная			
Рук. гр.		Сидорин			
Гл. спец.		Семенов			
Н. контр.					

NKNH21002-ПС-ЭБСМ-КР1.2-3106-КЖ-0007

«Строительство производства этилбензола мощностью 350 тыс. тонн в год и производства стирола мощностью 400 тыс. тонн в год», «Строительство производства полистирола мощностью 250 тыс. тонн в год и Строительство общезаводского хозяйства для производства полистирола мощностью 250 тыс. тонн в год и производства этилбензола мощностью 350 тыс. тонн в год и производства стирола мощностью 400 тыс. тонн в год»

Узел гранулирования

Стадия	Лист	Листов
П		1

Схема устройства плиты по несъемной опалубке в осях 1–2/А–В на отм. +5,200, +10,400

СИБУР НОВЫЕ РЕСУРСЫ

Взам. Инв. №	Подп. и дата	Инв. № подл.
		00054763

NKNH21002-ПС-ЭБСМ-КР1.2-3106-КЖ-0007_0_0_RU.pdf

Формат: А2

Схема расположения колонн и вертикальных связей

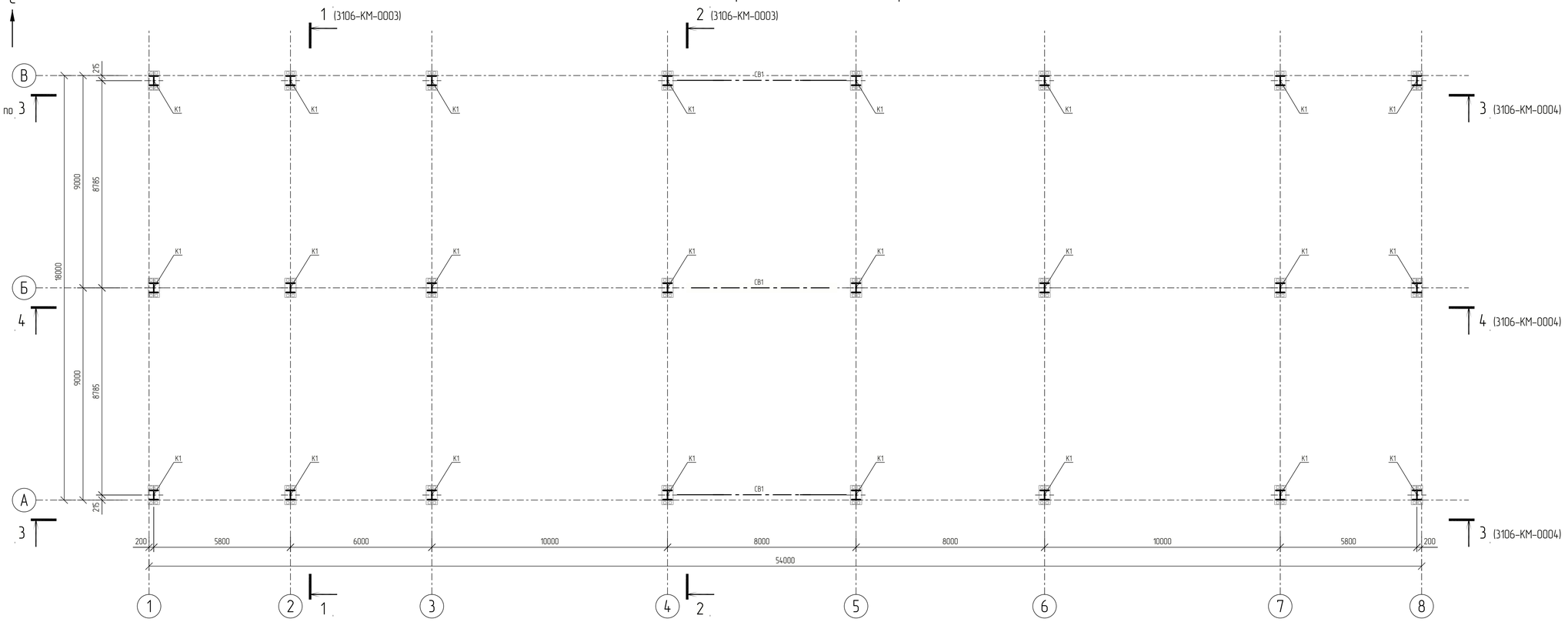

Схема расположения элементов на отм. +5,000, +10,200

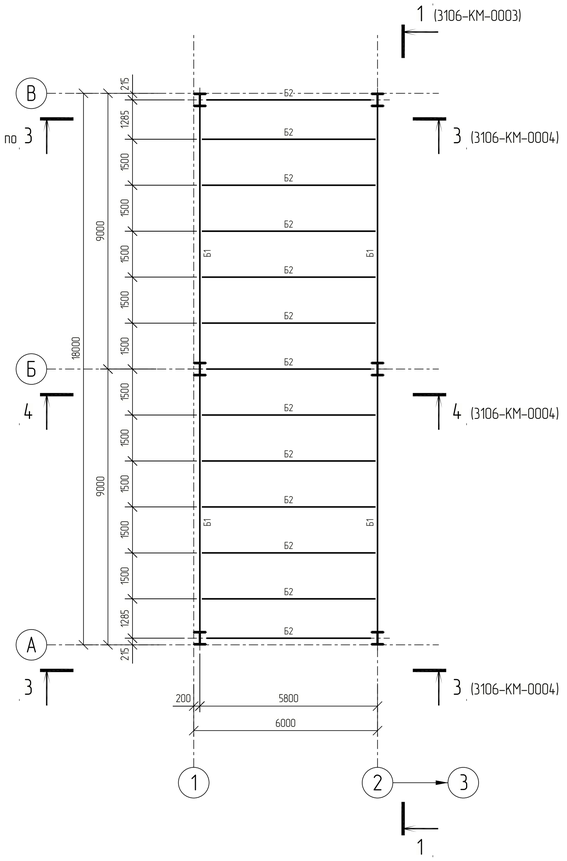

Ведомость элементов

Марка элемента	Сечение: Эскиз	Сечение: Паз.	Сечение: Состав	Усилие для прикрепления: Q, кН	Усилие для прикрепления: N, кН +	Усилие для прикрепления: N, кН –	Усилие для прикрепления: M, кН*м	Группа конструкций	Наименование или марка металла	Примечание
Б1	I		I 45Ш1	140,0	65,0	-20,0	–	2	С345-5	
Б2	I		I 25Ш1	25,0	–	–	–	2	С345-5	
Б3	I		I 20Б1	–	–	–	–	2	С345-5	
БП1	I		I 36М	–	–	–	–	2	С345-5	Грузоподъемность -2 0т
К1	I		I 40К5	55,0	–	-890,0	± 240,0	2	С345-5	Qz=15kH -для связевых колонн
ПР1	I		I 30Ш2	65,0	–	–	–	2	С345-5	
ПР2	I		I 30Б2	40,0	–	–	–	2	С345-5	
РМ1	I		I 45Ш1	215,0	20,0	-65,0	± 400,0	2	С345-5	
РС1	□		Гн.□140х6	–	45,0	-45,0	–	2	355-8	
СВ1	□		Гн.□120х5	–	80,0	-80,0	–	2	355-8	
СГ1	□		Гн.□100х5	–	20,0	-20,0	–	2	355-8	
с	∟		∟63х5	–	–	–	–	2	С345-5	

1. За относительную отметку 0,000 принята отметка чистого пола, что соответствует абсолютному значению 195,500 в Балтийской системе высот.

2. Элементы с неуказанными в ведомости элементов усилиями крепить на Q =30 kH для балок, N =30kH для связей и распорок.

Взам. Инв. №

Подп. и дата

Инв. № подл. 00054763

Изм.	Кол. Чч.	Лист	№ док.	Подпись	Дата
Разраб.		Бережная			
Рук. гр.		Сибирин			
Гл. спец.		Семенов			
Н. контр.					

NKNH21002-ПС-ЭБСМ-КР1.2-3106-КМ-0001

«Строительство производства этилбензола мощностью 350 тыс. тонн в год и производства стирола мощностью 400 тыс. тонн в год», «Строительство производства полистирола мощностью 250 тыс. тонн в год и Строительство общеобменного хозяйства для производства полистирола мощностью 250 тыс. тонн в год и производства этилбензола мощностью 350 тыс. тонн в год и производства стирола мощностью 400 тыс. тонн в год»

Узел гранулирования

Стадия	Лист	Листов
П		1

Схемы расположения колонн, вертикальных связей и элементов на отм. +5,000, +10,200

СИБУР ИНОВЫЕ РЕСУРСЫ +

NKNH21002-ПС-ЭБСМ-КР1.2-3106-КМ-0001_0_0_RU.pdf

Формат А1

Схема расположения связей по покрытию

(Прогоны условно не показаны)

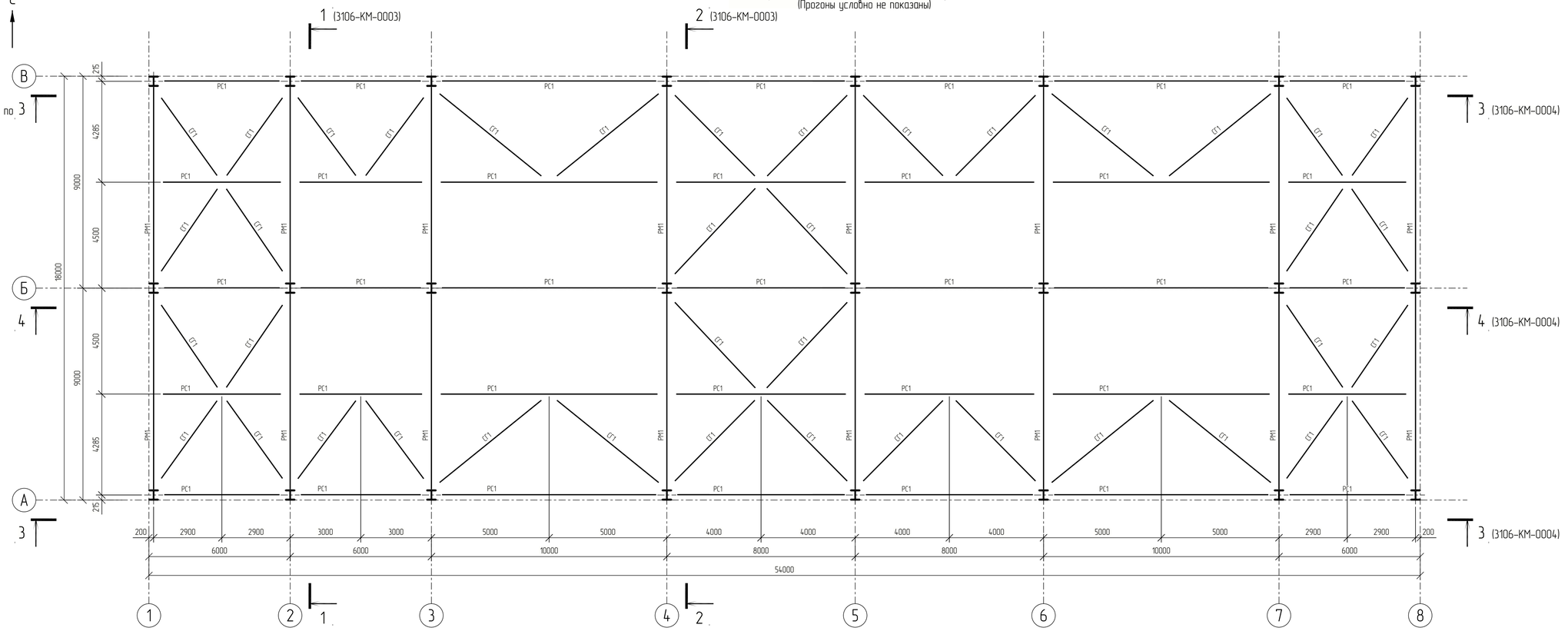

Схема расположения прогонов покрытия

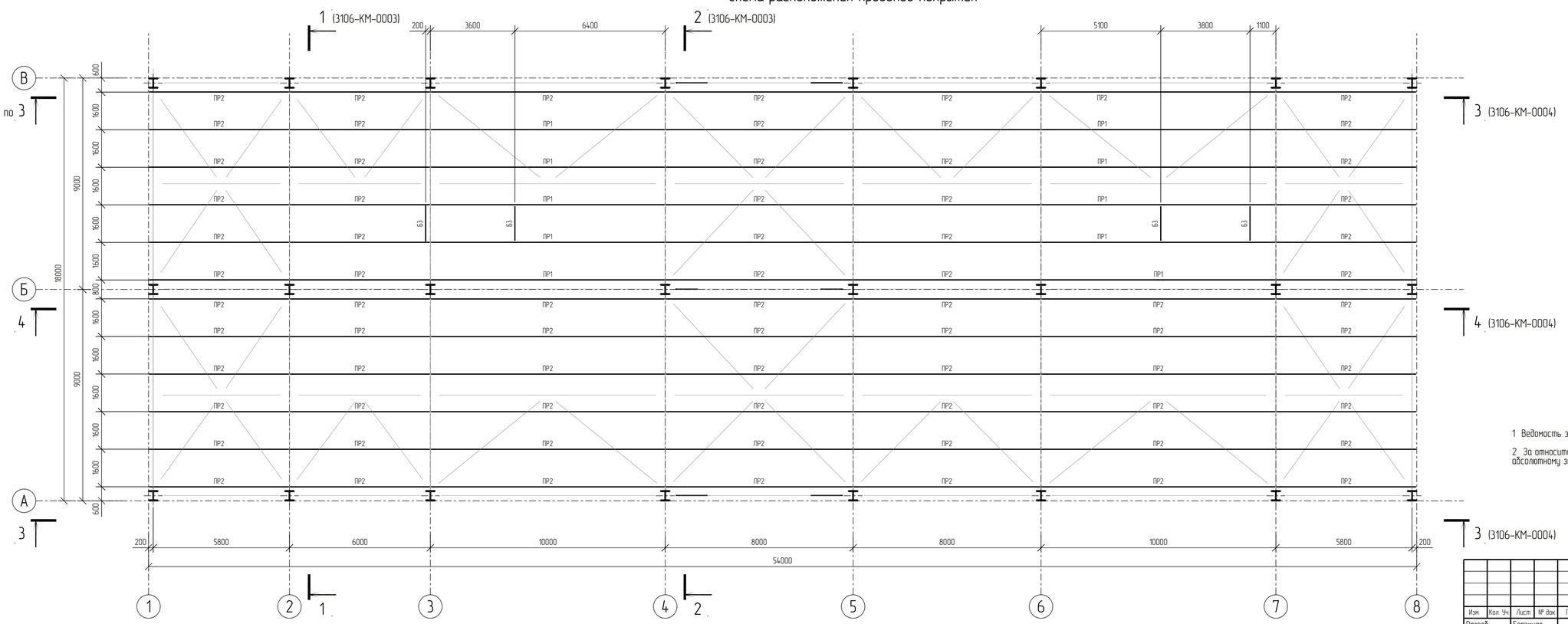

1. Ведомость элементов смотри лист 3106-КМ-0001.

2. За относительную отметку 0,000 принята отметка чистого пола, что соответствует абсолютному значению 195,500 в Балтийской системе высот.

							NKNH21002-ПС-ЭБСМ-КР1.2-3106-КМ-0002
							«Строительство производства этиленового мощностью 350 тыс. тонн в год и производства стирола мощностью 400 тыс. тонн в год», «Строительство производства полистирола мощностью 250 тыс. тонн в год и Строительство общезаводского хозяйства для производства полистирола мощностью 250 тыс. тонн в год и производства этиленового мощностью 350 тыс. тонн в год и производства стирола мощностью 400 тыс. тонн в год»
Изм.	Кол. Уч.	Лист	№ док.	Подпись	Дата		
Разраб.		Бережная				Узел гранулирования	Стадия: П; Лист: ; Листов: 1
Рук. гр.		Сидорин					
Гл. спец.		Семенов					
Н. контр.						Схемы расположения связей по покрытию и прогонов	СИБУР НОВЫЕ РЕСУРСЫ

Взам. Инв. №

Подп. и дата

Инв. № подл. 00054763

NKNH21002-ПС-ЭБСМ-КР12-3106-КМ-0002_0_0_RU.pdf

Формат А1

Схема расположения монорельсов

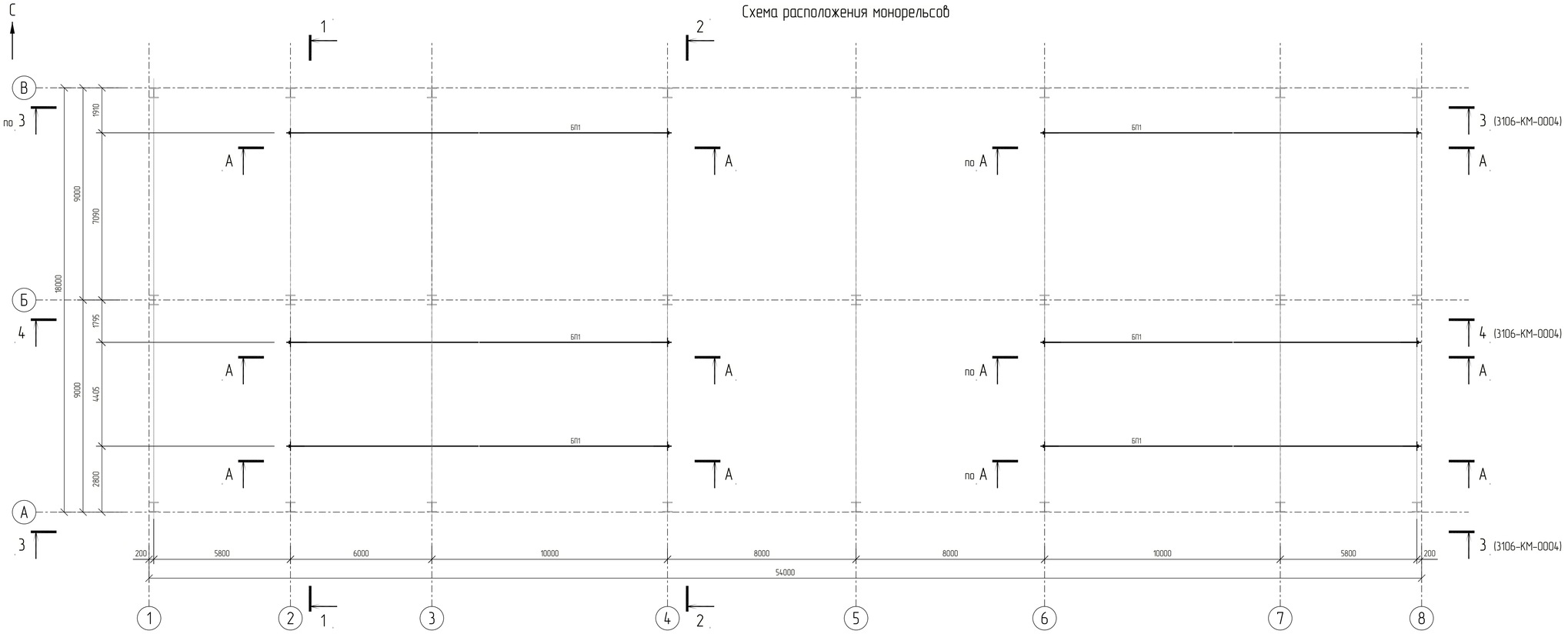

Разрез 1-1

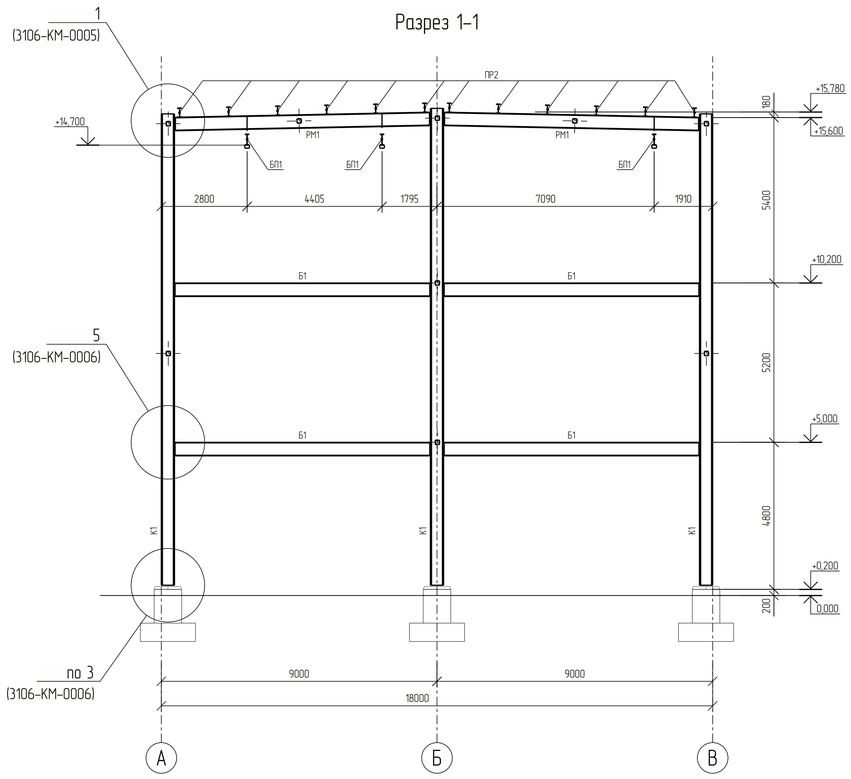

Разрез 2-2

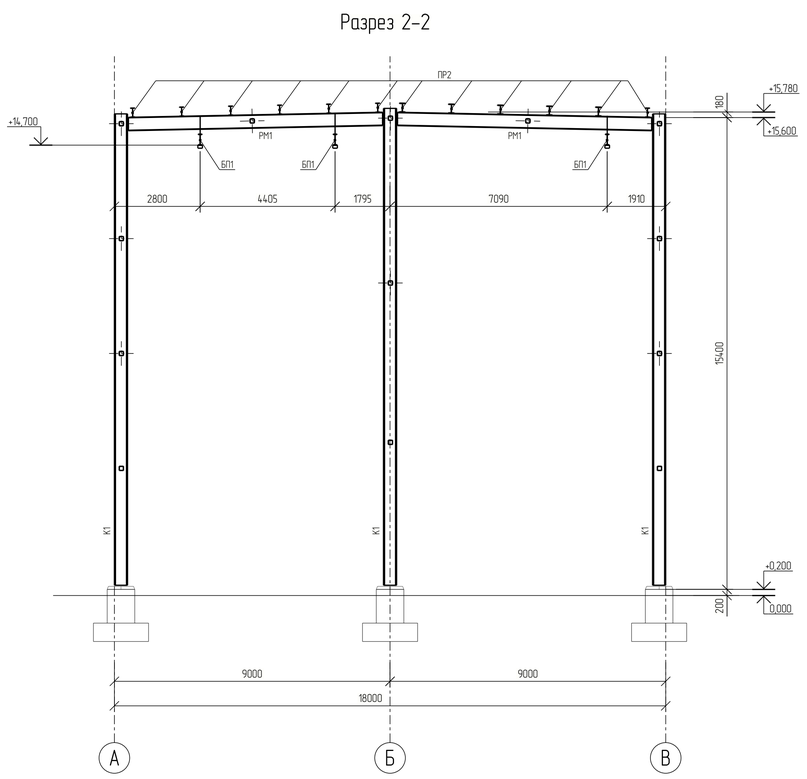

А – А

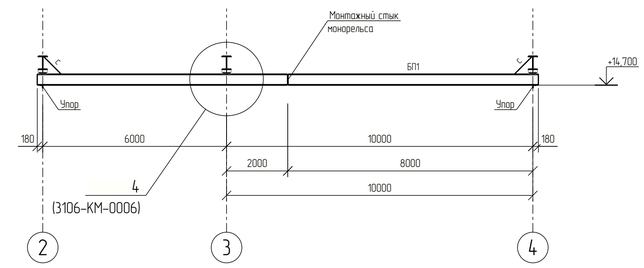

1. Ведомость элементов смотри лист 3106-КМ-0001.

2. За относительную отметку 0,000 принята отметка чистого пола, что соответствует абсолютному значению 195,500 в Балтийской системе высот.

Изм.	Кол. Уч.	Лист	№ док.	Подпись	Дата	NKNH21002-ПС-ЭБСМ-КР1.2-3106-КМ-0003	
Разраб.		Бережная				«Строительство производства этиленового мощностью 350 тыс. тонн в год и производства стирола мощностью 400 тыс. тонн в год». «Строительство производства полистирола мощностью 250 тыс. тонн в год и Строительство общезаводского хозяйства для производства полистирола мощностью 250 тыс. тонн в год и производства этиленового мощностью 350 тыс. тонн в год и производства стирола мощностью 400 тыс. тонн в год»	
Рук. гр.		Сибарин				Узел гранулирования	Стадия: П; Лист: ; Листов: 1
Гл. спец.		Семенов					
Н. контр.						Схема расположения монорельсов. Разрезы 1-1, 2-2	СИБУР НОВЫЕ РЕСУРСЫ

NKNH21002-ПС-ЭБСМ-КР1.2-3106-КМ-0003_0_0_RU.pdf

Формат А1

Взам. Инв. №

Подп. и дата

Инв. № подл. 00054763

Разрез 3–3 (3106-КМ-0001)

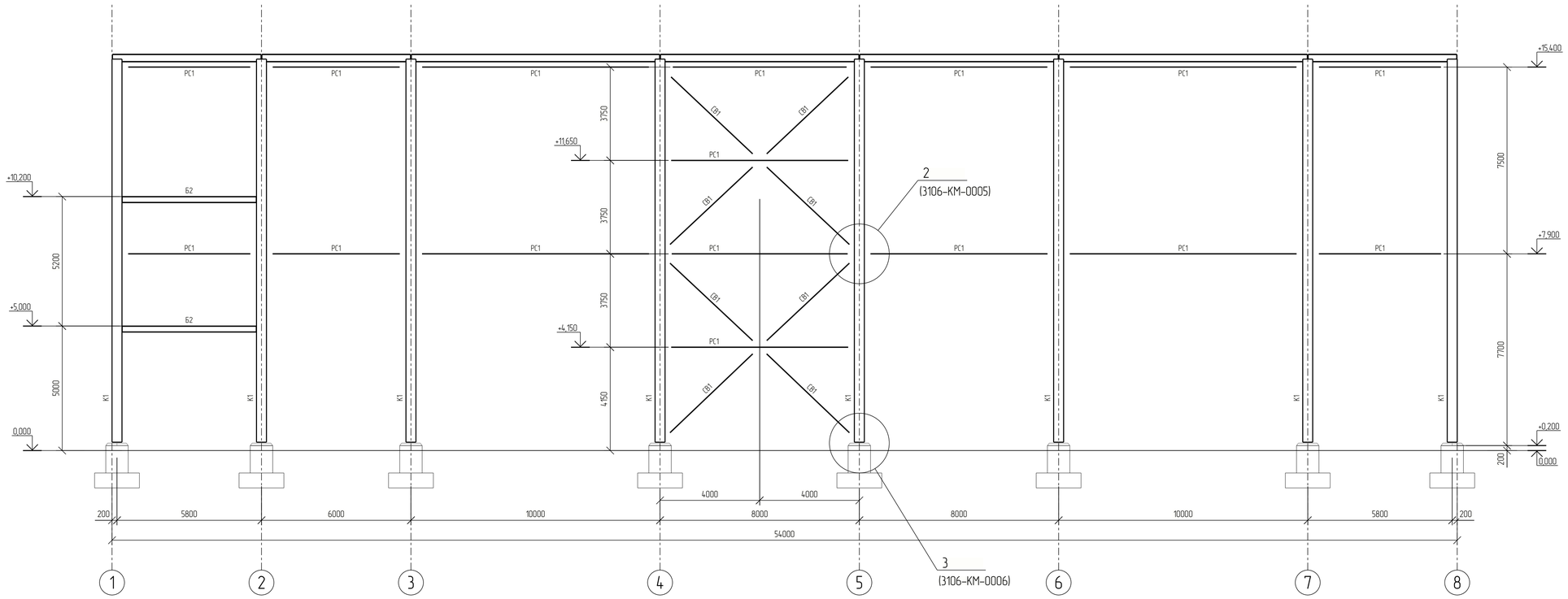

Разрез 4–4 (3106-КМ-0001)

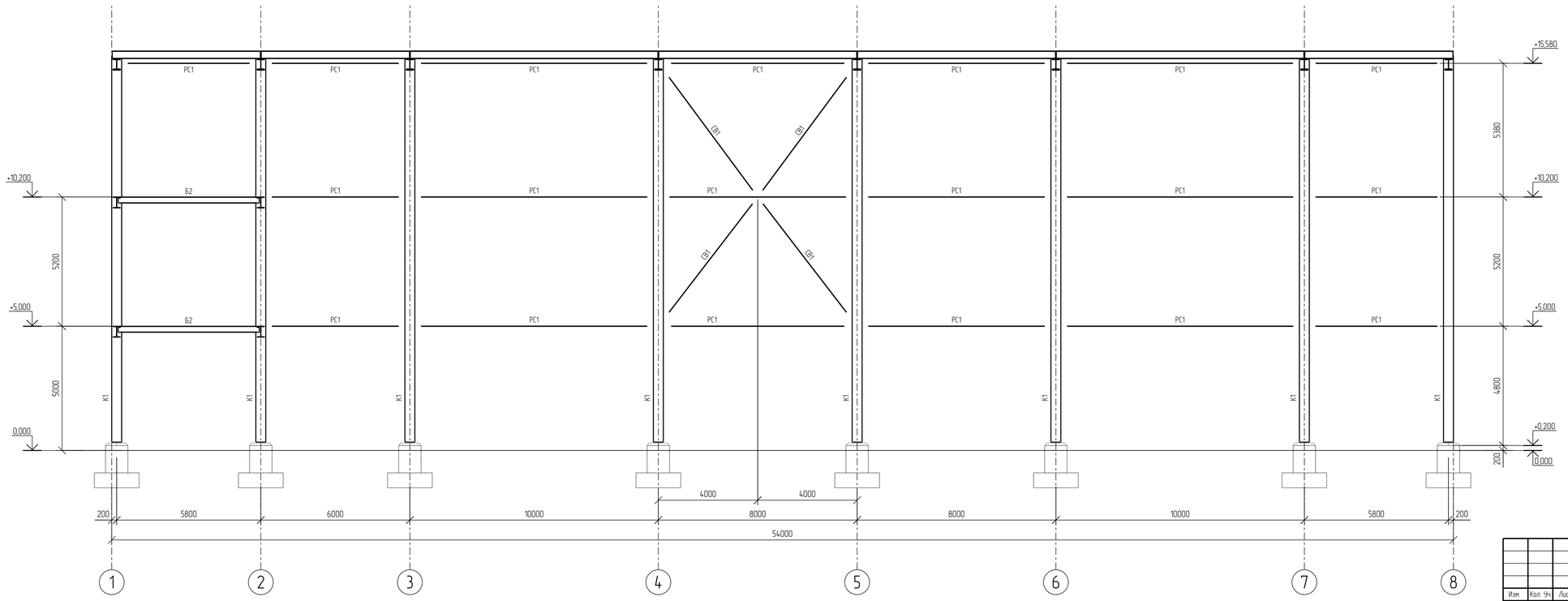

1 Ведомость элементов смотри лист 3106-КМ-0001.

2 За относительную отметку 0,000 принята отметка чистого пола, что соответствует абсолютному значению 195,500 в Балтийской системе высот.

						NKNH21002-ПС-ЭБСМ-КР1.2-3106-КМ-0004	
						«Строительство производства эластомеров мощностью 350 тыс. тонн в год и производства стирола мощностью 400 тыс. тонн в год». «Строительство производства полистирола мощностью 250 тыс. тонн в год и Строительство общезаводского хозяйства для производства полистирола мощностью 250 тыс. тонн в год и производства эластомеров мощностью 350 тыс. тонн в год и производства стирола мощностью 400 тыс. тонн в год»	
Изм.	Кол. Уч.	Лист	№ док.	Подпись	Дата		
Разраб.		Бережная				Узел гранулирования	Стадия: П; Лист: ; Листов: 1
Рук. гр.		Сибарин					
Гл. спец.		Семенов					
Н. контр.						Разрезы 3–3, 4–4	СИБУР НОВЫЕ РЕСУРСЫ

NKNH21002-ПС-ЭБСМ-КР1.2-3106-КМ-0004_0_0_RU.pdf

Формат А1

Взам. Инв. №

Подп. и дата

Инв. № подл. 00054763

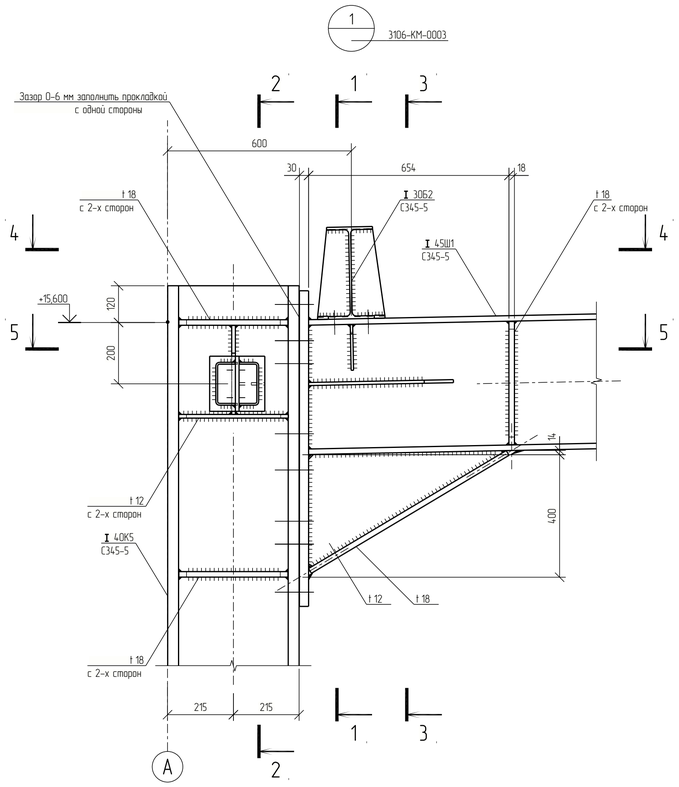

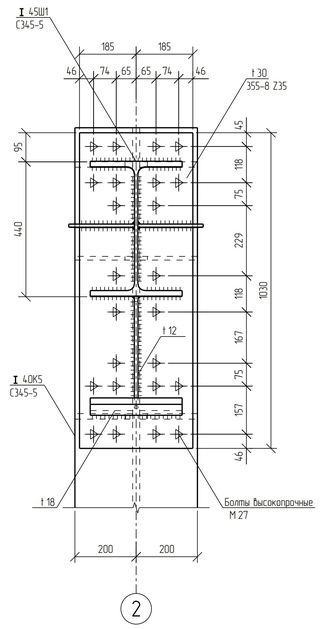

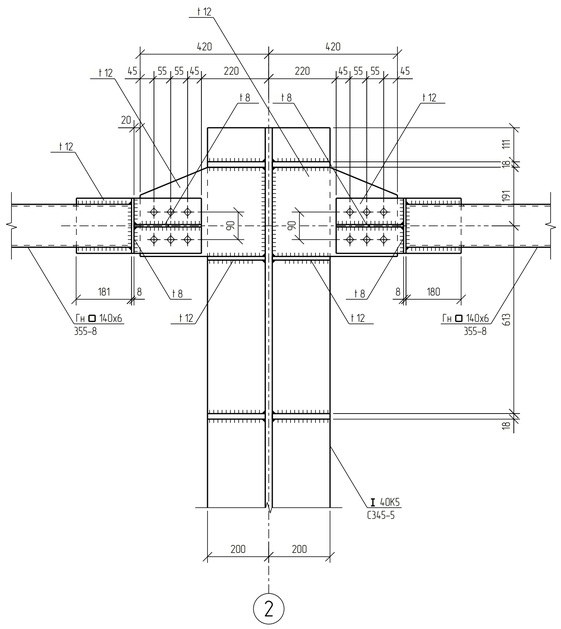

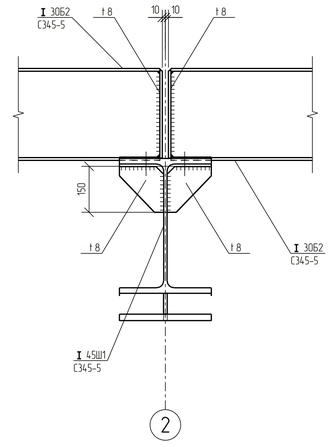

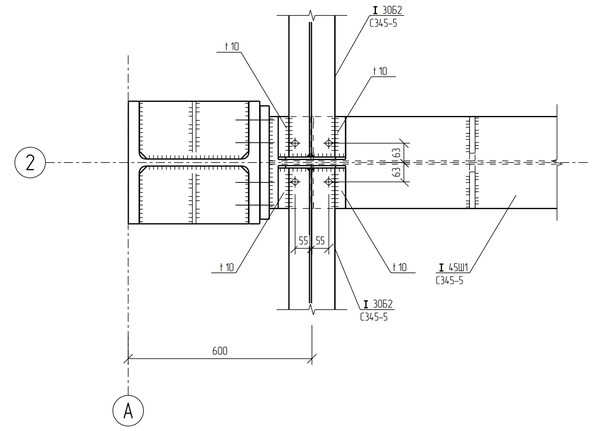

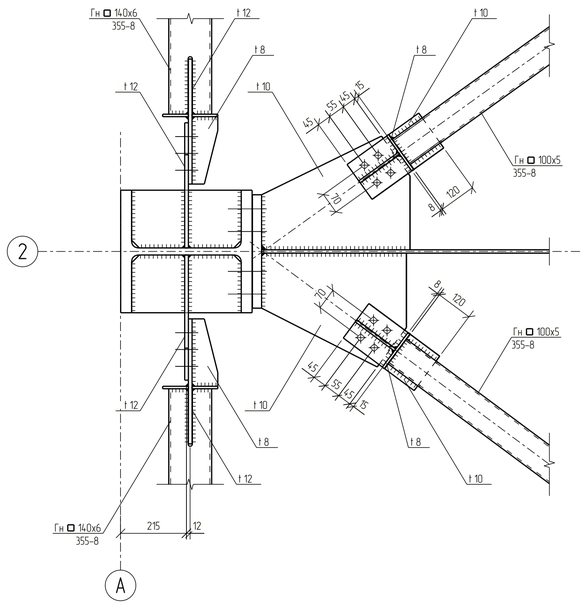

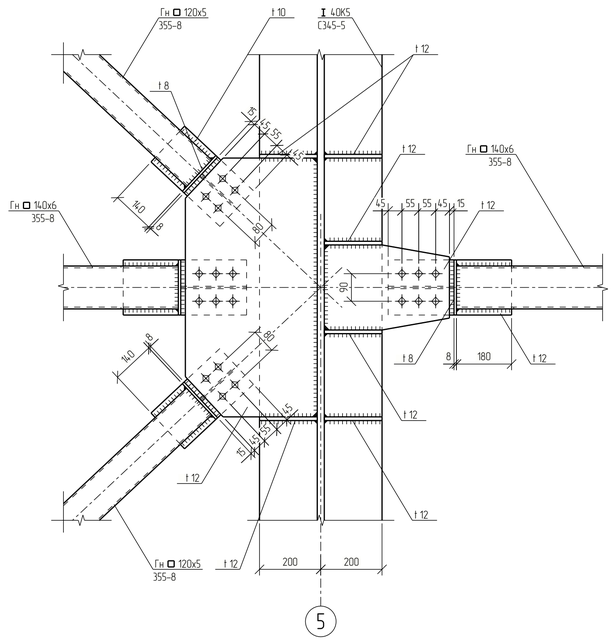

1. Ведомость элементов смотри лист 3106-КМ-0001.

2. За относительную отметку 0,000 принята отметка чистого пола, что соответствует абсолютному значению 195,500 в Балтийской системе высот.

3. Материал фасонок, ребер жесткости и элементов крепления сталь 355-8 по ГОСТ 19281-2014, кроме оговоренных.

4. Все неоговоренные болты -М20 класса прочности 8.8.

5. Все неоговоренные катеты сварных швов принять равными 1,2 толщины наименьшего из свариваемых элементов.

						NKNH21002-ПС-ЭБСМ-КР1.2-3106-КМ-0005	
						«Строительство производства этилбензола мощностью 350 тыс. тонн в год и производства стирола мощностью 400 тыс. тонн в год», «Строительство производства полистирола мощностью 250 тыс. тонн в год и Строительство общезаводского хозяйства для производства полистирола мощностью 250 тыс. тонн в год и производства этилбензола мощностью 350 тыс. тонн в год и производства стирола мощностью 400 тыс. тонн в год»	
Изм.	Кол. Уч.	Лист	№ док.	Подпись	Дата		
Разраб.		Бережная				Узел гранулирования	Стадия: П; Лист: ; Листов: 1
Рук. гр.		Сидорин					
Гл. спец.		Семенов					
Н. контр.						Узлы 1, 2	СИБУР НОВЫЕ РЕСУРСЫ

Взам. Инв. №

Подп. и дата

Инв. № подл. 00054763

NKNH21002-ПС-ЭБСМ-КР1.2-3106-КМ-0005_0_0_RU.pdf

Формат А1

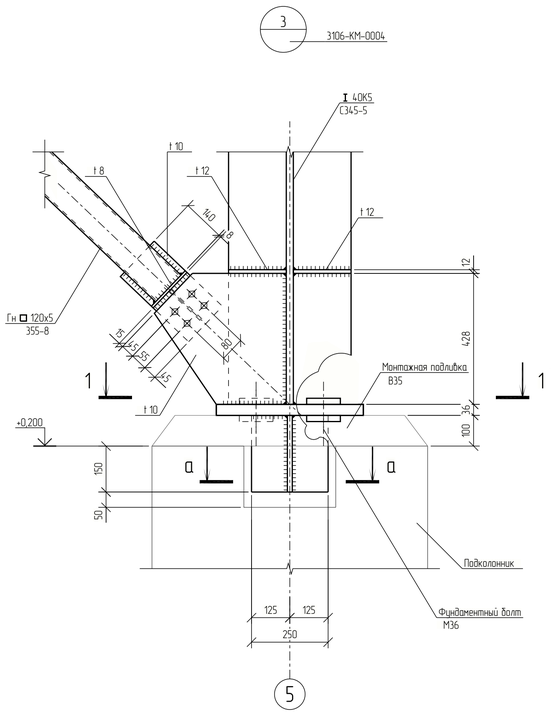

1-1

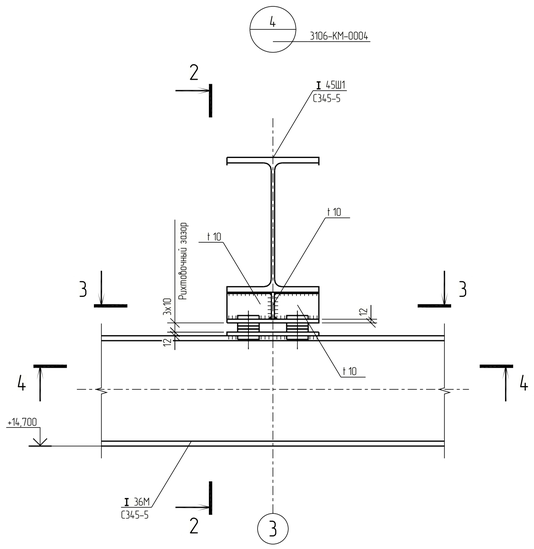

2-2

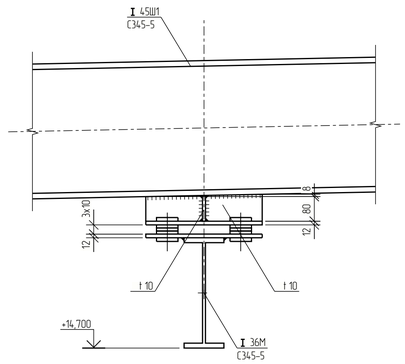

3-3

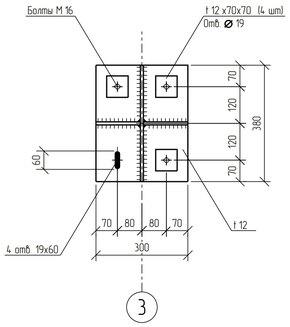

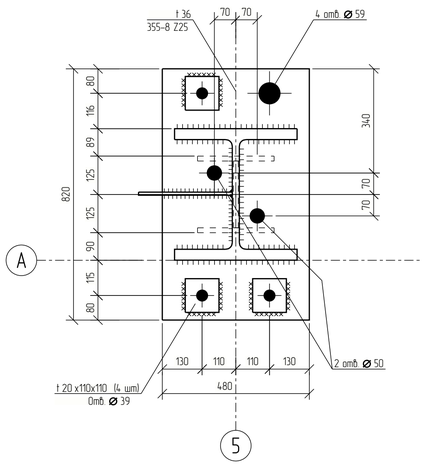

4-4

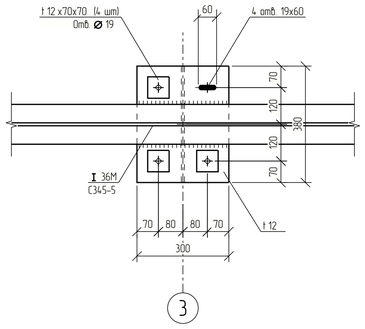

Б-Б

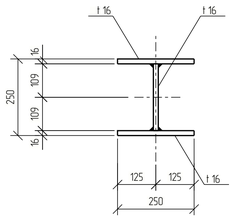

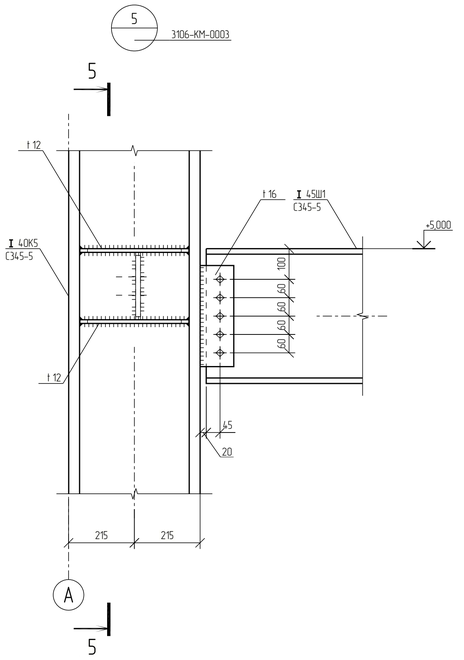

5-5

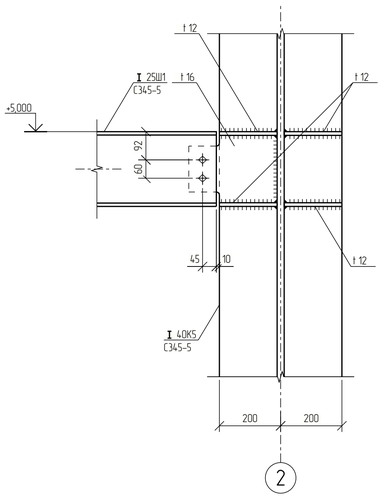

1. Ведомость элементов смотри лист 3106-КМ-0001.

2. За относительную отметку 0,000 принята отметка чистого пола, что соответствует абсолютному значению 195,500 в Балтийской системе высот.

3. Материал фасонок, ребер жесткости и элементов крепления сталь 355-8 по ГОСТ 19281-2014, кроме оговоренных.

4. Все неоговоренные болты -М20 класса прочности 8.8.

5. Все неоговоренные катеты сварных швов принять равными 1,2 толщины наименьшего из свариваемых элементов.

						NKNH21002-ПС-ЭБСМ-КР1.2-3106-КМ-0006	
						«Строительство производства этилбензола мощностью 350 тыс. тонн в год и производства стирола мощностью 400 тыс. тонн в год». «Строительство производства полистирола мощностью 250 тыс. тонн в год и Строительство общезаводского хозяйства для производства полистирола мощностью 250 тыс. тонн в год и производства этилбензола мощностью 350 тыс. тонн в год и производства стирола мощностью 400 тыс. тонн в год»	
Изм.	Кол. Уч.	Лист	№ док.	Подпись	Дата		
Разраб.		Бережная				Узел гранулирования	Стадия: П; Лист: ; Листов: 1
Рук. гр.		Сидорин					
Гл. спец.		Семенов					
Н. контр.						Узлы 3..5	СИБУР НОВЫЕ РЕСУРСЫ

NKNH21002-ПС-ЭБСМ-КР12-3106-КМ-0006_0_0_RU.pdf

Формат А1

Взам. Инв. №	
Подп. и дата	
Инв. № подл.	00054763

Фасад 1-8

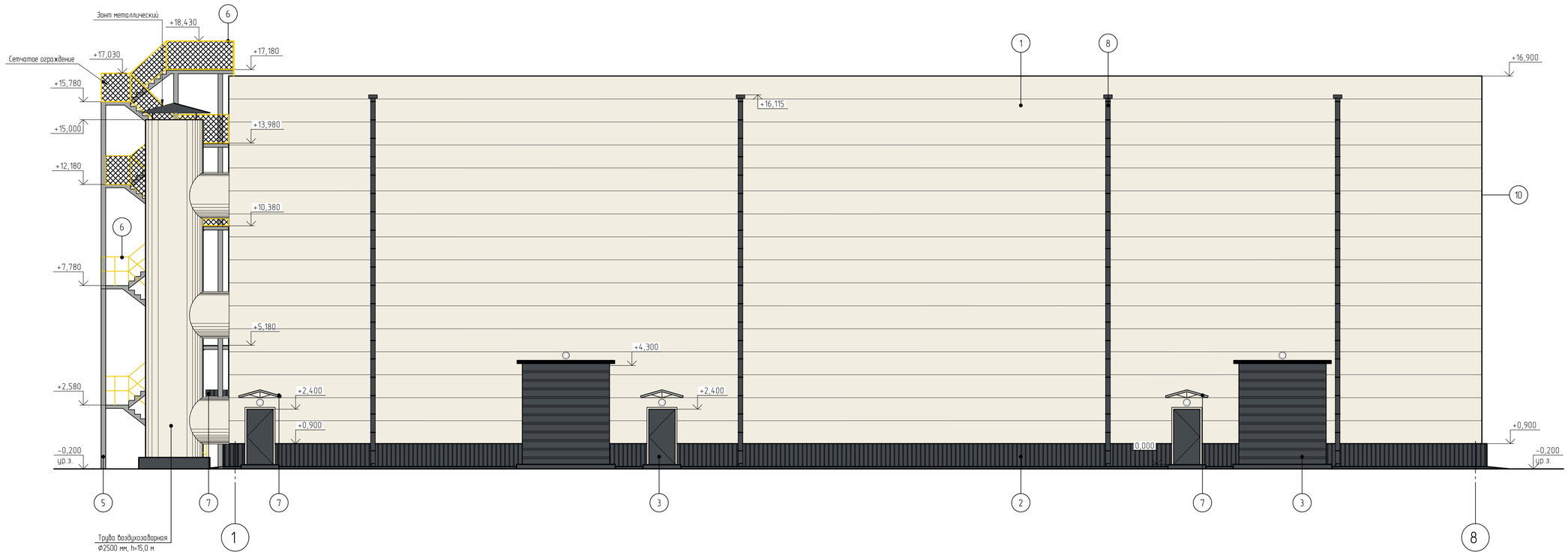

Фасад А-В

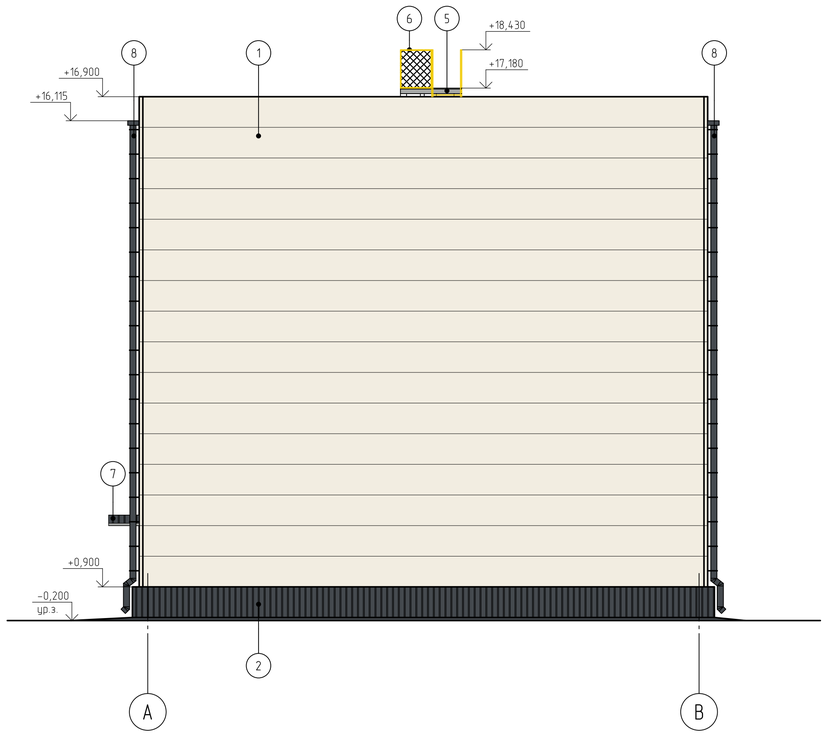

Условные обозначения

○ – Светильник наружного освещения (настенный)

Ведомость отделки фасадов

Поз. отделки	Наименование элемента фасада	Наименование материала отделки	Наименование и номер эталона цвета или образец колера	Примечание
1	Стены	Стеновые трехслойные металлические сэндвич-панели с полимерным покрытием	RAL 9010	Белый
2	Цоколь	Металлический профилированный лист с полимерным покрытием	RAL 7024	Графитовый серый
3	Двери, ворота металлические	Окраска порошковой краской	RAL 7024	Графитовый серый
4	Обрамление дверных проемов	Листовая оцинкованная сталь с полимерным покрытием	RAL 9010	Белый
5	Металлические элементы площадок, лестниц, опор, рам под жалюзийные решетки	Стальные с полимерным покрытием	RAL 9006	Бело-алюминиевый
6	Ограждения площадок и лестничных маршей	Стальные с полимерным покрытием	RAL 1023	Транспортно-желтый
7	Козырьки	Металлический профилированный настил с полимерным покрытием	RAL 7024	Графитовый серый
8	Элементы водосточной системы	Листовая оцинкованная сталь толщиной не менее 0,7 мм с полимерным покрытием	RAL 7024	Графитовый серый
	Фасонные элементы: нащельники, фартуки, отливы и т.п. Цвет нащельника принимать по цвету основной конструкции	Листовая оцинкованная сталь толщиной не менее 0,7 мм с полимерным покрытием	RAL 7024	Графитовый серый
			RAL 9010	Белый

Оборудование на фасадах условно не показано.

						NKNH21002-ПС-ЭБСМ-АР1.2-3106-АР-0001	
						«Строительство производства эпидемиола мощностью 350 тыс. тонн в год и производства стирола мощностью 400 тыс. тонн в год». «Строительство производства полистирола мощностью 250 тыс. тонн в год и Строительство общезаводского хозяйства для производства полистирола мощностью 250 тыс. тонн в год и производства эпидемиола мощностью 350 тыс. тонн в год и производства стирола мощностью 400 тыс. тонн в год»	
Изм.	Кол.уч.	Лист	№док.	Подпись	Дата		
Разраб.		Потапова			25.10.24	Узел гранулирования	Стадия: П; Лист: ; Листов: 1
Рук. гр.		Фанян			25.10.24		
Гл. спец.		Новикова			25.10.24		
Н. контр.					25.10.24	Фасады 1-8, А-В	СИБУР НОВЫЕ РЕСУРСЫ
ГИП		Вавилов			25.10.24		

NKNH21002-ПС-ЭБСМ-АР1.2-3106-АР-0001_0_0_RU.dwg

Формат А1

Взам. инв. №

Подп. и дата

Инв. № подл. 00053979

Фасад 8-1

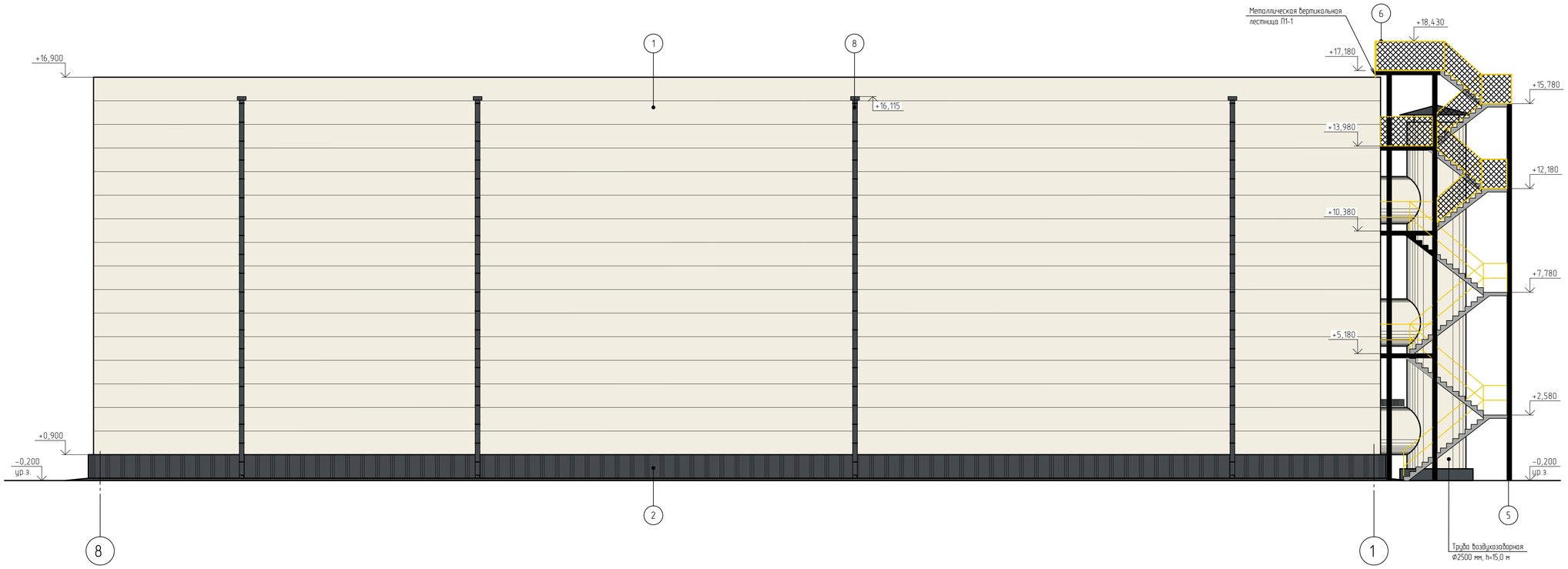

Фасад В-А

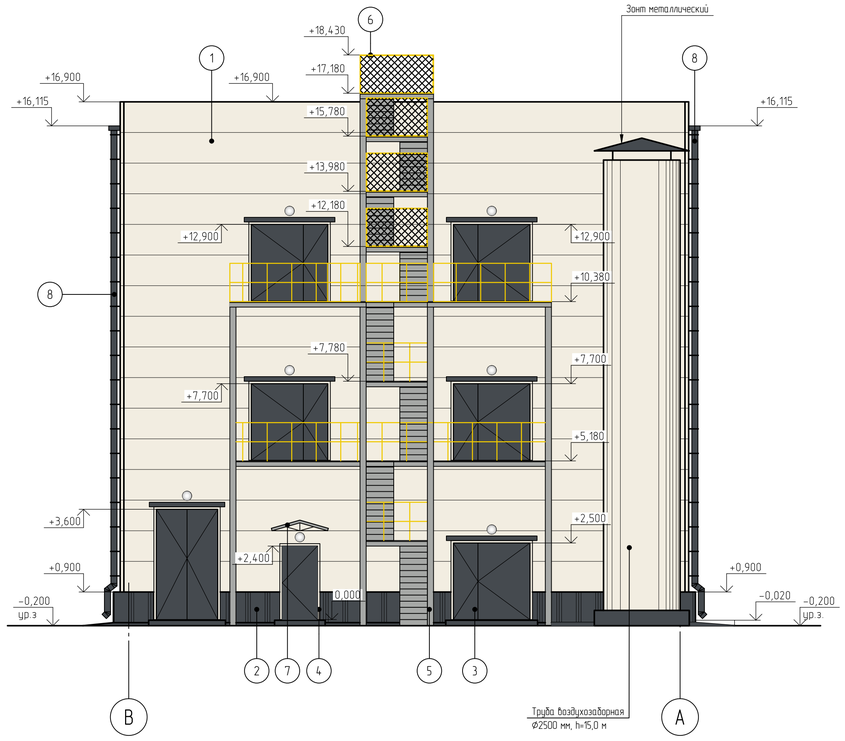

Ведомость отделки фасадов см. лист 0001.

						NKNH21002-ПС-ЭБСМ-АР1.2-3106-АР-0002	
						«Строительство производства эпихлоргидрина мощностью 350 тыс. тонн в год и производства стирола мощностью 400 тыс. тонн в год», «Строительство производства полистирола мощностью 250 тыс. тонн в год и Строительства общезаводского хозяйства для производства полистирола мощностью 250 тыс. тонн в год и производства эпихлоргидрина мощностью 350 тыс. тонн в год и производства стирола мощностью 400 тыс. тонн в год»	
Изм.	Кол.уч.	Лист	№док.	Подпись	Дата		
Разраб.		Потапова			25.10.24	Узел гранулирования	Стадия: П; Лист: ; Листов: 1
Рук. гр.		Фанян			25.10.24		
Гл. спец.		Новикова			25.10.24		
Н. контр.					25.10.24	Фасады 8-1, В-А	СИБУР НОВЫЕ РЕСУРСЫ
ГИП		Водилов			25.10.24		

NKNH21002-ПС-ЭБСМ-АР1.2-3106-АР-0002_0_0_RU.dwg

Формат А1

Инв. № подл.	Подп. и дата	Взам. инв. №
00053979		

План на отм. 0,000

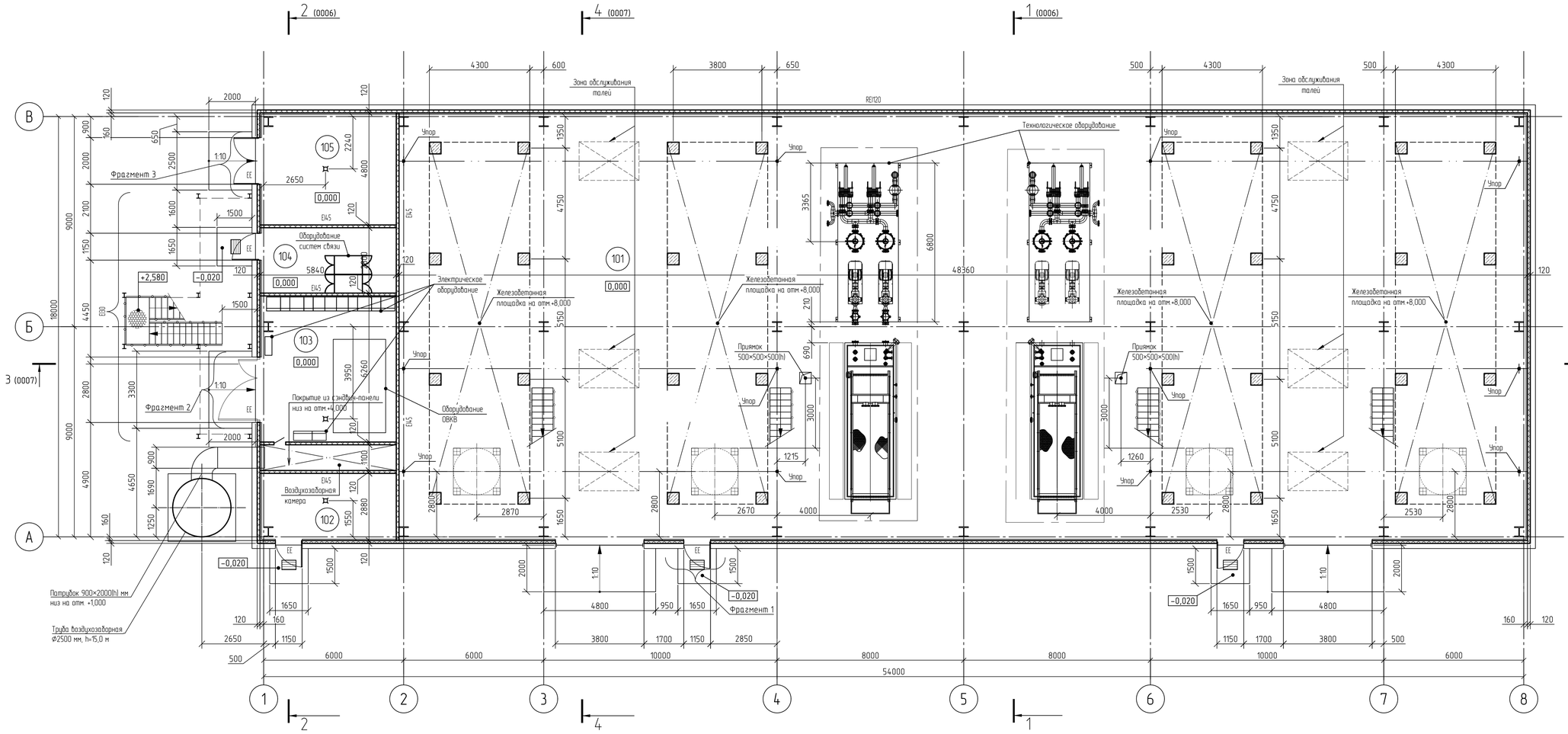

Экспликация помещений

Номер помещения	Наименование	Площадь м²	Кат. помещения
101	Узел грануляирования	885,96	В1
102	Тепловой пункт	16,70	В4
103	Венткамера приточная	35,56	В4
104	Телекоммуникационное помещение	16,35	В3
105	Помещение пенного пожаротушения	28,04	В4

Фрагмент 1
Схема установки дверного блока

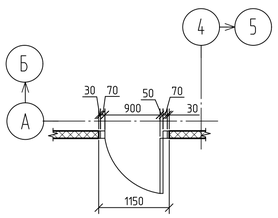

Фрагмент 2
Схема установки дверного блока

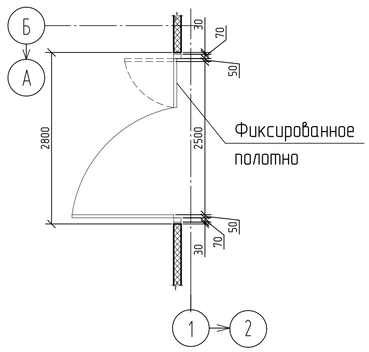

Фрагмент 3
Схема установки дверного блока

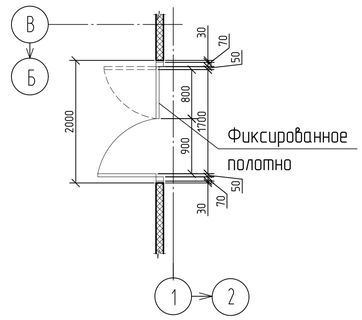

Условные обозначения

- Металлическая стеновая трехслойная сэндвич-панель с утеплителем из каменной ваты класса НГ толщиной 120 мм
- Перегородка из металлической стеновой трехслойной сэндвич-панели с утеплителем из каменной ваты класса НГ толщиной 120 мм
- Металлическое ограждение
- Металлическая грязезащитная решетка
- Решетчатый настил
- Трап
- Подъемно-секционные ворота
- REI120, EI45 – Требуемый предел огнестойкости строительных конструкций
- EI30 – Предел огнестойкости стены, к которой примыкает лестница 3-го типа

Принятые сокращения

- EE – Эвакуационный выход

ТЭП

Общая площадь	- 1210,94 м²
Площадь застройки	- 1072,68 м²
Строительный объем выше отм. 0,000	- 16436,20 м³
Степень огнестойкости здания	- II (Федеральный закон от 22.07.2008 N°123-ФЗ)
Класс конструктивной пожарной опасности	- С0
Категория здания по взрыво-пожарной опасности	- В
Класс функциональной пожарной опасности	- Ф 5,1

За относительную отметку 0,000 принята отметка чистого пола, что соответствует абсолютному значению 195,700 в Балтийской системе высот.

						NKNH21002-ПС-ЭБСМ-АР1.2-3106-АР-0003	
						«Строительство производства этиленоксида мощностью 350 тыс. тонн в год и производства стирола мощностью 400 тыс. тонн в год», «Строительство производства полистирола мощностью 250 тыс. тонн в год и Строительство общезаводского хозяйства для производства полистирола мощностью 250 тыс. тонн в год и производства этиленоксида мощностью 350 тыс. тонн в год и производства стирола мощностью 400 тыс. тонн в год»	
Изм.	Кол.уч.	Лист	N°док.	Подпись	Дата		
Разраб.		Потапова			25.10.24	Узел грануляирования	Стадия: П; Лист: ; Листов: 1
Рук. гр.		Фомян			25.10.24		
Гл. спец.		Новикова			25.10.24		
Н. контр.					25.10.24	План на отм.0,000	СИБУР НОВЫЕ РЕСУРСЫ
ГИП		Вабилов			25.10.24		

Взам. инв. N° | Подп. и дата | Инв. N° подл. 00053979

NKNH21002-ПС-ЭБСМ-АР1.2-3106-АР-0003_0_0_RU.dwg

Формат А1

План на отм. +5,200; +8,000

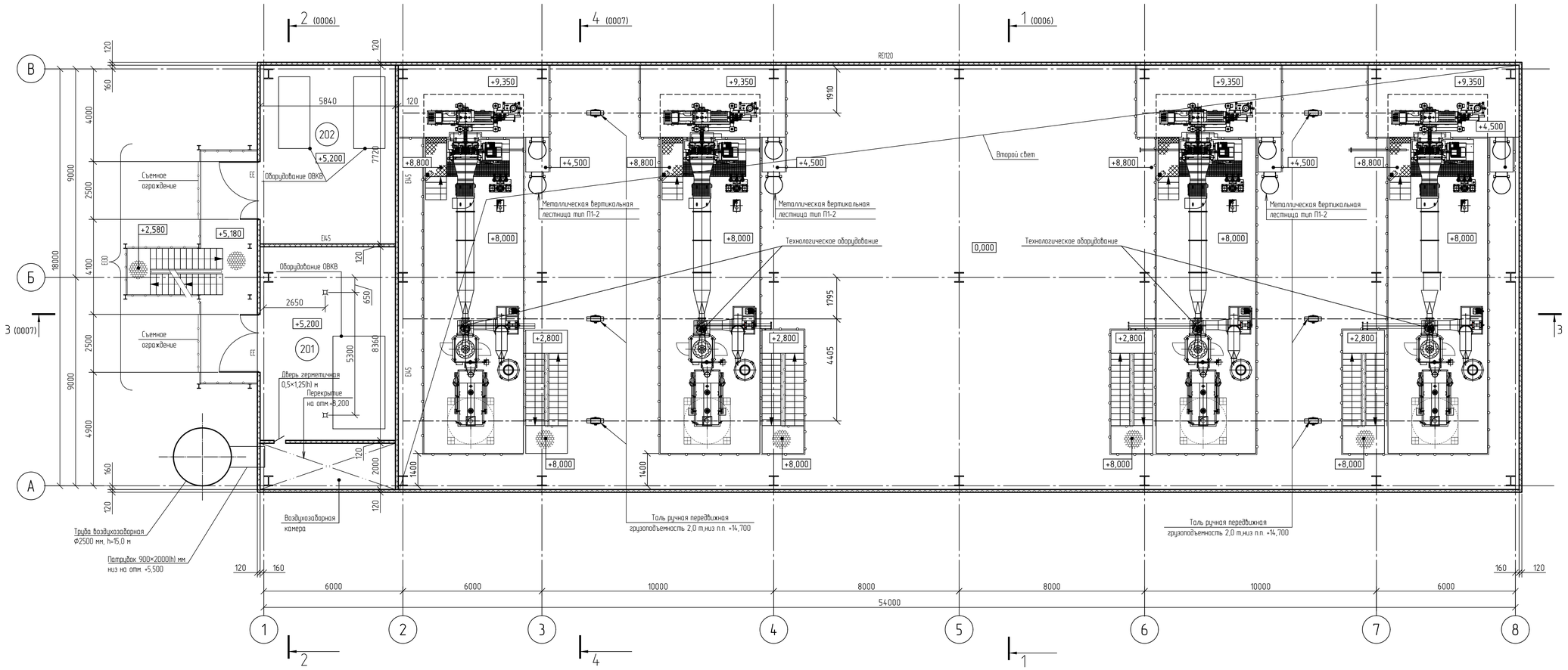

Экспликация помещений на отм. +5,200; +8,000

Номер помещения	Наименование	Площадь м²	Кат. помещения
201	Венткамера приточная	48,83	В4
202	Венткамера вытяжная	45,09	В1

Фрагмент плана на отм. +10,400

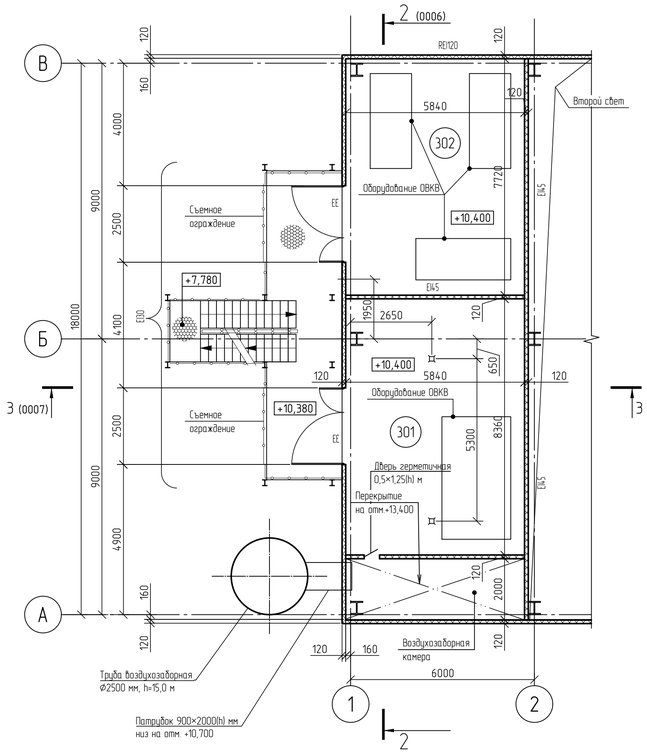

Экспликация помещений на отм. +10,400

Номер помещения	Наименование	Площадь м²	Кат. помещения
301	Венткамера приточная	48,83	В4
302	Венткамера вытяжная	45,09	В1

Условные обозначения

- Металлическая стеновая трехслойная сэндвич-панель с утеплителем из каменной ваты класса НГ толщиной 120 мм
- Перегородка из металлической стеновой трехслойной сэндвич-панели с утеплителем из каменной ваты класса НГ толщиной 120 мм
- Металлическое ограждение
- Решетчатый настил
- Трап
- REI120, EI45 — Требуемый предел огнестойкости строительных конструкций
- EI30 — Предел огнестойкости стены, к которой примыкает лестница 3-го типа

Принятые сокращения

- EE — Эвакуационный выход

						NKNH21002-ПС-ЭБСМ-АР1.2-3106-АР-0004	
						«Строительство производства этиленовых мощностью 350 тыс. тонн в год и производства стирола мощностью 400 тыс. тонн в год», «Строительство производства полистирола мощностью 250 тыс. тонн в год и Строительство общезаводского хозяйства для производства полистирола мощностью 250 тыс. тонн в год и производства этиленовых мощностью 350 тыс. тонн в год и производства стирола мощностью 400 тыс. тонн в год»	
Изм.	Кол.уч.	Лист	№док.	Подпись	Дата		
Разраб.		Потапова			25.10.24	Узел гранулирования	Стадия: П; Лист: ; Листов: 1
Рук. гр.		Фанян			25.10.24		
Гл. спец.		Новикова			25.10.24		
Н. контр.					25.10.24	План на отм.+5,200; +8,000. Фрагмент плана на отм.+10,400	СИБУР НОВЫЕ РЕСУРСЫ
ГИП		Вавилов			25.10.24		

NKNH21002-ПС-ЭБСМ-АР1.2-3106-АР-0004_0_0_RU.dwg

Формат А1

Взам. инв. №

Подп. и дата

Инв. № подл. 00053979

План кровли

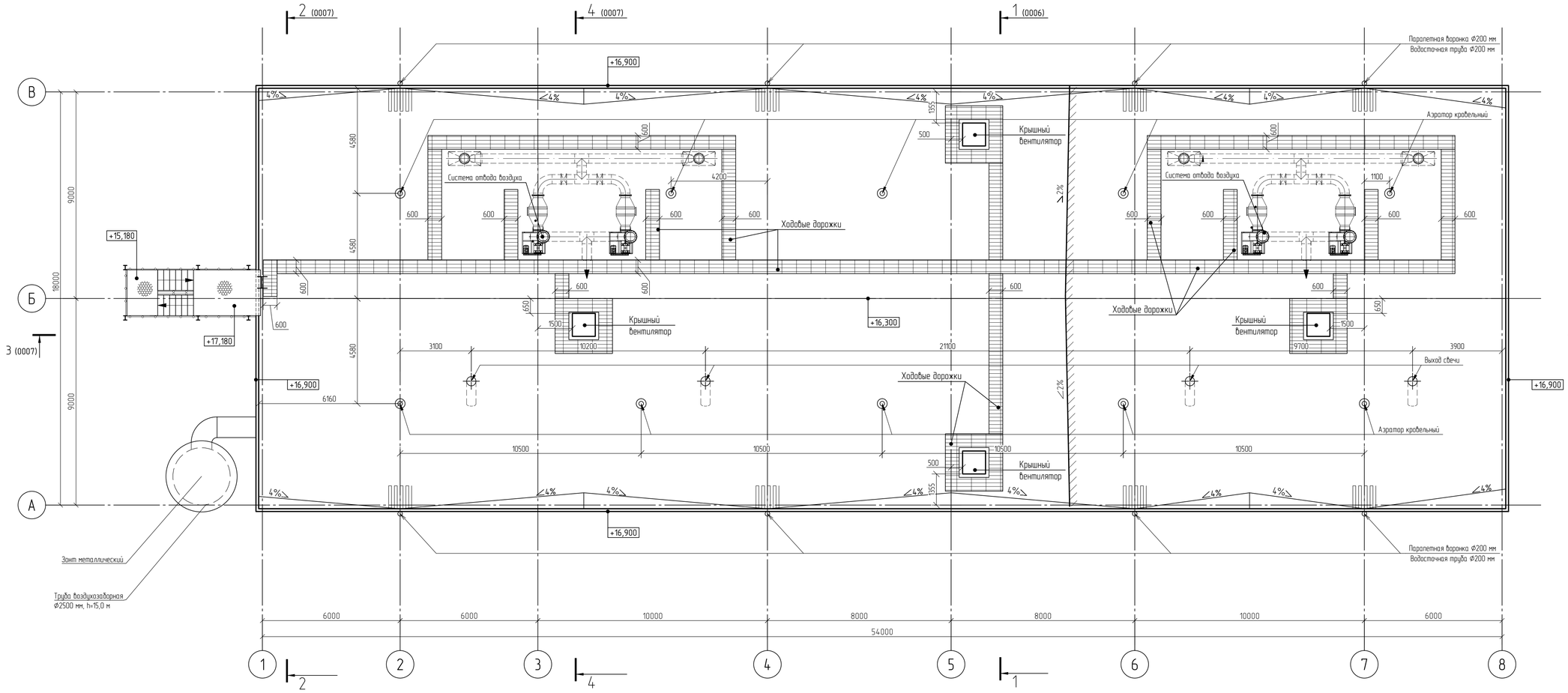

Условные обозначения

- Греющий кабель в зоне парапетных воронок 1,0×1,0 м – шириной 1,0 м
- Решетчатый настил

						NKNH21002-ПС-ЭБСМ-АР1.2-3106-АР-0005	
						«Строительство производства этиленоксида мощностью 350 тыс. тонн в год и производства стирола мощностью 400 тыс. тонн в год», «Строительство производства полистирола мощностью 250 тыс. тонн в год и Строительство общезаводского хозяйства для производства полистирола мощностью 250 тыс. тонн в год и производства этиленоксида мощностью 350 тыс. тонн в год и производства стирола мощностью 400 тыс. тонн в год»	
Изм.	Кол.уч.	Лист	№док.	Подпись	Дата		
Разраб.		Поталова			25.10.24	Узел гранулирования	Стадия: П; Лист: ; Листов: 1
Рук. гр.		Фанян			25.10.24		
Гл. спец.		Новикова			25.10.24		
Н. контр.					25.10.24	План кровли	СИБУР НОВЫЕ РЕСУРСЫ
ГИП		Вадилов			25.10.24		

Взам. инв. №

Подп. и дата

Инв. № подл. 00053979

NKNH21002-ПС-ЭБСМ-АР1.2-3106-АР-0005_0_0_RU.dwg

Формат А1

Разрез 1-1 (0003...0005)

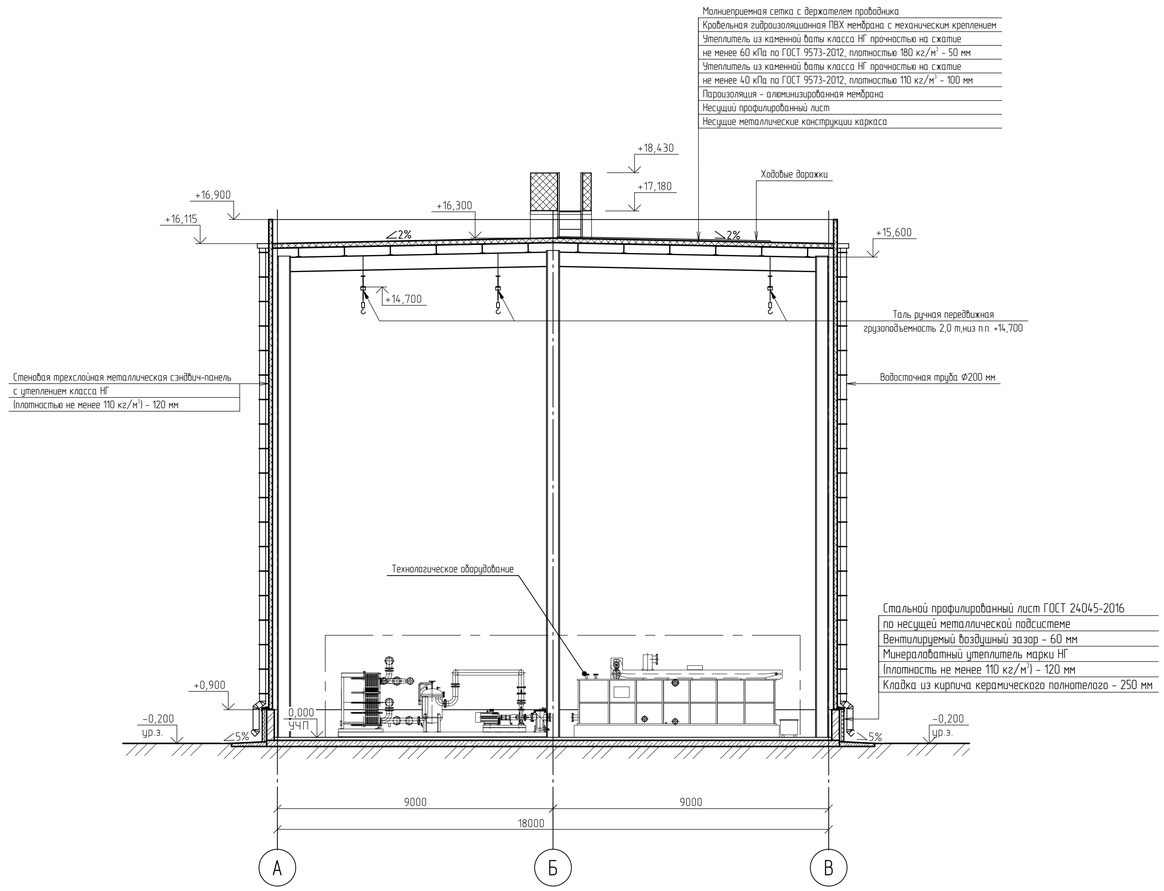

Разрез 2-2 (0003...0005)

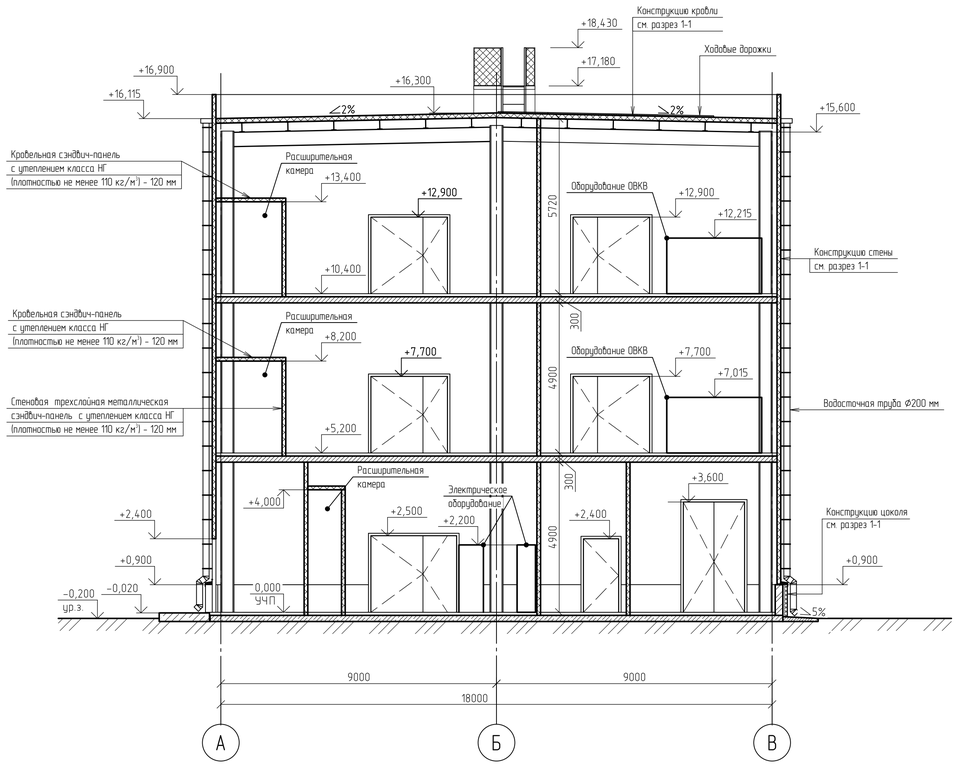

Изм.	Кол.уч.	Лист	№док.	Подпись	Дата
Разраб.		Потапова			25.10.24
Рук. гр.		Фонян			25.10.24
Гл. спец.		Новикова			25.10.24
Н. контр.					25.10.24
ГИП		Вавилов			25.10.24

NKNH21002-ПС-ЭБСМ-АР1.2-3106-АР-0006

«Строительство производства этилбензола мощностью 350 тыс. тонн в год и производства стирола мощностью 400 тыс. тонн в год» «Строительство производства полистирола мощностью 250 тыс. тонн в год и Строительство общезаводского хозяйства для производства полистирола мощностью 250 тыс. тонн в год и производства этилбензола мощностью 350 тыс. тонн в год и производства стирола мощностью 400 тыс. тонн в год»

Узел гранулирования

Стадия	Лист	Листов
П		1

Разрезы 1-1, 2-2

СИБУР НОВЫЕ РЕСУРСЫ

NKNH21002-ПС-ЭБСМ-АР1.2-3106-АР-0006_0_0_RU.dwg

Формат А1

Инв. № подл. 00053979 | Подп. и дата | Взам. инв. №

Разрез 3-3 (0003...0005)

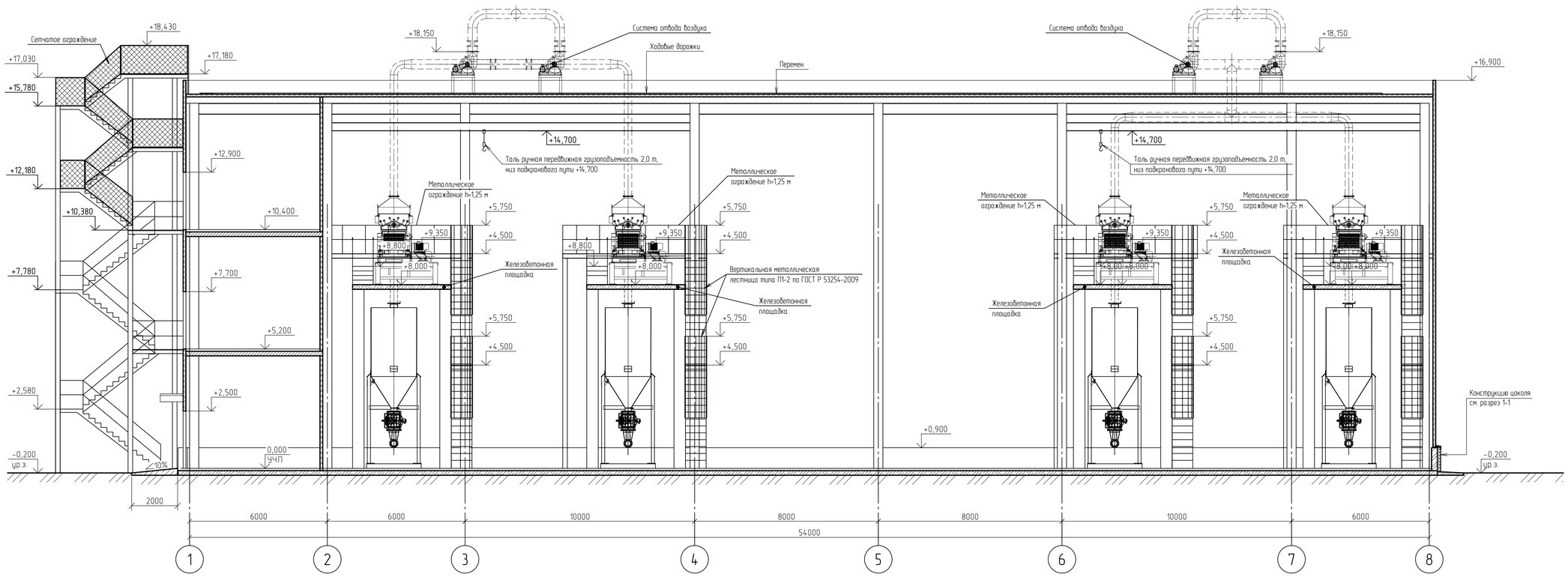

Разрез 4-4 (0003...0005)

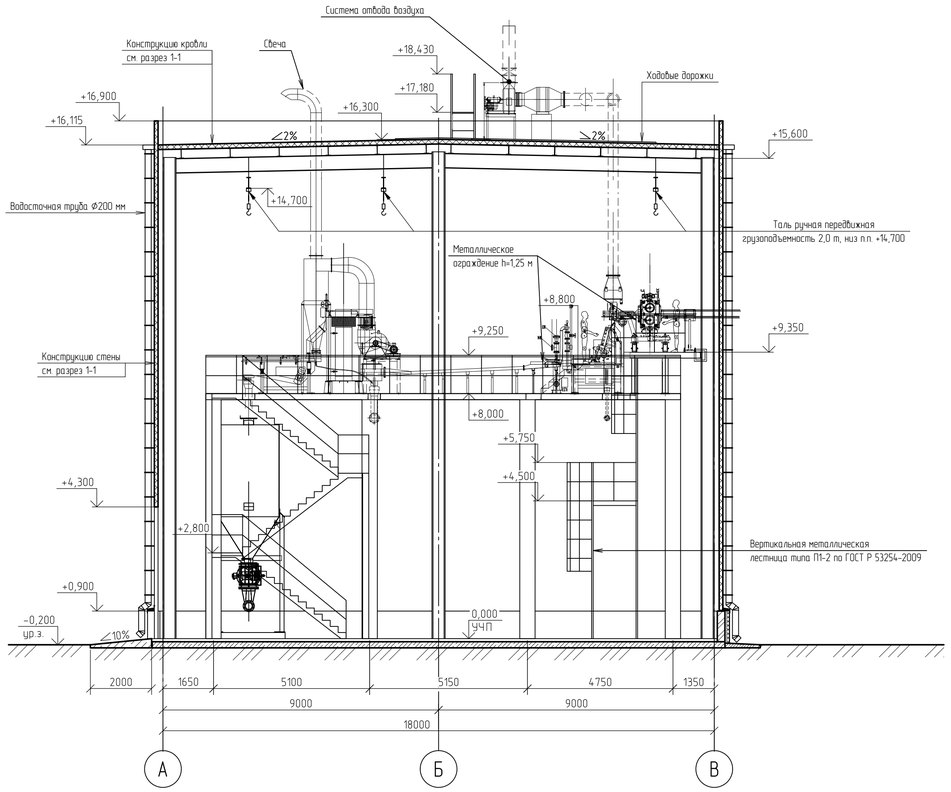

						NKNH21002-ПС-ЭБСМ-АР1.2-3106-АР-0007	
						«Строительство производства этиленового мощностью 350 тыс. тонн в год и производства стирола мощностью 400 тыс. тонн в год», «Строительство производства полистирола мощностью 250 тыс. тонн в год и Строительство общезаводского хозяйства для производства полистирола мощностью 250 тыс. тонн в год и производства этиленового мощностью 350 тыс. тонн в год и производства стирола мощностью 400 тыс. тонн в год»	
Изм.	Кол.уч.	Лист	№док.	Подпись	Дата		
Разраб.		Потапова			25.10.24	Узел гранулирования	Стадия: П; Лист: ; Листов: 1
Рук. гр.		Фанян			25.10.24		
Гл. спец.		Надикова			25.10.24		
Н. контр.					25.10.24	Разрезы 3-3; 4-4	СИБУР НОВЫЕ РЕСУРСЫ
ГИП		Вавилов			25.10.24		

NKNH21002-ПС-ЭБСМ-АР1.2-3106-АР-0007_0_0_RU.dwg

Формат А1

Взам. инв. №

Подп. и дата

Инв. № подл. 00053979

Эстакада в осях 2-5

Схема расположения фундаментов эстакады

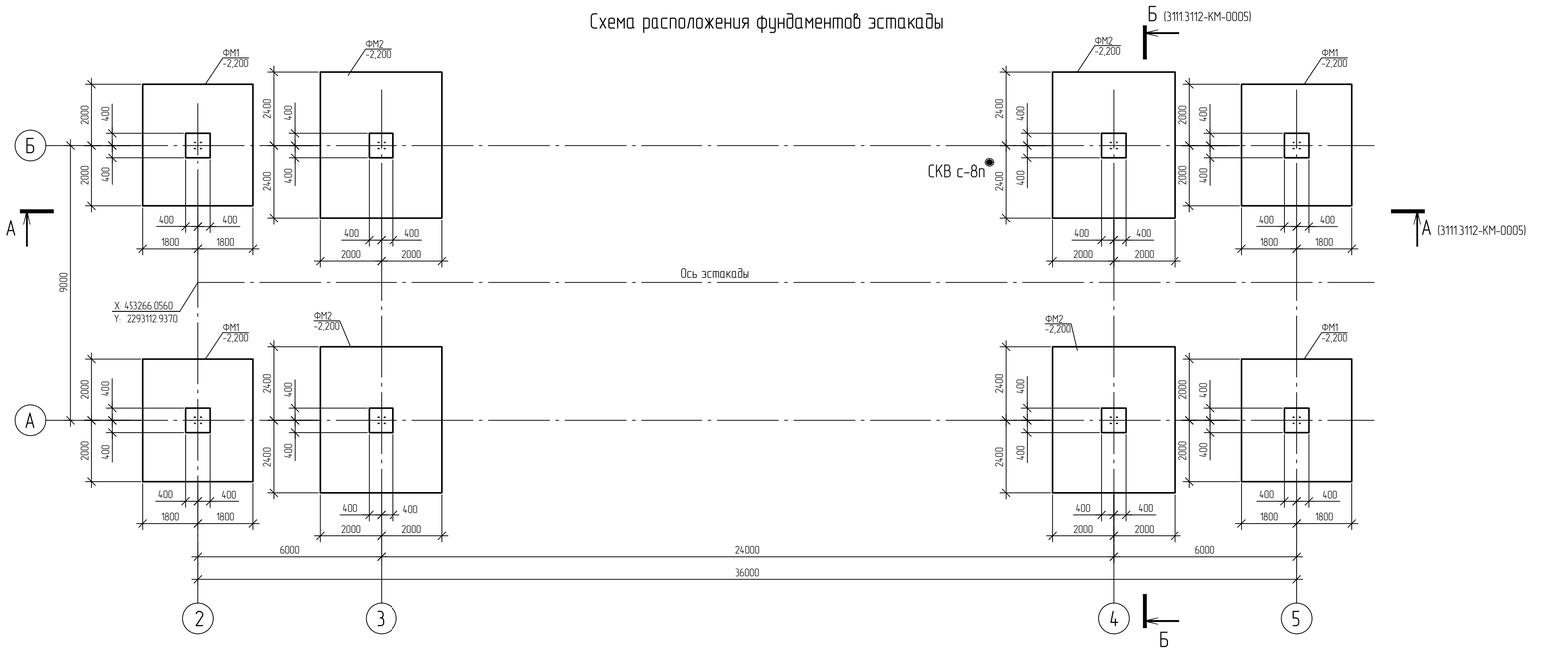

Спецификация к схеме расположения

Поз.	Обозначение	Наименование	Кол.	Масса ед. кг.	Примечание
		Фундаменты			
ФМ1		Фундамент ФМ1	4		
ФМ2		Фундамент ФМ2	4		

Инженерно-геологический разрез по скважине СКВ с-8п

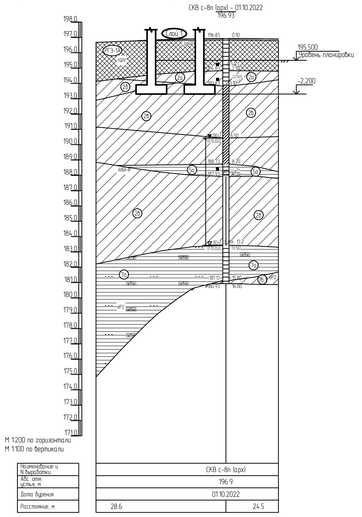

Фундамент ФМ1

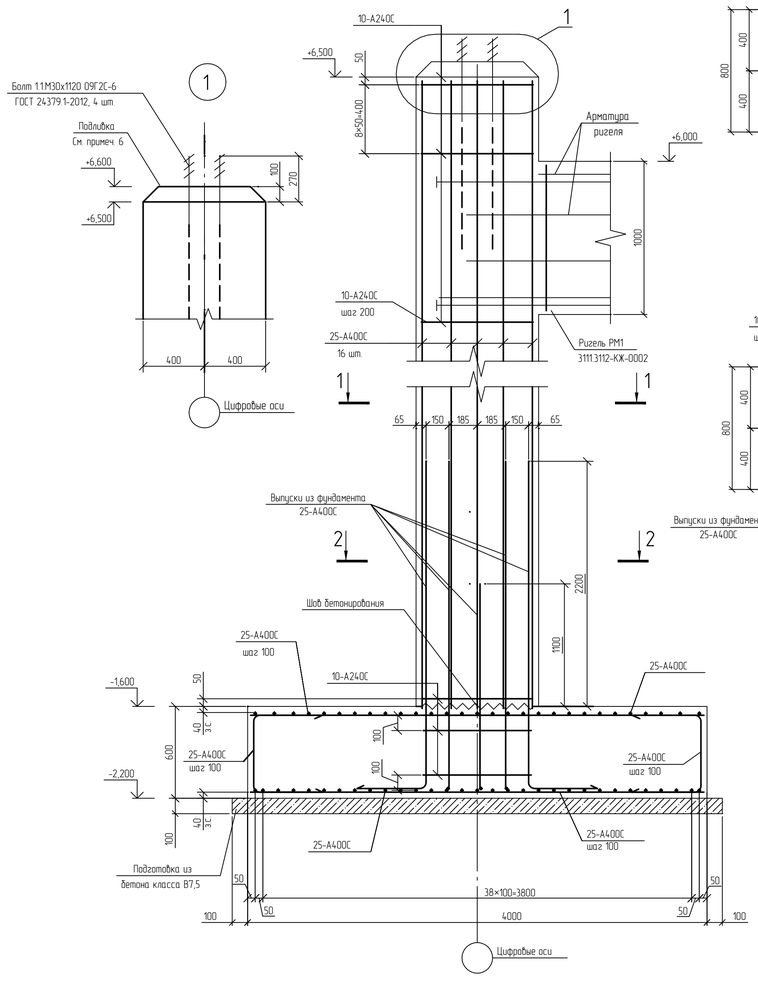

Фундамент ФМ2

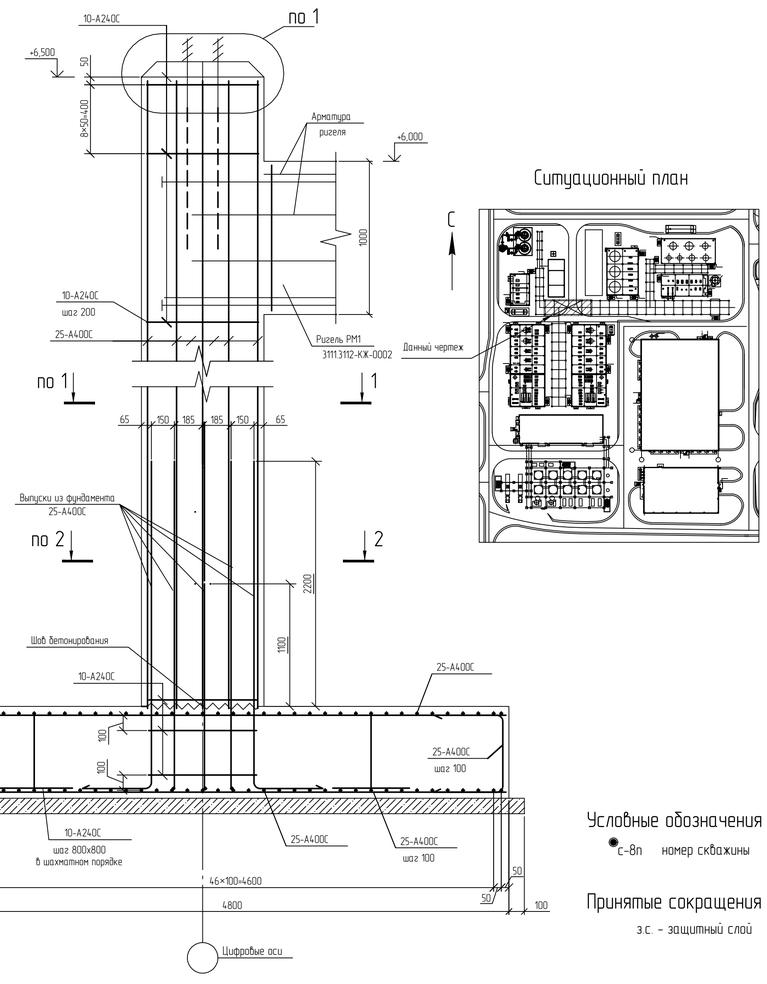

Ситуационный план

Нормативные характеристики физико-механических свойств грунтов

Номер ИГЭ, РГЭ	Условное обозначение	Характеристика грунтов	Плотность, г/см³	Удельное сцепление, кПа	Угол внутреннего трения, °	Модуль деформации, МПа
			ρ	c	φ	E
РГЭ-1а		Насыпной грунт - суглинок тяжелый пылеватый, глина легкая пылеватая с прослоями песка мелкого, с примесью органического вещества полутвердые, тугопластичные (tQ_{IV})	1,94	36	23	12,1
ИГЭ-2б		Суглинок тяжелый пылеватый тугопластичный, с примесью органического вещества (edQ_{II-III})	1,95	29	20	7,5
ИГЭ-7а		Глина легкая пылеватая полутвердая (аргиллит выветрелый, с прослоями песка (выветрелый песчаник), с редкими прослоями щебня известняка (eP_2)	1,93	57	18	17,7
ИГЭ-2б		Суглинок тяжелый, пылеватый, мягкопластичный (edQ_{II-III})	1,92	21	18	5,2
ИГЭ-2а		Суглинок тяжелый пылеватый полутвердый, с примесью органического вещества (edQ_{II-III})	1,96	38	23	14,5
ИГЭ-7б.1		Суглинок тяжелый песчанистый полутвердый (песчаник выветрелый), eP_2	1,95	34	22	31,5
ИГЭ-5а		Глина легкая пылеватая полутвердая, с примесью органического вещества (edQ_{II-III})	1,92	49	19	15,5

1 За относительную отметку 0,000 принята абсолютная отметка 195,500 в Балтийской системе высот.
2 Защитный слой для рабочей арматуры фундаментов - 40 мм.
3 В местах пересечения арматурные стержни перевязывать вязальной проволокой диаметром 1,0-1,5 мм согласно ГОСТ 10922-2012.
4 Поверхность рабочих швов бетонирования в фундаменте должна быть перпендикулярна оси бетонируемых колонн. Возобновление бетонирования допускается производить по достижении бетоном прочности не менее 1,5 МПа (проверку производить согласно ГОСТ 22690-2015).
5 Перед началом бетонирования рабочий шов очистить от грязи металлическими щетками и продуть струей сжатого воздуха.
6 Монтажную подливку под стальные колонны выполнять безусадочным раствором на цементной основе толщиной 100 мм. Начальная прочность на сжатие 17 (дней) не менее 50 МПа.
7 Монолитные железобетонные фундаменты выполнить из бетона класса В30 по прочности, марки W8 по водонепроницаемости, F300 по морозостойкости.
8 Текстовую часть см. NKNH21002-ПС-ЭБСМ-КР1.1.

Условные обозначения

●с-8п номер скважины

Принятые сокращения

з.с. - защитный слой

							NKNH21002-ПС-ЭБСМ-КР1.2-3111.3112-КЖ-0001	
							«Строительство производства этиленового мощностью 350 тыс. тонн в год и производства стирола мощностью 400 тыс. тонн в год», «Строительство производства полистирола мощностью 250 тыс. тонн в год и производства стирола мощностью 400 тыс. тонн в год», «Строительство общецехозного хозяйства для производства полистирола мощностью 250 тыс. тонн в год и производства этиленового мощностью 350 тыс. тонн в год и производства стирола мощностью 400 тыс. тонн в год»	
Изм.	Кол.уч.	Лист	№док.	Подпись	Дата			
Разраб.		Березная				Внутрицеховая эстакада А Внутрицеховая эстакада В	Стадия: П	Лист:	Листов: 1
Рук. гр.		Сидорин							
Гл. спец.		Семенов							
Н. контр.						Эстакада в осях 2-5 Схема расположения фундаментов. Фундаменты ФМ1, ФМ2 Инженерно-геологический разрез по скважине СКВ с-8п	СИБУР НОВЫЕ РЕСУРСЫ		

NKNH21002-ПС-ЭБСМ-КР1.2-31113112-КЖ-0001_0_0_RU.dwg

Формат А1

Взам. инв. №

Подп. и дата

Инв. № подл. 00054763

Электронная версия подписана

NMB

Эстакада в осях 2-5

Схема расположения ригелей на отм. +6,000

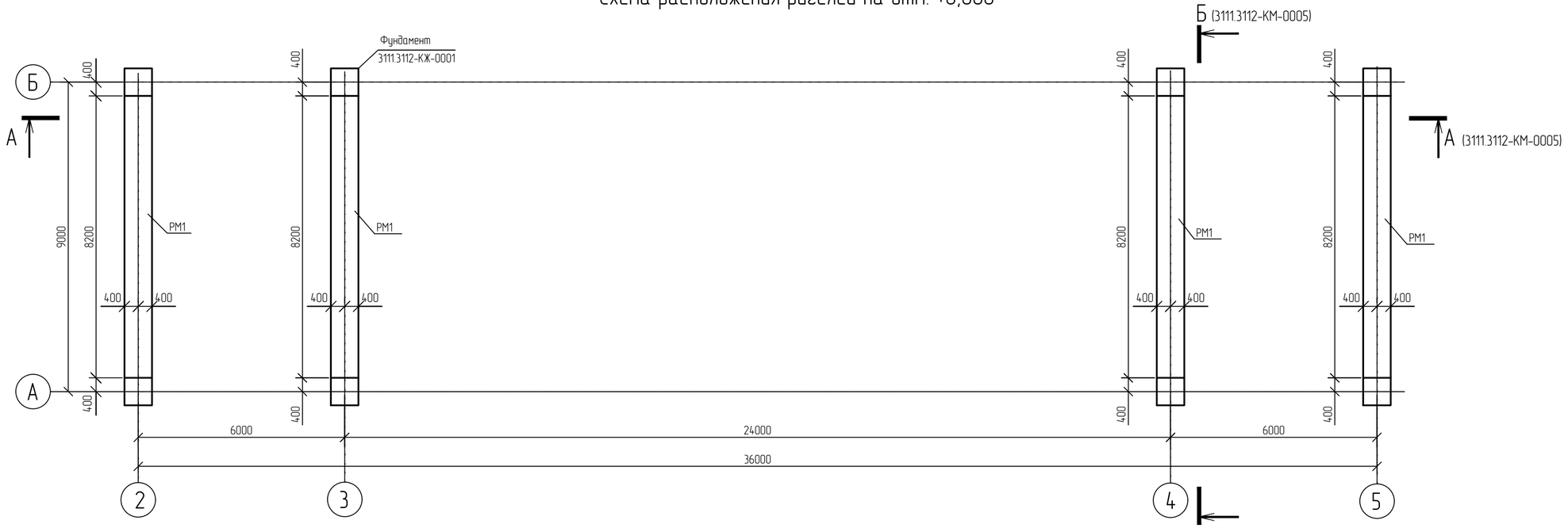

Ригель РМ1

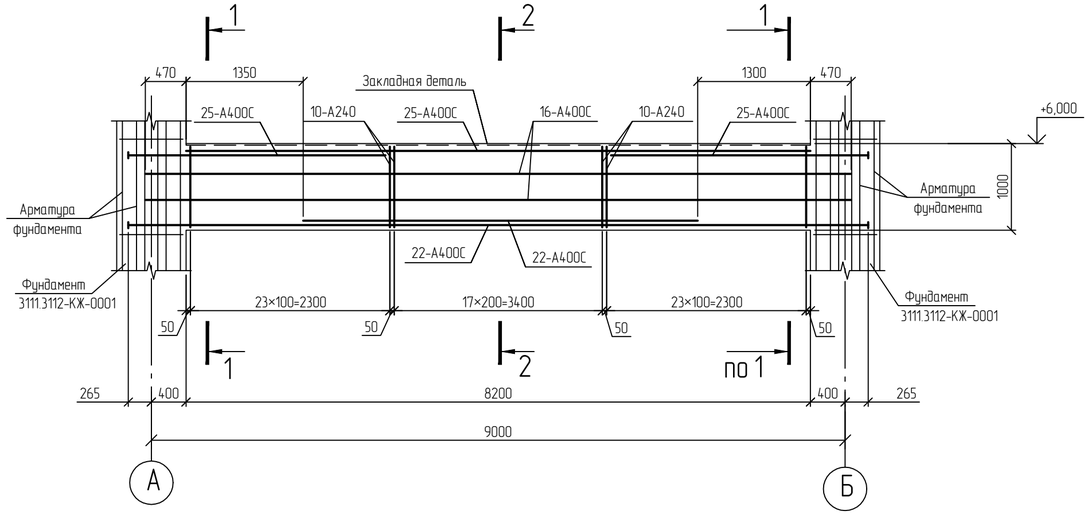

1-1

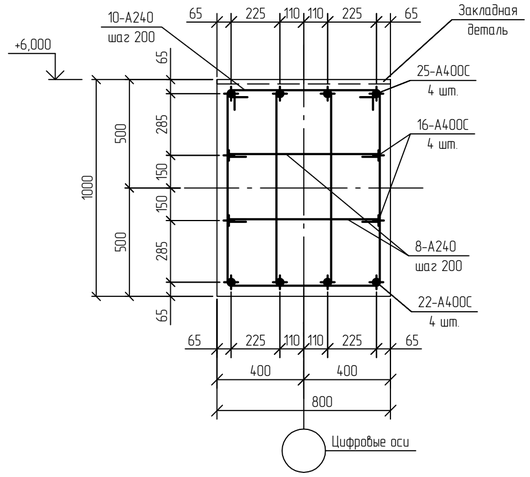

2-2

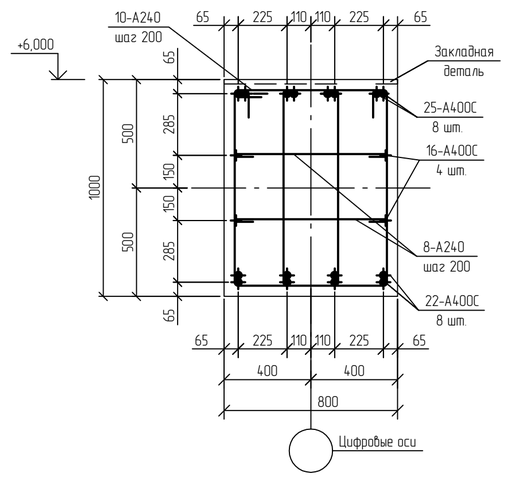

1 Текстовую часть см. NKNH21002-ПС-ЭБСМ-КР1.1.

2 За относительную отметку 0,000 принята абсолютная отметка 195,500 в Балтийской системе высот.

3 В местах пересечения арматурные стержни перевязывать вязальной проволокой диаметром 1,0-1,5 мм согласно ГОСТ 10922-2012.

4 Железобетонные ригели выполнить из бетона В30 по прочности, марки W8 по водонепроницаемости, F200 по морозостойкости.

Спецификация к схеме расположения

Поз.	Обозначение	Наименование	Кол.	Масса ед. кг.	Примечание
		Ригели			
РМ1		Ригель РМ1	4		

Изм.	Кол.уч.	Лист	№док.	Подпись	Дата	NKNH21002-ПС-ЭБСМ-КР1.2-3111.3112-КЖ-0002		
						«Строительство производства этилбензола мощностью 350 тыс. тонн в год и производства стирола мощностью 400 тыс. тонн в год», «Строительство производства полистирола мощностью 250 тыс. тонн в год и Строительство общезаводского хозяйства для производства полистирола мощностью 250 тыс. тонн в год и производства этилбензола мощностью 350 тыс. тонн в год и производства стирола мощностью 400 тыс. тонн в год»		
Разраб.		Бережная				Внутрицеховая эстакада А Внутрицеховая эстакада В	Стадия	Лист	Листов
Рук. гр.		Сидорин					П		1
Гл. спец.		Семенов				Эстакада в осях 2-5 Схема расположения ригелей на отм. +6,000 Ригель РМ1	СИБУР НОВЫЕ РЕСУРСЫ		
Н. контр.									

NKNH21002-ПС-ЭБСМ-КР1.2-3111.3112-КЖ-0002_0_0_RU.dwg

Формат А2

Взам. инв. №

Подп. и дата

Инв. № подл. 00054763

Эстакада в осях 2-5

Схема расположения элементов на отм. +6,000

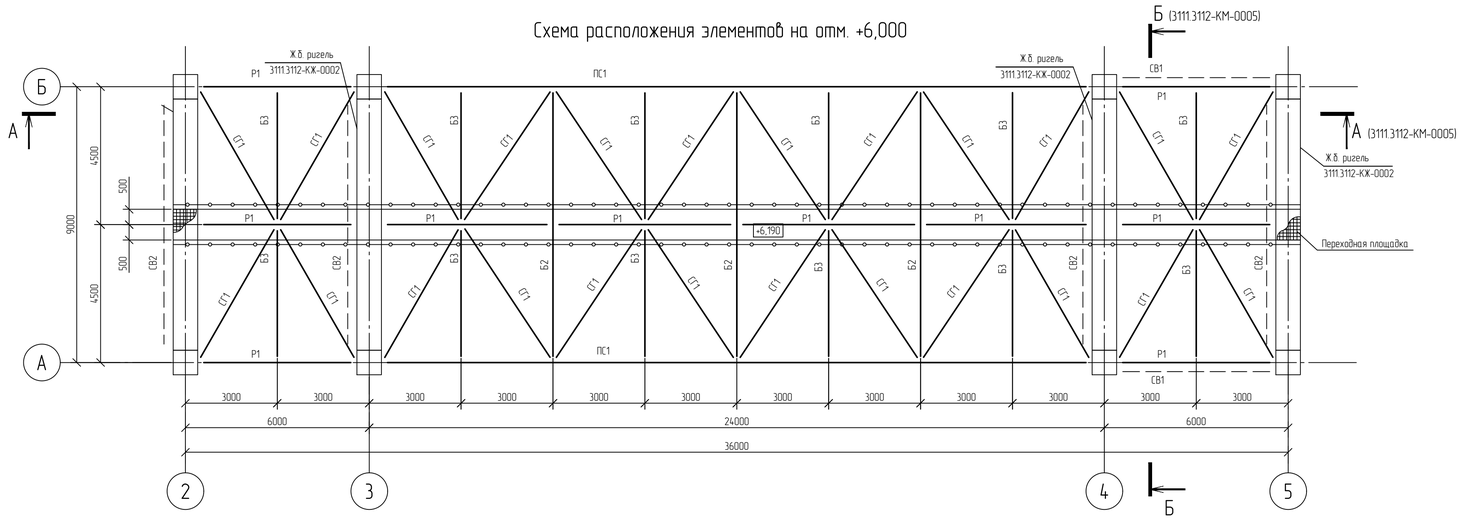

Схема расположения элементов на отм. +9,500

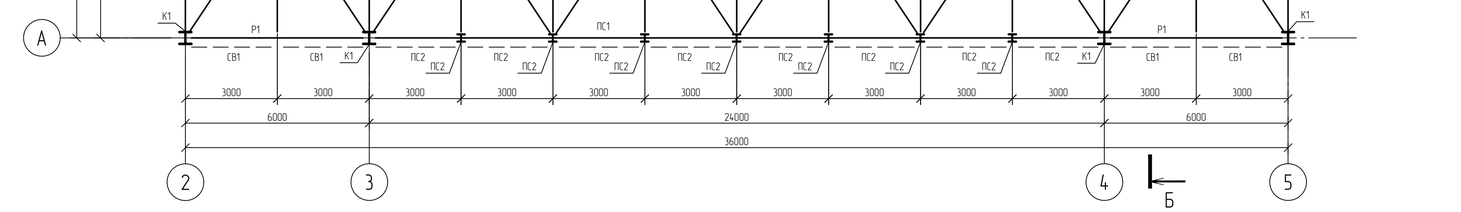

Схема расположения элементов на отм. +13,000

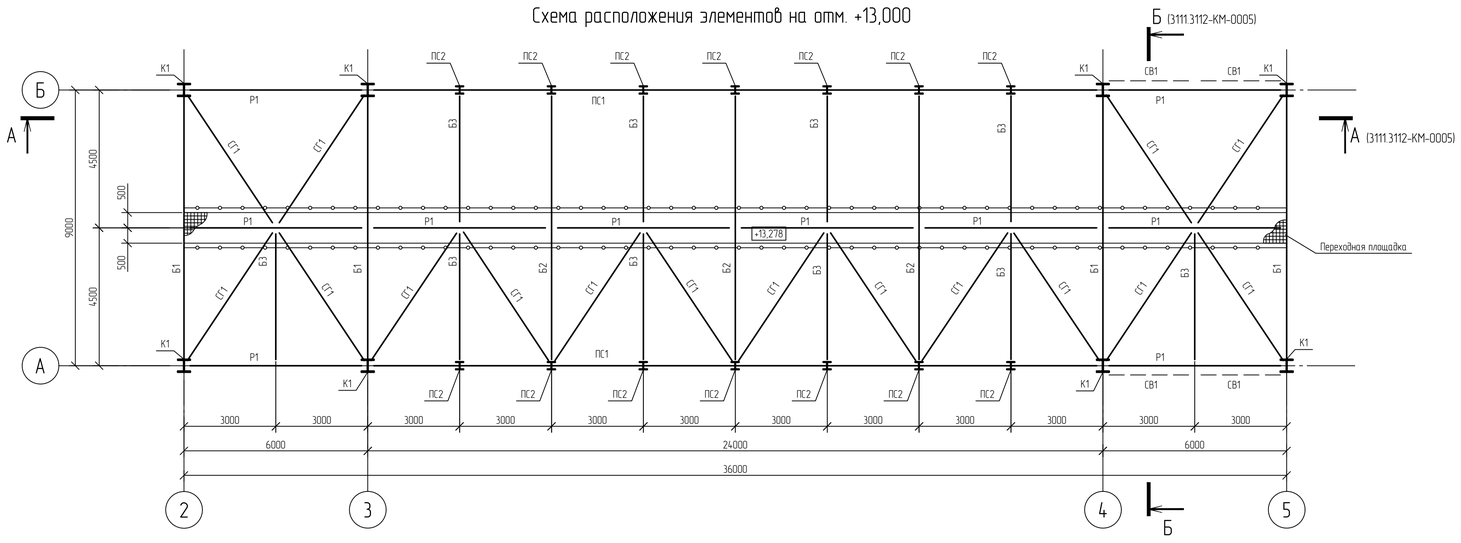

Ведомость элементов

Марка элемента	Сечение			Усилие для прикрепления						Группа стальных конструкций	Наименование или марка металла	Примечание
	Эскиз	Поз.	Состав	A, кН	N, кН		M, кН·м		M_0,кН·м	Q_0,кН			
					+	-	+	-					
К1	I		I 40К4	279,6	131,5	-1750,0	-	-	-	71,2	2	С345-5	
Б1	I		I 50Ш5	289,9	124,0	-132,5	1046,2	-850,8	2,0	21,2	2	С345-5	
Б2	I		I 50Ш1	103,6	52,9	-35,8	-	-	-	10,1	2	С345-5	
Б3	I		I 30Ш1	18,2	19,4	-14,6	-	-	-	25,4	2	С345-5	
Б4	I		I 20Ш1	4,4	2,2	-0,2	3,6	-	0,8	1,2	2	С345-5	
Б5	□		Гн □ 200×10	41,7	125,9	-120,9	39,0	-36,7	20,4	60,6	2	355-8	
СТК1	□		Гн □ 200×10	28,6	56,3	-213,7	35,5	-48,1	52,0	25,8	2	355-8	
Р1	I		I 40Ш2	47,5	638,3	-510,9	-	-	-	0,9	2	С345-5	
П1	С		С 10П	2,9	0,1	-0,1	0,9	-	-	-	2	С345-5	
П2	С		С 12П	5,2	15,7	-45,6	-	-	-	-	2	С345-5	
БП1	I		I 25Б1	13,1	21,3	-89,1	-	-	-	0,6	2	С345-5	
БП2	С		С 16П	8,3	81,4	-87,6	6,0	-1,3	0,9	0,5	2	С345-5	
ПС1	I		I 50Ш3	69,3	1375,6	-1513,4	64,0	-136,0	6,9	4,1	2	С345-5	
ПС2	I		I 25К2	6,1	1046,3	-1568,8	9,9	-15,7	17,5	9,8	2	С345-5	
СВ1	□		Гн □ 160×6	0,6	544,4	-516,4	-	-	-	-	2	355-8	
СВ2	□		Гн □ 200×10	1,6	396,1	-372,2	-	-	-	-	2	355-8	
СГ1	□		Гн □ 120×5	2,7	132,2	-150,0	6,1	-0,4	0,4	0,2	2	355-8	
СГ2	□		Гн □ 100×5	2,3	75,6	-128,5	3,6	-0,6	0,6	0,3	2	355-8	

1 Текстовую часть см. NKNH21002-ПС-ЭБСМ-КР1.1.

2 За относительную отметку 0,000 принята абсолютная отметка 195,500 в Балтийской системе высот.

Изм.	Кол.уч.	Лист	№док.	Подпись	Дата
Разраб.		Кича			
Рук. гр.		Сидорин			
Гл. спец.		Семенов			
Н. контр.					

NKNH21002-ПС-ЭБСМ-КР1.2-3111.3112-КМ-0001

«Строительство производства этиленсиола мощностью 350 тыс. тонн в год и производства стирола мощностью 400 тыс. тонн в год», «Строительство производства полистирола мощностью 250 тыс. тонн в год и Строительство общезаводского хозяйства для производства полистирола мощностью 250 тыс. тонн в год и производства этиленсиола мощностью 350 тыс. тонн в год и производства стирола мощностью 400 тыс. тонн в год»

Внутрицеховая эстакада А
Внутрицеховая эстакада В

Стадия	Лист	Листов
П		1

Эстакада в осях 2-5
Схемы расположения элементов на отм. +6,000; +9,500; +13,000

СИБУР НОВЫЕ РЕСУРСЫ

Формат А1

Взам. инв. №	
Подп. и дата	
Инв. № подл.	00054763

Эстакада в осях 2-5

Схема расположения элементов на отм. +16,500

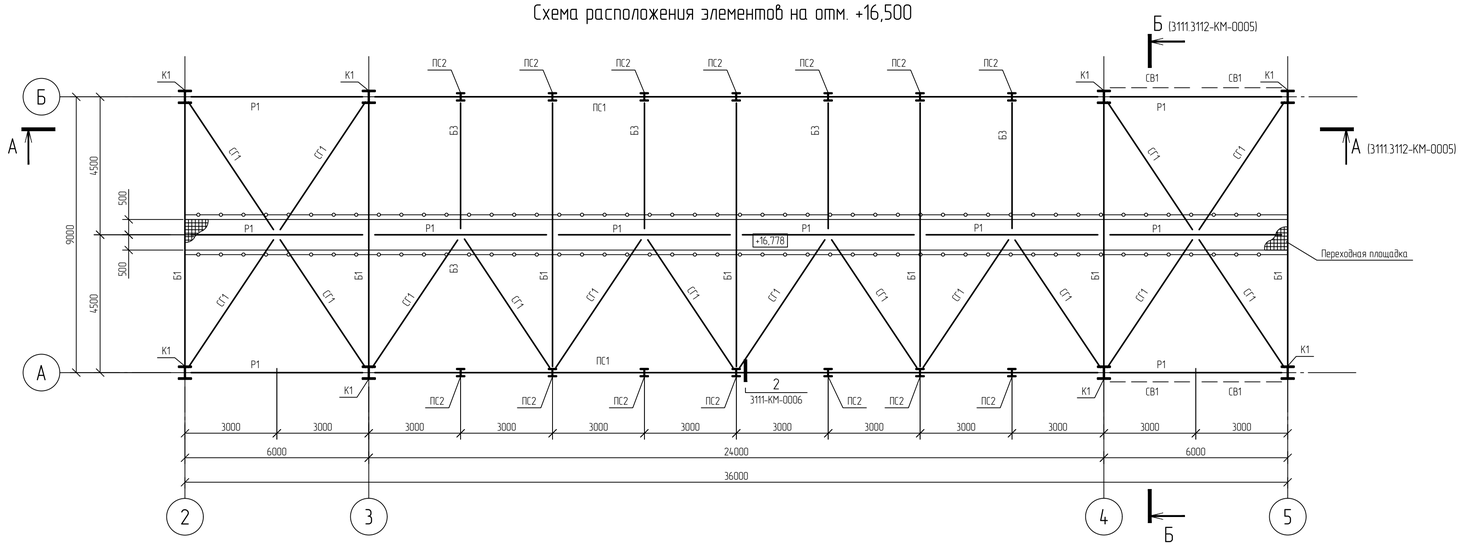

Схема расположения элементов на отм. +20,000

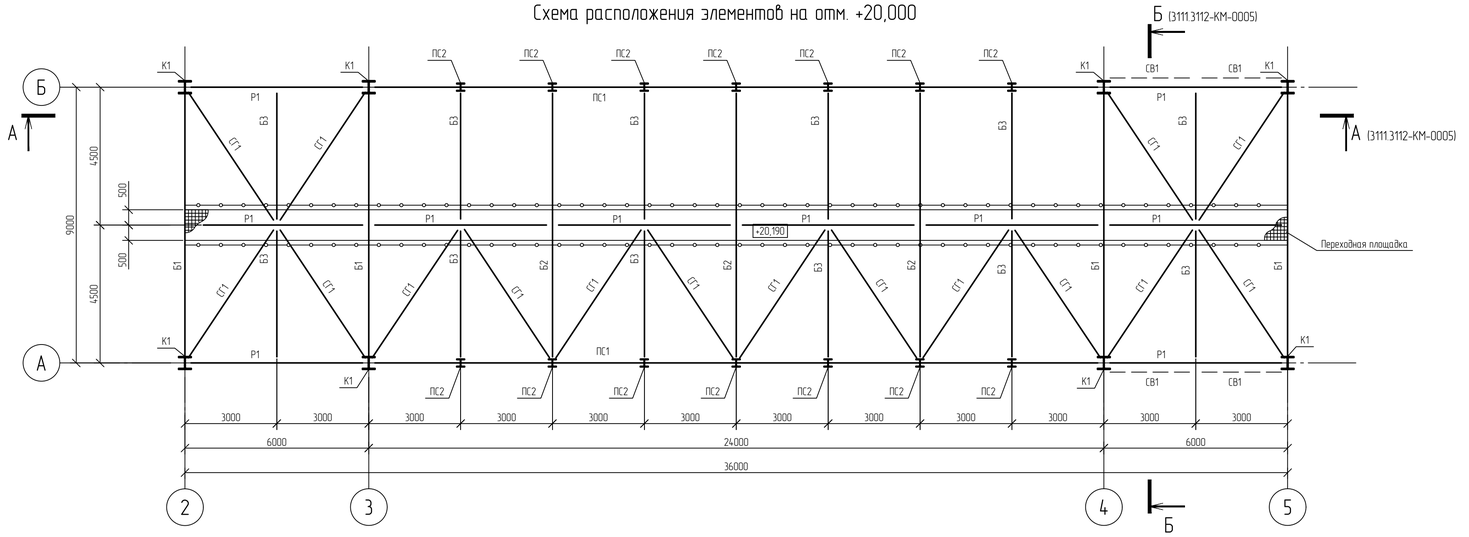

Схема расположения элементов на отм. +23,000

1 Текстовую часть см. NKNH21002-ПС-ЭБСМ-КР1.1.
2 За относительную отметку 0,000 принята абсолютная отметка 195,500 в Балтийской системе высот.
3 Ведомость элементов смотреть NKNH21002-ПС-ЭБСМ-КР1.2-3111.3112-КМ-0001.

						NKNH21002-ПС-ЭБСМ-КР1.2-3111.3112-КМ-0002
						«Строительство производства этилбензола мощностью 350 тыс. тонн в год и производства стирола мощностью 400 тыс. тонн в год», «Строительство производства полистирола мощностью 250 тыс. тонн в год и Строительство общезаводского хозяйства для производства полистирола мощностью 250 тыс. тонн в год и производства этилбензола мощностью 350 тыс. тонн в год и производства стирола мощностью 400 тыс. тонн в год»
Изм.	Кол.уч.	Лист	№док.	Подпись	Дата	
Разраб.		Кича				Внутрицеховая эстакада А Внутрицеховая эстакада В
Рук. гр.		Сидорин				
Гл. спец.		Семенов				
Н. контр.						Эстакада в осях 2-5 Схемы расположения элементов на отм. +16,500; +20,000; +23,000

Стадия	Лист	Листов
П		1

СИБУР НОВЫЕ РЕСУРСЫ

Взам. инв. №
Подп. и дата
Инв. № подл. 00054763

NKNH21002-ПС-ЭБСМ-КР1.2-3111.3112-КМ-0002_0_0_RU.dwg

Формат А1

Эстакада в осях 2-5

Схема расположения элементов на отм. +25,800

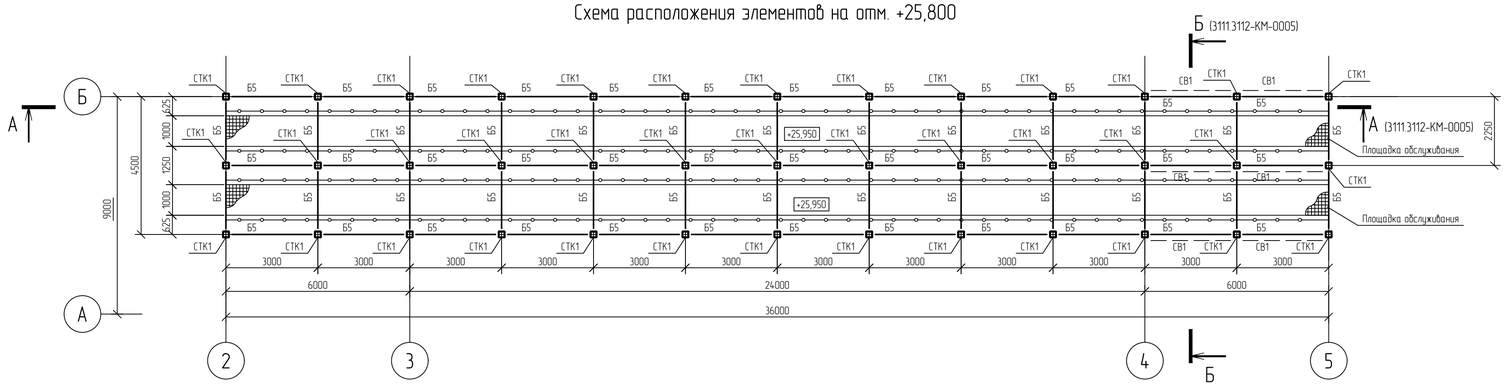

Схема расположения элементов на отм. +28,600

Схема расположения прогонов покрытия

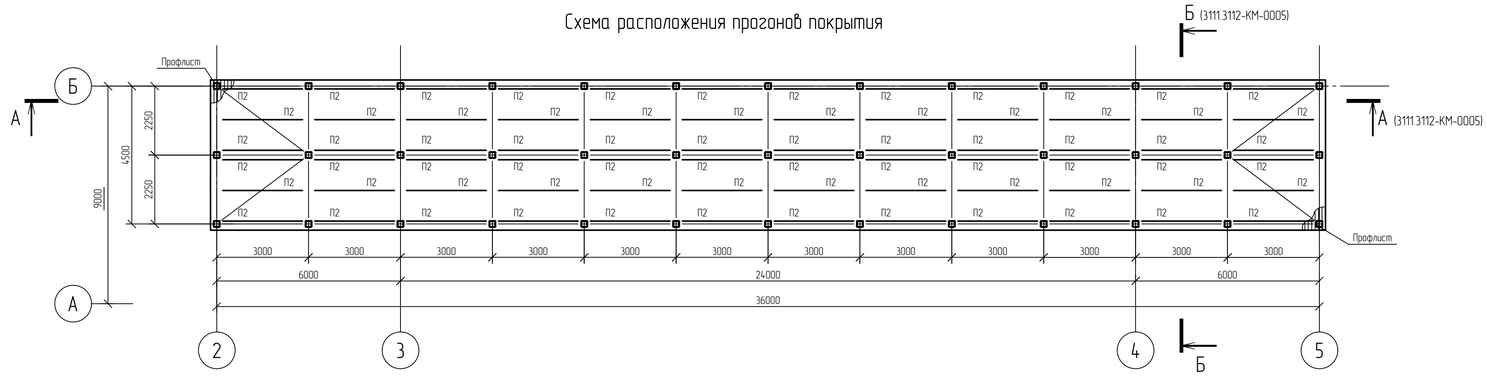

Схема расположения кабельных полок

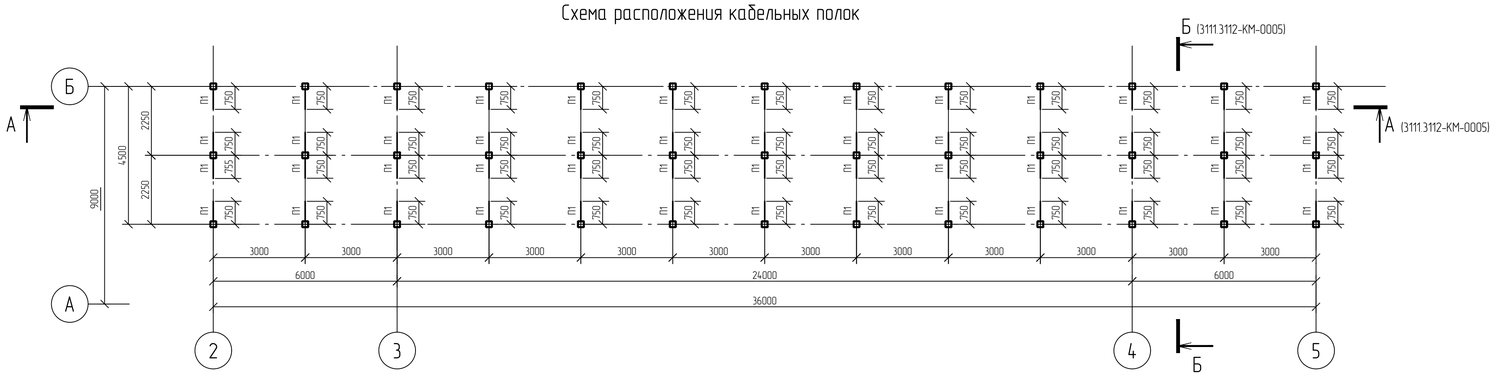

1 Текстовую часть см. NKNH21002-ПС-ЭБСМ-КР1.1.
2 За относительную отметку 0,000 принята абсолютная отметка 195,500 в Балтийской системе высот.
3 Ведомость элементов смотреть NKNH21002-ПС-ЭБСМ-КР1.2-3111.3112-КМ-0001.

						NKNH21002-ПС-ЭБСМ-КР1.2-3111.3112-КМ-0003	
						«Строительство производства этиленоксида мощностью 350 тыс. тонн в год и производства стирола мощностью 400 тыс. тонн в год». «Строительство производства полистирола мощностью 250 тыс. тонн в год и Строительство общезаводского хозяйства для производства полистирола мощностью 250 тыс. тонн в год и производства этиленоксида мощностью 350 тыс. тонн в год и производства стирола мощностью 400 тыс. тонн в год»	
Изм.	Кол.уч.	Лист	№док.	Подпись	Дата		
Разраб.		Кича				Внутрицеховая эстакада А Внутрицеховая эстакада В	Стадия: П; Лист: ; Листов: 1
Рук. гр.		Сидорин					
Гл. спец.		Семенов					
Н. контр.						Эстакада в осях 2-5. Схемы расположения элементов на отм. +25,800, +28,600. Схемы расположения прогонов покрытия и кабельных полок	СИБУР НОВЫЕ РЕСУРСЫ

NKNH21002-ПС-ЭБСМ-КР1.2-3111.3112-КМ-0003_0_0_RU.dwg

Формат А1

Взам. инв. №

Подп. и дата

Инв. № подл. 00054763

Эстакада в осях 2-5

Схема расположения переходных площадок
на отм. +6,190; +9,690; +20,190

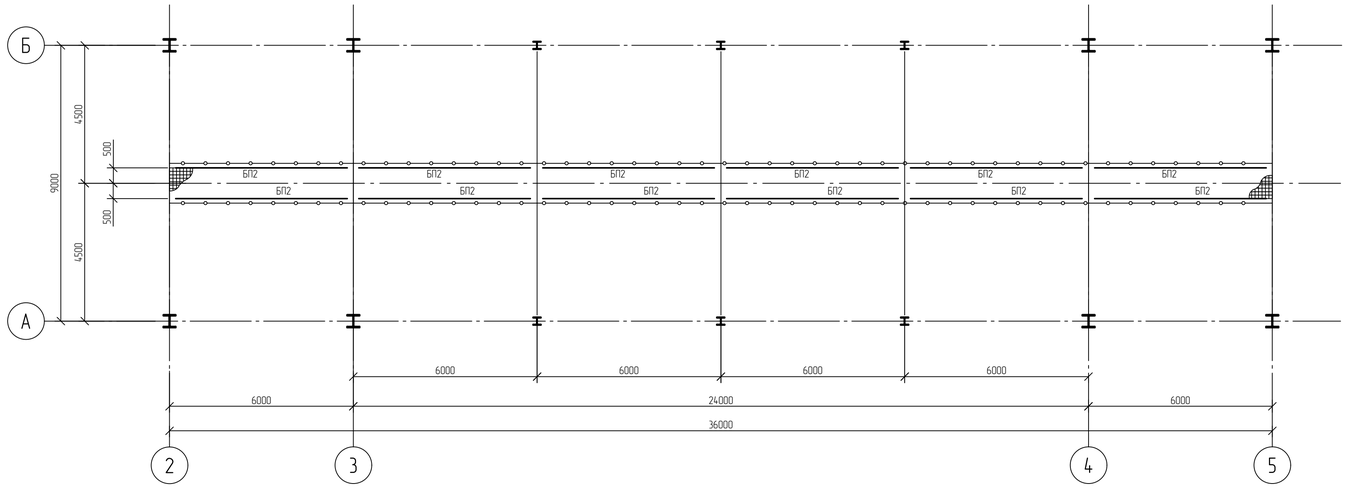

Схема расположения переходных площадок
на отм. +13,278; +16,778

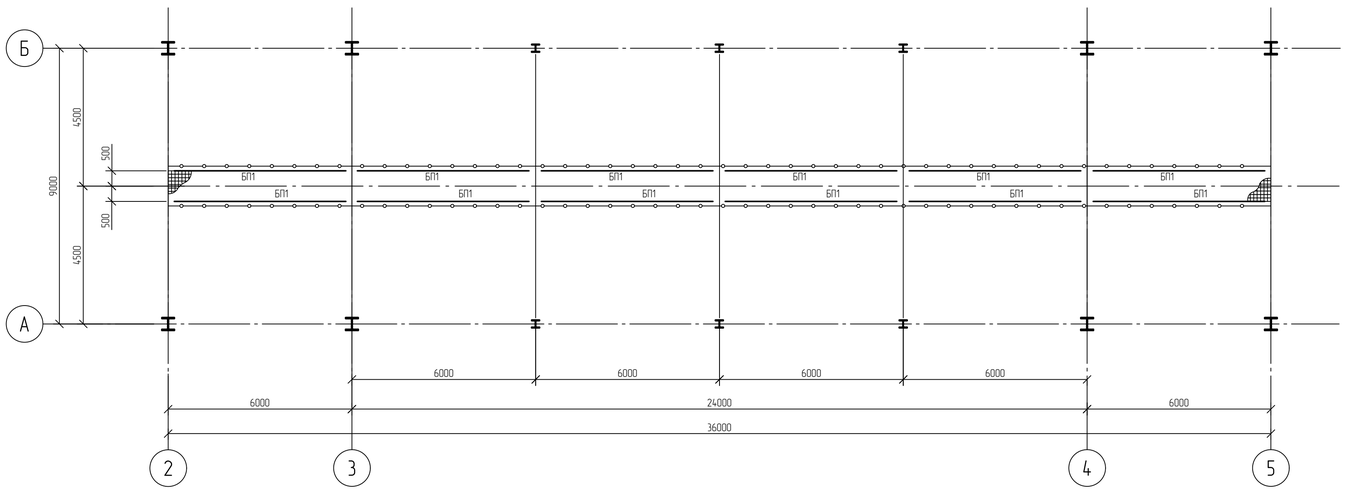

Схема расположения площадок обслуживания
на отм. +23,150; +25,950

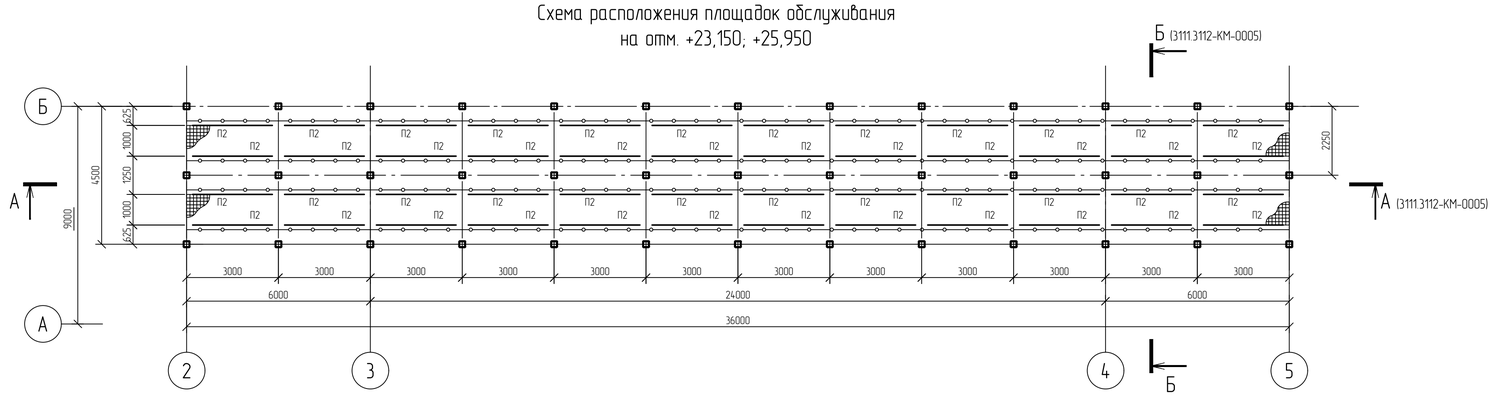

Условные обозначения

– ограждение

– настил толщиной 30 мм;

1 Текстовую часть см. NKNH21002-ПС-ЭБСМ-КР1.1.
2 За относительную отметку 0,000 принята абсолютная отметка 195,500 в Балтийской системе высот.
3 Ведомость элементов смотреть NKNH21002-ПС-ЭБСМ-КР1.2-3111.3112-КМ-0001.

Изм.	Кол.уч.	Лист	№док.	Подпись	Дата
Разраб.		Кича			
Рук. гр.		Сидорин			
Гл. спец.		Семенов			
Н. контр.					

NKNH21002-ПС-ЭБСМ-КР1.2-3111.3112-КМ-0004

«Строительства производства этилбензола мощностью 350 тыс. тонн в год и производства стирола мощностью 400 тыс. тонн в год», «Строительства производства полистирола мощностью 250 тыс. тонн в год и производства этилбензола мощностью 350 тыс. тонн в год и производства стирола мощностью 400 тыс. тонн в год»

Внутрицеховая эстакада А
Внутрицеховая эстакада В

Стадия	Лист	Листов
П		1

Эстакада в осях 2-5.
Схемы расположения переходных площадок и площадок обслуживания

СИБУР НОВЫЕ РЕСУРСЫ

Инв. № подл. 00054763 | Подп. и дата | Взам. инв. №

NKNH21002-ПС-ЭБСМ-КР1.2-3111.3112-КМ-0004_0_0_RU.dwg

Формат А1

Эстакада в осях 2-5

А-А (3111.3112-КЖ-0001)

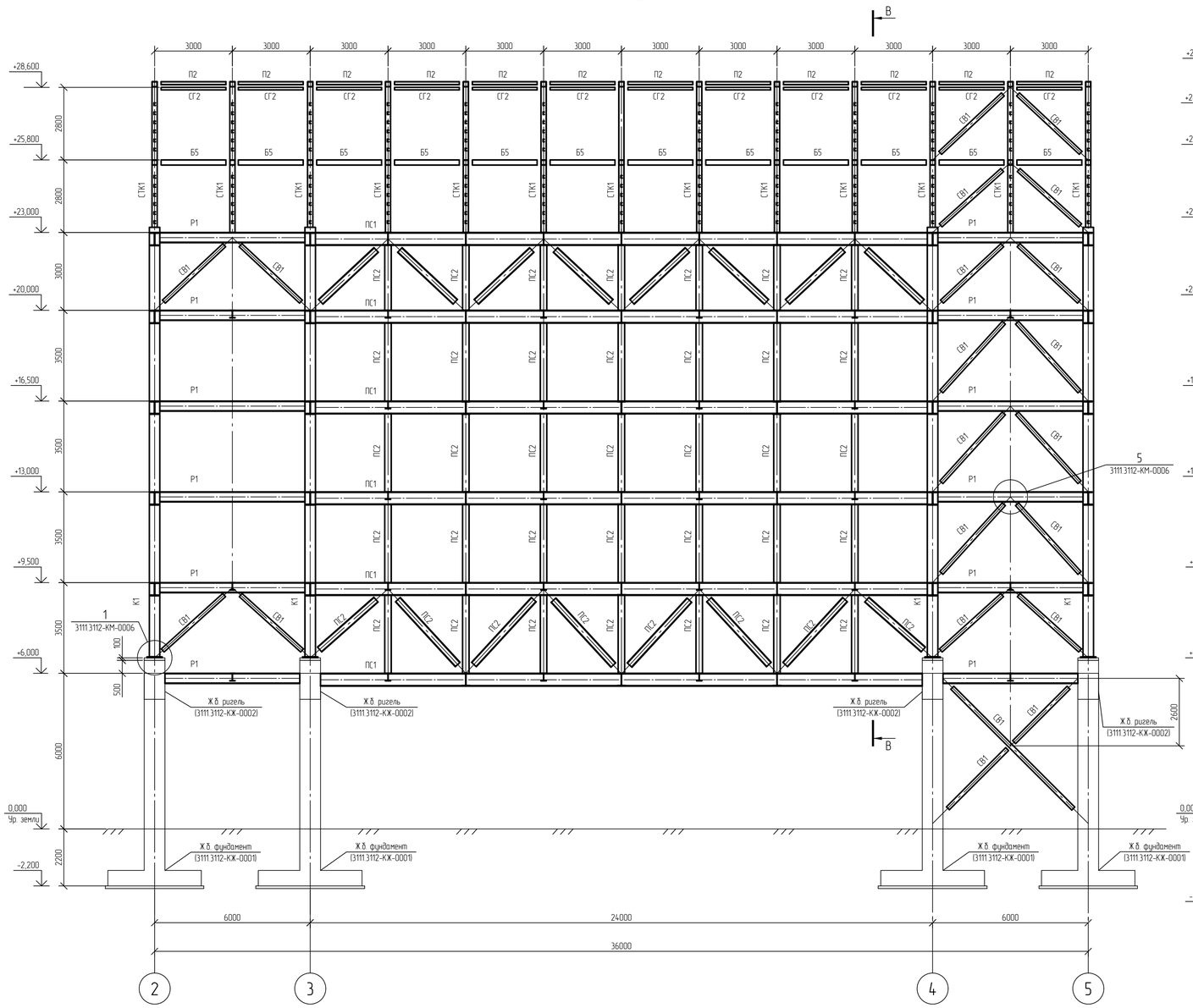

Б-Б (3111.3112-КЖ-0001)
Кабельные полки принять П1

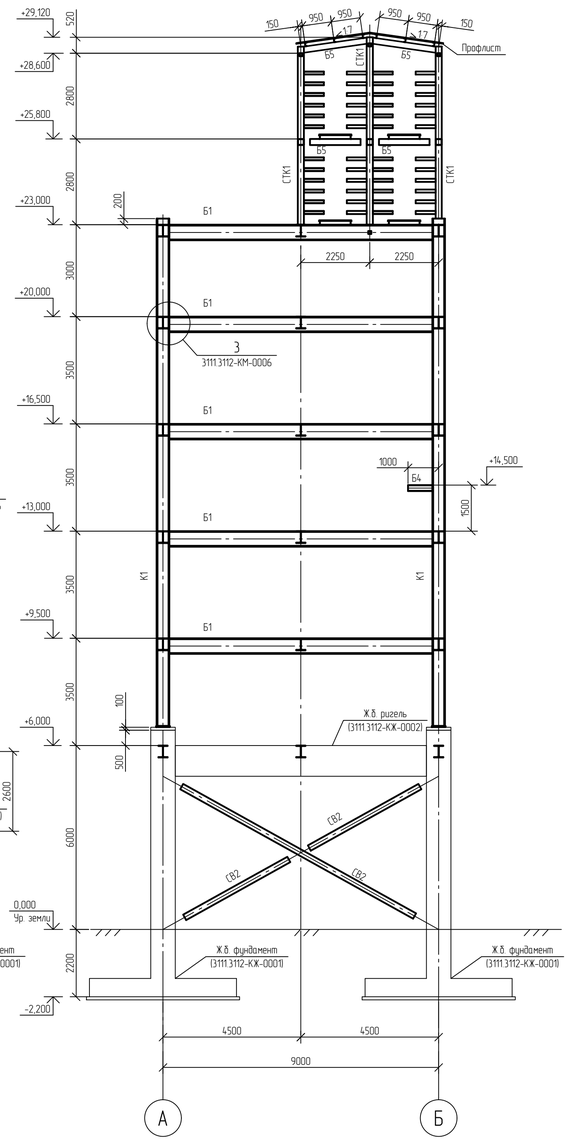

В-В
Кабельные полки принять П1

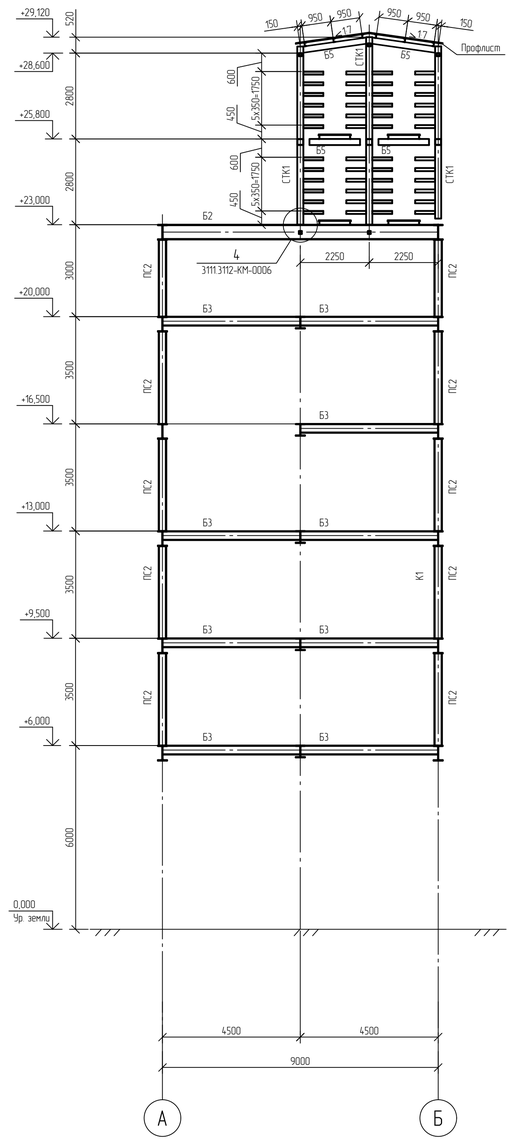

1 Текстовую часть см. NKNH21002-ПС-ЭБСМ-КР1.1.
2 За относительную отметку 0,000 принята абсолютная отметка 195,500 в Балтийской системе высот.
3 Ведомость элементов смотреть NKNH21002-ПС-ЭБСМ-КР1.2-3111.3112-КМ-0001.

Изм.	Кол.уч.	Лист	№док.	Подпись	Дата
Разраб.		Кича			
Рук. гр.		Сидорин			
Гл. спец.		Семенов			
Н. контр.					

NKNH21002-ПС-ЭБСМ-КР1.2-3111.3112-КМ-0005

«Строительство производства этилбензола мощностью 350 тыс. тонн в год и производства стирола мощностью 400 тыс. тонн в год», «Строительство производства полистирола мощностью 250 тыс. тонн в год и Строительство общезаводского хозяйства для производства полистирола мощностью 250 тыс. тонн в год и производства этилбензола мощностью 350 тыс. тонн в год и производства стирола мощностью 400 тыс. тонн в год»

Внутрицеховая эстакада А
Внутрицеховая эстакада В

Стадия	Лист	Листов
П		1

Эстакада в осях 2-5.
Сечения А-А; Б-Б; В-В

СИБУР НОВЫЕ РЕСУРСЫ

Взам. инв. №
Подп. и дата
Инв. № подл. 00054763

NKNH21002-ПС-ЭБСМ-КР1.2-3111.3112-КМ-0005_0_0_RU.dwg

Формат А1

Эстакада в осях 2-5

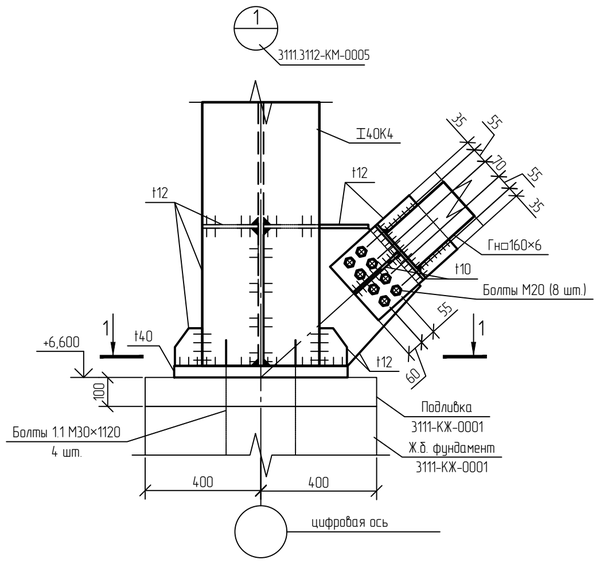

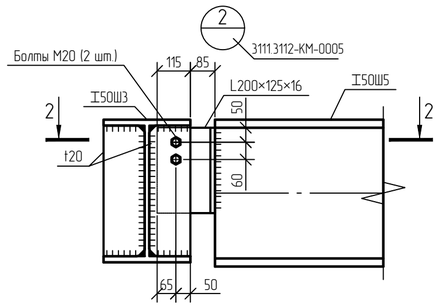

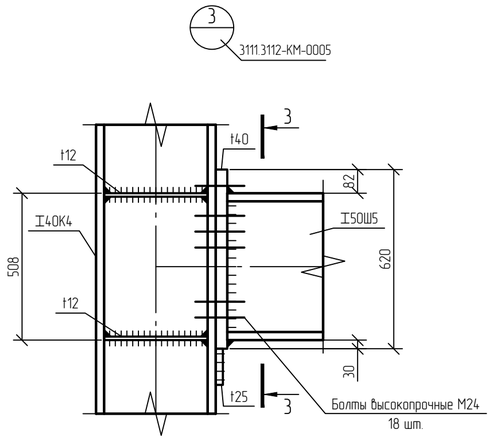

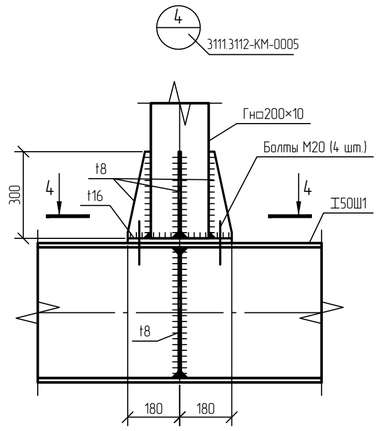

1-1

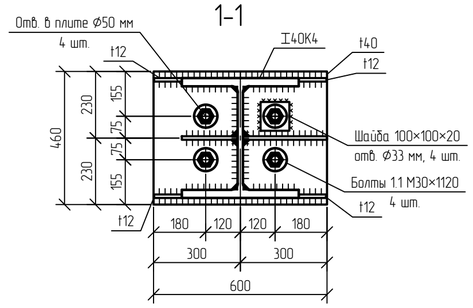

2-2

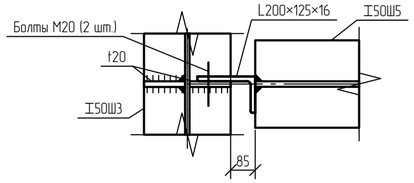

3-3

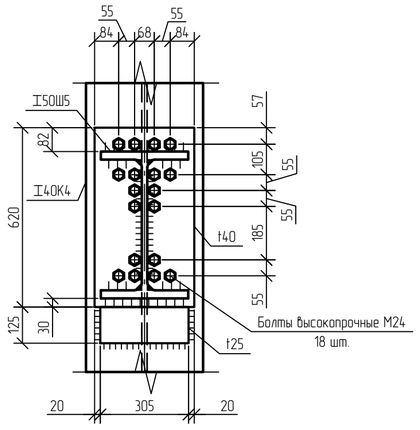

4-4

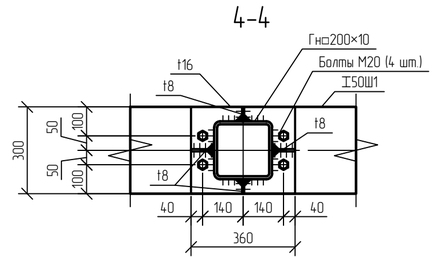

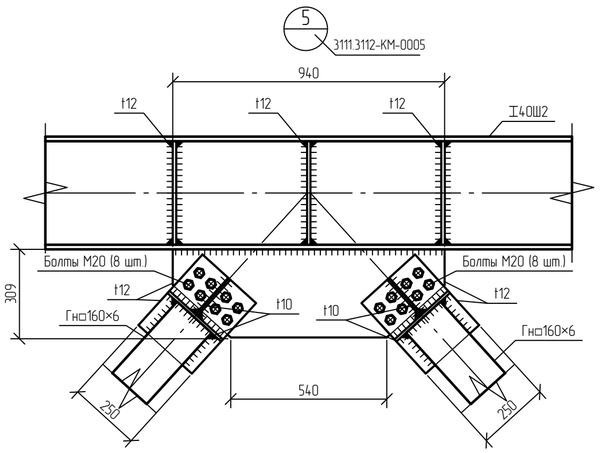

1 Текстовую часть см. NKNH21002-ПС-ЭБСМ-КР1.1.
2 За относительную отметку 0,000 принята абсолютная отметка 195,500 в Балтийской системе высот.
3 Ведомость элементов смотреть NKNH21002-ПС-ЭБСМ-КР1.2-3111.3112-КМ-0001.
4 Марка стали пластин и гнутых профилей 355-8 по ГОСТ 19281-2014.

						NKNH21002-ПС-ЭБСМ-КР1.2-3111.3112-КМ-0006		
						«Строительство производства этилбензола мощностью 350 тыс. тонн в год и производства стирола мощностью 400 тыс. тонн в год», «Строительство производства полистирола мощностью 250 тыс. тонн в год и Строительства общезаводского хозяйства для производства полистирола мощностью 250 тыс. тонн в год и производства этилбензола мощностью 350 тыс. тонн в год и производства стирола мощностью 400 тыс. тонн в год»		
Изм.	Кол.уч.	Лист	N°док.	Подпись	Дата			
Разраб.		Кича				Внутрицеховая эстакада А Внутрицеховая эстакада В	Стадия	Лист	Листов
Рук. гр.		Сидарин					П		1
Гл. спец.		Семенов							
Н. контр.						Эстакада в осях 2-5. Узлы 1...5	СИБУР НОВЫЕ РЕСУРСЫ		

Взам. инв. N°
Подп. и дата
Инв. N° подл. 00054763

NKNH21002-ПС-ЭБСМ-КР1.2-3111.3112-КМ-0006_0_0_RU.dwg

Формат А2

Электронная копия подлинника

Схема колодца 3000х2500 мм

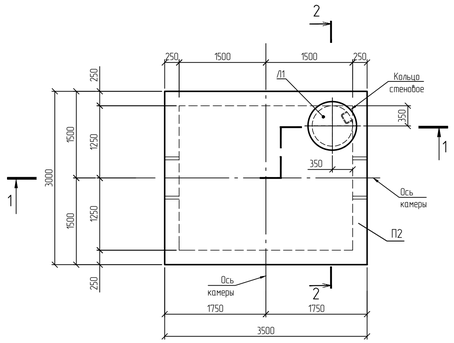

2-2

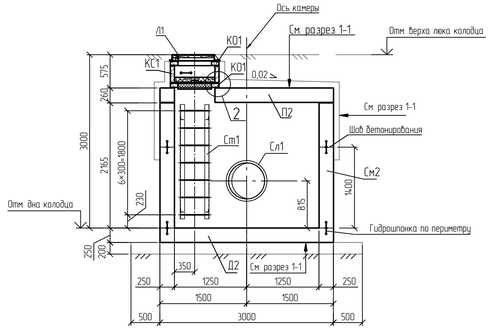

3-3

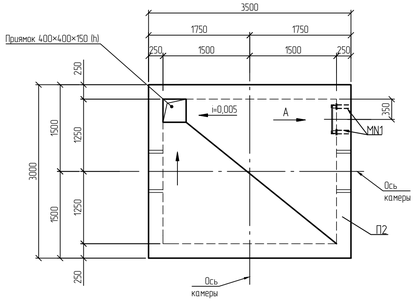

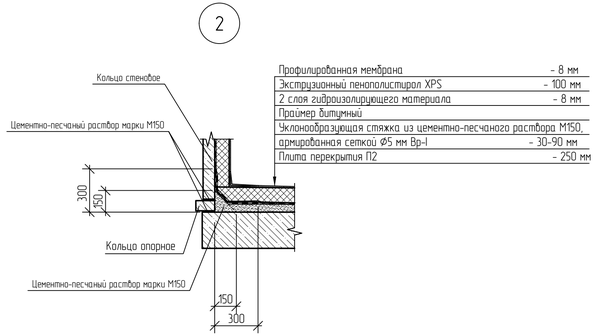

1-1

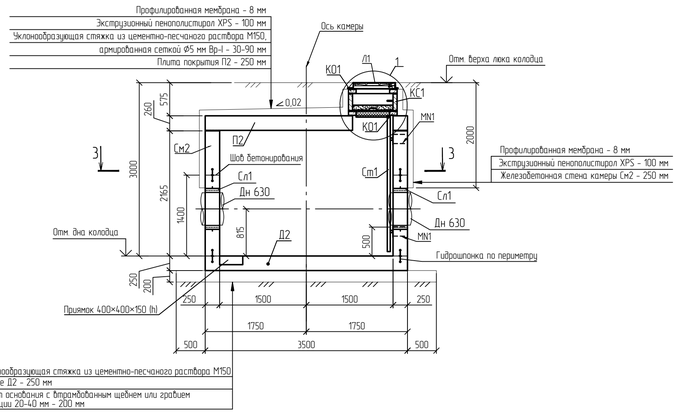

Уклонообразующая стяжка из цементно-песчаного раствора М150
Днище Д2 - 250 мм
Грунт основания с втрамбованным щебнем или гравием фракции 20-40 мм - 200 мм

А

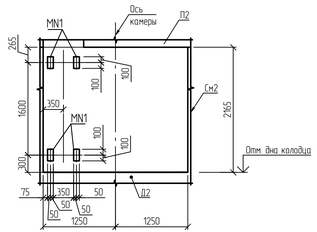

1

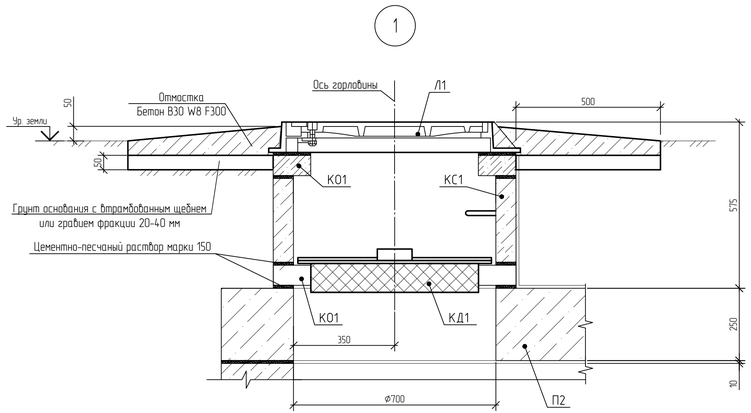

1 Все сборные элементы колодцев при монтаже устанавливаются на цементно-песчаном растворе марки М150 толщиной не менее 10 мм.
2 Схему расположения колодцев и направление трубопроводов см. в разделах НВК и генплана.
3 Щебень принять по ГОСТ 8267-93 фракции 20-40 мм.
4 Наружные стены колодца утеплить на глубину промерзания экструзионным пенополистиролом XPS толщиной 100 мм при помощи анкера с тарельчатым полимерным дюбелем по ГОСТ Р 58359-2019.
5 Железобетонные изделия колодцев выполнить из бетона класса В30, марки по морозостойкости F200, марки по водонепроницаемости W8. Стеновые кольца выполнить толщиной 80 мм с обеспечением защитного слоя рабочей арматуры 35 мм. Опорное кольцо выполнить с обеспечением защитного слоя рабочей арматуры 35 мм.
6 Крутизну откосов проектируемого котлована принять:
- 1:1 при глубине котлована до 3,0 м.
Обратную засыпку котлована производить песчаным грунтом (принятым в качестве насыпного для площадки строительства) слоями по 0,20-0,30 м с уплотнением каждого слоя, коэффициент уплотнения k=0,95 при оптимальной влажности по ГОСТ 22733-2016.
7 Для спуска в колодец в стеновых кольцах горловины предусмотрены ходовые скобы диаметром 16 мм из стали класса С245. Ходовые скобы могут устанавливаться до бетонирования колец или после их расплубки с заделкой цементным раствором в специальных отверстиях колец. Способ установки ходовых скоб необходимо оговаривать в заказе на поставку изделий.

Изм.	Кол.уч.	Лист	№док.	Подпись	Дата	NKNH21002-ПС-ЭБСМ-КР1.2-3122-КЖ-0001

«Строительство производства этилбензола мощностью 350 тыс. тонн в год и производства стирола мощностью 400 тыс. тонн в год», «Строительство производства полистирола мощностью 250 тыс. тонн в год и Строительство общезаводского хозяйства для производства полистирола мощностью 250 тыс. тонн в год и производства этилбензола мощностью 350 тыс. тонн в год и производства стирола мощностью 400 тыс. тонн в год»

Разраб.	Скопинцев	Наружные сети водоснабжения (ПС)	Стадия: П; Лист: ; Листов: 1
Рук. гр.	Сидорин		
Гл. спец.	Семенов	Схема колодца 3000х2500 мм	СИБУР НОВЫЕ РЕСУРСЫ

NKNH21002-ПС-ЭБСМ-КР1.2-3122-КЖ-0001_0_RU.dwg

Формат А3х3

Взам. инв. №

Подп. и дата

Инв. № подл. 00054762

Опалубочный чертеж плиты днища Д2

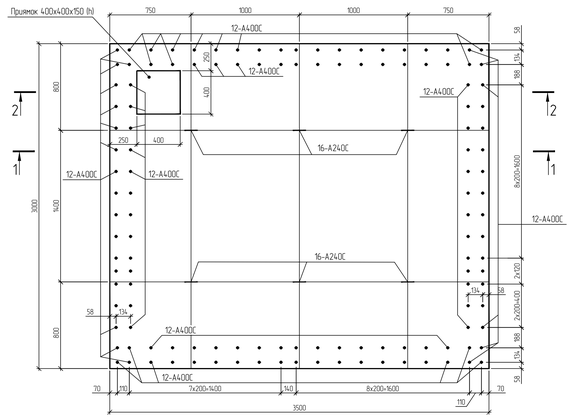

Плита днища Д2
Армирование верхней зоны
Выпуски арматуры условно не показаны

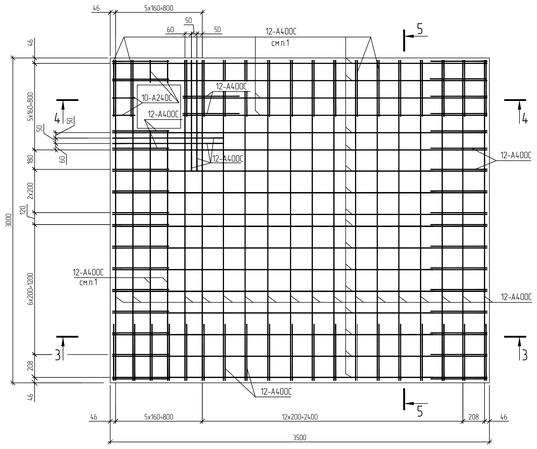

Армирование нижней зоны
Выпуски арматуры условно не показаны

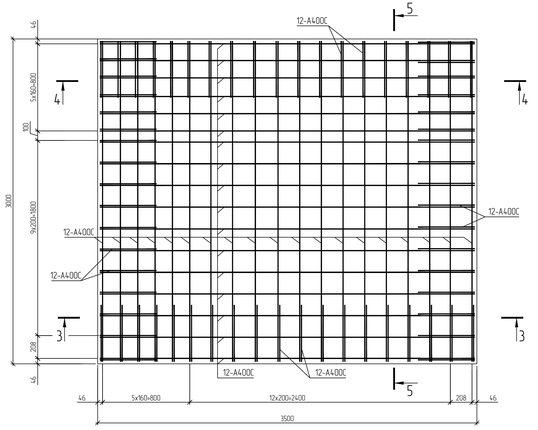

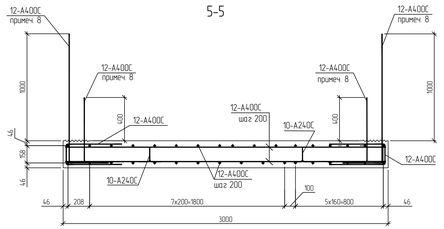

1 В районе приямка арматуру поз. 1, 2 обрезать по месту.
2 Места пересечения арматурных стержней крепить между собой вязальной проволокой по ГОСТ Р 57997-2017 во всех точках пересечения.
3 Минимальный защитный слой для торцов стержней арматуры принят 20 мм.
4 В ведомости деталей размеры деталей указаны по наружним граням стержней.
5 На схеме армирования плиты днища размеры даны по центрам стержней.
6 В спецификации элементов плиты днища Д2 и в ведомости расхода стали расход приведен на одну плиту днища.
7 Выпуски позиций 5, 6 и 7, 8 чередовать между собой так, чтобы относительное количество стыкуемой в одном расчетном сечении элемента рабочей арматуры было не более 50%.

						NKNH21002-ПС-ЭБСМ-КР1.2-3122-КЖ-0002	
						«Строительство производства этиленового мономера 750 тыс. тонн в год и производства стирола мономера 400 тыс. тонн в год». «Строительство производства полистирола мономера 250 тыс. тонн в год и строительство общезаводского комплекса для производства полистирола мономера 250 тыс. тонн в год и производства этиленового мономера 150 тыс. тонн в год и производства стирола мономера 400 тыс. тонн в год»	
Изм.	Кол.уч.	Лист	№док.	Подпись	Дата		
Разраб.		Скопинцев				Наружные сети водоснабжения (ПС)	Стадия: П; Лист: ; Листов: 1
Рук. гр.		Сидорин					
Гл. спец.		Семенов				Опалубочный и арматурный чертеж плиты днища Д2	СИБУР

NKNH21002-ПС-ЭБСМ-КР1.2-3122-КЖ-0002_0_RU.dwg

Формат А3х4

Инв. № подл. 00054763 | Подп. и дата | Взам. инв. №

Электронная проверка пройдена

Опалубочный чертеж стены См2

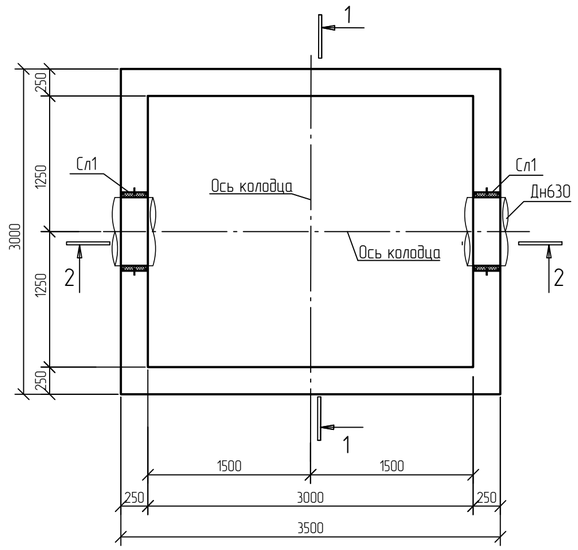

1-1

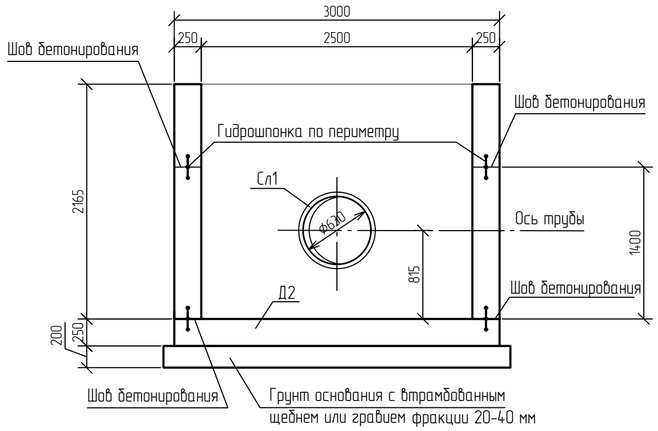

Арматурный чертеж стены См2

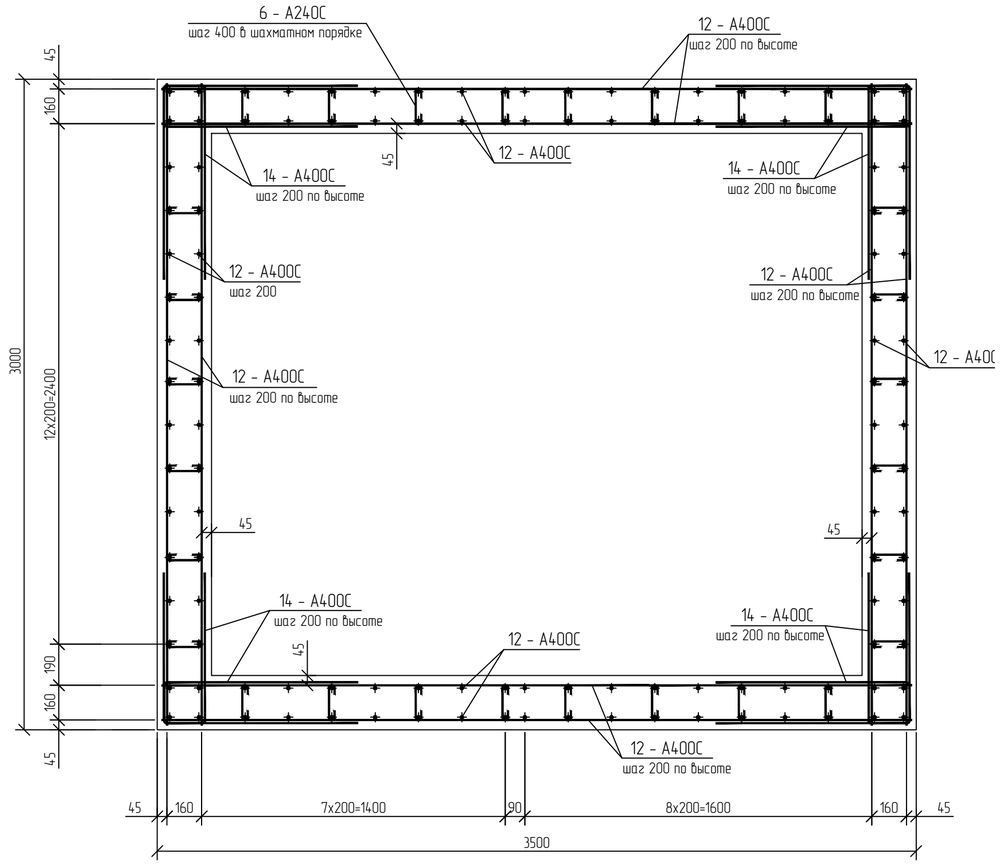

2-2

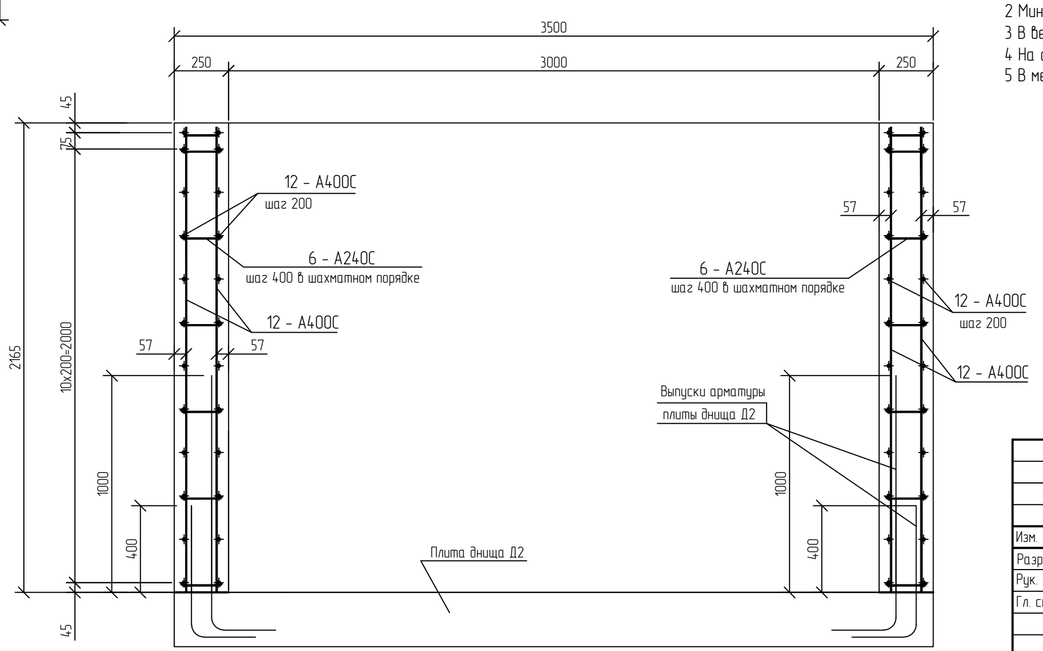

Дополнительное армирование внутренней и наружной грани стены)

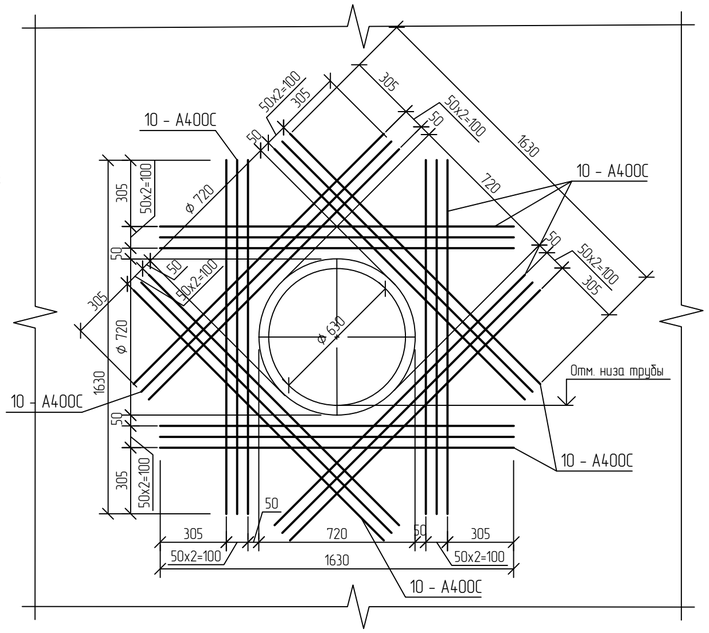

1 Места пересечения арматурных стержней крепить между собой вязальной проволокой по ГОСТ Р 57997-2017 во всех точках пересечения.
2 Минимальный защитный слой для торцов стержней арматуры принят 20 мм.
3 В ведомости деталей размеры деталей указаны по наружным граням стержней.
4 На схеме армирования стен размеры даны по центрам стержней.
5 В местах установки сальников арматурные стержни вырезать по месту.

						NKNH21002-ПС-ЭБСМ-КР1.2-3122-КЖ-0003		
						«Строительство производства этилбензола мощностью 350 тыс. тонн в год и производства стирола мощностью 400 тыс. тонн в год», «Строительство производства полистирола мощностью 250 тыс. тонн в год и Строительство общезаводского хозяйства для производства полистирола мощностью 250 тыс. тонн в год и производства этилбензола мощностью 350 тыс. тонн в год и производства стирола мощностью 400 тыс. тонн в год»		
Изм.	Кол.уч.	Лист	N°док.	Подпись	Дата			
Разраб.		Скопинцев				Наружные сети водоснабжения (ПС)	Стадия	Лист	Листов
Рук. гр.		Сидорин					П		1
Гл. спец.		Семенов							
						Стена См2	СИБУР НОВЫЕ РЕСУРСЫ		

Взам. инв. N°
Подп. и дата
Инв. N° подл. 00054763

NKNH21002-ПС-ЭБСМ-КР1.2-3122-КЖ-0003_0_RU.dwg

Формат А2

Плита покрытия П2

Опалубочный чертеж

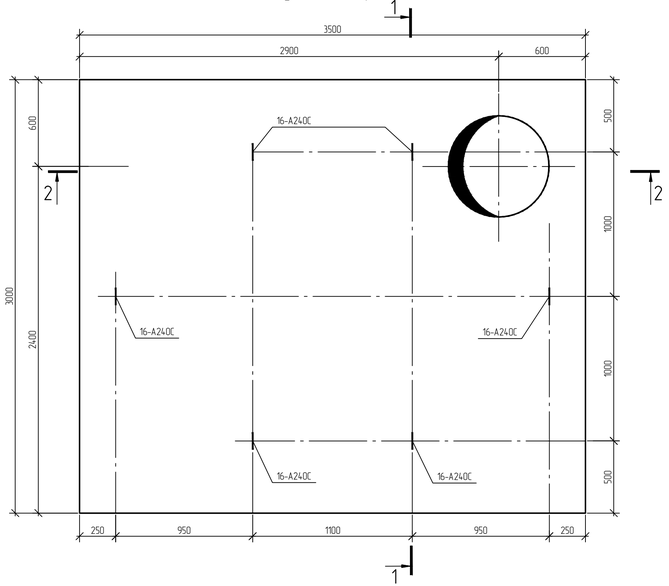

Армирование верхей и нижней зоны

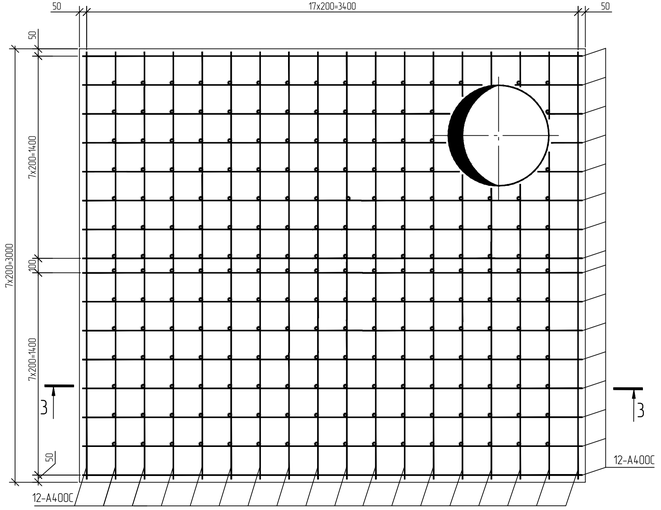

Схема дополнительного нижнего и верхнего армирования в зоне отверстия оголовка

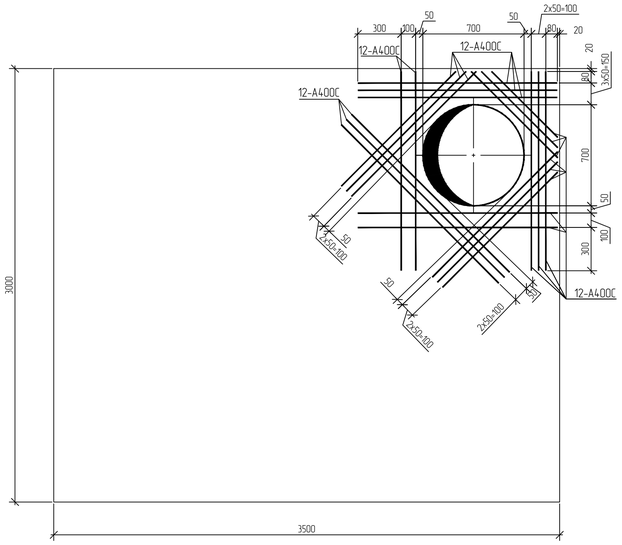

1 Все незамаркированные на схеме армирования элементы соответствуют поз. 3.
2 Места пересечения арматурных стержней крепить между собой вязальной проволокой по ГОСТ Р 57997-2017 во всех точках пересечения.
Элементы поз. 3 крепить сварными швами ГОСТ 14098-2014-К1-Кт.
3 В ведомости деталей размеры деталей указаны по наружным граням стержней.
4 Общие указания по утеплению, вторичной гидроизоляции см. на принципиальной схеме колодцев.
5 На схемах армирования размеры даны по центрам стержней.
6 Спецификация элементов плиты покрытия и ведомость расхода стали приведена на одну плиту покрытия.
7 Арматурные стержни в местах отверстий обрезать по месту и загнуть внутрь плиты.

1-1

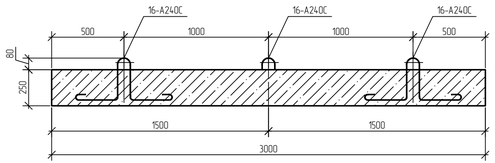

2-2

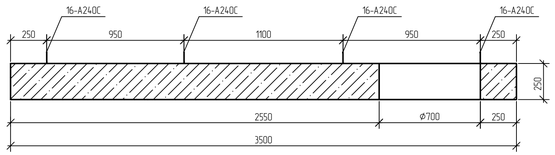

Схема дополнительного армирования плиты П2 на опорных конструкциях

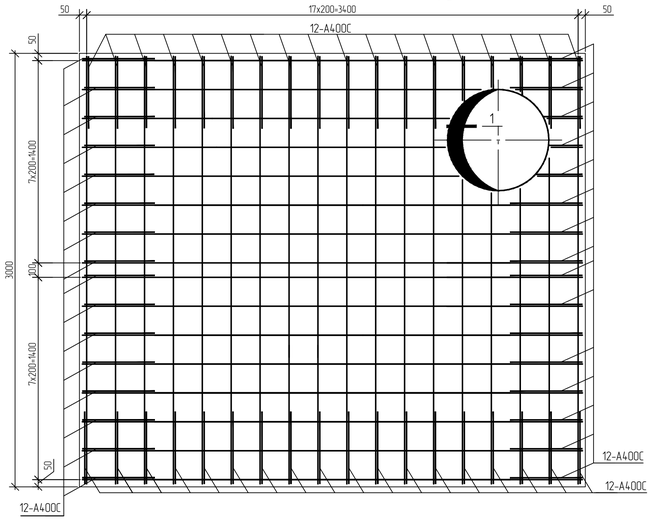

3-3

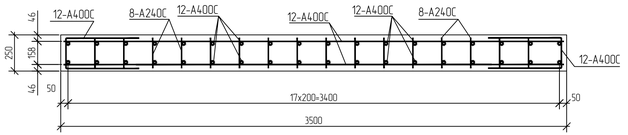

1

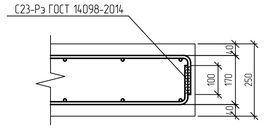

Изм.	Кол.уч.	Лист	№док.	Подпись	Дата
Разраб.		Скопинцев			
Рук. гр.		Сидорин			
Гл. спец.		Семенов			

NKNH21002-ПС-ЭБСМ-КР1.2-3122-КЖ-0004

«Строительство производства этилбензола мощностью 350 тыс. тонн в год и производства стирола мощностью 400 тыс. тонн в год», «Строительство производства полистирола мощностью 250 тыс. тонн в год и Строительство общезаводского хозяйства для производства полистирола мощностью 250 тыс. тонн в год и производства этилбензола мощностью 350 тыс. тонн в год и производства стирола мощностью 400 тыс. тонн в год»

Наружные сети водоснабжения (ПС)

Опалубочный и арматурный чертеж плиты покрытия П2

Стадия	Лист	Листов
П		1

СИБУР НОВЫЕ РЕСУРСЫ

NKNH21002-ПС-ЭБСМ-КР1.2-3122-КЖ-0004_0_RU.dwg

Формат А3х3

Инв. № подл. 00054763 | Подп. и дата | Взам. инв. №

Электронная версия документа

Схема расположения фундаментов

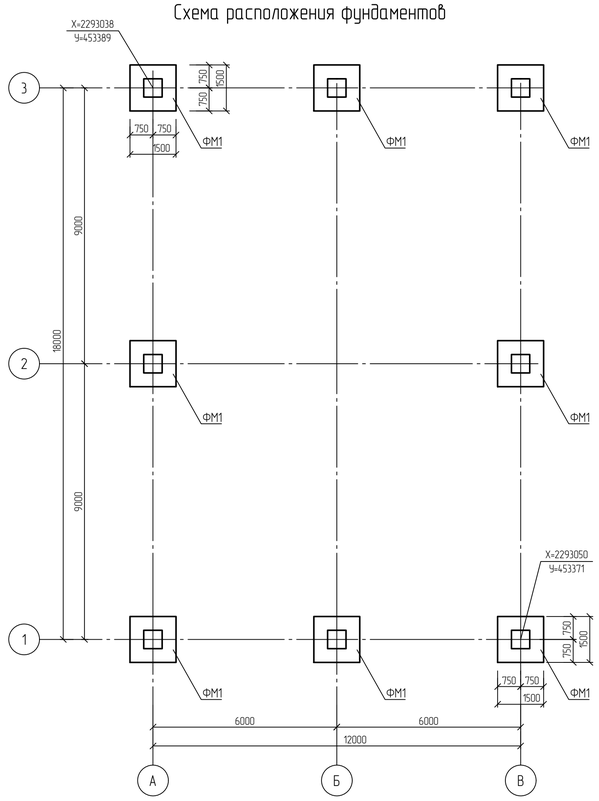

Фундамент ФМ1

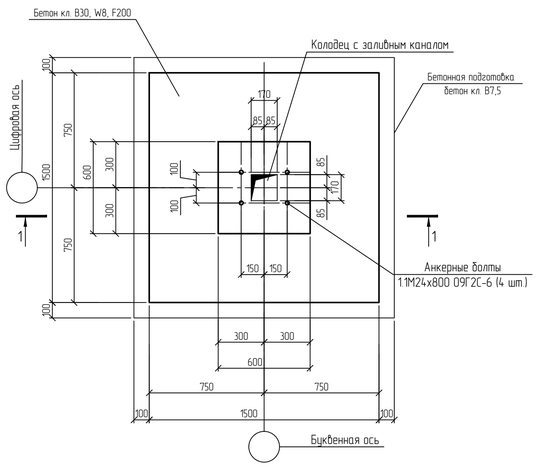

Инженерно-геологический разрез по скважине СКВ209

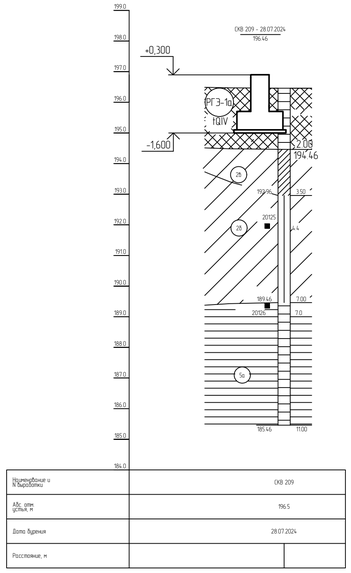

Наименование и № выработки	СКВ 209
Абс. отм. устья, м	196.5
Дата бурения	28.07.2024
Расстояние, м	

Спецификация к схеме расположения

Поз.	Обозначение	Наименование	Кол.	Масса, ед., кг	Приме-чание
ФМ1	Рабочий лист	Фундамент ФМ1	8		

Условные обозначения

Инженерно-геологическая скважина

Уровень грунтовых вод

Принятые сокращения

з.с. - защитный слой;

1 - 1

(Опалубка)

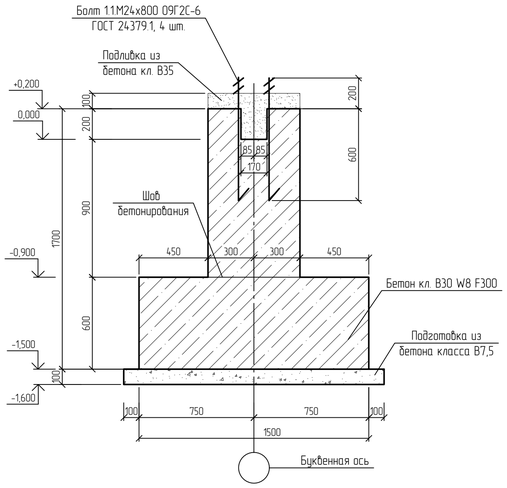

1 - 1

(Армирование)

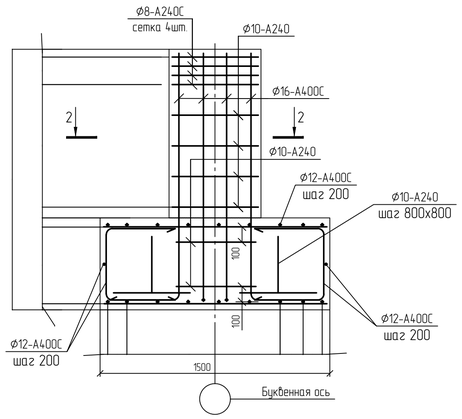

Нормативные характеристики физико-механических свойств грунтов

Номер ИГЭ, РГЭ	Условное обозначение	Характеристика грунтов	Плотность, г/см³	Удельное сцепление, кПа	Угол внутреннего трения, °	Модуль деформации, МПа
			ρ	c	φ	E
РГЭ-1а		Насыпной грунт - суглинок тяжелый пылеватый, глина легкая пылеватая с прослоями песка мелкого, с примесью органического вещества полутвердые, тугопластичные (IQ_{IV})	1,94	36	23	12,1
ИГЭ-2б		Суглинок тяжелый пылеватый тугопластичный, с примесью органического вещества (edQ_{III})	1,95	29	20	7,5
ИГЭ-2б		Суглинок тяжелый, пылеватый, мягкопластичный (edQ_{III})	1,92	21	18	5,2
ИГЭ-7а		Глина легкая пылеватая, полутвердая (аргиллит выветрелый), с прослоями песка (выветрелый песчаник), с редкими прослоями щебня и известняка (eP_2)	1,93	57	18	17,7
ИГЭ-7б		Песок мелкий, средней крупности, средней плотности, плотный (песчаник выветрелый), водонасыщенный, средней степени водонасыщения	1,98	3	34	24,1
ИГЭ-7б,4		Щебенистый грунт, очень прочный, водонасыщенный, слабовыветрелый (щебень известняка, аргиллита)	2,13	11	27	28,7

1 Текстовую часть см. NKNH21002-ПС-ЭБСМ-КР1.1.
2 За относительную отм. 0.000 принята планировочная отметка земли, что соответствует абсолютной отметке 196.60 в Балтийской системе высот.
3 Монолитные железобетонные фундаменты выполнены из бетона класса В30 по прочности, марки W8 по водонепроницаемости, F300 по морозостойкости. Подливку выполнить на безусадочном растворе.
4 Защитный слой бетона для рабочей арматуры фундаментов - 40 мм.
5 Арматура класса А400С принята из стали 25Г2С по ГОСТ 34028-2016, класса А240С - из стали Ст3сп2 по ГОСТ 380-2005.
6 В местах пересечения арматурные стержни перевязывать вязальной проволокой диаметром 1,0-1,5 мм согласно ГОСТ 10922-2012.

2 - 2

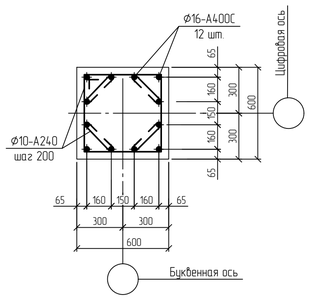

Таблица нагрузок

Марка элемента	Марка фундамента	Основное сочетание				
		Нх, кН	Ну, кН	N, кН	Мх, кНм	Му, кНм
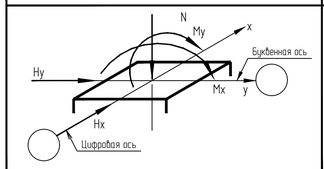	ФМ1	5,4	80,6	-235,2	0	0
		0,8	82,2	-225,5	0	0
		6,5	78,9	-232,2	0	0
		5,0	8,5	-39,4	0	0

Примечание - Нагрузки приведены по верху обреза фундамента

Ситуационный план

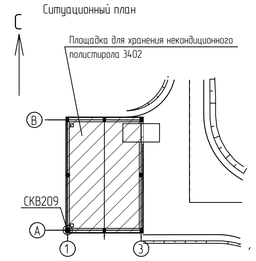

Изм.	Кол.уч.	Лист	№док.	Подпись	Дата	NKNH21002-ПС-ЭБСМ-КР1.2-3402-КЖ-0001	
Разраб.		Кушнир				«Строительство производства эпидиолита мощностью 350 тыс. тонн в год и производства стирола мощностью 400 тыс. тонн в год», «Строительство производства полистирола мощностью 250 тыс. тонн в год и Строительство общезаводского хозяйства для производства полистирола мощностью 250 тыс. тонн в год и производства эпидиолита мощностью 350 тыс. тонн в год и производства стирола мощностью 400 тыс. тонн в год»	
Рук. гр.		Сидорин				Площадка для хранения некондиционного полистирола	Стадия: П; Лист: ; Листов: 1
Гл. спец.		Семенов					
Н. контр.						Схема расположения фундаментов. Фундамент ФМ1. Инженерно-геологический разрез по скважине СКВ209	СИБУР НОВЫЕ РЕСУРСЫ

Инв. № подл. 00054762 | Подп. и дата | Взам. инв. №

NKNH21002-ПС-ЭБСМ-КР1.2-3402-КЖ-0001_0_0_RU.dwg

Формат А1

Схема расположения плиты пола П1 на отм. -0.300

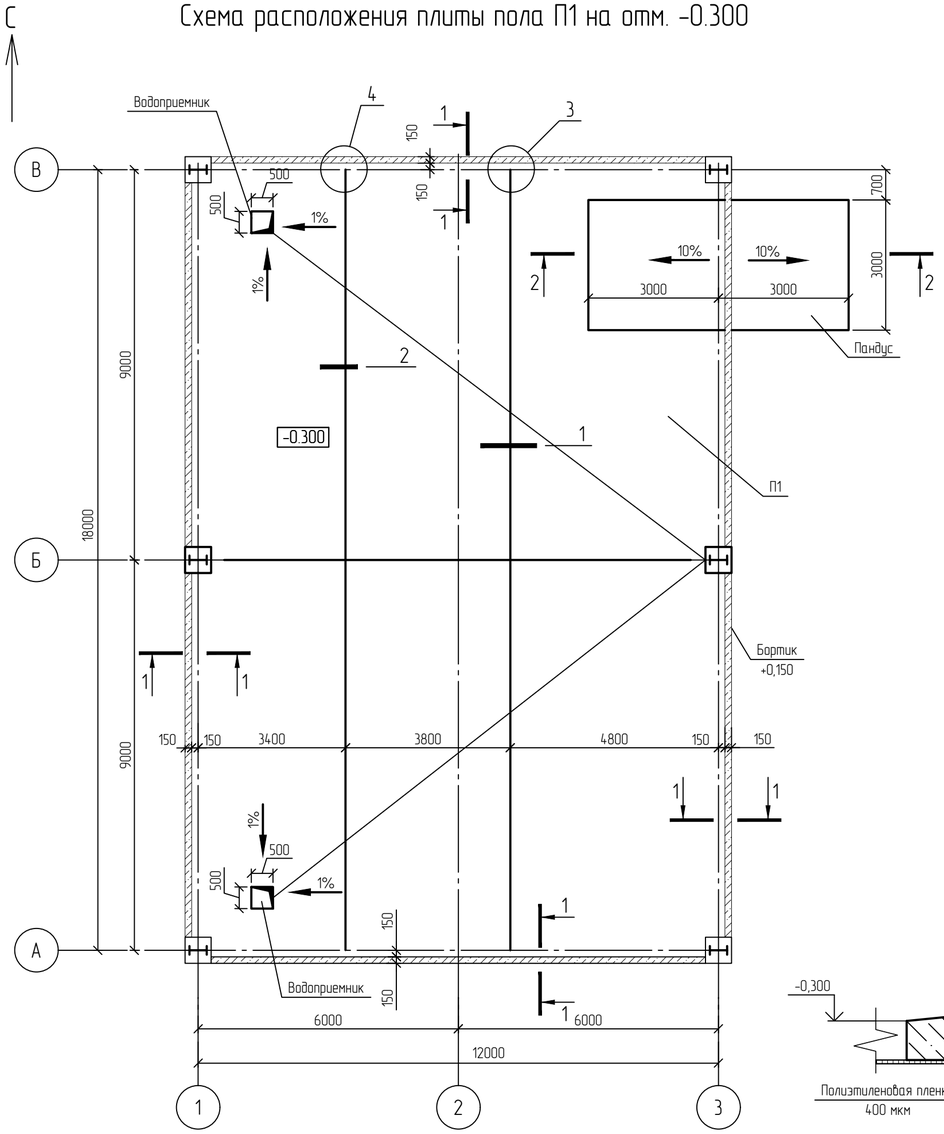

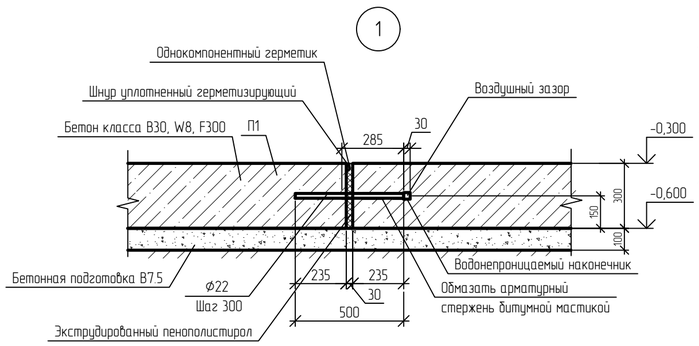

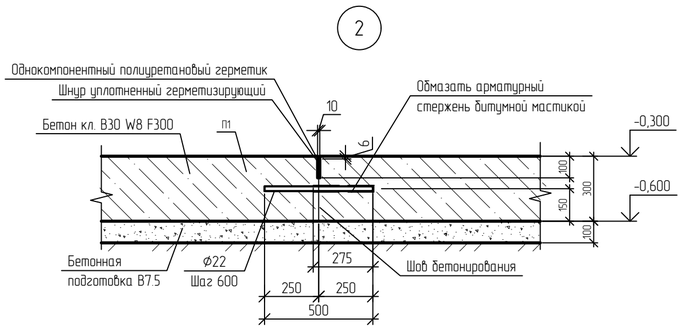

Спецификация к схеме расположения

Поз.	Обозначение	Наименование	Кол.	Масса, ед., кг	Приме-чание
ПлМ1		Плита монотная ПлМ1	1		

Принятые сокращения

з.с. – защитный слой

2-2
Опалубка

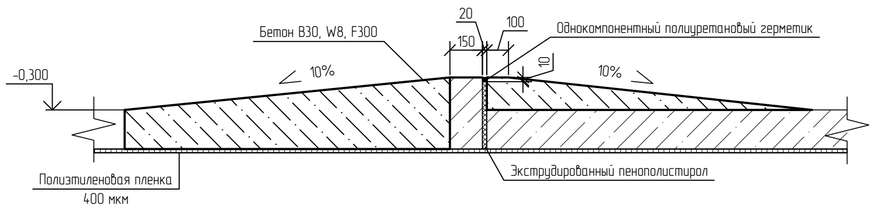

1 - 1
(Опалубка)

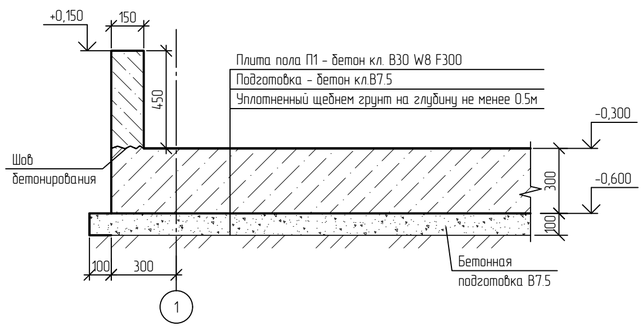

1 - 1
(Армирование)

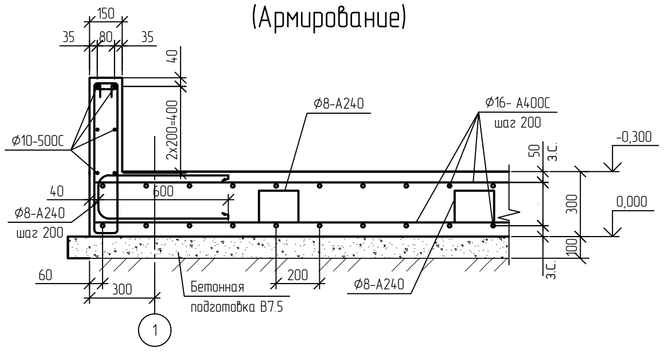

1 За относительную отм. 0.000 принят уровень планировочной отметки замели абсолютная отметка 196.60 в Балтийской системе высот.

Изм.	Кол.уч.	Лист	№док.	Подпись	Дата	NKNH21002-ПС-ЭБСМ-КР1.2-3402-КЖ-0002		
						«Строительство производства этилбензола мощностью 350 тыс. тонн в год и производства стирола мощностью 400 тыс. тонн в год», «Строительство производства полистирола мощностью 250 тыс. тонн в год и Строительство общезаводского хозяйства для производства полистирола мощностью 250 тыс. тонн в год и производства этилбензола мощностью 350 тыс. тонн в год и производства стирола мощностью 400 тыс. тонн в год»		
Разраб.		Кушнир				Площадка для хранения некондиционного полистирола	Стадия	Лист	Листов
Рук. гр.		Сидорин					П		1
Гл. спец.		Семенов							
Н. контр.						Схема расположения плиты пола П1. Узлы 1; 2. Сечения 1-1, 2-2	СИБУР НОВЫЕ РЕСУРСЫ		

Взам. инв. №

Подп. и дата

Инв. № подл.

NKNH21002-ПС-ЭБСМ-КР1.2-3402-КЖ-0002_0_0_RU.dwg

Формат А2

Схема расположения элементов каркаса
на отм. +0,600

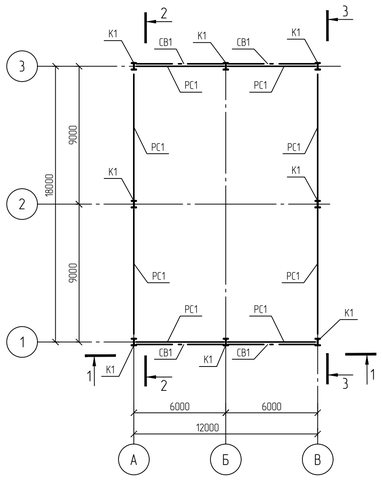

Схема расположения элементов кровли
(прогоны условно не показаны)

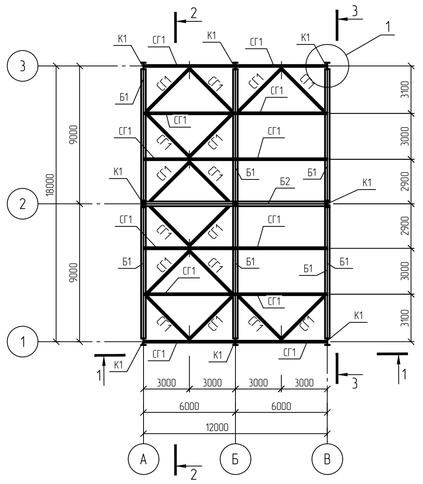

Схема расположения прогонов

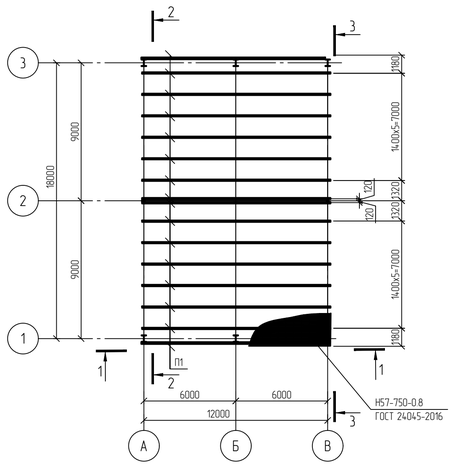

1-1

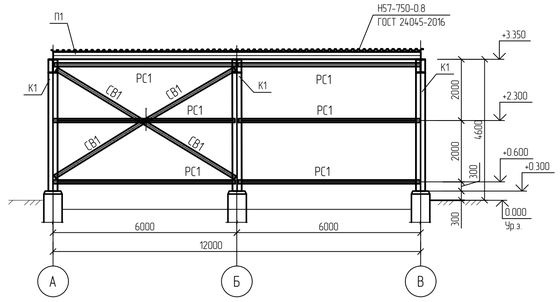

Ведомость элементов

Марка элемента	Сечение			Усилия для прикрепления						Группа конструкций	Наименование или марка материала	Примечание
	Эскиз	Поз.	Состав	Q, кН	N, кН		M, кН·м		Mo, кН·м	Qo, кН			
					+	-	+	-					
К1	I		I 45Ш1	8,4	0	-230	0	0	114,5	25,1	2	С345-5	
Б1	I		I 45Ш1	170	0	-140	0	-400	0	9,5	2	С345-5	
Б2	I		I 25Ш1	17	5	0	0	-8	2,7	1,1	2	С345-5	
П1	[		С 24П	15	0	0	0	0	0	1,5	2	С345-5	
СВ1	□		Гн □ 120×5	-	0	-10	0	0	0	0,1	2	355-8	
СГ1	□		Гн □ 100×5	-	60	0	0	0	0	0	2	355-8	
РС1	□		Гн □ 120×5	-	85	0	0	0	0	0,1	2	355-8	
Ст1	□		Гн □ 140×6	11	0	-10	0	0	0	1,1	2	355-8	

2-2

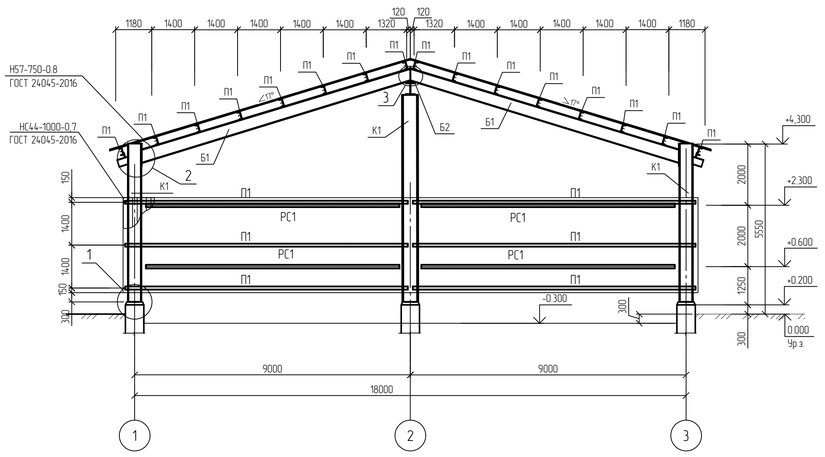

3-3

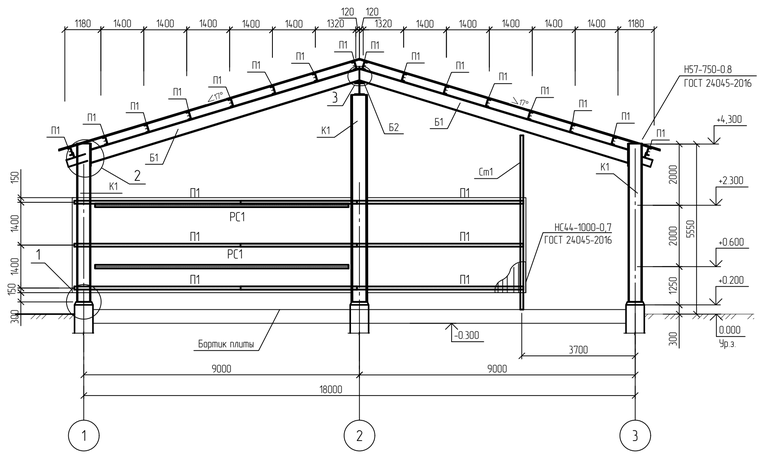

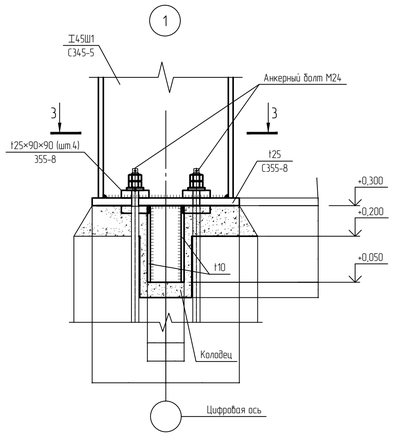

3 - 3

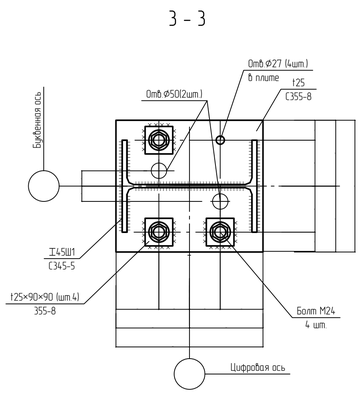

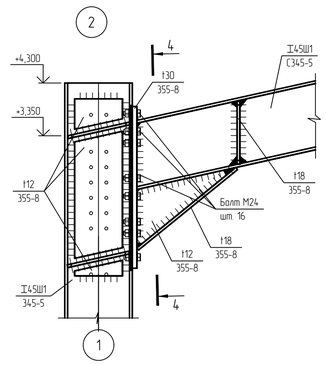

4 - 4

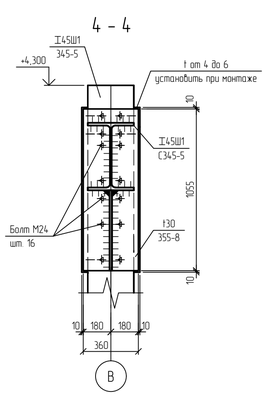

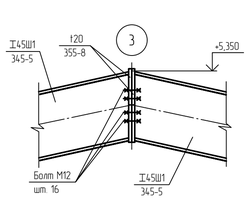

1 Текстовую часть см. NKNH21002-ПС-ЭБСМ-КР1.1.
2 За относительную отм. 0.000 принята планировочная отметка земли, что соответствует абсолютной отметке 196.60 в Балтийской системе высот.
3 Все открытые стальные конструкции подлежат антикоррозийной защите, которую необходимо выполнить в соответствии с требованиями СП 28.13330.2017 и ГОСТ 9.403-2022. По завершению монтажа поврежденное покрытие восстановить по типу существующего.
4 Заводские соединения элементов конструкций выполнить электродами Э50 по ГОСТ 9467-75. Высоту сварного шва принять по наименьшей толщине свариваемых элементов.
5 Материал фасонок, ребер жесткости и элементов крепления сталь 355-8 по ГОСТ 19281-2014.

Изм.	Кол.уч.	Лист	№док.	Подпись	Дата	NKNH21002-ПС-ЭБСМ-КР1.2-КМ-0001		
						«Строительство производства этилбензола мощностью 350 тыс. тонн в год и производства стирола мощностью 400 тыс. тонн в год», «Строительство производства полистирола мощностью 250 тыс. тонн в год и Строительство общехозяйского хозяйства для производства полистирола мощностью 250 тыс. тонн в год и производства этилбензола мощностью 350 тыс. тонн в год и производства стирола мощностью 400 тыс. тонн в год»		
Разраб.		Кушнир				Площадка для хранения некондиционного полистирола	Стадия	Лист	Листов
Рук. гр.		Сидорин					П		1
Гл. спец.		Семенов							
Н. контр.						Схема расположения элементов каркаса. Узлы 1 ... 3. Сечения 1-1, 2-2	СИБУР НОВЫЕ РЕСУРСЫ		

Взам. инв. №

Подп. и дата

Инв. № подл. 00054762

NKNH21002-ПС-ЭБСМ-КР1.2-3402-КМ-0001_0_0_RU.dwg

Формат А1

Фасад 1-38

Фасад А-Р

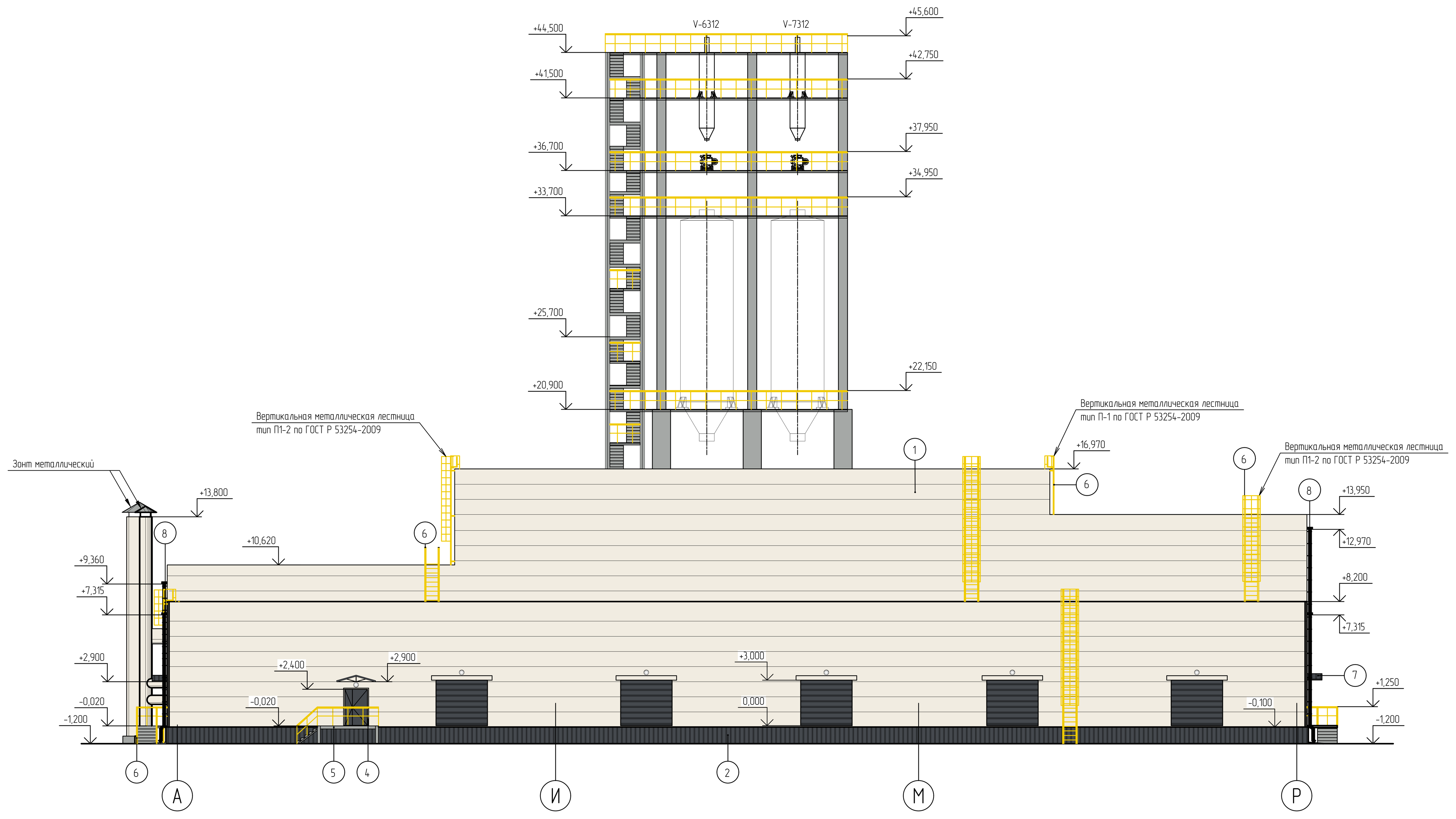

Ведомость отделки фасадов

Поз. отделки	Наименование элемента фасада	Наименование материала отделки	Наименование и номер эталона цвета или образец колера	Примечание
1	Стены	Стеновые трехслойные металлические сэндвич-панели с полимерным покрытием	RAL 9010	Белый
2	Цоколь	Металлический стальной профилированный лист с полимерным покрытием	RAL 7024	Графитовый серый
3	Двери, ворота металлические	Окраска порошковой краской	RAL 7024	Графитовый серый
4	Обрамление дверных проемов	Оцинкованная сталь с полимерным покрытием	RAL 9010	Белый
5	Металлические элементы площадок, лестниц, опор, рам под жалюзийные решетки	Стальные с полимерным покрытием	RAL 9006	Бело-алюминиевый
6	Ограждения площадок и лестничных маршей, металлические элементы ограждения лестниц	Стальные с полимерным покрытием	RAL 1023	Транспортно-желтый
7	Козырьки	Металлический профилированный настил с полимерным покрытием	RAL 7024	Графитовый серый
8	Элементы водосточной системы	Листовая оцинкованная сталь толщиной не менее 0,7 мм с полимерным покрытием	RAL 7024	Графитовый серый
9	Сетчатое ограждение	Металлический профилированный настил с полимерным покрытием	RAL 9006	Бело-алюминиевый
10	Воздухозаборная труба	Изделие комплектной заводской поставки с полимерным покрытием	RAL 9010	Белый
	Фасонные элементы: нащельники, фартуки, отливы и т.п. Цвет нащельника принимать по цвету конструкции	Листовая оцинкованная сталь толщиной не менее 0,7 мм с полимерным покрытием	RAL 7024	Графитовый серый
			RAL 9010	Белый
11	Обшивка колонн каркаса: – плиты утеплителя из минеральной ваты (плотностью не менее 110 кг/м³) толщиной 150 мм, гидрофобные негорючие, паропроницаемые, с высокой прочностью на отрыв на высоту 1500 мм от низа ж.б. перекрытия; – профлист С8-1150-0,5 на всю высоту колонны	Листовая оцинкованная сталь толщиной не менее 0,7 мм с полимерным покрытием	RAL 7024	Графитовый серый
12	Обшивка межэтажной плиты перекрытия: – стальная горячеоцинкованная подсистема; – плиты утеплителя из минеральной ваты (плотностью не менее 110 кг/м³) толщиной 150 мм, гидрофобные негорючие, паропроницаемые с высокой прочностью на отрыв, крепление к ж. б. плите тарельчатыми дюбелями со стальным сердечником; – облицовка из оцинкованного профлиста НС-35-1000-0,7 ГОСТ 24045-2016 с износоустойчивым полимерным покрытием и креплением саморезами из оцинкованной стали с прокладкой из ЭПДМ резины с шагом 300 мм	Листовая оцинкованная сталь толщиной не менее 0,7 мм с полимерным покрытием	RAL 9010	Белый

Условные обозначения

○ - Светильник наружного освещения (настенный)

Взам. инв. №	
Подп. и дата	
Инв. № подл.	00053979

Изм.	Кол.уч.	Лист	№док.	Подпись	Дата
Разраб.		Потапова			25.10.24
Рук. гр.		Фанян			25.10.24
Гл. спец.		Новикова			25.10.24
Н. контр.					25.10.24
ГИП		Вавилов			25.10.24

NKNH21002-ПС-ЭБСМ-АР1.2-3404-АР-0001

«Строительство производства этилбензола мощностью 350 тыс. тонн в год и производства стирола мощностью 400 тыс. тонн в год», «Строительство производства полистирола мощностью 250 тыс. тонн в год и Строительство общезаводского хозяйства для производства полистирола мощностью 250 тыс. тонн в год и производства этилбензола мощностью 350 тыс. тонн в год и производства стирола мощностью 400 тыс. тонн в год»

Склад готовой продукции

Стадия	Лист	Листов
П		1

Фасады 1-38, А-Р

СИБУР НОВЫЕ РЕСУРСЫ

Фасад 38-1

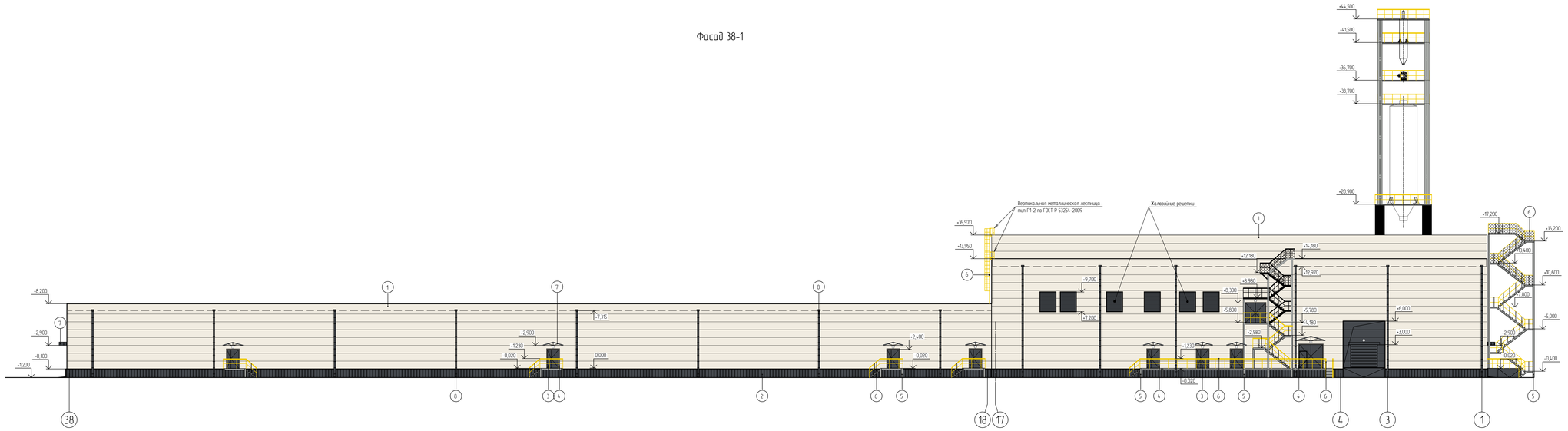

Фасад Р-А

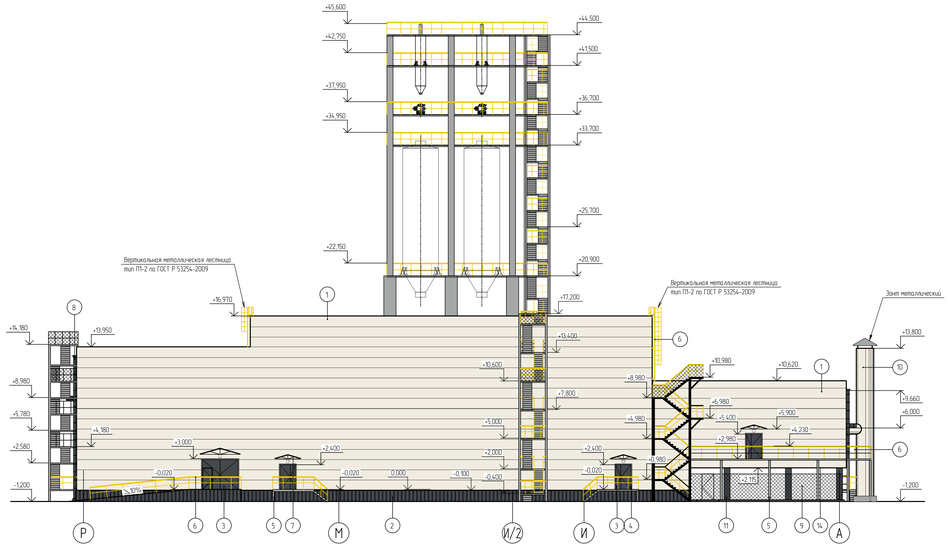

Ведомость отделки фасадов см. лист 0001

								NKNH21002-ПС-ЭБСМ-АР12-3404-АР-0002	
								Строительство объектов тепличных хозяйств: Блок производства плодоносящего томатов мощностью 400 тыс. тонн в год; «Строительство производства плодоносящего томатов мощностью 250 тыс. тонн в год и производства овощной консервации: Блок производства плодоносящего томатов мощностью 250 тыс. тонн в год и производства овощной консервации: Блок производства плодоносящего томатов мощностью 400 тыс. тонн в год»	
Изм.	Кол.уч.	Лист	№док.	Подпись	Дата				
Рук. гр.		Потапова			25.10.24	Склад готовой продукции		Стадия	Лист	Листов
Нач. отд.		Фомин			25.10.24			П		1
Гл. спец.		Набиуллов			25.10.24	Фасады 38-1, Р-А				
Н. контр.					25.10.24					
ГИП		Вильмов			25.10.24					

NKNH21002-ПС-ЭБСМ-АР12-3404-АР-0002_0_0_RU.dwg

Формат А2х3

Взам. инв. №

Подп. и дата

Инв. № подл. 00035979

План на отм. 0,000

Экспликация помещений

Номер помещения	Наименование	Площадь м²	Кат. помещения
101	Стоянка вилочных погрузчиков	172,89	В2
102	Помещение хранения красок и растворителей	43,33	В3
103	Компрессорная	151,58	В3
104	Тепловой пункт	46,30	В4
105	Станция пожаротушения	46,30	В4
106	Вытяжная венткамера	34,73	В1
107	Помещение хранения расходных материалов	282,00	В1
108	Помещение хранения добавок и хим. реагентов	119,51	В1
109	Кладовая хранения инструментов	67,60	В3
110	Помещение упаковки	2398,34	В2
111	Камера трансформаторов №1	29,03	В3
112	Камера трансформаторов №2	29,03	В3
113	Камера трансформаторов №3	29,03	В3
114	Камера трансформаторов №4	30,10	В3
115	Аппаратная	121,46	В2
116	Помещение ИБП	23,08	В3
117	Телекоммуникационное помещение	22,40	В3
118	Венткамера	50,76	В4
119	Санузел женский	4,12	
120	Санузел мужской	4,82	
121	Помещение уборочного инвентаря	4,26	В4
122	Помещение начальника смены*	19,09	
123	Помещение операторов фасовки*	23,75	
124	Коридор	46,21	
125	Тамбур	4,63	
126	Помещение хранения поддонов	1602,93	В1
127	Склад готовой продукции на 2043 палетомест...	7108,52	В1
128	Помещение рабочего персонала*	31,40	
129	Помещение обогрева	31,01	
130	Комната отдыха водителей*	37,58	
131	Тамбур	5,32	
132	Санузел для водителей	6,11	

Технико-экономические показатели

Общая площадь - 14111,83 м²
Площадь застройки - 14020,75 м²
Строительный объем выше отм. 0,000 - 127440,70 м³
Степень огнестойкости здания - II (Федеральный закон от 22.07.20
Класс конструктивной пожарной опасности - С0
Категория здания по взрыво-пожарной опасности - В
Класс функциональной пожарной опасности - Ф5.2

Фрагмент 1

Схема установки дверного блока

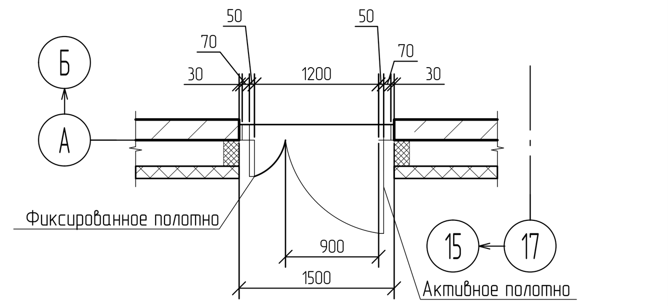

1 За относительную отметку 0,000 принят уровень чистого пола, что соответствует абсолютной отметке по генплану 197,400.

2 Условные обозначения, принятые сокращения см. лист 0004.

3 Знаком * обозначены помещения с постоянным пребыванием персонала, оборудованные ультрафиолетовыми облучательными установками длительного действия (совмещенными с осветительными установками).

4 Тамбуры санузлов дополнительно укомплектовать:
- шкафом-тумбой для уборочного инвентаря (на всю ширину помещения с встроенным в столешницу умывальником);
- зеркалом настенным (над умывальником);
- диспенсером для жидкого мыла;
- электрополотенцем (или диспенсером с бумажными полотенцами);
- пластиковой корзиной для мусора.

Кабины санузлов дополнительно укомплектовать:
- держателем для туалетной бумаги;
- пластиковой корзиной для мусора;
- ершиком напольным.

Помещение уборочного инвентаря укомплектовать:
- Стеллажом для хранения моющих средств.

Изм.	Кол.уч.	Лист	N°док.	Подпись	Дата
Разраб.		Потапова			25.10.24
Рук. гр.		Фанян			25.10.24
Гл. спец.		Новикова			25.10.24
Н. контр					25.10.24
ГИП		Вавилов			25.10.24

NKNH21002-ПС-ЭБСМ-АР1.2-3404-АР-0003

«Строительство производства этилбензола мощностью 350 тыс. тонн в год и производства стирола мощностью 400 тыс. тонн в год», «Строительство производства полистирола мощностью 250 тыс. тонн в год и Строительство общезаводского хозяйства для производства полистирола мощностью 250 тыс. тонн в год и производства этилбензола мощностью 350 тыс. тонн в год и производства стирола мощностью 400 тыс. тонн в год»

Склад готовой продукции

Стадия	Лист	Листов
П		1

План на отм. 0,000

СИБУР НОВЫЕ РЕСУРСЫ

NKNH21002-ПС-ЭБСМ-АР1.2-3404-АР-0003_0_0_RU.dwg

Формат А2х3

Взам. инв. №	
Подп. и дата	
Инв. № подл.	00053979

План на отм. +3,000; +3,250; +5,800

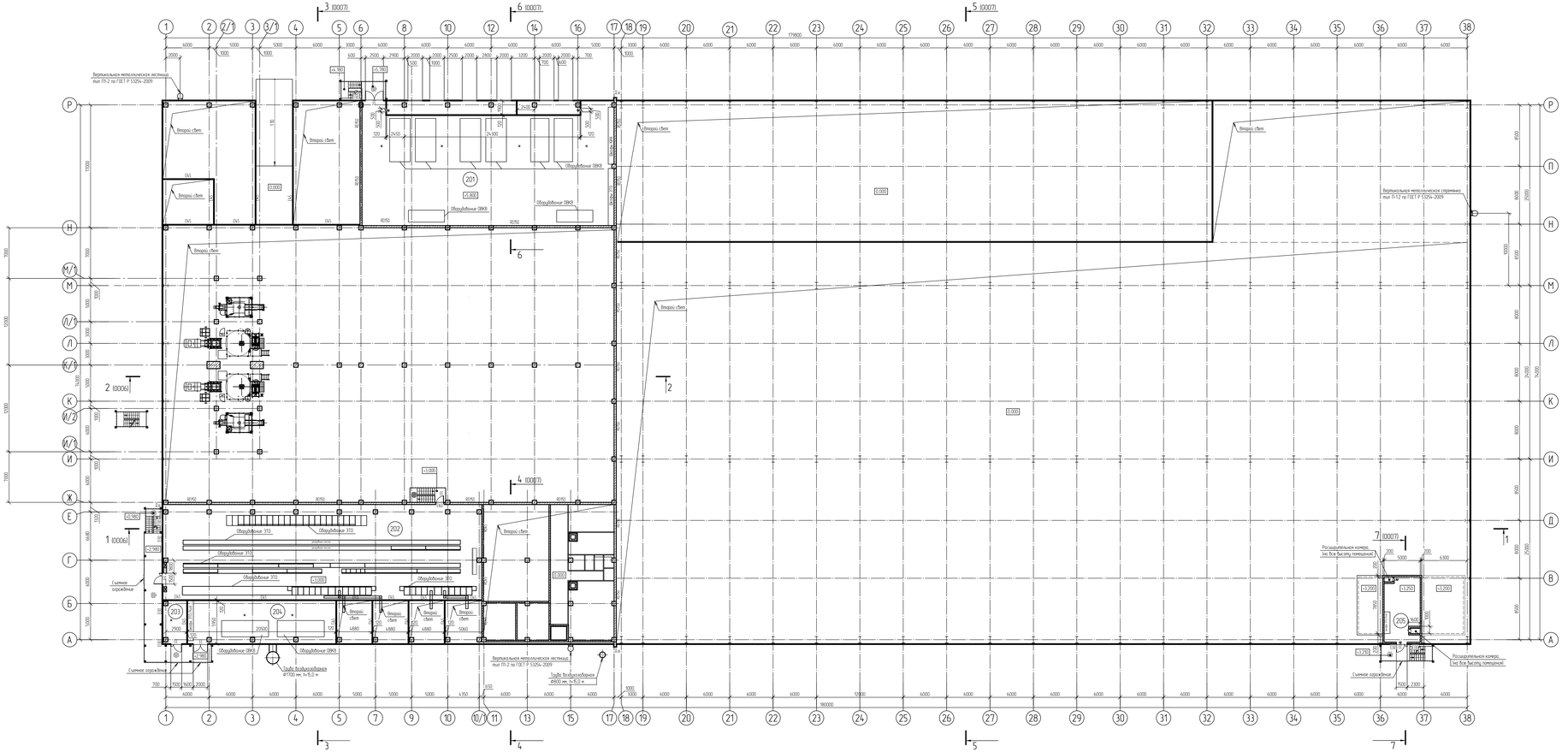

Экспликация помещений

Номер помещения	Наименование	Площадь м²	Кат. помещения
201	Вентикамера	601,16	В3
202	Помещение распределительного устройства	581,30	В2
203	Тепловой пункт	19,63	В4
204	Вентикамера	122,06	В4
205	Вентикамера	40,12	В4

Условные обозначения

- Металлическая стеновая трехслойная сэндвич-панель с утеплителем из каменной ваты класса НГ толщиной 120 мм
- Монолитный железобетон
- Перегородка из металлической стеновой трехслойной сэндвич-панели с утеплителем из каменной ваты класса НГ толщиной 120 мм
- Перегородка с однослойной облицовкой армированными цементно-минеральными плитами по металлическому каркасу из тонкостенных оцинкованных металлических профилей (с заполнением жесткими гидрофобизированными минераловатными плитами) толщиной 100 мм
- Цоколь из монолитного железобетона толщиной 250 мм с утеплителем из каменной ваты класса НГ плотностью не менее 110 кг/м³ (толщиной 120 мм) с облицовкой металлическим профилированным листом по металлическому каркасу (воздушная прослойка 60 мм)
- Металлическое ограждение
- Металлическая грязезащитная решетка
- Подъемно-секционные ворота
- Полетаместо
- Зона движения вилочных погрузчиков
- Дверной блок огнеразрывостойкий
- Дверной блок стальной герметический
- Трап
- Облицовка крупноформатными HPL панелями толщиной 8 мм по металлическому каркасу из тонкостенных оцинкованных металлических профилей

RE150, E45 - Требуемый предел огнестойкости строительных конструкций

E30 - Требуемый предел огнестойкости заполнения проемов

Принятые сокращения

EE - Эвакуационный выход

						NKNH21002-ПС-ЭБСМ-АР1.2-3404-АР-0004	
						«Строительство производства эпидемиологических мощностью 350 тыс. тонн в год и производства стирального мощностью 400 тыс. тонн в год», «Строительство производства полистирола мощностью 250 тыс. тонн в год и Строительство общеобразовательного комплекса 3-го производства полистирола мощностью 250 тыс. тонн в год и производства эпидемиологических мощностью 350 тыс. тонн в год и производства стирального мощностью 400 тыс. тонн в год»	
Изм.	Кол.уч.	Лист	№док.	Подпись	Дата		
Разраб.		Потапова			25.10.24	Склад готовой продукции	Стадия: П; Лист: ; Листов: 1
Рук. гр.		Фомин			25.10.24		
Гл. спец.		Новикова			25.10.24		
Н. контр.					25.10.24	План на отм. +3,000; +3,250; +5,800	СИБУР
ГИП		Вавилов			25.10.24		

Инв. № подл. 0005979 | Подп. и дата | Взам. инв. №

NKNH21002-ПС-ЭБСМ-АР1.2-3404-АР-0004_0_0_RU.dwg

Формат А2х3

План кровли

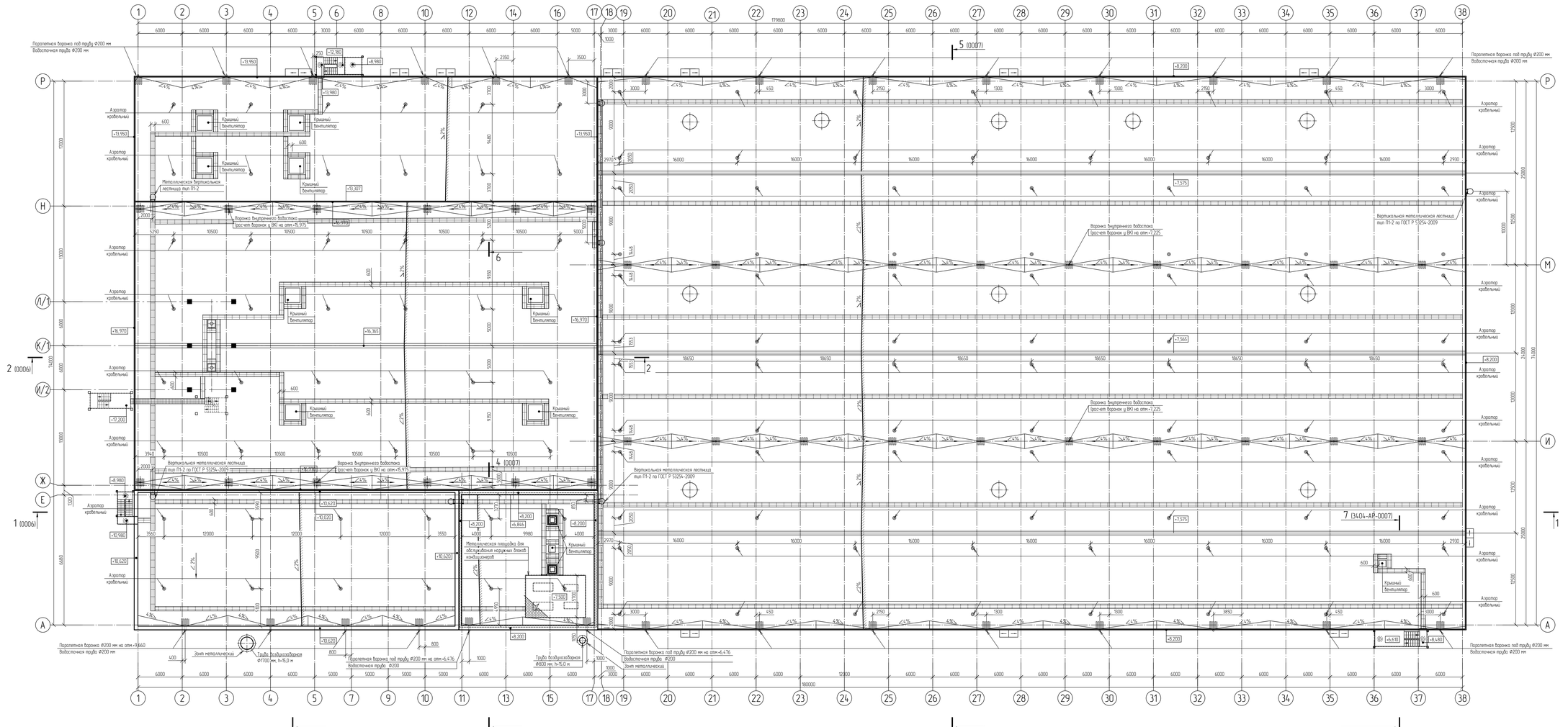

Условные обозначения

- Греющий кабель в зоне поролетных воронок 1,0×1,0 м, в зоне желоба внутреннего водостока – шириной 1,0 м
- Аэратор кровельный
- Водосточная воронка
- Ходовые дорожки
- Дефлектор
- Тротуарная плитка по ГОСТ 17608-2017

						NKNH21002-ПС-ЗБСМ-АР1.2-3404-АР-0005			
						«Строительство производства этиленного мощностью 150 тыс. тонн в год и производства стирола мощностью 400 тыс. тонн в год», «Строительство производства полистирола мощностью 250 тыс. тонн в год и Строительство общеобразовательного комплекса для производства полистирола мощностью 250 тыс. тонн в год и производства этиленного мощностью 150 тыс. тонн в год и производства стирола мощностью 400 тыс. тонн в год»			
Изм.	Кол.уч.	Лист	№док.	Подпись	Дата				
Разраб.		Потапова			25.10.24	Склад готовой продукции	Стадия	Лист	Листов
Рук. гр.		Фанян			25.10.24		П		1
Гл. спец.		Новикова			25.10.24				
Н. контр.					25.10.24	План кровли	СИБУР		
ГИП		Вавилов			25.10.24				

NKNH21002-ПС-ЗБСМ-АР1.2-3404-АР-0005_0_0_R0.dwg

Формат А2х3

Инв. № подл. | Подп. и дата | Взам. инв. №

0005979

Разрез 1-1 (0003..0006)

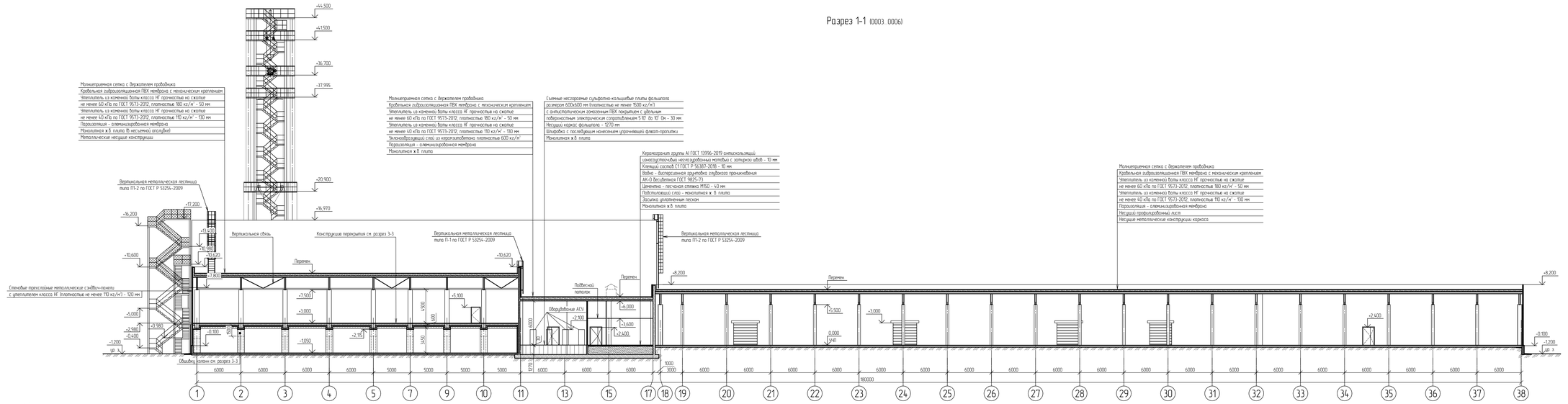

Разрез 2-2 (0003..0006)

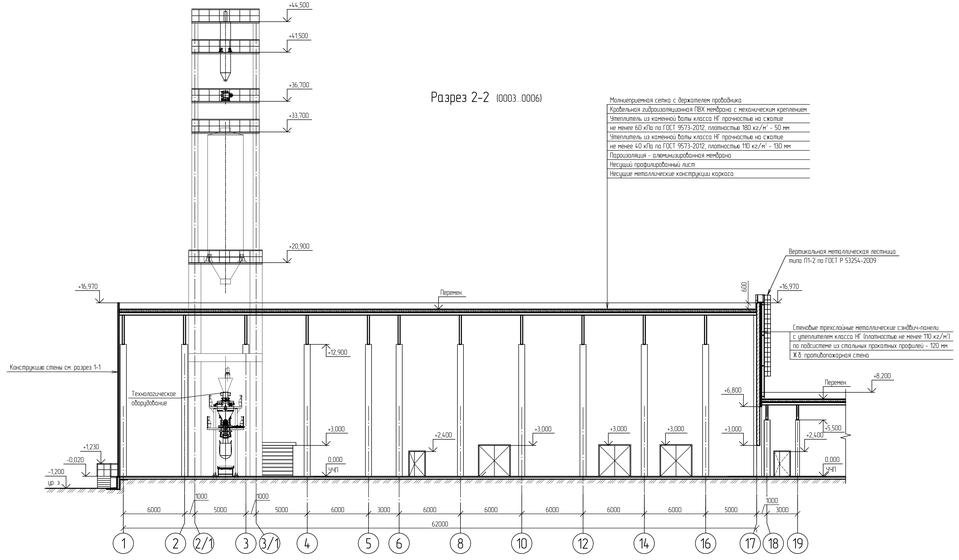

						NKNH21002-ПС-ЭБСМ-АР12-3404-АР-0006	
Изм.	Кол.уч.	Лист	№док.	Подпись	Дата		
Рук.отд.	Потапова				25.10.24	Склад готовой продукции	Стадия: П; Лист: ; Листов: 1
Нач.сект.	Новикова				25.10.24		
Гл. спец.					25.10.24	Разрезы 1-1, 2-2	
Н. контр.					25.10.24		
ГИП	Вильмов				25.10.24		

Строительство нескольких экземпляров мощностью 350 тыс. тонн в год с производством стирола мощностью 420 тыс. тонн в год», «Строительство производства полистирола мощностью 250 тыс. тонн в год и строительство общеобменных комплексов для производства полистирола мощностью 250 тыс. тонн в год и производства этилбензола мощностью 350 тыс. тонн в год» и производства стирола мощностью 420 тыс. тонн в год»

СИБУР

Формат А2х3

NKNH21002-ПС-ЭБСМ-АР12-3404-АР-0006_0_0_90.dwg

Взам. инв. №

Подп. и дата

Инв. № подл. 00035979

Разрез 3-3 (0003..0005)

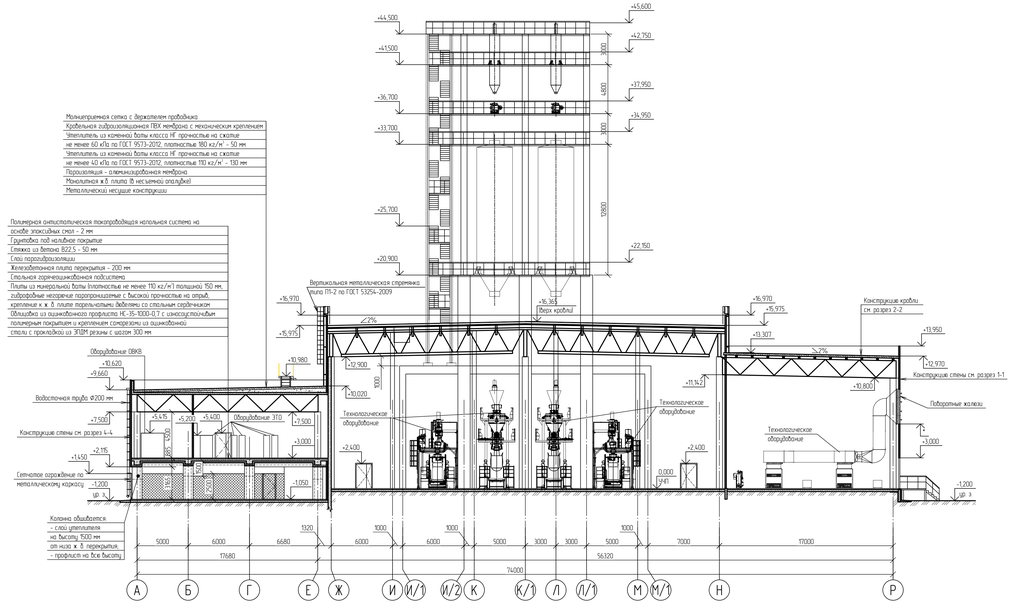

Разрез 5-5 (0003..0005)

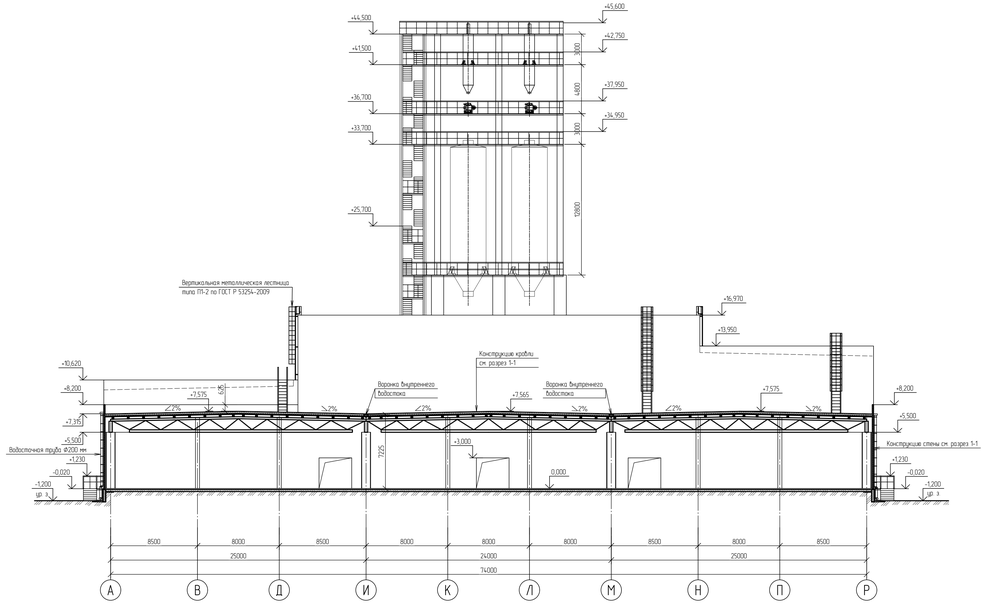

Разрез 4-4 (0003..0005)

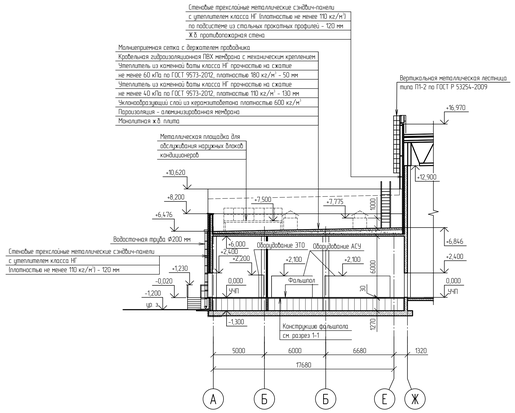

Разрез 6-6 (0003..0005)

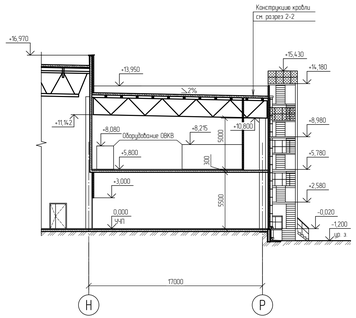

Разрез 7-7 (0003..0005)

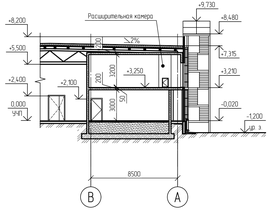

						NKNH21002-ПС-ЗБСМ-АР12-3404-АР-0007			
						«Строительство производства этиленового мощностью 350 тыс. тонн в год и производства стирола мощностью 400 тыс. тонн в год». «Строительство производства полиэтилена мощностью 250 тыс. тонн в год и Строительство общезаводского хозяйства для производства полиэтилена мощностью 250 тыс. тонн в год и производства этиленового мощностью 350 тыс. тонн в год и производства стирола мощностью 400 тыс. тонн в год»			
Изм.	Кол.уч.	Лист	№док.	Подпись	Дата				
Разраб.		Потапова			25.10.24	Склад готовой продукции	Стадия	Лист	Листов
Рук. гр.		Фомин			25.10.24		П		1
Гл. спец.		Новикова			25.10.24	Разрезы 3-3, 5-5, 7-7	СИБУР		
Н. контр.					25.10.24				
ГИП		Вавилов			25.10.24				

NKNH21002-ПС-ЗБСМ-АР12-3404-АР-0007_0_0_RU.dwg

Формат А2х3

Инв. № подл. | Подп. и дата | Взам. инв. №

00059979

План этажерки в осях 1/ И/2-М/1

на отм. -1,200

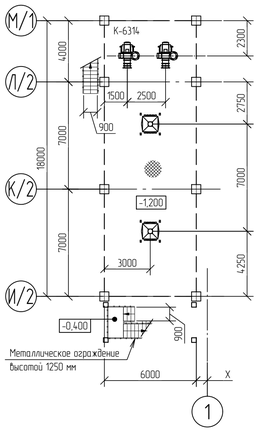

на отм. +2,000

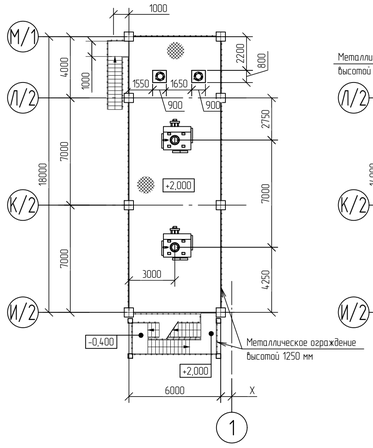

на отм. +7,800

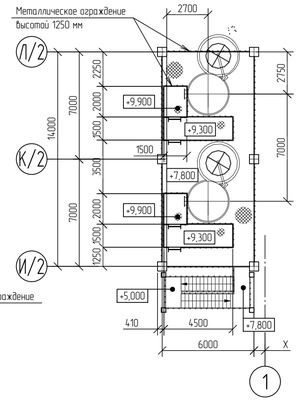

Разрез 8-8 (0003)

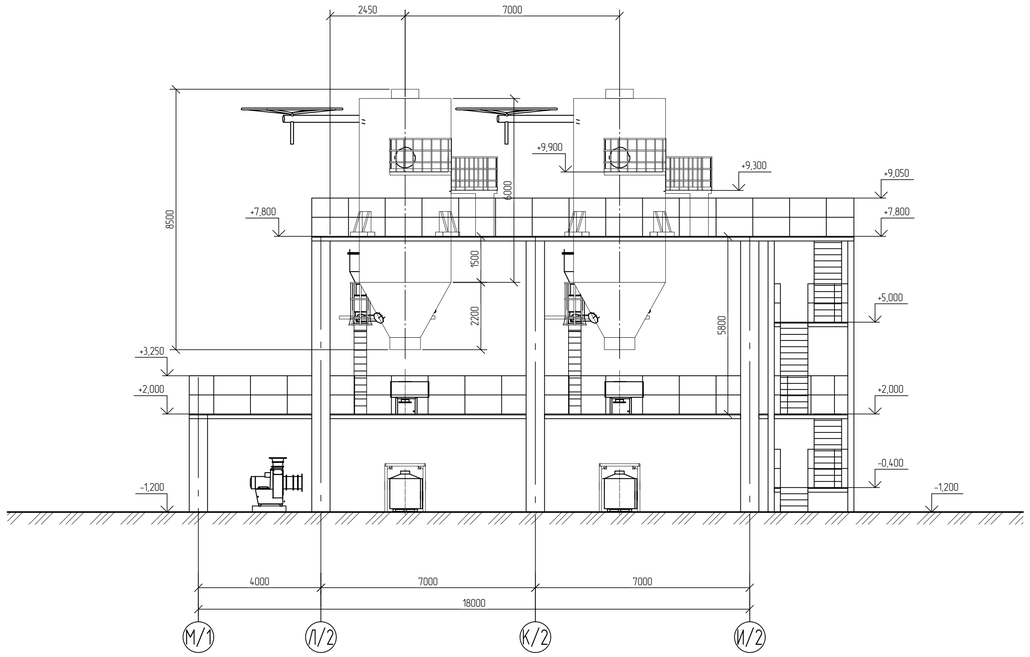

План этажерки в осях 2/1-3/1 / И/2-Л/1

на отм. +16,365

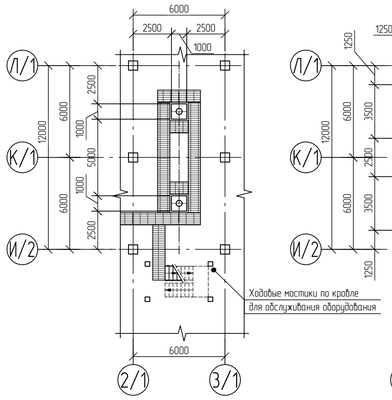

на отм. +20,900

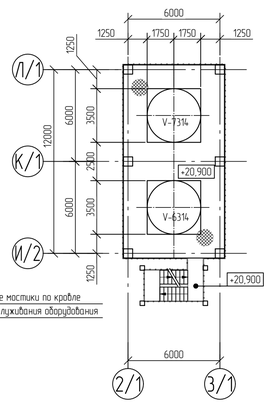

на отм. +33,700

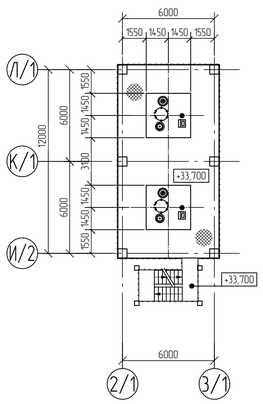

на отм. +36,700

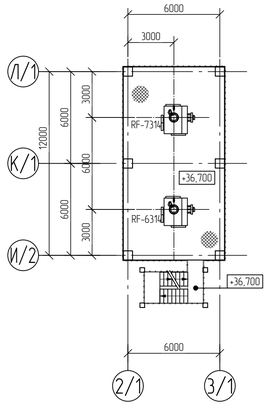

на отм. +41,500

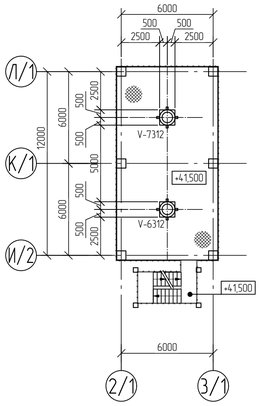

на отм. +44,500

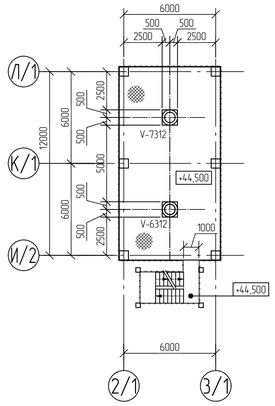

						NKNH21002-ПС-ЭБСМ-АР1.2-3404-АР-0008
Изм.	Кол.уч.	Лист	№док.	Подпись	Дата	«Строительство производства эпилбензола мощностью 350 тыс. тонн в год и производства стирола мощностью 400 тыс. тонн в год», «Строительство производства полистирола мощностью 250 тыс. тонн в год и Строительство общезаводского хозяйства для производства полистирола мощностью 250 тыс. тонн в год и производства эпилбензола мощностью 350 тыс. тонн в год и производства стирола мощностью 400 тыс. тонн в год»
Разраб.		Потапова			25.10.24	Склад готовой продукции
Рук. гр.		Фанян			25.10.24	
Гл. спец.		Новикова			25.10.24	
Н. контр.					25.10.24	План этажерки в осях 1/ И/2-М/1; 2/1-3/1 / И/2-Л/1. Разрез 6-6
ГИП		Вавилов			25.10.24	

Стадия	Лист	Листов
П		1

СИБУР НОВЫЕ РЕСУРСЫ

NKNH21002-ПС-ЭБСМ-АР1.2-3404-АР-0008_0_0_RU.dwg

Формат А1

Взам. инв. №

Подп. и дата

Инв. № подл. 00053979

NMB

Электронная версия документа

Схема расположения фундаментов в осях 18-38/А-Р

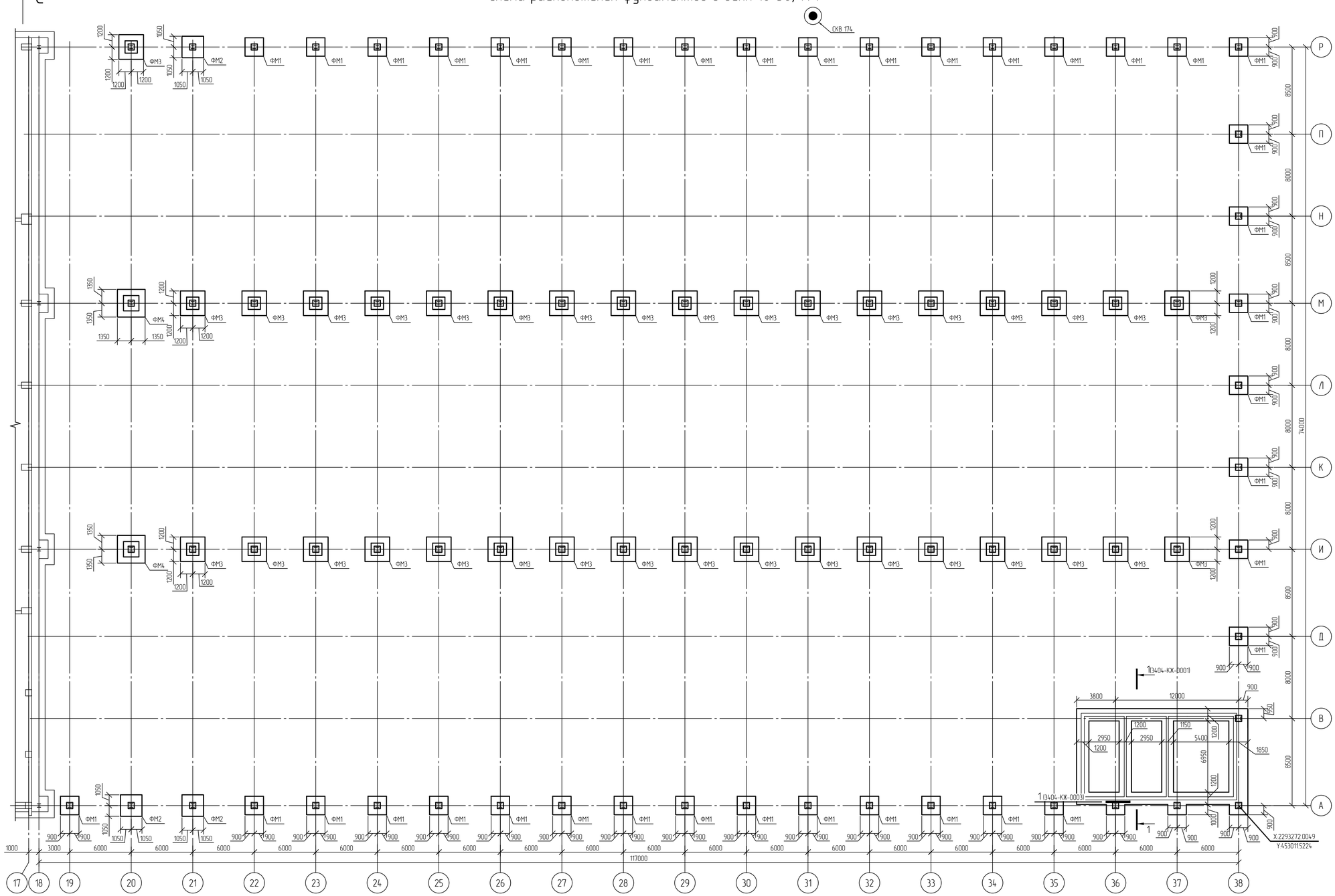

Инженерно-геологический разрез по скважине СКВ 174

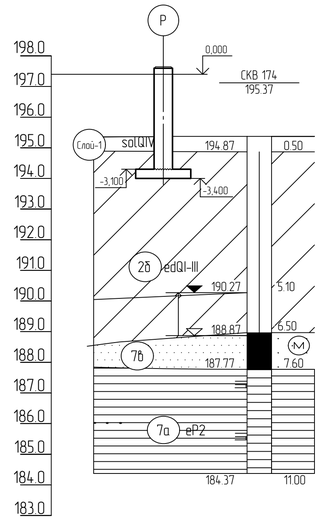

Номер скважины	СКВ 174	
Отметка устья, м	195,4	
Расстояние, м	30,0	

Спецификация к схеме расположения

Поз.	Обозначение	Наименование	Кол.	Масса, ед., кг	Приме-чание
		Фундаменты			
ФМ1		Фундамент монолитный ФМ1	39		
ФМ2		Фундамент монолитный ФМ2	4		
ФМ3		Фундамент монолитный ФМ3	35		
ФМ4		Фундамент монолитный ФМ4	2		

Нормативные характеристики физико-механических свойств грунтов

Номер ИГЭ	Условное обозначение	Характеристика грунтов	Плотность, т/м³	Удельное сцепление, кПа	Угол внутреннего трения, °	Модуль деформации, Мпа
			ρ	c	φ	E
Слой-1		Почвенно-растительный слой (bQ)	-	-	-	-
ИГЭ-2б		Суглинок тяжелый пылеватый тугопластичный, с примесью органического вещества	1,95	28	20	7,5
ИГЭ-7а		Глина легкая пылеватая полутвердая (аргиллит выветрелый), с прослоями песка (выветрелый песчаник), с редкими прослоями щебня известняка	1,93	55	18	17,7
ИГЭ-7б		Песок мелкий, средней крупности водонасыщенный, средней степени водонасыщения, средней плотности (песчаник выветрелый)	1,98	2	33	24,1

1 Текстовую часть см. NKNH21002-ПС-ЭБСМ-КР1.1.
2 За относительную отметку 0,000 принята абсолютная отметка по генплану 197,400.

Изм.	Кол.уч.	Лист	№док.	Подпись	Дата
Разраб.		Кича			
Рук. гр.		Сидарин			
Гл. спец.		Семенов			
Н. контр.					

NKNH21002-ПС-ЭБСМ-КР1.2-3404-КЖ-0001

«Строительство производства этиленового мощностью 350 тыс. тонн в год и производства стирола мощностью 400 тыс. тонн в год», «Строительство производства полистирола мощностью 250 тыс. тонн в год и Строительство общезаводского хозяйства для производства полистирола мощностью 250 тыс. тонн в год и производства этиленового мощностью 350 тыс. тонн в год и производства стирола мощностью 400 тыс. тонн в год»

Склад готовой продукции

Стадия	Лист	Листов
П		1

Схема расположения фундаментов в осях 18-38/А-Р

СИБУР НОВЫЕ РЕСУРСЫ

NKNH21002-ПС-ЭБСМ-КР1.2-3404-КЖ-0001_0_0_RU.dwg

Формат А1

Взам. инв. №

Подп. и дата

Инв. № подл. 00054763

Электронная версия документа

Фундаменты монолитные ФМ1, ФМ2

(опалубочный чертеж)

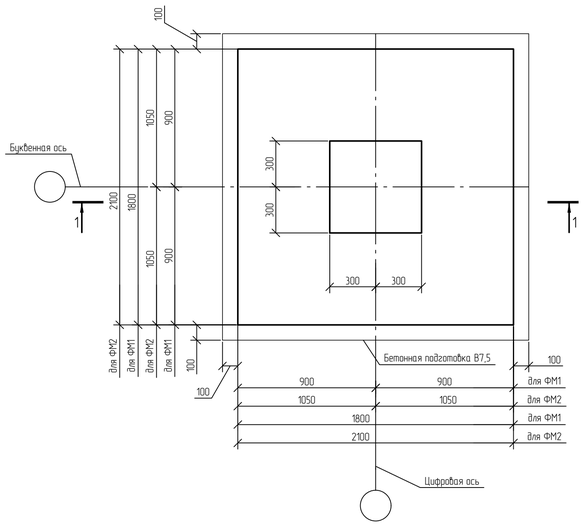

1-1

(опалубочный чертеж)

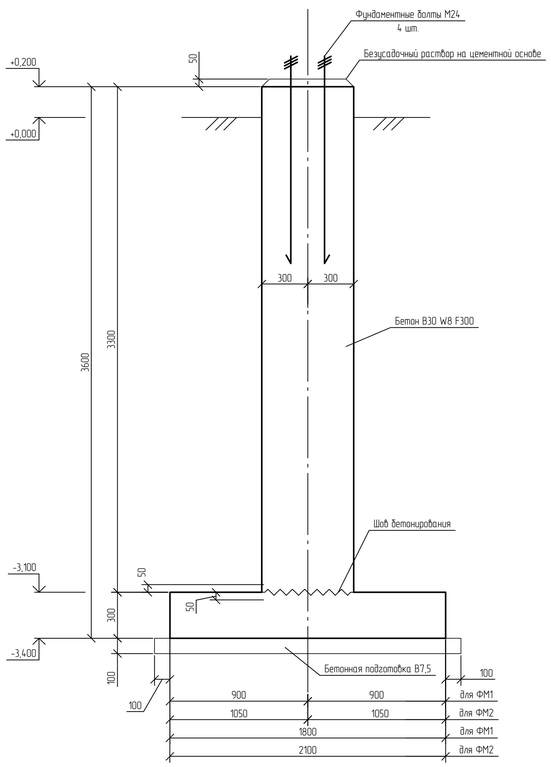

1-1

(схема армирования)

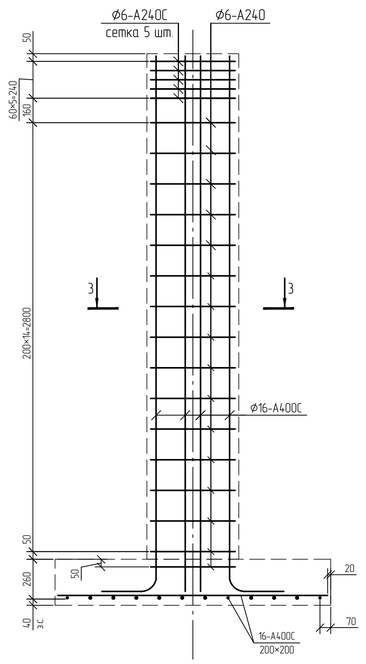

3-3

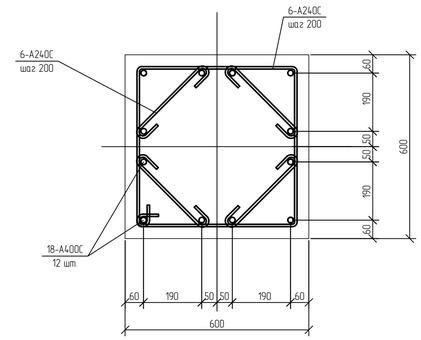

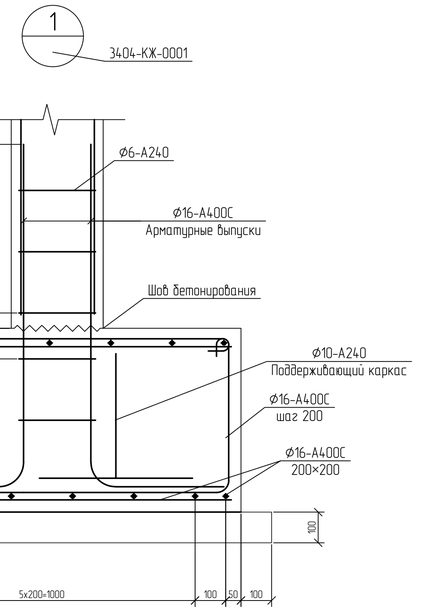

Фундаменты монолитные ФМ3, ФМ4

(опалубочный чертеж)

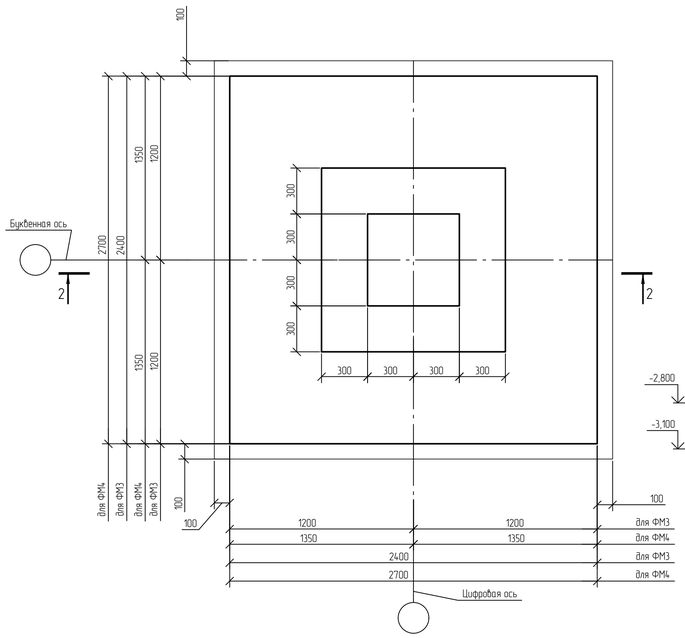

2-2

(опалубочный чертеж)

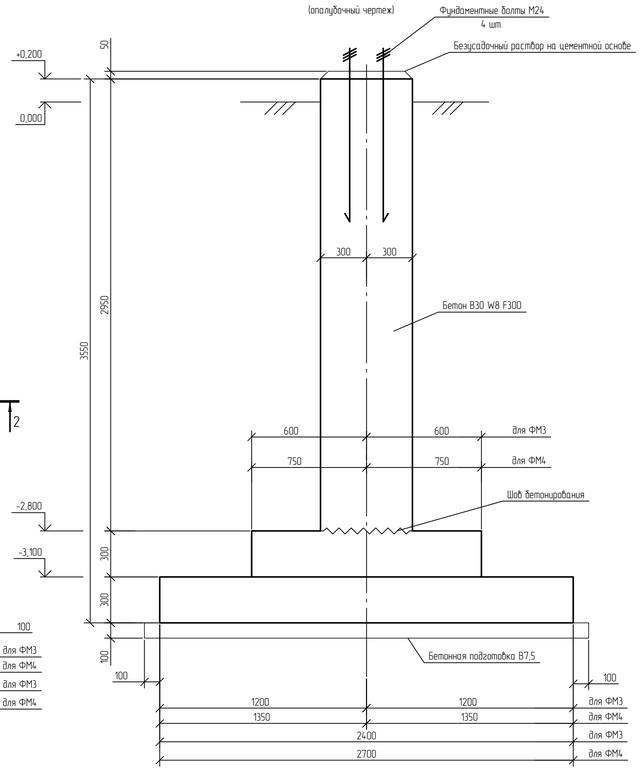

2-2

(схема армирования)

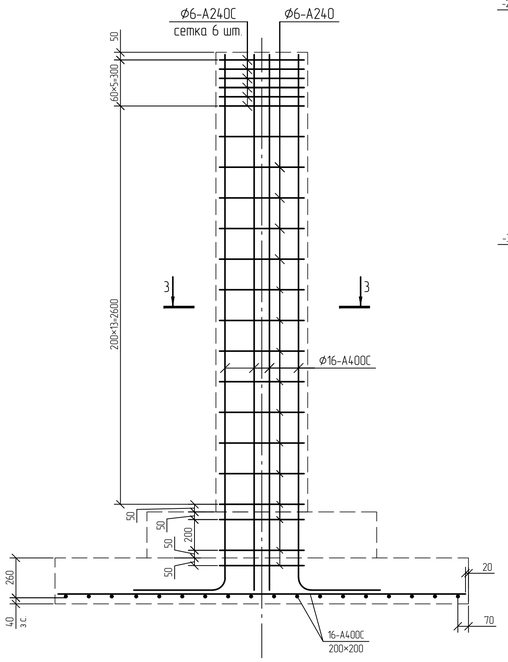

Принятые сокращения
з.с. - защитный слой

1 Текстовую часть см. NKNH21002-ПС-ЭБСМ-КР1.1.
2 За относительную отметку 0,000 принята абсолютная отметка по генплану 197,400.

						NKNH21002-ПС-ЭБСМ-КР1.2-3404-КЖ-0002	
						«Строительство производства этилбензола мощностью 350 тыс. тонн в год и производства стирола мощностью 400 тыс. тонн в год», «Строительство производства полистирола мощностью 250 тыс. тонн в год и Строительство общезаводского хозяйства для производства полистирола мощностью 250 тыс. тонн в год и производства этилбензола мощностью 350 тыс. тонн в год и производства стирола мощностью 400 тыс. тонн в год»	
Изм.	Кол.уч.	Лист	№док.	Подпись	Дата		
Разраб.		Кича				Склад готовой продукции	Стадия: П; Лист: ; Листов: 1
Рук. гр.		Сидарин					
Гл. спец.		Семенов					
Н. контр.						Фундаменты монолитные ФМ1, ФМ2, ФМ3, ФМ4	СИБУР НОВЫЕ РЕСУРСЫ

Взам. инв. №

Подп. и дата

Инв. № подл. 00054763

NKNH21002-ПС-ЭБСМ-КР1.2-3404-КЖ-0002_0_0_RU.dwg

Формат А1

Электронная проверка пройдена

Схема расположения монолитных стен на отм. 0,000 в осях 36-38/А-В

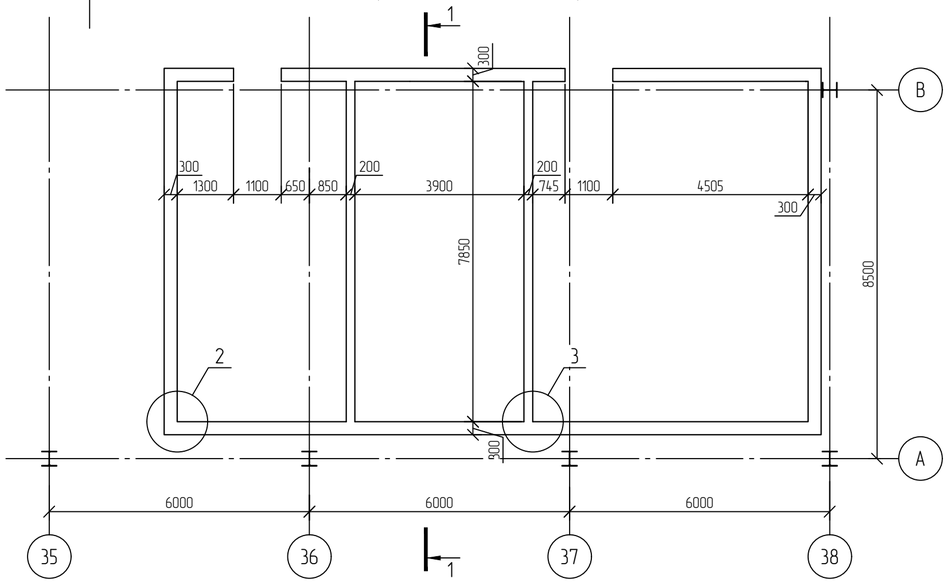

Схема расположения монолитных стен на отм. +3,200 в осях 36-38/А-В

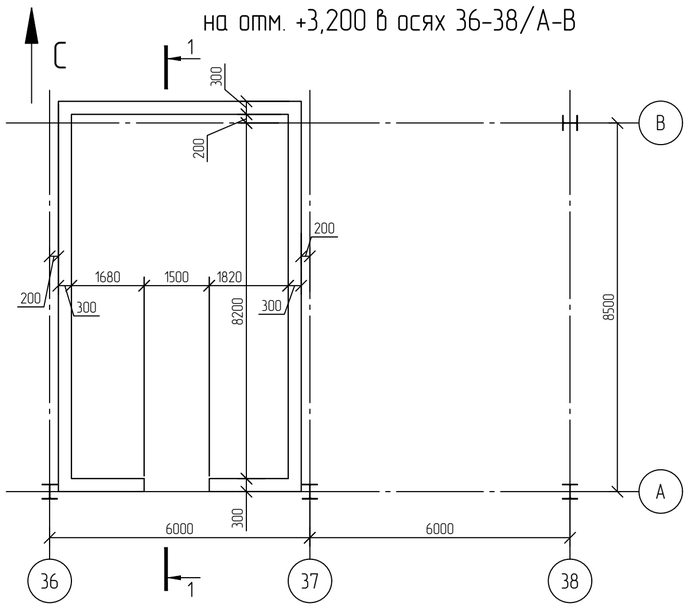

1-1

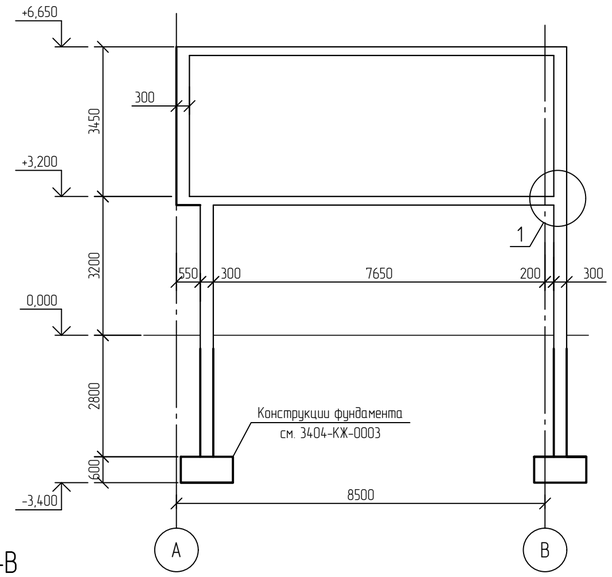

Схема устройства перекрытия на отм. +3,200 в осях 35-38/А-В (армирование верхней и нижней зоны)

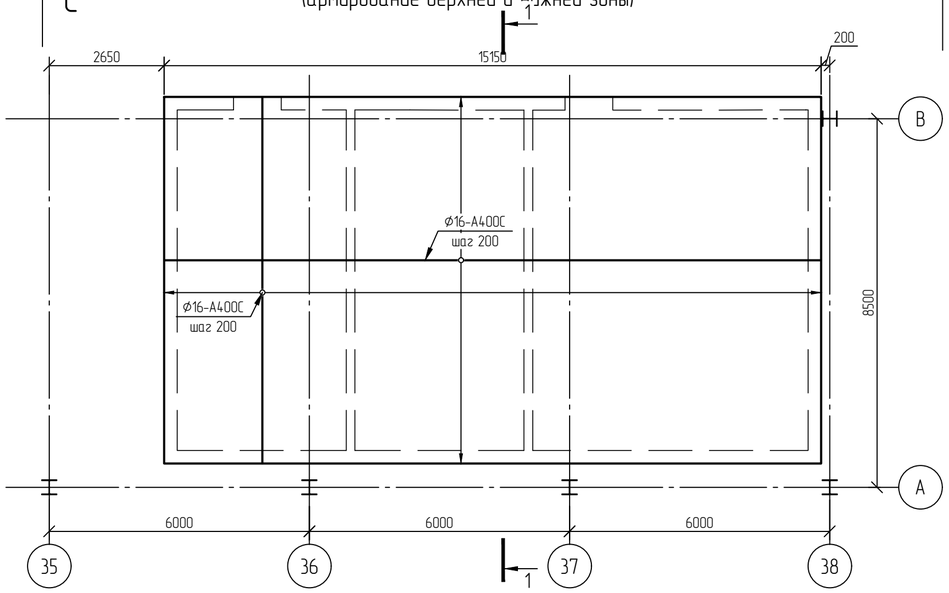

Схема устройства перекрытия на отм. +6,650 в осях 36-38/А-В (армирование верхней и нижней зоны)

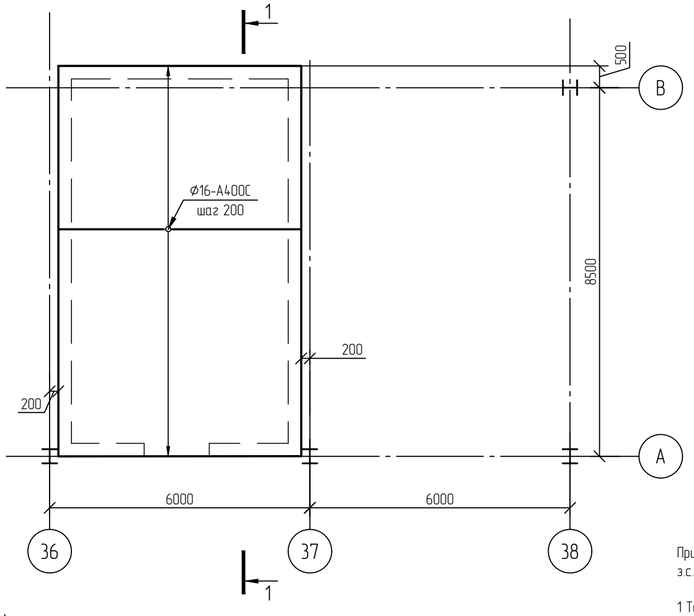

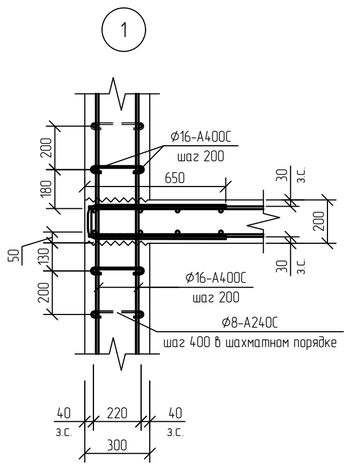

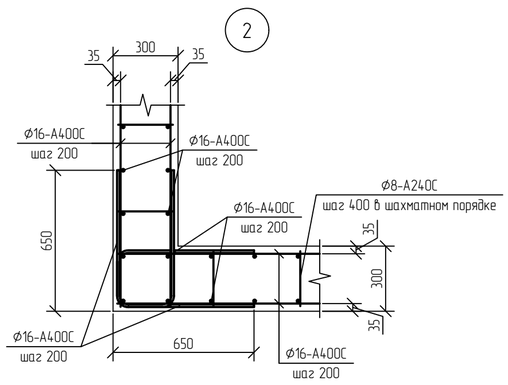

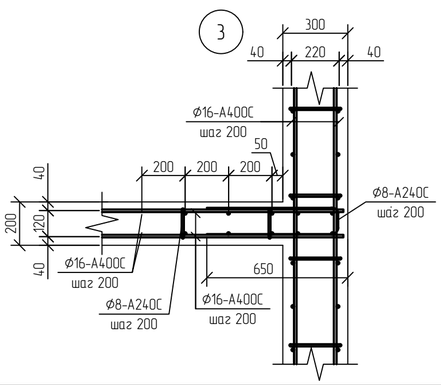

Принятые сокращения
з.с. – защитный слой

1 Текстовую часть см. NKNH21002-ПС-ЭБСМ-КР1.1.
2 За относительную отметку 0,000 принята абсолютная отметка по генплану 197,400.

Изм.	Кол.уч.	Лист	№док.	Подпись	Дата	NKNH21002-ПС-ЭБСМ-КР1.2-3404-КЖ-0003
Разраб.		Кича				«Строительство производства этилбензола мощностью 350 тыс. тонн в год и производства стирола мощностью 400 тыс. тонн в год», «Строительство производства полистирола мощностью 250 тыс. тонн в год и Строительство общезаводского хозяйства для производства полистирола мощностью 250 тыс. тонн в год и производства этилбензола мощностью 350 тыс. тонн в год и производства стирола мощностью 400 тыс. тонн в год»
Рук. гр.		Сидорин				Склад готовой продукции
Гл. спец.		Семенов				
Н. контр.						Схемы расположения стен и перекрытий в осях 36-38/А-В

Стадия	Лист	Листов
П		1

СИБУР НОВЫЕ РЕСУРСЫ

NKNH21002-ПС-ЭБСМ-КР1.2-3404-КЖ-0003_0_0_RU.dwg

Формат А2

Взам. инв. №

Подп. и дата

Инв. № подл.

Электронная проверка проведена

NMB

Схема расположения колонн и вертикальных связей в осях 18-38/А-Р

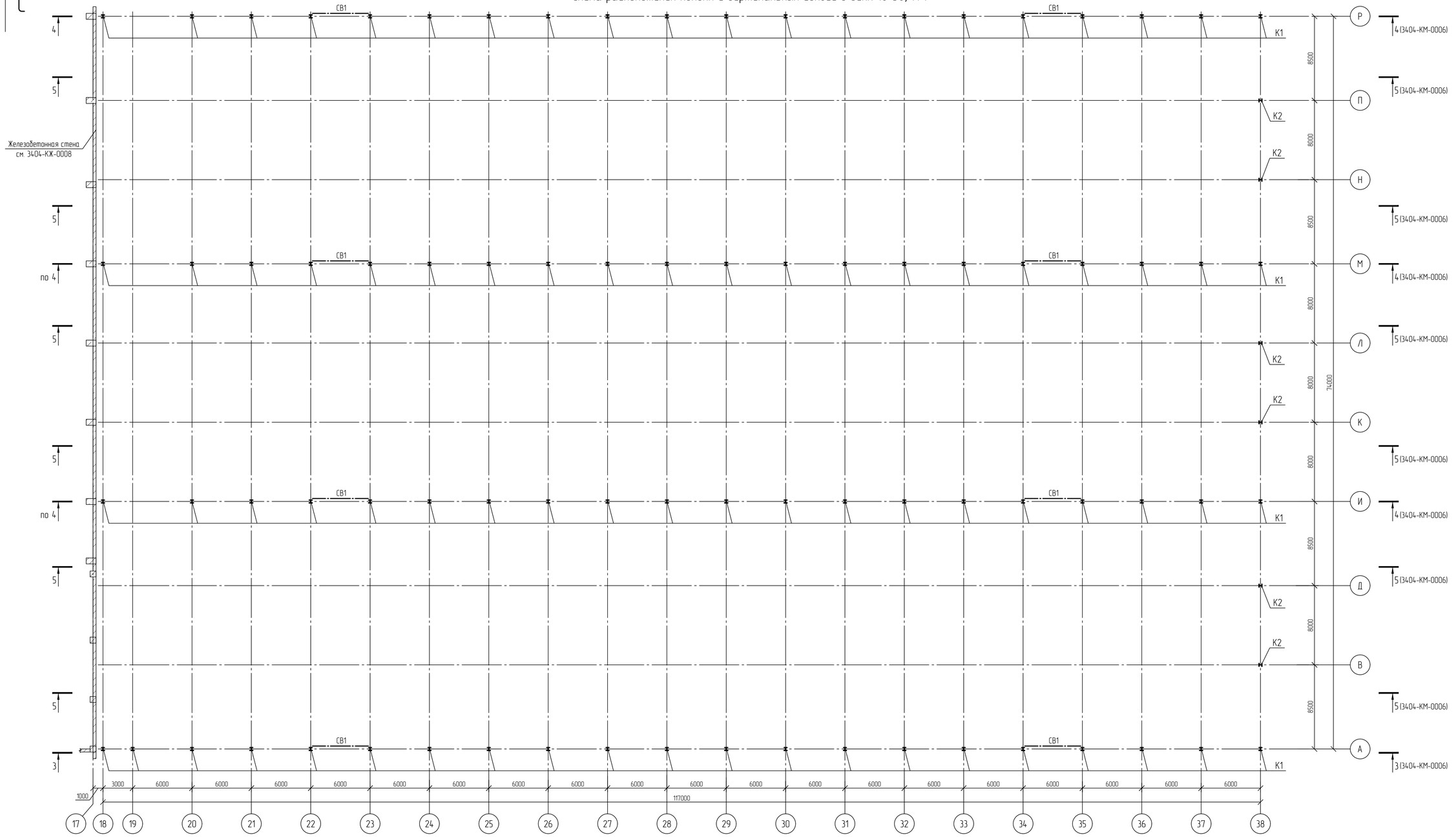

Ведомость элементов

Марка элемента	Сечение			Усилия для прикрепления			Группа конструкций	Наименование или марка материала	Примечание
	Эскиз	Поз.	Состав	A, кН	N, кН	M, кНм			
К1	I		I 30К1	15	-570	105	2	С345-5	
К2	I		I 30К2	10	-51	30	2	С345-5	
Б1	I		I 40Ш1	55	37	-	2	С345-5	
СВ1	□		□ 140×5	-	-47	-	2	355-8	
СВ2	□		□ 100×5	-	-30	-	2	355-8	
РС1	□		□ 100×5	-	-10	-	2	355-8	
СГ1	□		□ 100×5	-	-50	-	2	355-8	
СГ2	□		□ 120×5	-	-70	-	2	355-8	
П1	I		I 25Ш1	5	-40	-	2	С345-5	
П2	I		I 25Б2	-5	-50	-	2	С345-5	

Ситуационный план

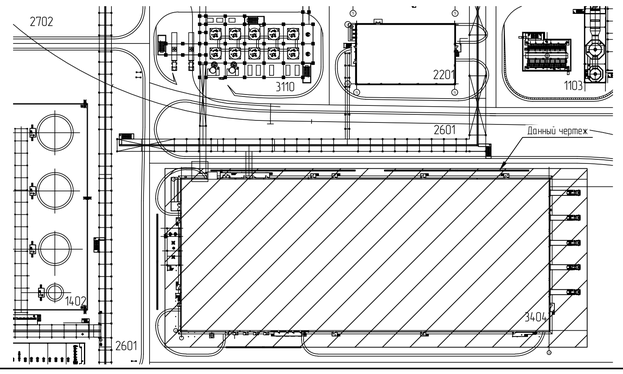

1 Текстовую часть см. NKNH21002-ПС-ЭБСМ-КР1.1.
2 За относительную отметку 0,000 принята абсолютная отметка по генплану 197,400.

Изм.	Кол.уч.	Лист	№док.	Подпись	Дата	NKNH21002-ПС-ЭБСМ-КР1.2-3404-КМ-0001
Разраб.		Кича				«Строительство производства этилбензола мощностью 350 тыс. тонн в год и производства стирола мощностью 400 тыс. тонн в год», «Строительство производства полистирола мощностью 250 тыс. тонн в год и Строительство общезаводского хозяйства для производства полистирола мощностью 250 тыс. тонн в год и производства этилбензола мощностью 350 тыс. тонн в год и производства стирола мощностью 400 тыс. тонн в год»
Рук. гр.		Сидорин				Склад готовой продукции
Гл. спец.		Семенов				Схема расположения колонн и вертикальных связей в осях 18-38/А-Р
Н. контр.						

Стадия	Лист	Листов
П		1

СИБУР НОВЫЕ РЕСУРСЫ

Взам. инв. №

Подп. и дата

Инв. № подл. 00054763

NKNH21002-ПС-ЭБСМ-КР1.2-3404-КМ-0001_0_0_RU.dwg

Формат А1

Схема расположения элементов в уровне нижнего пояса ферм в осях 18-38/А-Р

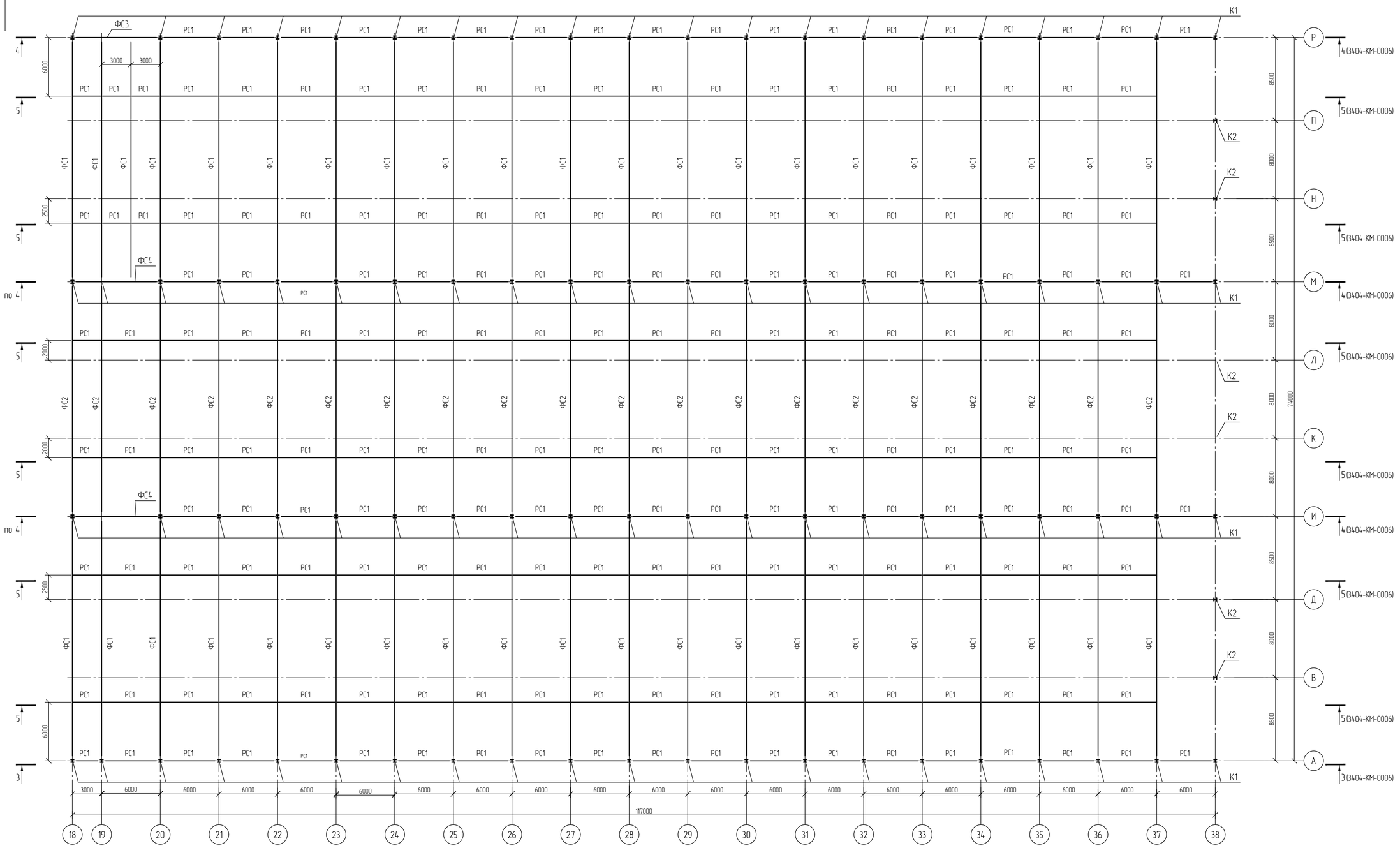

1 Текстовую часть см. NKNH21002-ПС-ЭБСМ-КР1.1.
2 За относительную отметку 0,000 принята абсолютная отметка по генплану 197,400.
3 Ведомость элементов см. 3404-КМ-0001.

						NKNH21002-ПС-ЭБСМ-КР1.2-3404-КМ-0002	
						«Строительство производства этилбензола мощностью 350 тыс. тонн в год и производства стирола мощностью 400 тыс. тонн в год», «Строительство производства полистирола мощностью 250 тыс. тонн в год и Строительство общезаводского хозяйства для производства полистирола мощностью 250 тыс. тонн в год и производства этилбензола мощностью 350 тыс. тонн в год и производства стирола мощностью 400 тыс. тонн в год»	
Изм.	Кол.уч.	Лист	№док.	Подпись	Дата		
Разраб.		Кучка				Склад готовой продукции	Стадия: П; Лист: ; Листов: 1
Рук. гр.		Сидорин					
Гл. спец.		Семенов					
Н. контр.						Схема расположения элементов в уровне нижнего пояса ферм в осях 18-38/А-Р	СИБУР НОВЫЕ РЕСУРСЫ

NKNH21002-ПС-ЭБСМ-КР1.2-3404-КМ-0002_0_0_RU.dwg

Формат А1

Инв. № подл. 00054763 | Подп. и дата | Взам. инв. №

Электронная проверка документа

Электронная версия документа

С

Схема расположения элементов в уровне верхнего пояса ферм в осях 18-38/А-Р

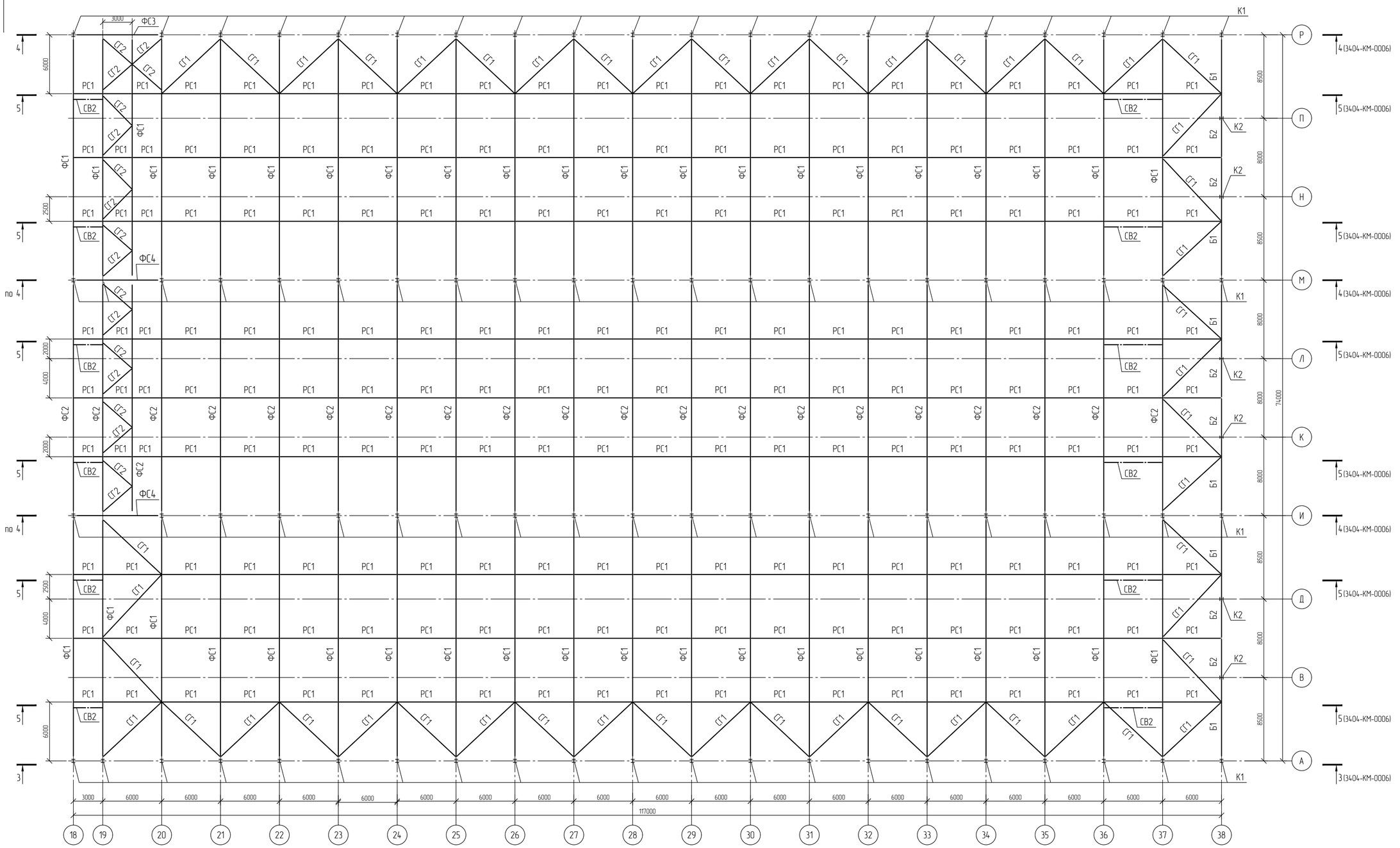

1 Текстовую часть см. NKNH21002-ПС-ЭБСМ-КР1.1.
2 За относительную отметку 0,000 принята абсолютная отметка по генплану 197,400.
3 Спецификацию к схеме расположения см. 3404-КМ-0002.
4 Ведомость элементов см. 3404-КЖ-0001.

							NKNH21002-ПС-ЭБСМ-КР1.2-3404-КМ-0003	
							«Строительство производства этиленового мощностью 350 тыс. тонн в год и производства стирола мощностью 400 тыс. тонн в год», «Строительство производства полистирола мощностью 250 тыс. тонн в год и Строительство общезаводского хозяйства для производства полистирола мощностью 250 тыс. тонн в год и производства этиленового мощностью 350 тыс. тонн в год и производства стирола мощностью 400 тыс. тонн в год»	
Изм.	Кол.уч.	Лист	№док.	Подпись	Дата			
Разраб.		Кича				Склад готовой продукции	Стадия	Лист	Листов
Рук. гр.		Сидарин					П		1
Гл. спец.		Семенов							
Н. контр.						Схема расположения элементов в уровне верхнего пояса ферм в осях 18-38/А-Р	СИБУР НОВЫЕ РЕСУРСЫ		

Взам. инв. №
Подп. и дата
Инв. № подл. 00054763

NKNH21002-ПС-ЭБСМ-КР1.2-3404-КМ-0003_0_0_RU.dwg

Формат А1

NMB

Схема расположения прогонов покрытия в осях 18-38/А-Р

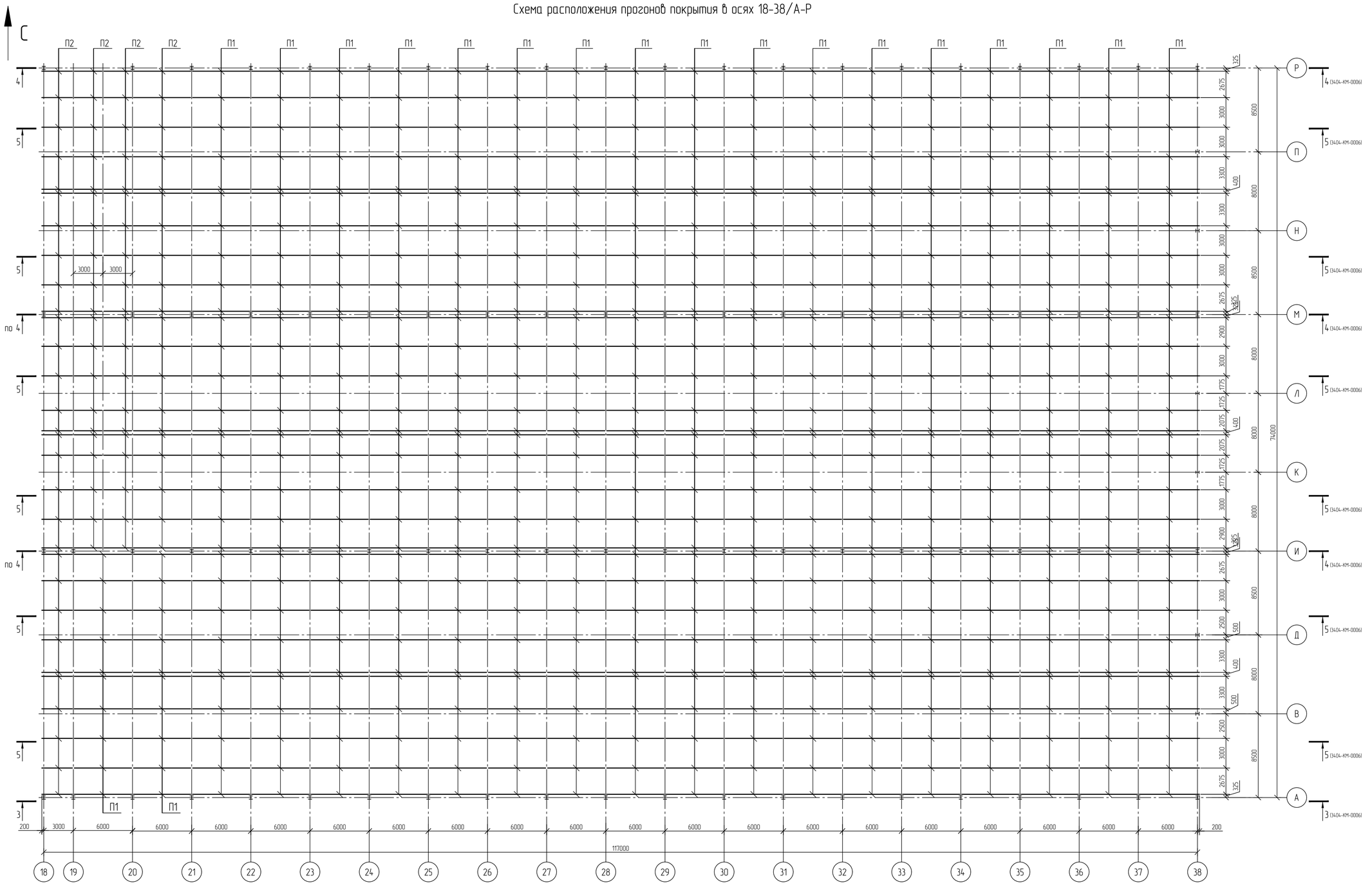

1. Текстовую часть см. NKNH21002-ПС-ЭБСМ-КР1.1.
2. За относительную отметку 0,000 принята абсолютная отметка по генплану 197,400.
3. Ведомость элементов см. 3404-КЖ-0001.

						NKNH21002-ПС-ЭБСМ-КР1.2-3404-КМ-0004		
						«Строительство производства этилбензола мощностью 350 тыс. тонн в год и производства стирола мощностью 400 тыс. тонн в год», «Строительство производства полистирола мощностью 250 тыс. тонн в год и Строительство общехозяйского хозяйства для производства полистирола мощностью 250 тыс. тонн в год и производства этилбензола мощностью 350 тыс. тонн в год и производства стирола мощностью 400 тыс. тонн в год»		
Изм.	Кол.уч.	Лист	№док.	Подпись	Дата			
Разраб.		Кича				Склад готовой продукции	Стадия	Лист	Листов
Рук. гр.		Сидорин					П		1
Гл. спец.		Семенов							
Н. контр.						Схема расположения прогонов покрытия в осях 18-38/А-Р	СИБУР НОВЫЕ РЕСУРСЫ		

Взам. инв. №

Подп. и дата

Инв. № подл. 00054763

NKNH21002-ПС-ЭБСМ-КР1.2-3404-КМ-0004_0_0_RU.dwg

Формат А1

Электронная проверка пройдена

NMB

1-1

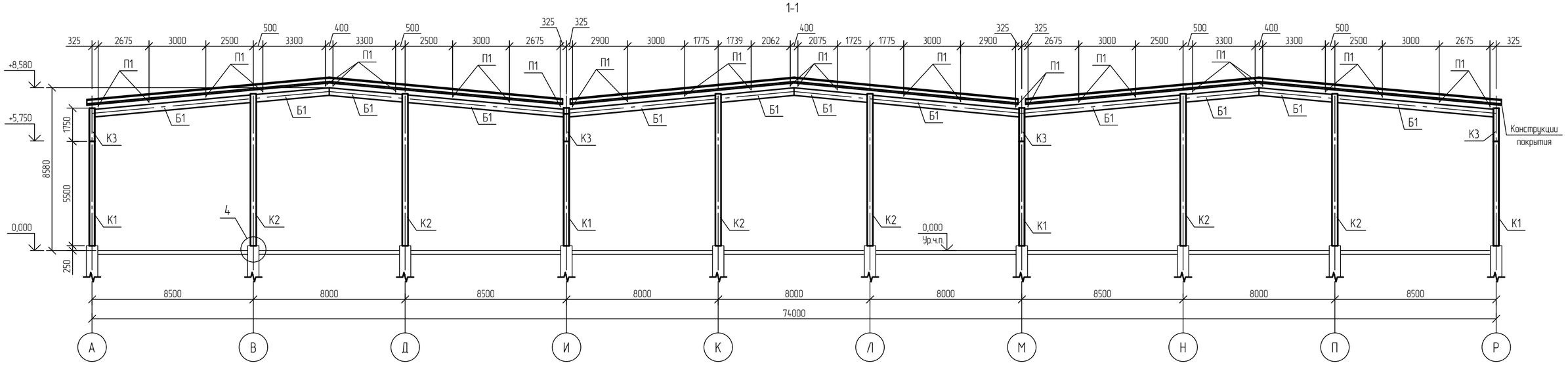

2-2

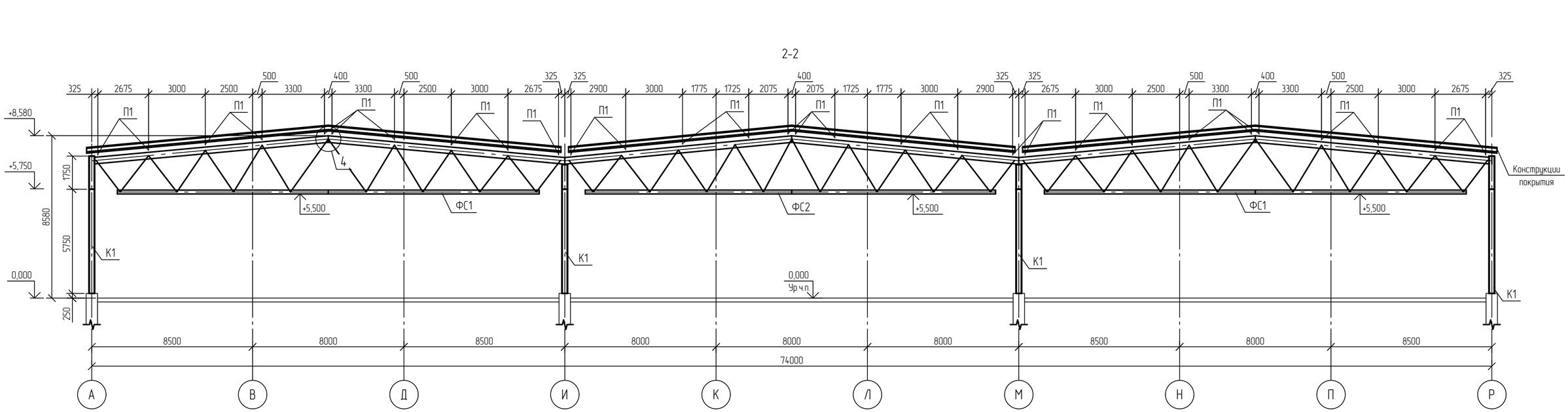

1 Текстовую часть см. NKNH21002-ПС-ЭБСМ-КР1.1.
2 За относительную отметку 0,000 принята абсолютная отметка по генплану 197,400.
3 Сечения замаркированы на листах 3404-КМ-0001...3404-КМ-0004.

						NKNH21002-ПС-ЭБСМ-КР1.2-3404-КМ-0005	
						«Строительство производства этилбензола мощностью 350 тыс. тонн в год и производства стирола мощностью 400 тыс. тонн в год», «Строительство производства полистирола мощностью 250 тыс. тонн в год и Строительство общезаводского хозяйства для производства полистирола мощностью 250 тыс. тонн в год и производства этилбензола мощностью 350 тыс. тонн в год и производства стирола мощностью 400 тыс. тонн в год»	
Изм.	Кол.уч.	Лист	№док.	Подпись	Дата		
Разраб.		Кича				Склад готовой продукции	Стадия: П; Лист: ; Листов: 1
Рук. гр.		Сидорин					
Гл. спец.		Семенов					
Н. контр.						Сечение 1-1, 2-2	СИБУР НОВЫЕ РЕСУРСЫ

Взам. инв. №

Подп. и дата

Инв. № подл. 00054763

NKNH21002-ПС-ЭБСМ-КР1.2-3404-КМ-0005_0_0_RU.dwg

Формат А2

Электронная проверка пройдена

NMB

3-3

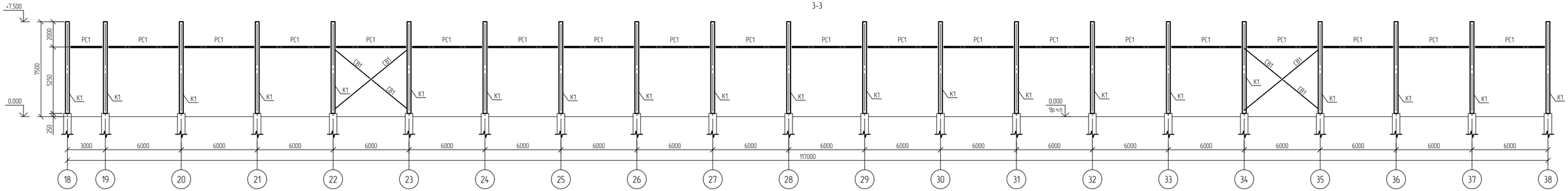

4-4

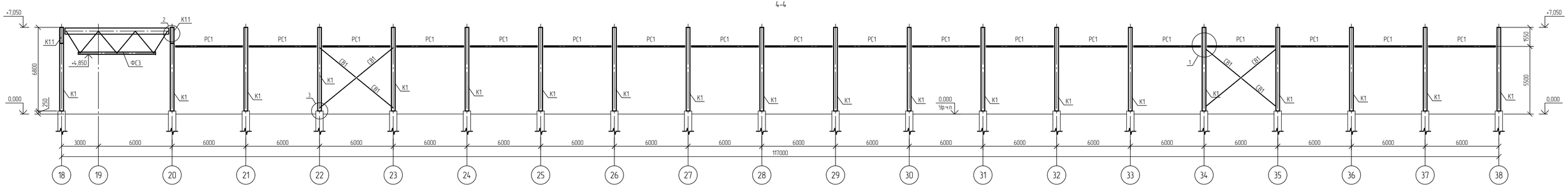

5-5

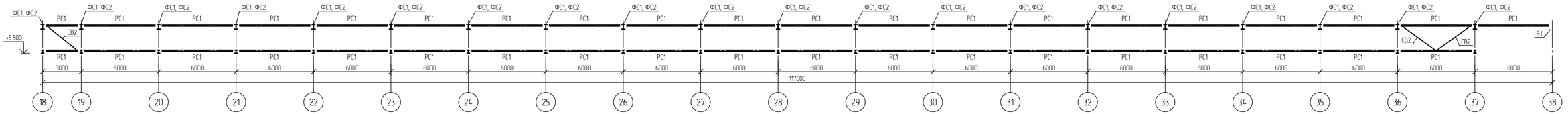

1 Текстовую часть см. NKNH21002-ПС-ЭБСМ-КР1.1.
2 За относительную отметку 0,000 принята абсолютная отметка по генплану 197,400.
3 Сечения замаркированы на листах 3404-КМ-0001...3404-КМ-0004.

Изм.	Кол.уч.	Лист	№док.	Подпись	Дата
Разраб.		Кича			
Рук. гр.		Сидорин			
Гл. спец.		Семенов			
Н. контр.					

NKNH21002-ПС-ЭБСМ-КР1.2-3404-КМ-0006

«Строительство производства этилбензола мощностью 350 тыс. тонн в год и производства стирола мощностью 400 тыс. тонн в год», «Строительство производства полистирола мощностью 250 тыс. тонн в год и Строительство общезаводского хозяйства для производства полистирола мощностью 250 тыс. тонн в год и производства этилбензола мощностью 350 тыс. тонн в год и производства стирола мощностью 400 тыс. тонн в год»

Склад готовой продукции

Стадия	Лист	Листов
П		1

Сечение 3-3, 4-4, 5-5

СИБУР НОВЫЕ РЕСУРСЫ

Взам. инв. №

Подп. и дата

Инв. № подл. 00054763

NKNH21002-ПС-ЭБСМ-КР1.2-3404-КМ-0006_0_0_RU.dwg

Формат А3х3

NMB

Ферма ФС1
Расчетная и геометрическая схема

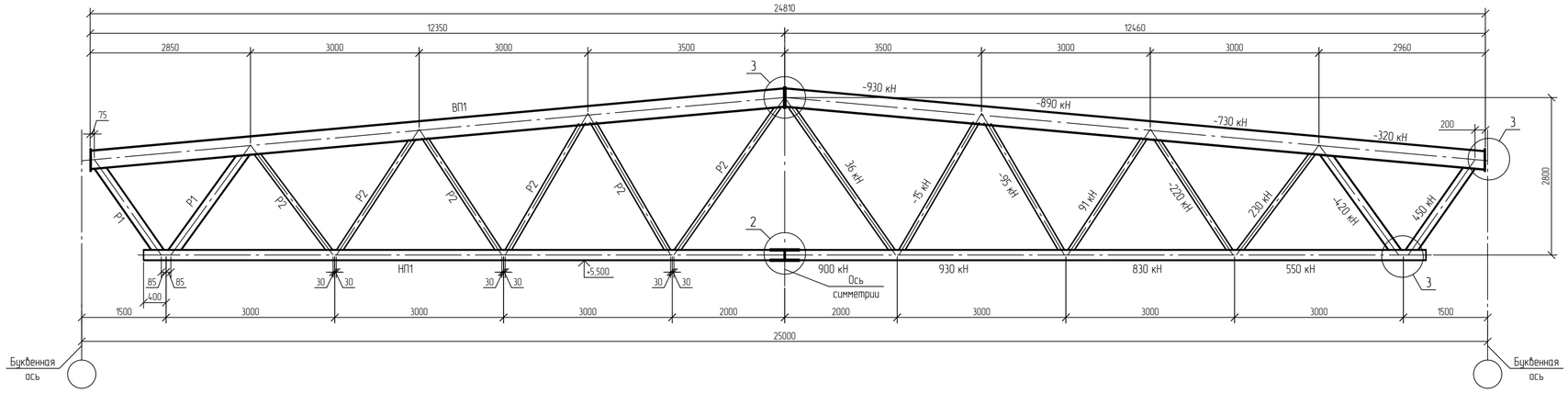

Ферма ФС2
Расчетная и геометрическая схема

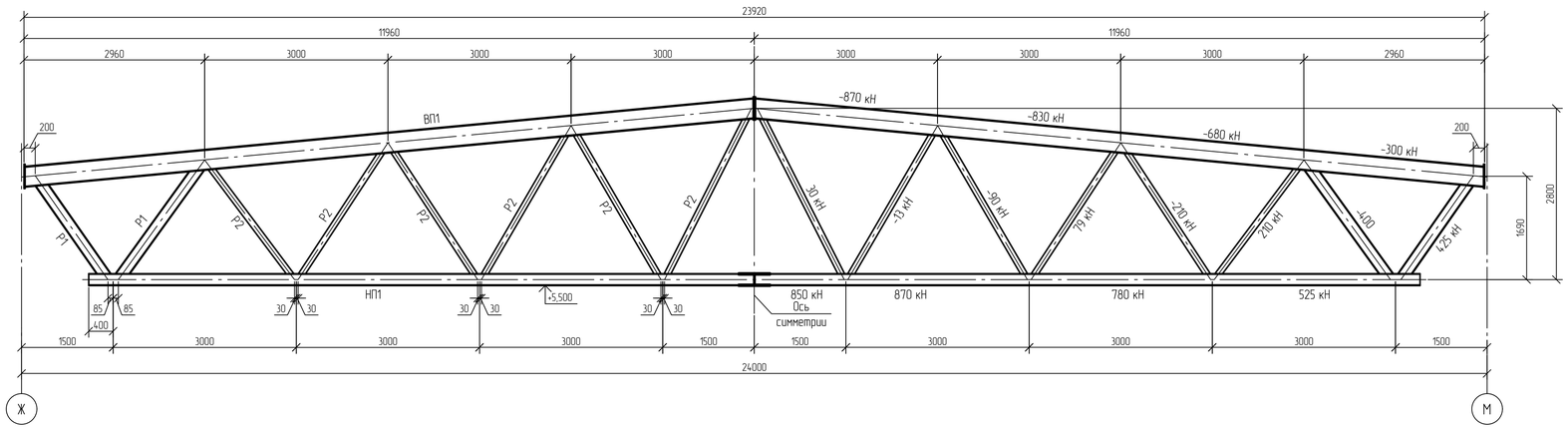

Ферма ФС3
Расчетная и геометрическая схема

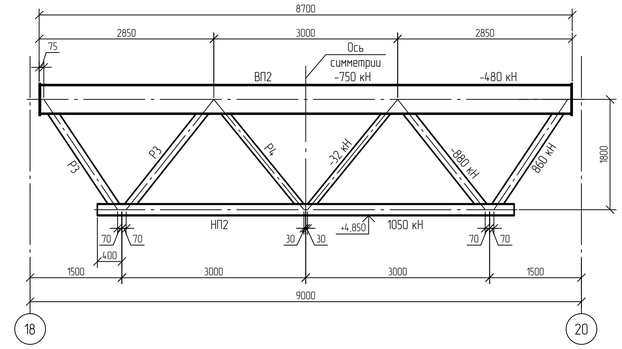

Ферма ФС4
Расчетная и геометрическая схема

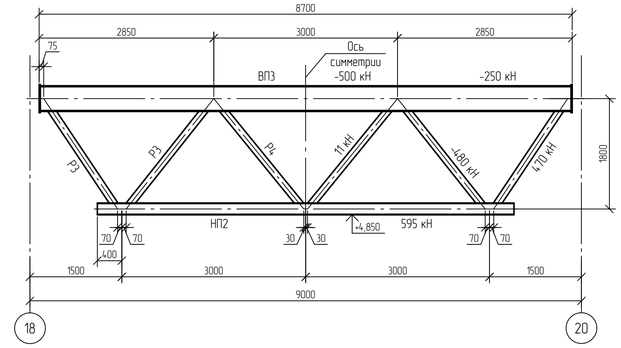

1

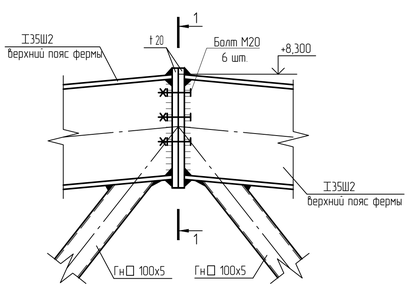

2

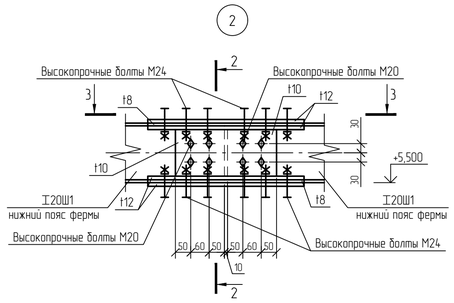

2-2

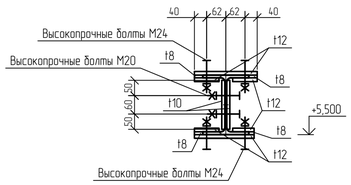

3

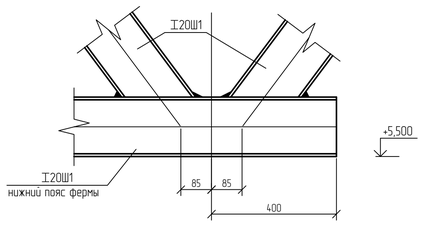

1-1

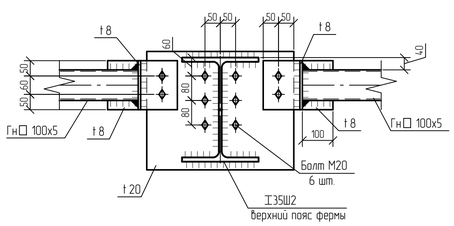

3-3

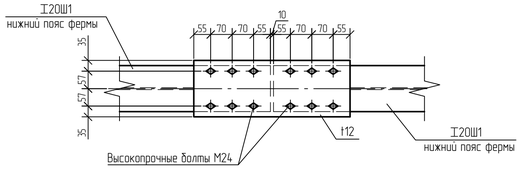

4

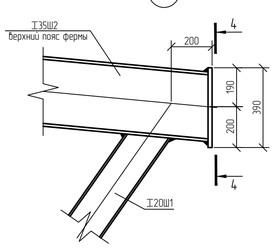

4-4

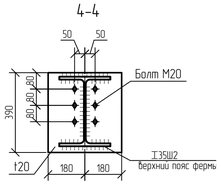

Ведомость элементов

Марка элемента	Сечение			Усилия для прикрепления			Группа конструкций	Наименование или марка материала	Примечание
	Эскиз	Поз.	Состав	A, кН	N, кН	M, кН·м			
ВП1	I		I 35Ш2	-	-930	-	2	С345-5	
ВП2	I		I 50Ш2	-	-750	-	2	С345-5	
ВП3	I		I 40Ш2	-	-500	-	2	С345-5	
НП1	I		I 20Ш1	-	930	-	2	С345-5	
НП2	I		I 20Ш1	-	1050	-	2	С345-5	
Р1	I		I 20Ш1	-	-420	-	2	С345-5	
Р2	□		□ 100×5	-	-220	-	2	355-8	
Р3	□		□ 160×14,0×6	-	-880	-	2	355-8	
Р4	□		□ 120×5	-	-32	-	2	355-8	

1 Текстовую часть см. NKNH21002-ПС-ЭБСМ-КР1.1.
2 За относительную отметку 0,000 принята абсолютная отметка по генплану 197,400.

Изм.	Кол.уч.	Лист	№док.	Подпись	Дата	NKNH21002-ПС-ЭБСМ-КР1.2-3404-КМ-0007			
						«Строительство производства этилбензола мощностью 350 тыс. тонн в год и производства стирола мощностью 400 тыс. тонн в год», «Строительство производства полистирола мощностью 250 тыс. тонн в год и Строительство общезаводского хозяйства для производства полистирола мощностью 250 тыс. тонн в год и производства этилбензола мощностью 350 тыс. тонн в год и производства стирола мощностью 400 тыс. тонн в год»			
Разраб.		Кича				Склад готовой продукции	Стадия	Лист	Листов
Рук. гр.		Сидорин					П		1
Гл. спец.		Семенов							
Н. контр.						Фермы Ф1..Ф4	СИБУР НОВЫЕ РЕСУРСЫ		

Взам. инв. №
Подп. и дата
Инв. № подл. 00054763

NKNH21002-ПС-ЭБСМ-КР1.2-3404-КМ-0007_0_0_RU.dwg

Формат А1

Электронная версия документа

Схема расположения фундаментов в осях 1-17/А-Р

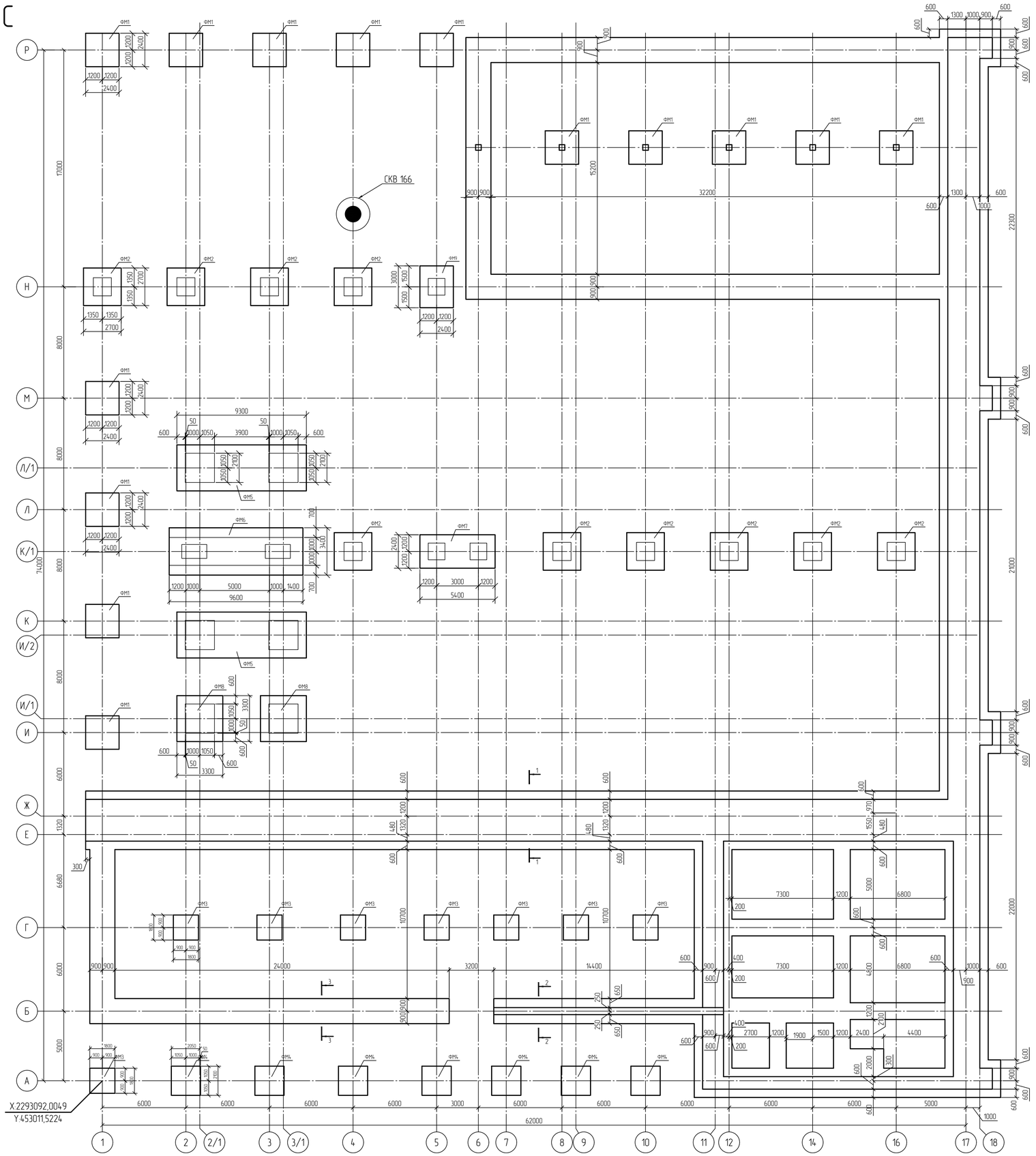

Спецификация к схеме расположения

NMB

Поз.	Обозначение	Наименование	Кол.	Масса, ед., кг	Приме-чание
		Сваи			
ФМ1		Фундамент монолитный ФМ1	14		
ФМ2		Фундамент монолитный ФМ2	10		
ФМ3		Фундамент монолитный ФМ3	8		
ФМ4		Фундамент монолитный ФМ4	7		
ФМ5		Фундамент монолитный ФМ5	2		
ФМ6		Фундамент монолитный ФМ6	1		
ФМ7		Фундамент монолитный ФМ7	1		
ФМ8		Фундамент монолитный ФМ8	2		
ФМ9		Фундамент монолитный ФМ9	1		

Инженерно-геологический разрез по скважине СКВ 166

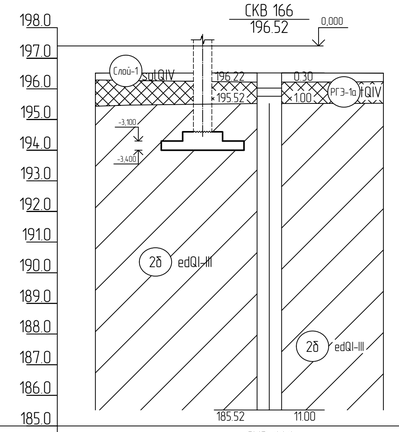

Номер скважины	СКВ 166
Отметка устья, м	196.5
Расстояние, м	30.0

Нормативные характеристики физико-механических свойств грунтов

Номер ИГЭ, РГЭ	Условное обозначение	Характеристика грунтов	Плотность, г/см^3	Удельное сцепление, кПа	Угол внутреннего трения, °	Модуль деформации, Мпа
			φ	c	Φ	E
Слой-1		Почвенно-растительный слой (bQ)	-	-	-	-
РГЭ-1а		Насыпной грунт- суглинок тяжелый пылеватый, глина легкая пылеватая с прослоями песка мелкого, с примесью органического вещества полутвердые, тугопластичные (tQIV)	1,94	36	23	12,1
ИГЭ-2б		Суглинок тяжелый пылеватый тугопластичный, с примесью органического вещества	1,95	29	20	7,5

1 Текстовую часть см. NKNH21002-ПС-ЭБСМ-КР1.1.
2 За относительную отметку 0,000 принята абсолютная отметка по генплану 197,400.

							NKNH21002-ПС-ЭБСМ-КР1.2-3404-КЖ-0004
							«Строительство производства эпихлоргидрина мощностью 350 тыс. тонн в год и производства стирола мощностью 400 тыс. тонн в год», «Строительство производства полистирола мощностью 250 тыс. тонн в год и Строительство общезаводского хозяйства для производства полистирола мощностью 250 тыс. тонн в год и производства эпихлоргидрина мощностью 350 тыс. тонн в год и производства стирола мощностью 400 тыс. тонн в год»
Изм.	Кол.уч.	Лист	№док.	Подпись	Дата		
Разраб.		Кича				Склад готовой продукции	Стадия: П; Лист: ; Листов: 1
Рук. гр.		Сидорин					
Гл. спец.		Семенов					
Н. контр.						Схема расположения фундаментов в осях 1-17/А-Р	СИБУР НОВЫЕ РЕСУРСЫ

Взам. инв. №

Подп. и дата

Инв. № подл. 00054763

NKNH21002-ПС-ЭБСМ-КР1.2-3404-КЖ-0004_0_0_RU.dwg

Формат А1

Фундаменты монолитные ФМ1...ФМ9

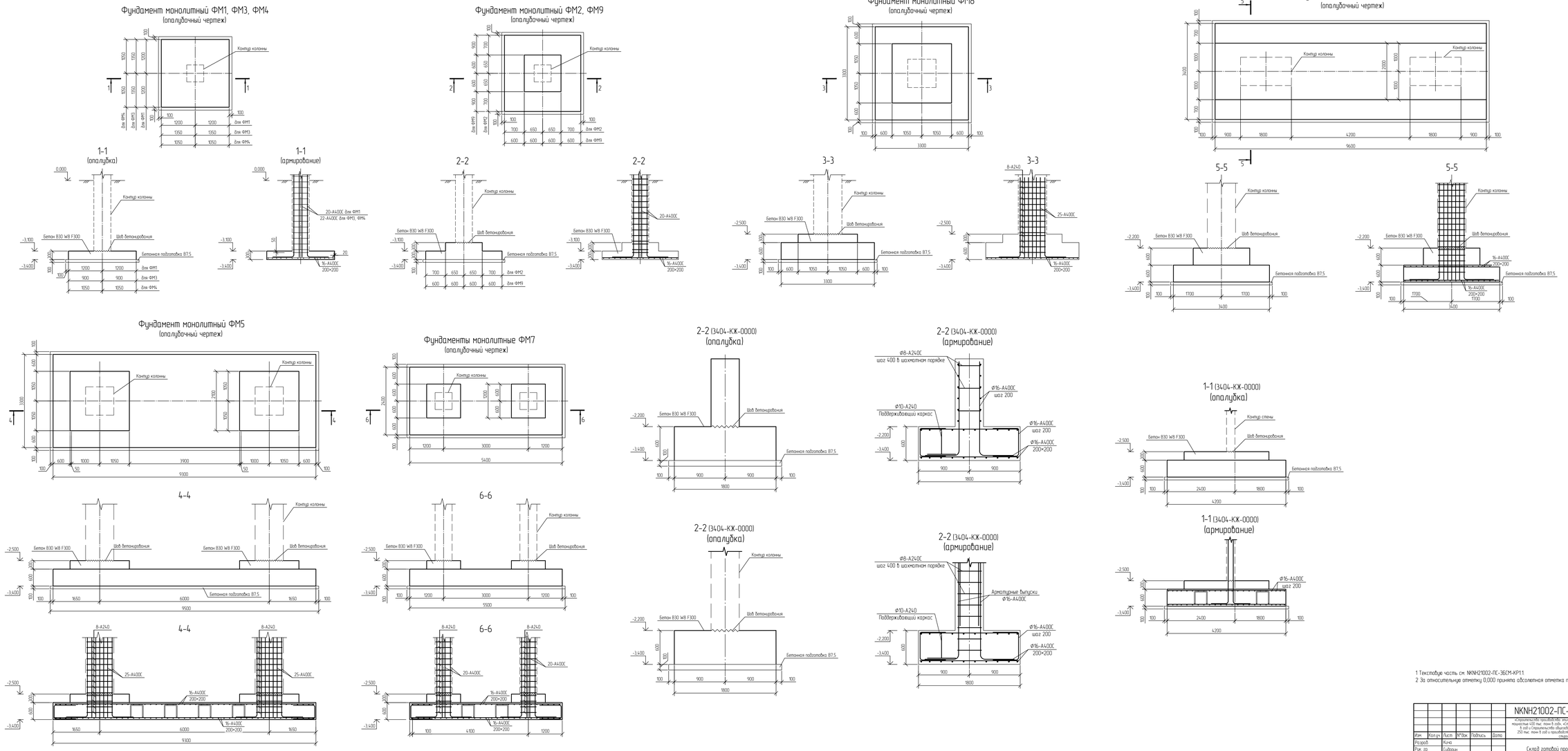
Фундамент монолитный ФМ1, ФМ3, ФМ4
(опалубочный чертеж)

Фундамент монолитный ФМ2, ФМ9
(опалубочный чертеж)

Фундамент монолитный ФМ8
(опалубочный чертеж)
Фундаменты монолитные ФМ6
(опалубочный чертеж)

1-1
(опалубка)
1-1
(армирование)

2-2

3-3

5-5

Фундамент монолитный ФМ5
(опалубочный чертеж)

Фундаменты монолитные ФМ7
(опалубочный чертеж)

2-2 (3404-КЖ-0000)
(опалубка)

2-2 (3404-КЖ-0000)
(армирование)

1-1 (3404-КЖ-0000)
(опалубка)

4-4

6-6

2-2 (3404-КЖ-0000)
(опалубка)

2-2 (3404-КЖ-0000)
(армирование)

1-1 (3404-КЖ-0000)
(армирование)

4-4

6-6

1 Текстовую часть см. NKNH21002-ПС-ЭБСМ-КР1.1
2 За относительную отметку 0,000 принята абсолютная отметка по генплану 197,400

						NKNH21002-ПС-ЭБСМ-КР1.2-3404-КЖ-0005
						«Строительство производства эпилепсиновых мощностью 250 тыс. тонн в год и производства стирола мощностью 400 тыс. тонн в год», «Строительство производства полистирола мощностью 250 тыс. тонн в год и Строительство общеобразовательного комплекса для производства полистирола мощностью 250 тыс. тонн в год и производства эпилепсиновых мощностью 350 тыс. тонн в год и производства стирола мощностью 400 тыс. тонн в год»
Изм.	Кол.уч.	Лист	№док.	Подпись	Дата	
Разраб.		Кича				Склад готовой продукции
Рук. гр.		Сидорин				
Гл. спец.		Семенов				Фундаменты монолитные ФМ1...ФМ9
Н. контр.						

Стадия	Лист	Листов
П		1

СИБУР
Формат А2х3

Инв. № подл. 00054763 | Подп. и дата | Взам. инв. №

NKNH21002-ПС-ЭБСМ-КР1.2-3404-КЖ-0005_0_0_R0.dwg

Электронная подпись действительна

Схема расположения колонн и стен в осях 1-17/Н-Р

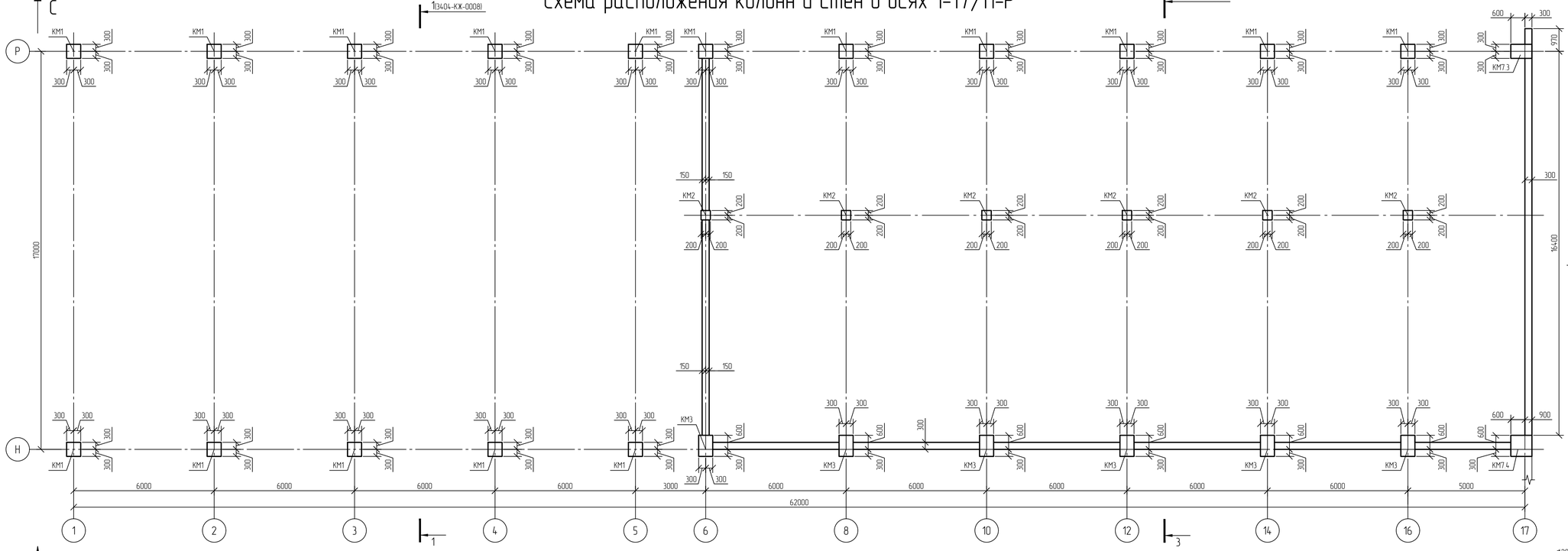

Схема расположения колонн и стен в осях 1-17/А-Е

Колонна КМ1, КМ5, КМ6, КМ6.1

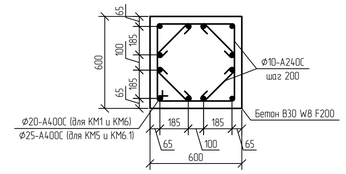

Колонна КМ2

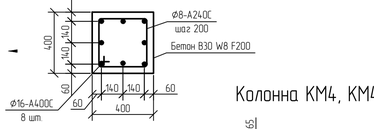

Колонна КМ4, КМ4.1

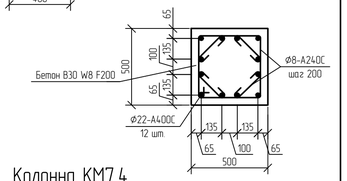

Колонна КМ7.4

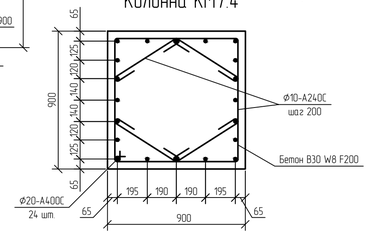

Колонна КМ3, КМ7, КМ7.1, КМ7.2, КМ7.3

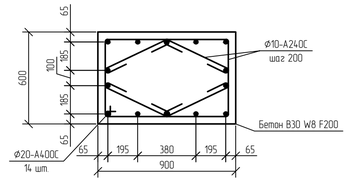

Колонна КМ8, КМ9

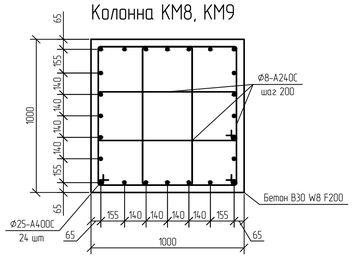

Колонна КМ10

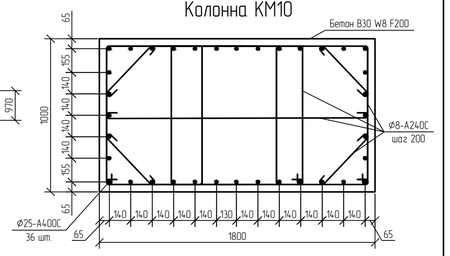

1 Текстовую часть см. NKNH21002-ПС-ЭБСМ-КР1.1
2 За относительную отметку 0,000 принята абсолютная отметка по генплану 197,400
3 Спецификацию к схеме расположения см. 3404-КЖ-0009

						NKNH21002-ПС-ЭБСМ-КР1.2-3404-КЖ-0006	
						«Строительство производства этиленоксида мощностью 350 тыс. тонн в год и производства стирола мощностью 400 тыс. тонн в год», «Строительство производства полистирола мощностью 250 тыс. тонн в год и Строительство общезаводского хозяйства для производства полистирола мощностью 250 тыс. тонн в год и производства этиленоксида мощностью 350 тыс. тонн в год и производства стирола мощностью 400 тыс. тонн в год»	
Изм.	Кол.уч.	Лист	№док.	Подпись	Дата		
Разраб.		Кича				Склад готовой продукции	Стадия: П; Лист: ; Листов: 1
Рук. гр.		Сидарин					
Гл. спец.		Семенов					
Н. контр.						Схема расположения колонн и стен в осях 1-17/А-Ж, 1-17/Н-Р. Колонны КМ1..КМ10	СИБУР НОВЫЕ РЕСУРСЫ

Взам. инв. №

Подп. и дата

Инв. № подл. 00054763

NKNH21002-ПС-ЭБСМ-КР1.2-3404-КЖ-0006_0_0_RU.dwg

Формат А1

Схема расположения колонн и стен в осях 18-38/Ж-Н

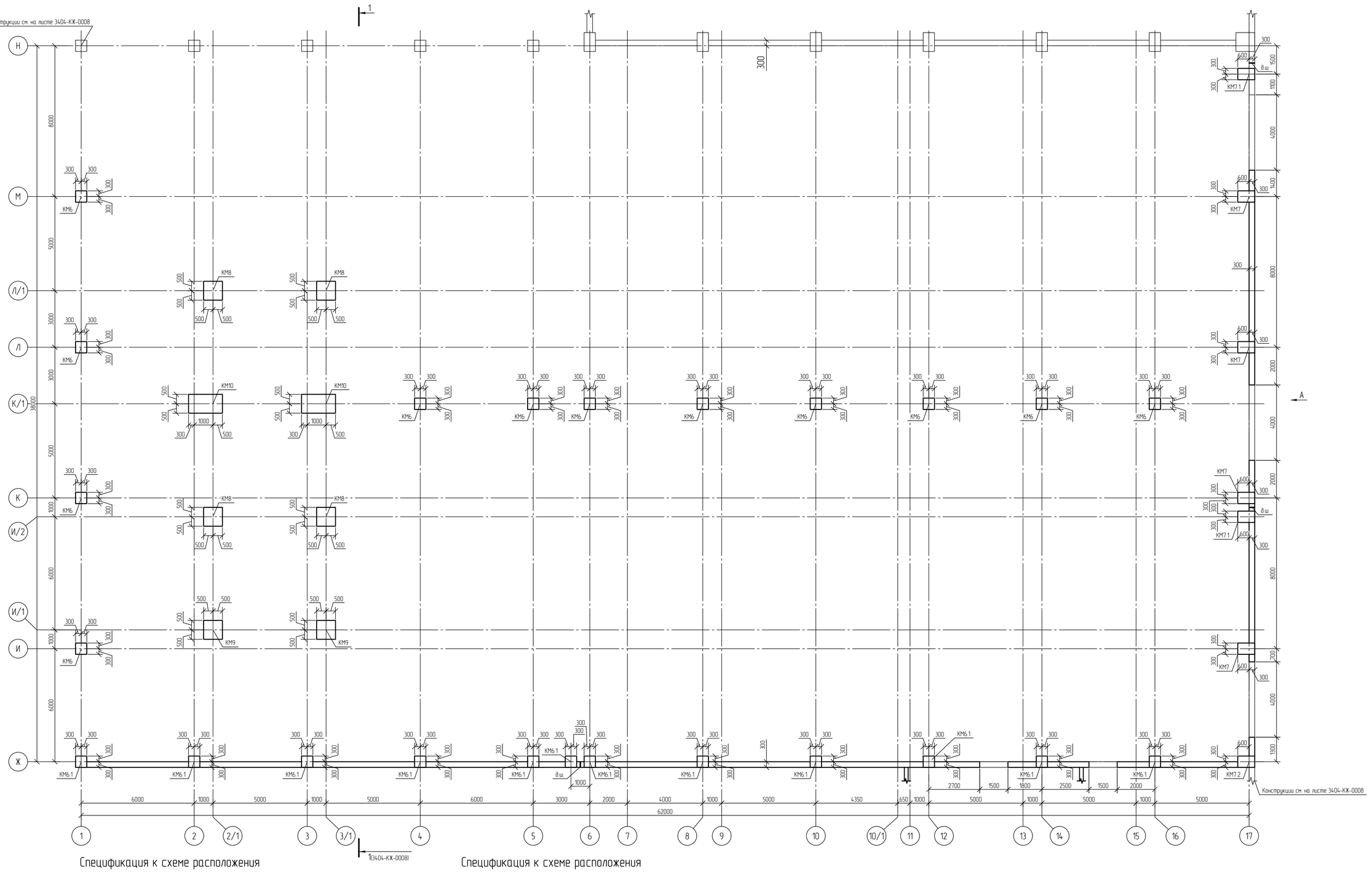

Спецификация к схеме расположения

(начало)

Поз.	Обозначение	Наименование	Кол.	Масса, ед., кг	Приме-чание
		Колонны			
КМ1	NKNH21002-ПС-ЭБСМ-КР1.2-3404-КЖ-0006	Колонна монолитная КМ1	16		
КМ2	NKNH21002-ПС-ЭБСМ-КР1.2-3404-КЖ-0006	Колонна монолитная КМ2	6		
КМ3	NKNH21002-ПС-ЭБСМ-КР1.2-3404-КЖ-0006	Колонна монолитная КМ3	6		
КМ4	NKNH21002-ПС-ЭБСМ-КР1.2-3404-КЖ-0006	Колонна монолитная КМ4	2		
КМ4.1	NKNH21002-ПС-ЭБСМ-КР1.2-3404-КЖ-0006	Колонна монолитная КМ4.1	16		
КМ5	NKNH21002-ПС-ЭБСМ-КР1.2-3404-КЖ-0006	Колонна монолитная КМ5	16		
КМ6	NKNH21002-ПС-ЭБСМ-КР1.2-3404-КЖ-0006	Колонна монолитная КМ6	12		
КМ6.1	NKNH21002-ПС-ЭБСМ-КР1.2-3404-КЖ-0006	Колонна монолитная КМ6.1	12		

Спецификация к схеме расположения

(окончание)

Поз.	Обозначение	Наименование	Кол.	Масса, ед., кг	Приме-чание
		Колонны			
КМ7	NKNH21002-ПС-ЭБСМ-КР1.2-3404-КЖ-0006	Колонна монолитная КМ7	4		
КМ7.1	NKNH21002-ПС-ЭБСМ-КР1.2-3404-КЖ-0006	Колонна монолитная КМ7.1	2		
КМ7.2	NKNH21002-ПС-ЭБСМ-КР1.2-3404-КЖ-0006	Колонна монолитная КМ7.2	1		
КМ7.3	NKNH21002-ПС-ЭБСМ-КР1.2-3404-КЖ-0006	Колонна монолитная КМ7.3	2		
КМ7.4	NKNH21002-ПС-ЭБСМ-КР1.2-3404-КЖ-0006	Колонна монолитная КМ7.4	1		
КМ8	NKNH21002-ПС-ЭБСМ-КР1.2-3404-КЖ-0006	Колонна монолитная КМ8	4		
КМ9	NKNH21002-ПС-ЭБСМ-КР1.2-3404-КЖ-0006	Колонна монолитная КМ9	2		
КМ10	NKNH21002-ПС-ЭБСМ-КР1.2-3404-КЖ-0006	Колонна монолитная КМ10	2		

Изм.	Кол.уч.	Лист	№док.	Подпись	Дата
Разраб.		Кича			
Рук. гр.		Сидорин			
Гл. спец.		Семенов			
Н. контр.					

NKNH21002-ПС-ЭБСМ-КР1.2-3404-КЖ-0007

«Строительство производства этиленсода мощностью 350 тыс. тонн в год и производства стирола мощностью 400 тыс. тонн в год», «Строительство производства полистирола мощностью 250 тыс. тонн в год и Строительство общезаводского хозяйства для производства полистирола мощностью 250 тыс. тонн в год и производства этиленсода мощностью 350 тыс. тонн в год и производства стирола мощностью 400 тыс. тонн в год»

Склад готовой продукции

Стадия	Лист	Листов
П		1

Схема расположения колонн и стен в осях 18-38/Ж-Н

СИБУР НОВЫЕ РЕСУРСЫ

Формат А1

NKNH21002-ПС-ЭБСМ-КР1.2-3404-КЖ-0007_0_0_RU.dwg

Инв. № подл. 00054763 | Подп. и дата | Взам. инв. №

Электронная проверка проведена

А

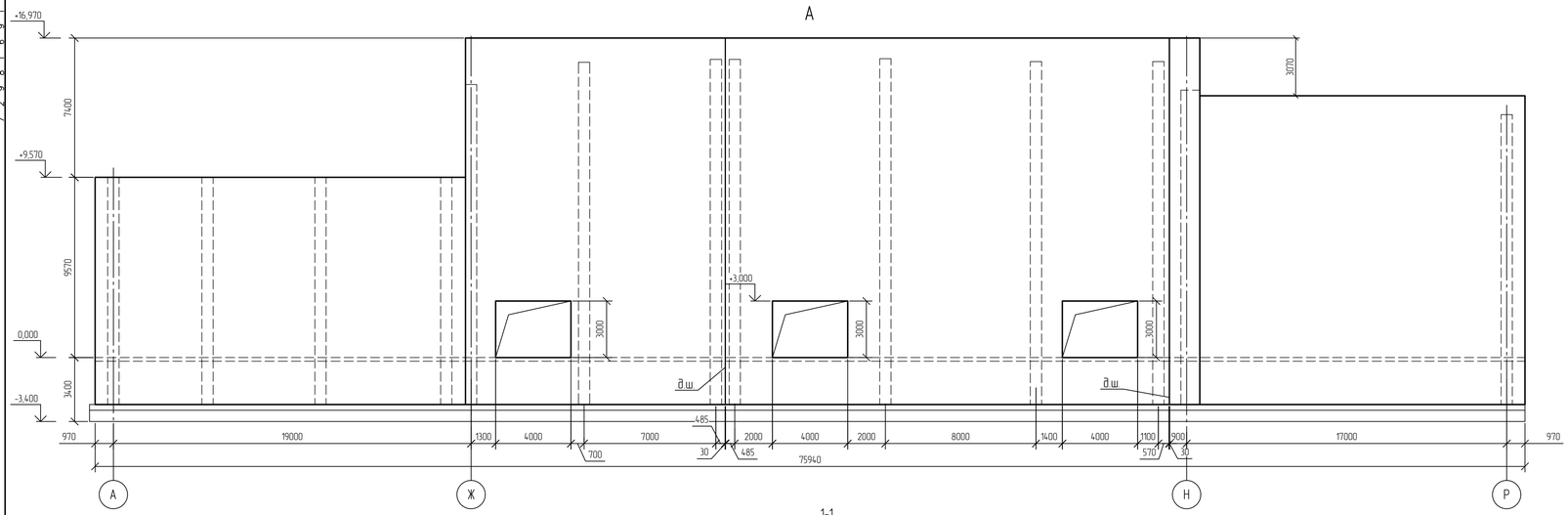

1-1

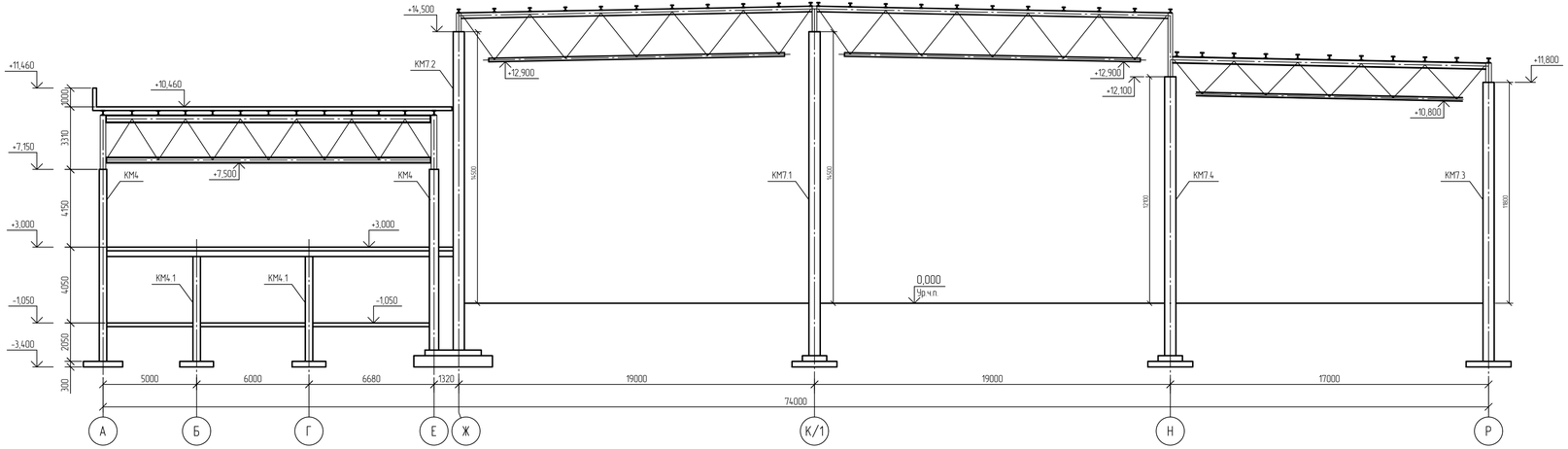

2-2

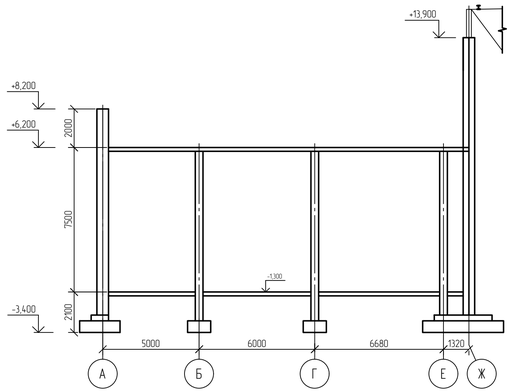

3-3

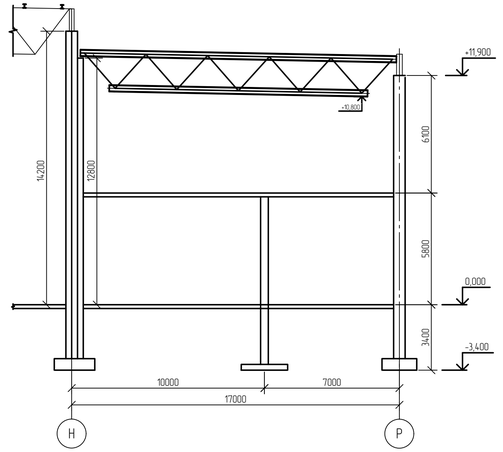

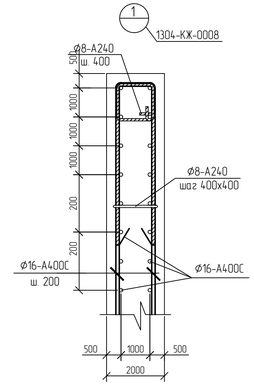

Деталь стыка стержней Ø12-А400С рабочей арматуры внахлест без сварки

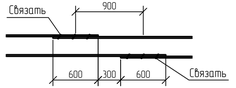

Деталь стыка стержней Ø16-А400С рабочей арматуры внахлест без сварки

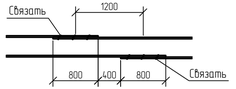

1 Текстовую часть см. NKNH21002-ПС-ЭБСМ-КР1.1
2 За относительную отметку 0,000 принята абсолютная отметка по генплану 197,400.
3 Сечения замаркированы на листах 3404-КЖ-0008.

Изм.	Кол.уч.	Лист	№док.	Подпись	Дата
Разраб.		Кічча			
Рук. гр.		Сидорин			
Гл. спец.		Семенов			
Н. контр.					

NKNH21002-ПС-ЭБСМ-КР1.2-3404-КЖ-0008

«Строительство производства этилбензола мощностью 350 тыс. тонн в год и производства стирола мощностью 400 тыс. тонн в год», «Строительство производства полистирола мощностью 250 тыс. тонн в год и строительство общезаводского хозяйства для производства полистирола мощностью 250 тыс. тонн в год и производства этилбензола мощностью 350 тыс. тонн в год и производства стирола мощностью 400 тыс. тонн в год»

Склад готовой продукции

Стадия	Лист	Листов
П		1

Вид А. Сечения 1-1, 2-2, 3-3

СИБУР НОВЫЕ РЕСУРСЫ

Формат А3х3

Взам. инв. №	Подп. и дата	Инв. № подл.
		00054763

Электронная проверка пройдена

NMB

Схема расположения балок в осях 6-17/Н-Р

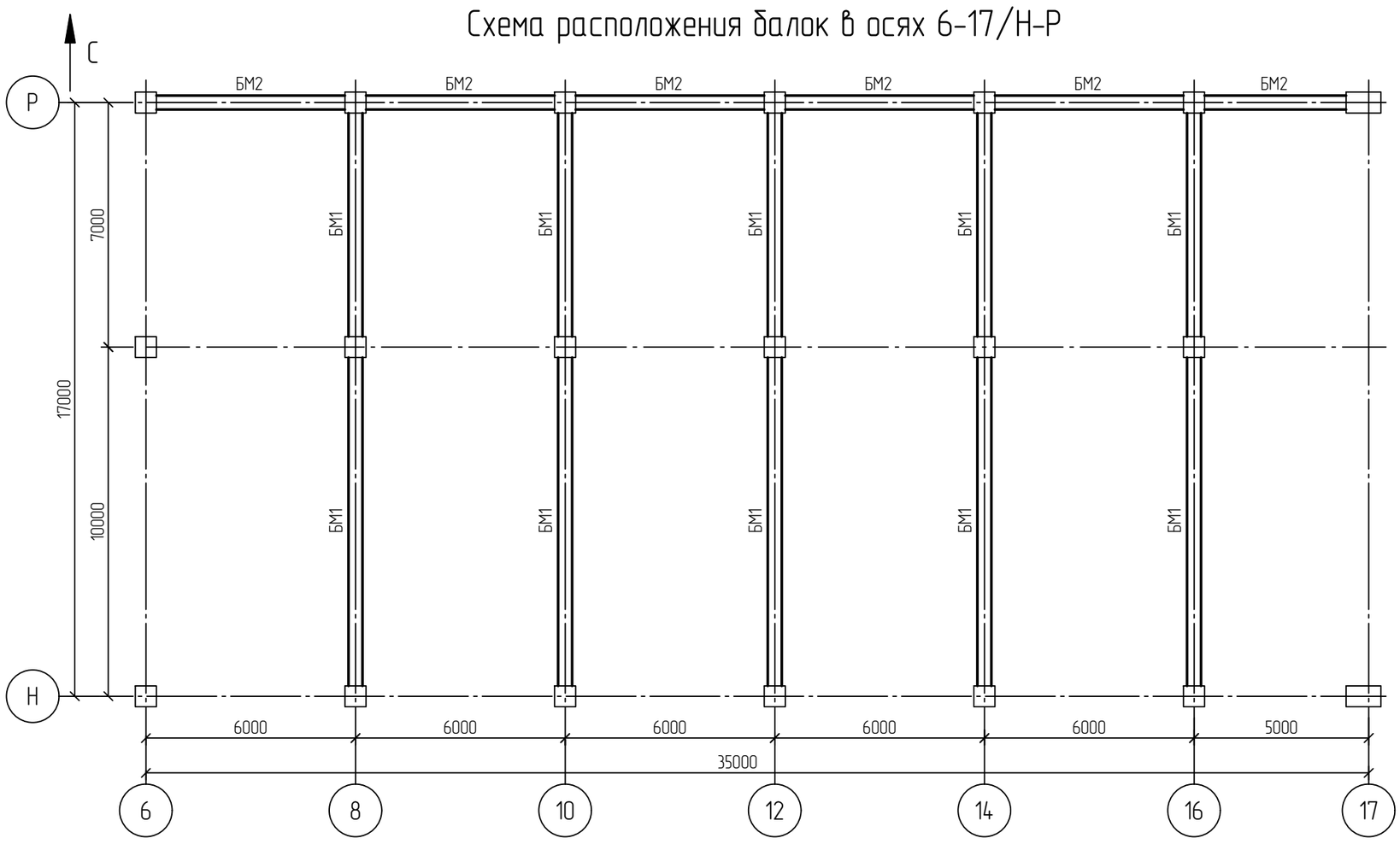

Балка БМ1

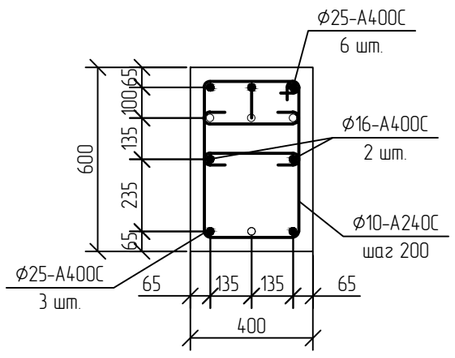

Балка БМ2

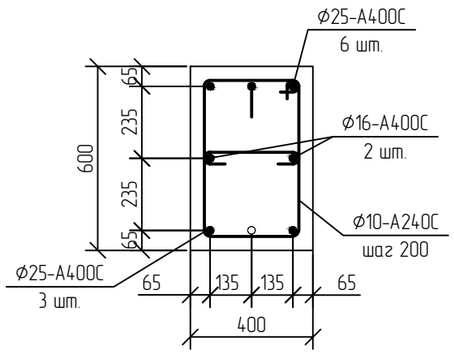

Схема устройства плиты перекрытия на отм. +5,800

Нижнее армирование

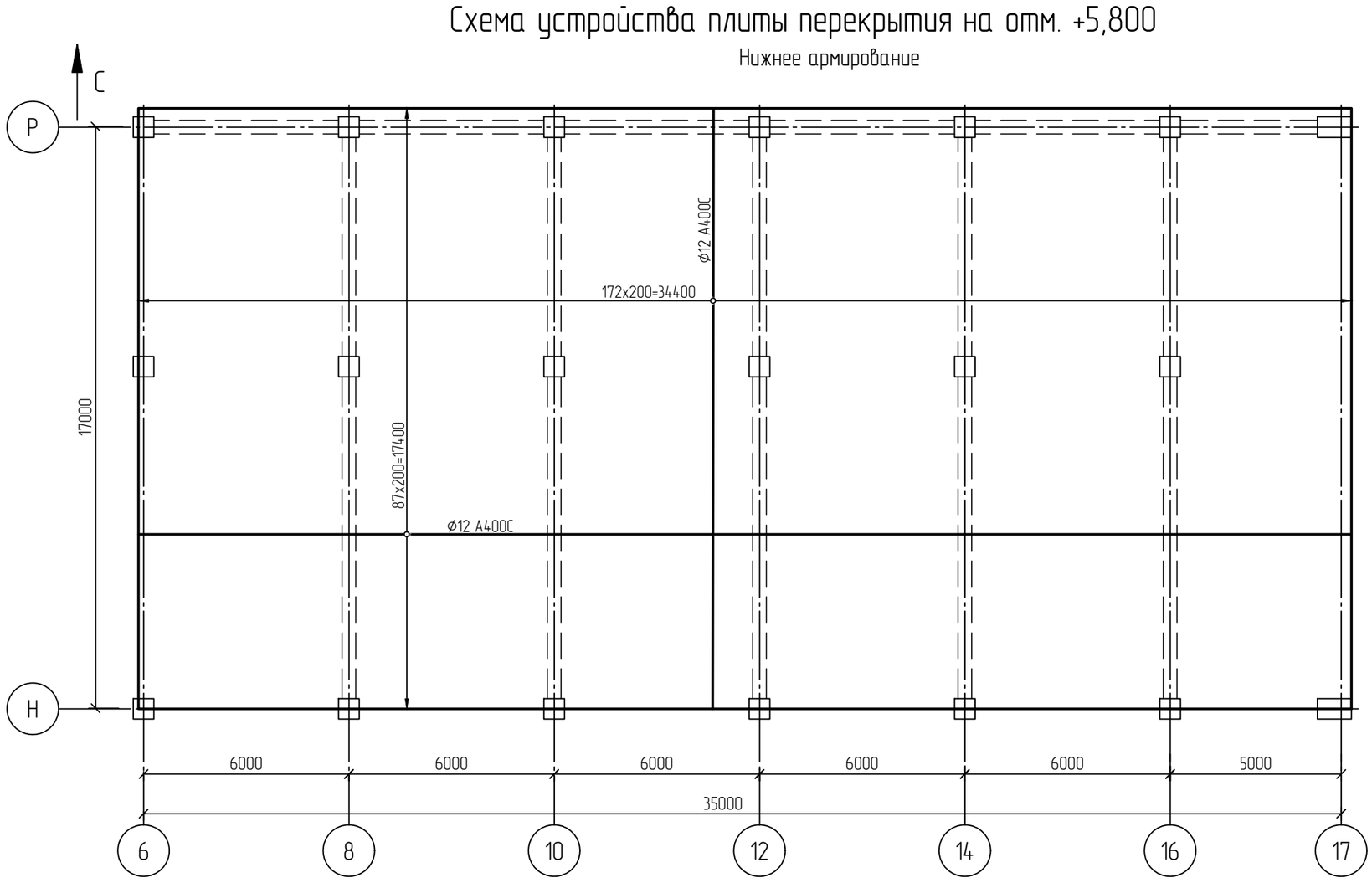

Схема устройства плиты перекрытия на отм. +5,800

Нижнее армирование

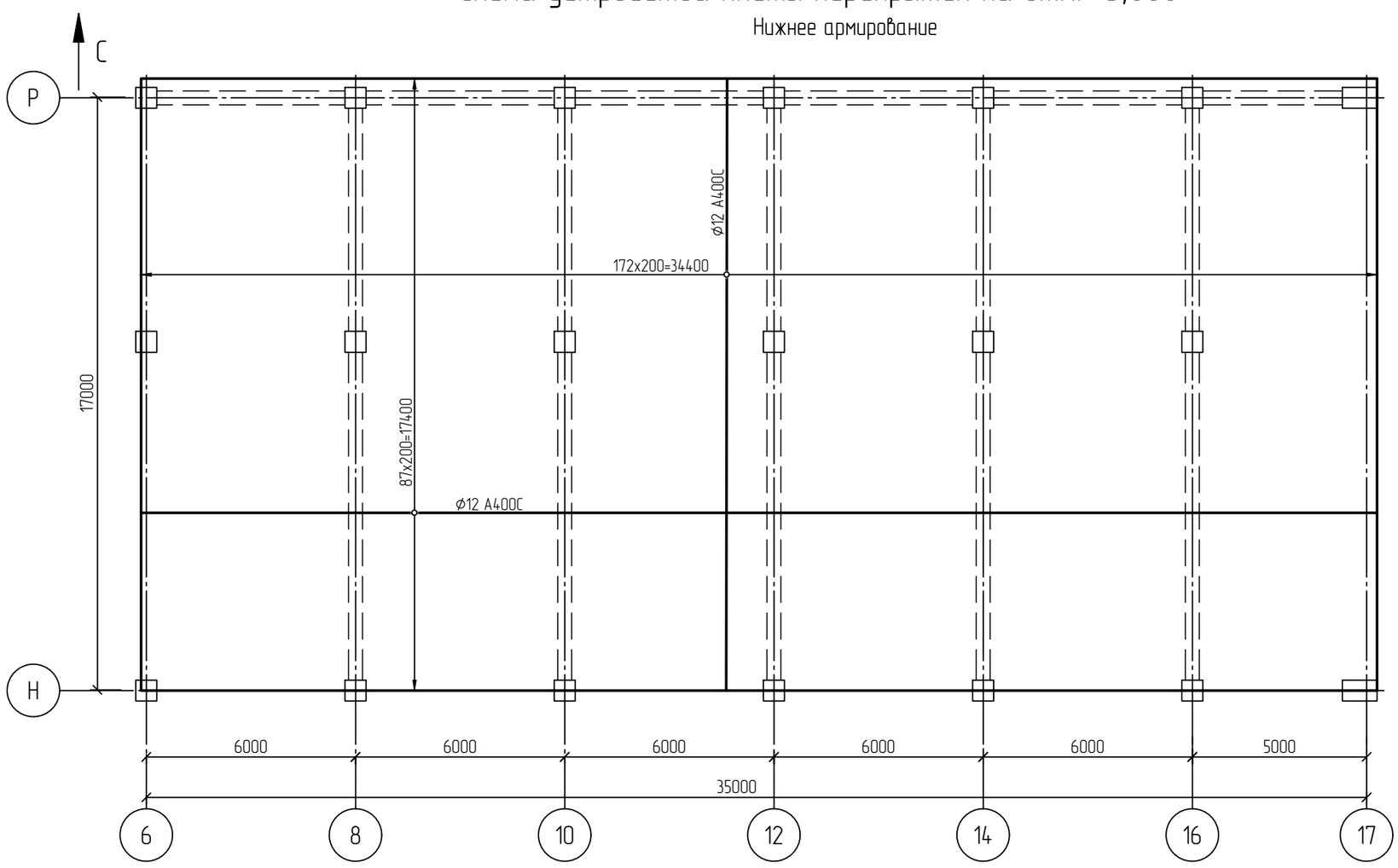

1 Текстовую часть см. NKNH21002-ПС-ЭБСМ-КР1.1.

2 За относительную отметку 0,000 принята абсолютная отметка по генплану 197,400.

Изм.	Кол.уч.	Лист	№док.	Подпись	Дата
Разраб.		Кича			
Рук. гр.		Сидорин			
Гл. спец.		Семенов			
Н. контр.					

NKNH21002-ПС-ЭБСМ-КР1.2-3404-КЖ-0009

«Строительство производства этилбензола мощностью 350 тыс. тонн в год и производства стирола мощностью 400 тыс. тонн в год», «Строительство производства полистирола мощностью 250 тыс. тонн в год и Строительство общезаводского хозяйства для производства полистирола мощностью 250 тыс. тонн в год и производства этилбензола мощностью 350 тыс. тонн в год и производства стирола мощностью 400 тыс. тонн в год»

Склад готовой продукции

Стадия	Лист	Листов
П		1

Схема расположения балок в осях 1-17/Н-Р. Схема устройства плиты перерытия на отм. +5,800 в осях 1-17/Н-Р

СИБУР НОВЫЕ РЕСУРСЫ

Взам. инв. №	
Подп. и дата	
Инв. № подл.	00054763

NKNH21002-ПС-ЭБСМ-КР1.2-3404-КЖ-0009_0_0_RU.dwg

Формат А2

Электронная проверка пройдена

NMB

Схема расположения балок в осях 1-11/А-Е

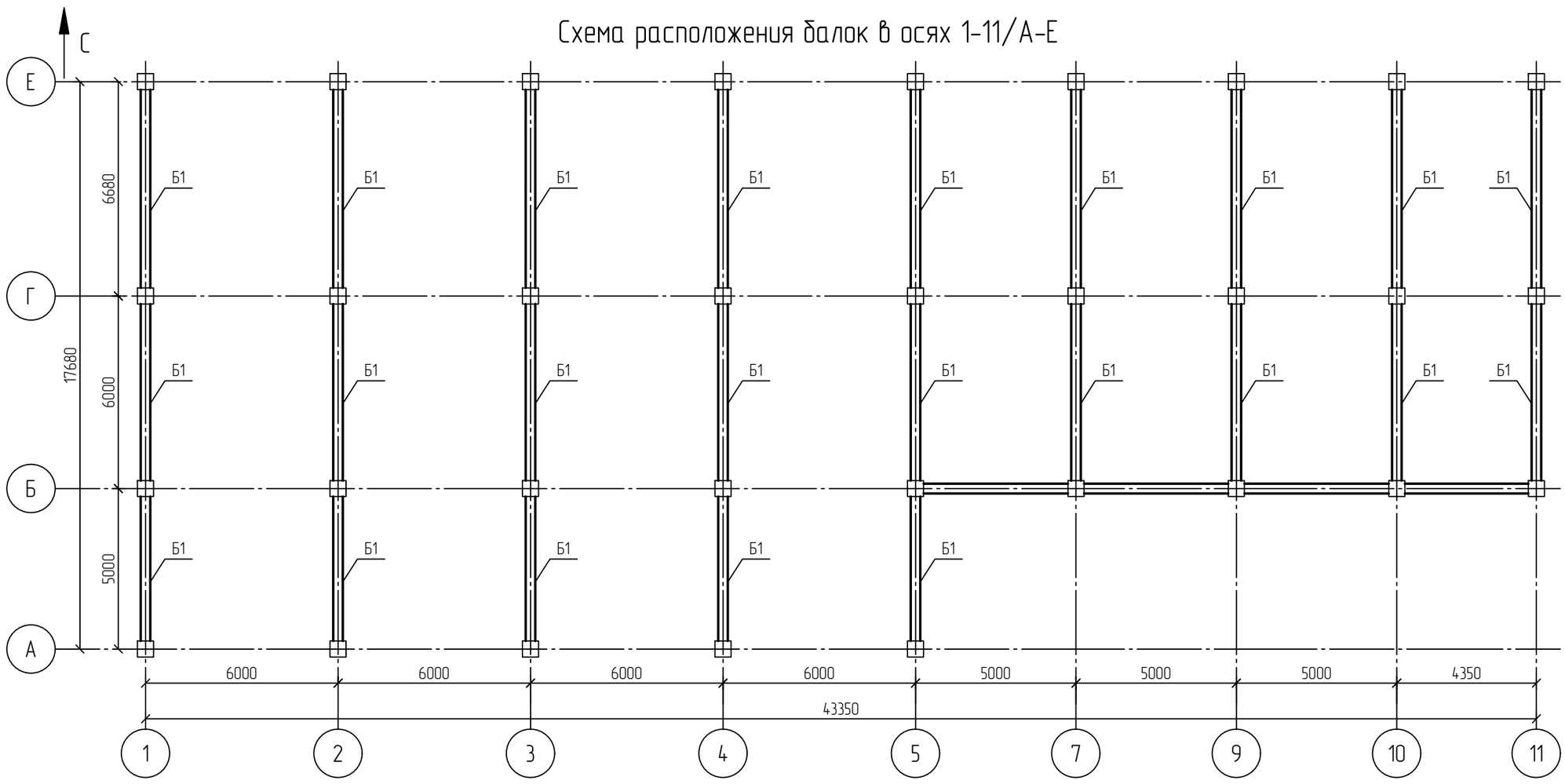

Балка Б1

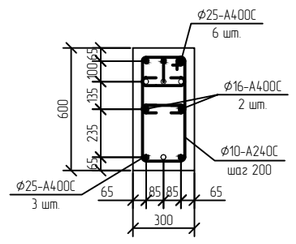

Схема устройства плиты перекрытия на отм. +3,000 в осях 1-11/А-Е

Нижнее армирование

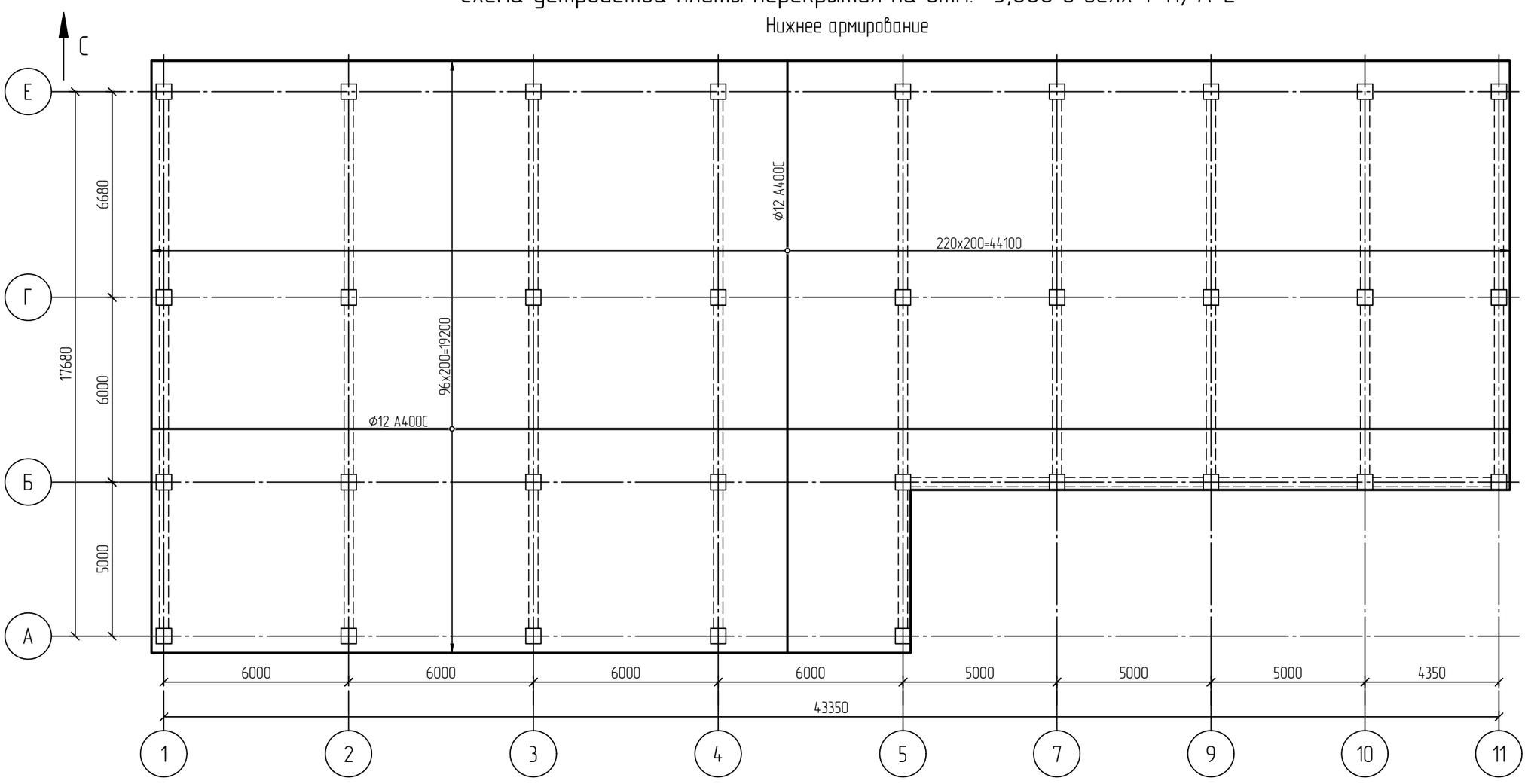

Схема устройства плиты перекрытия на отм. +3,000 в осях 1-11/А-Е

Верхнее фоновое и дополнительное армирование

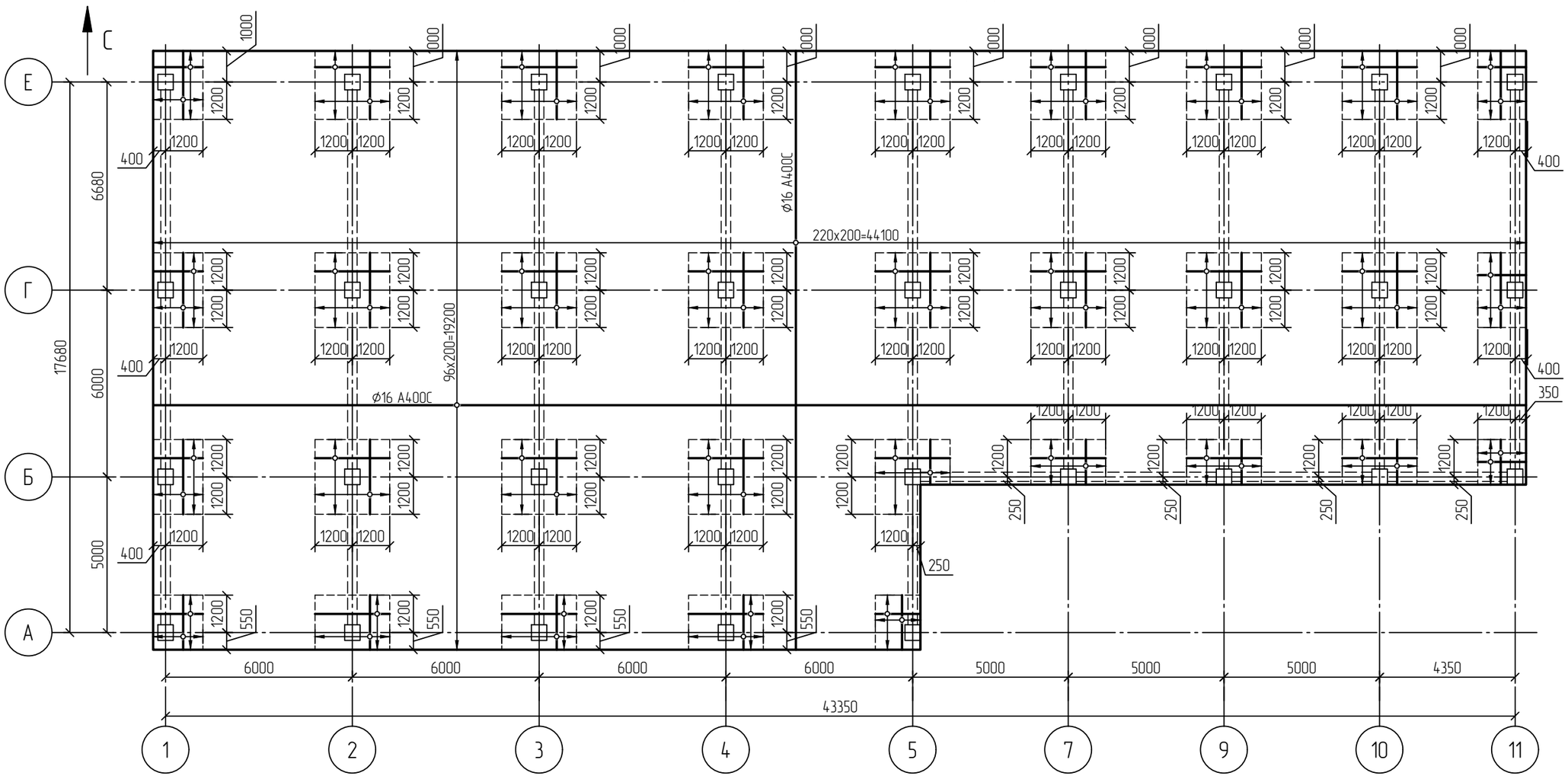

1 Текстовую часть см. NKNH21002-ПС-ЭБСМ-КР1.1.
2 За относительную отметку 0,000 принята абсолютная отметка по генплану 197,400.

Изм.	Кол.уч.	Лист	N°док.	Подпись	Дата
Разраб.		Кича			
Рук. гр.		Сидорин			
Гл. спец.		Семенов			
Н. контр.					

NKNH21002-ПС-ЭБСМ-КР1.2-3404-КЖ-0010

«Строительство производства этилбензола мощностью 350 тыс. тонн в год и производства стирола мощностью 400 тыс. тонн в год», «Строительство производства полистирола мощностью 250 тыс. тонн в год и Строительство общезаводского хозяйства для производства полистирола мощностью 250 тыс. тонн в год и производства этилбензола мощностью 350 тыс. тонн в год и производства стирола мощностью 400 тыс. тонн в год»

Склад готовой продукции

Стадия	Лист	Листов
П		1

Схема расположения балок в осях 1-11/А-Е. Схема устройства плиты перерытия на отм. +5,800 в осях 1-11/А-Е

СИБУР НОВЫЕ РЕСУРСЫ

Взам. инв. N°	
Подп. и дата	
Инв. N° подл.	00054763

NKNH21002-ПС-ЭБСМ-КР1.2-3404-КЖ-0010_0_0_RU.dwg

Формат А2

Электронная проверка пройдена

NMB

Схема устройства плиты перекрытия по несъемной опалубке на отм. +10,460 в осях 1-11/А-Е

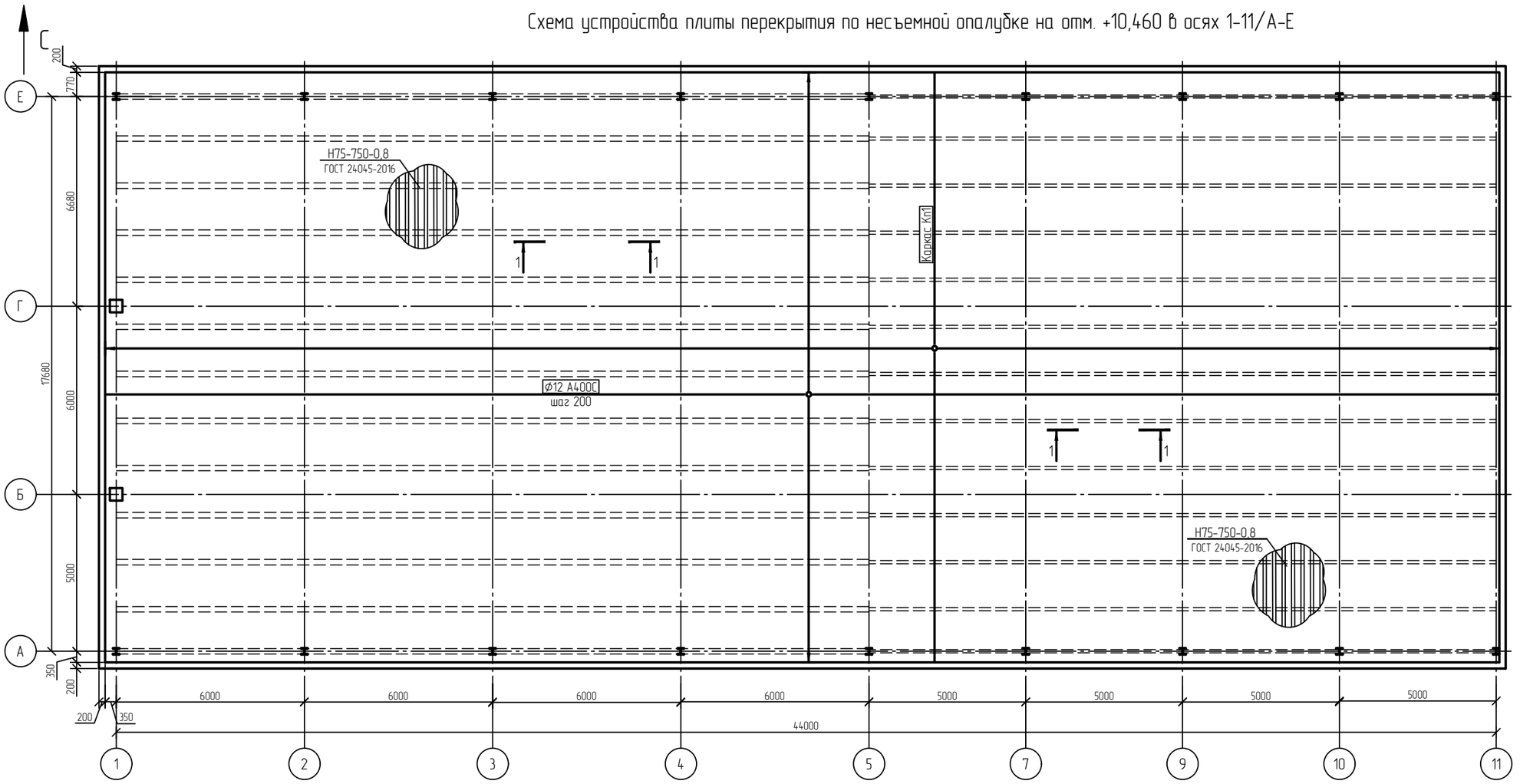

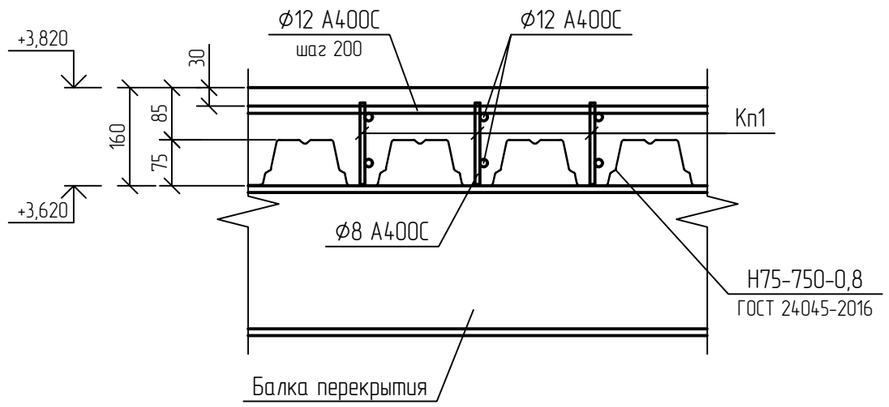

1 Текстовую часть см. NKNH21002-ПС-ЭБСМ-КР1.1.
2 За относительную отметку 0,000 принята абсолютная отметка по генплану 197,400.
3 Профилированный настил ориентировать широкими гофрами вниз.
4 Стыки профнастила по длине следует выполнять на балках впритык, без нахлеста. По ширине листы стыковать путем нахлестки боковых граней профнастила, соединяя между собой комбинированными заклепками или самосверлящими винтами с шагом не более 500 мм.
5 Крепление настила к балкам выполняется самонарезающими винтами или дюбелями в каждом гофре на крайних опорах и через гофр в промежуточных.
6 Ширина опирания настила должна быть не менее 40 мм на крайних и 60 мм - на промежуточных опорах.
7 Каркасы Кп1 устанавливаются в каждый гофр.

Изм.	Кол.уч.	Лист	№док.	Подпись	Дата
Разраб.		Кича			
Рук. гр.		Сидорин			
Гл. спец.		Семенов			
Н. контр.					

NKNH21002-ПС-ЭБСМ-КР1.2-3404-КЖ-0011

«Строительство производства этилбензола мощностью 350 тыс. тонн в год и производства стирола мощностью 400 тыс. тонн в год», «Строительство производства полистирола мощностью 250 тыс. тонн в год и Строительство общезаводского хозяйства для производства полистирола мощностью 250 тыс. тонн в год и производства этилбензола мощностью 350 тыс. тонн в год и производства стирола мощностью 400 тыс. тонн в год»

Склад готовой продукции

Стадия	Лист	Листов
П		1

Схема устройства плиты перекрытия по несъемной опалубке на отм. +10,460 в осях 1-11/А-Е

СИБУР НОВЫЕ РЕСУРСЫ

Взам. инв. №	
Подп. и дата	
Инв. № подл.	00054763

NKNH21002-ПС-ЭБСМ-КР1.2-3404-КЖ-0011_0_0_RU.dwg

Формат А3

Электронная проверка пройдена
1 0 6 2 2 6 0 5 1 4

NMB

Схема расположения балок в осях 11-17/А-Ж

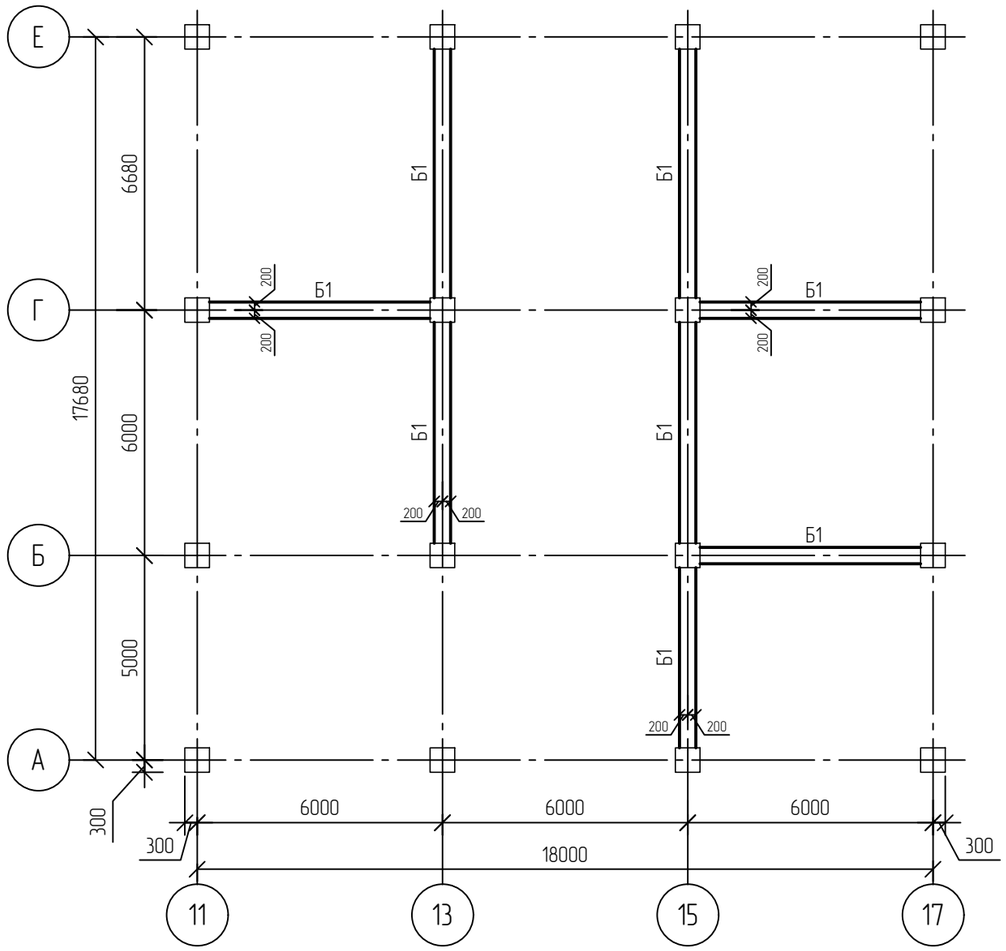

Схема устройства плиты перекрытия в осях 11-17/А-Ж на отм. +6,200

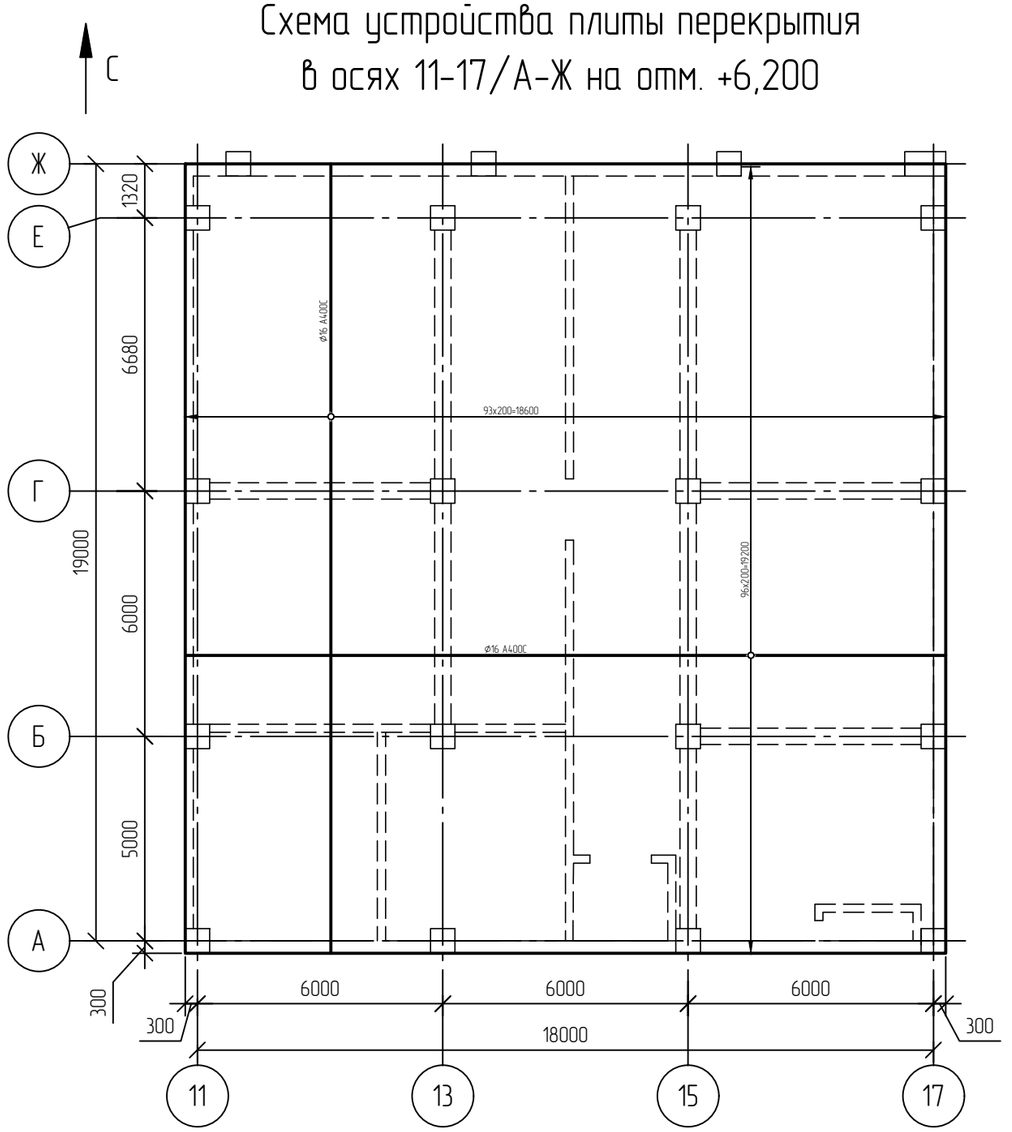

Балка Б1

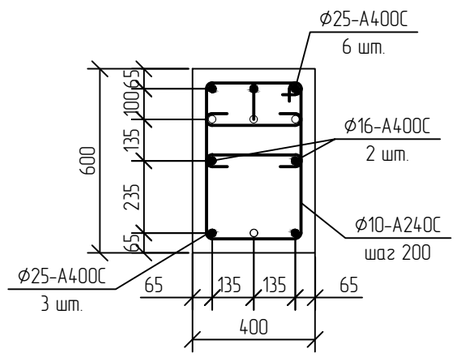

1 Текстовую часть см. NKNH21002-ПС-ЭБСМ-КР1.1.
2 За относительную отметку 0,000 принята абсолютная отметка по генплану 197,400.

Изм.	Кол.уч.	Лист	N°док.	Подпись	Дата
Разраб.		Кича			
Рук. гр.		Сидорин			
Гл. спец.		Семенов			
Н. контр.					

NKNH21002-ПС-ЭБСМ-КР1.2-3404-КЖ-0012

«Строительство производства этилбензола мощностью 350 тыс. тонн в год и производства стирола мощностью 400 тыс. тонн в год», «Строительство производства полистирола мощностью 250 тыс. тонн в год и Строительство общезаводского хозяйства для производства полистирола мощностью 250 тыс. тонн в год и производства этилбензола мощностью 350 тыс. тонн в год и производства стирола мощностью 400 тыс. тонн в год»

Склад готовой продукции

Стадия	Лист	Листов
П		1

Схема расположения балок в осях 11-17/А-Ж.
Схема устройства плиты перекрытия в осях 11-17/А-Ж на отм. +6,200

СИБУР НОВЫЕ РЕСУРСЫ

Взам. инв. N°	
Подп. и дата	
Инв. N° подл.	00054763

NKNH21002-ПС-ЭБСМ-КР1.2-3404-КЖ-0012_0_0_RU.dwg

Формат А3

Электронная проверка пройдена

NMB

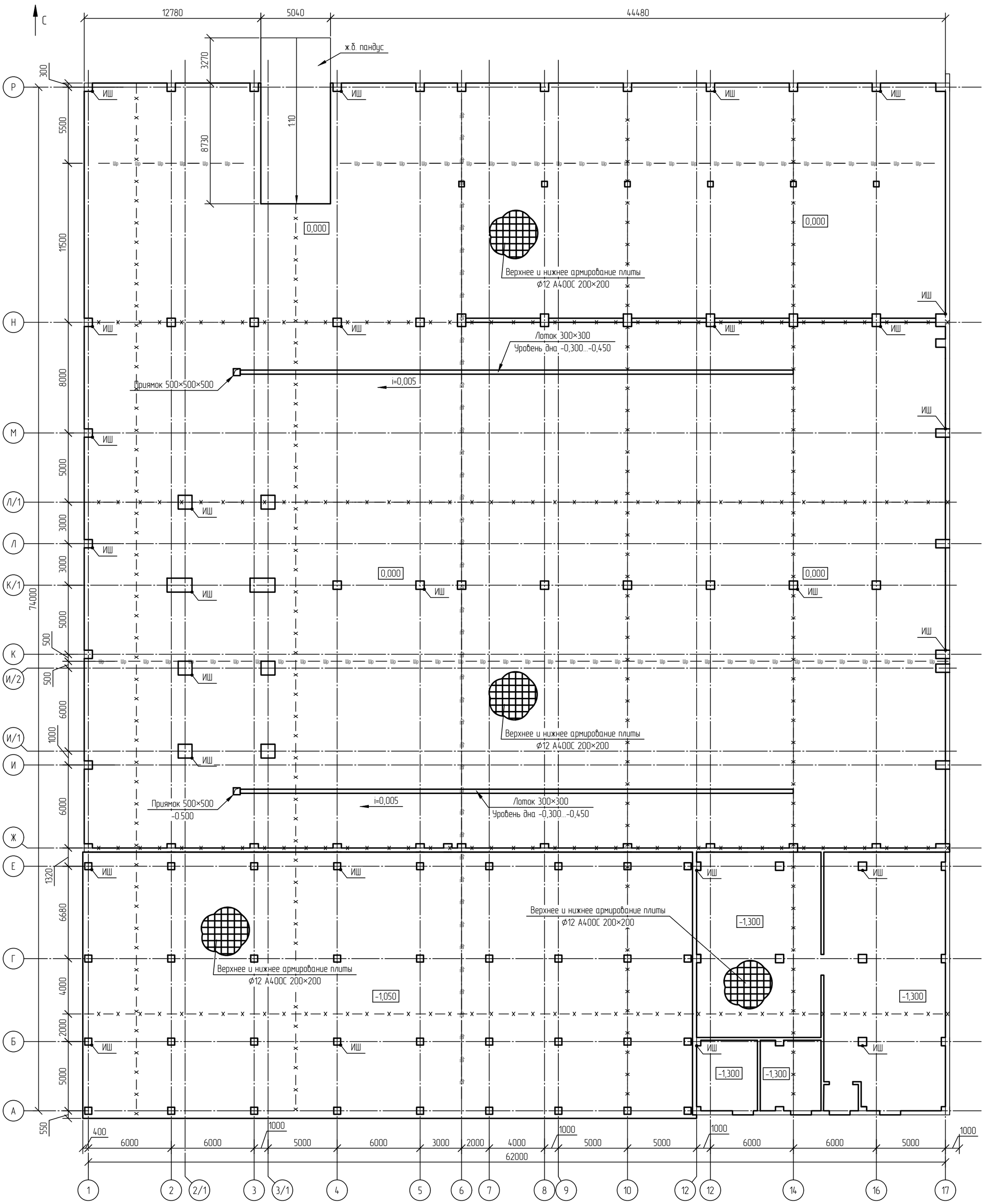

Условные обозначения

— x — x — x — шов сжатия

—Шр —Шр —Шр— шов расширения

ИШ — изоляционный шов

Принятые сокращения

з.с. - защитный слой

1 Текстовую часть см. NKNH21002-ПС-ЭБСМ-КР1.1.

2 За относительную отметку 0,000 принята абсолютная отметка по генплану 197,400.

3 Данный лист смотреть совместно с листами 3404-КЖ-0010, 3404-КЖ-0016

Изм.	Кол.уч.	Лист	N°док.	Подпись	Дата
Разраб.		Кича			
Рук. гр.		Сидорин			
Гл. спец.		Семенов			
Н. контр.					

NKNH21002-ПС-ЭБСМ-КР1.2-3404-КЖ-0013

«Строительство производства этилбензола мощностью 350 тыс. тонн в год и производства стирола мощностью 400 тыс. тонн в год», «Строительство производства полистирола мощностью 250 тыс. тонн в год и Строительство общезаводского хозяйства для производства полистирола мощностью 250 тыс. тонн в год и производства этилбензола мощностью 350 тыс. тонн в год и производства стирола мощностью 400 тыс. тонн в год»

Склад готовой продукции

Стадия	Лист	Листов
П		1

Схема устройства плиты пола в осях 1-17

СИБУР НОВЫЕ РЕСУРСЫ

NKNH21002-ПС-ЭБСМ-КР1.2-3404-КЖ-0013_0_0_RU.dwg

Формат А2

Взам. инв. N°

Подп. и дата

Инв. N° подл. 00054763

Электронная проверка проведена

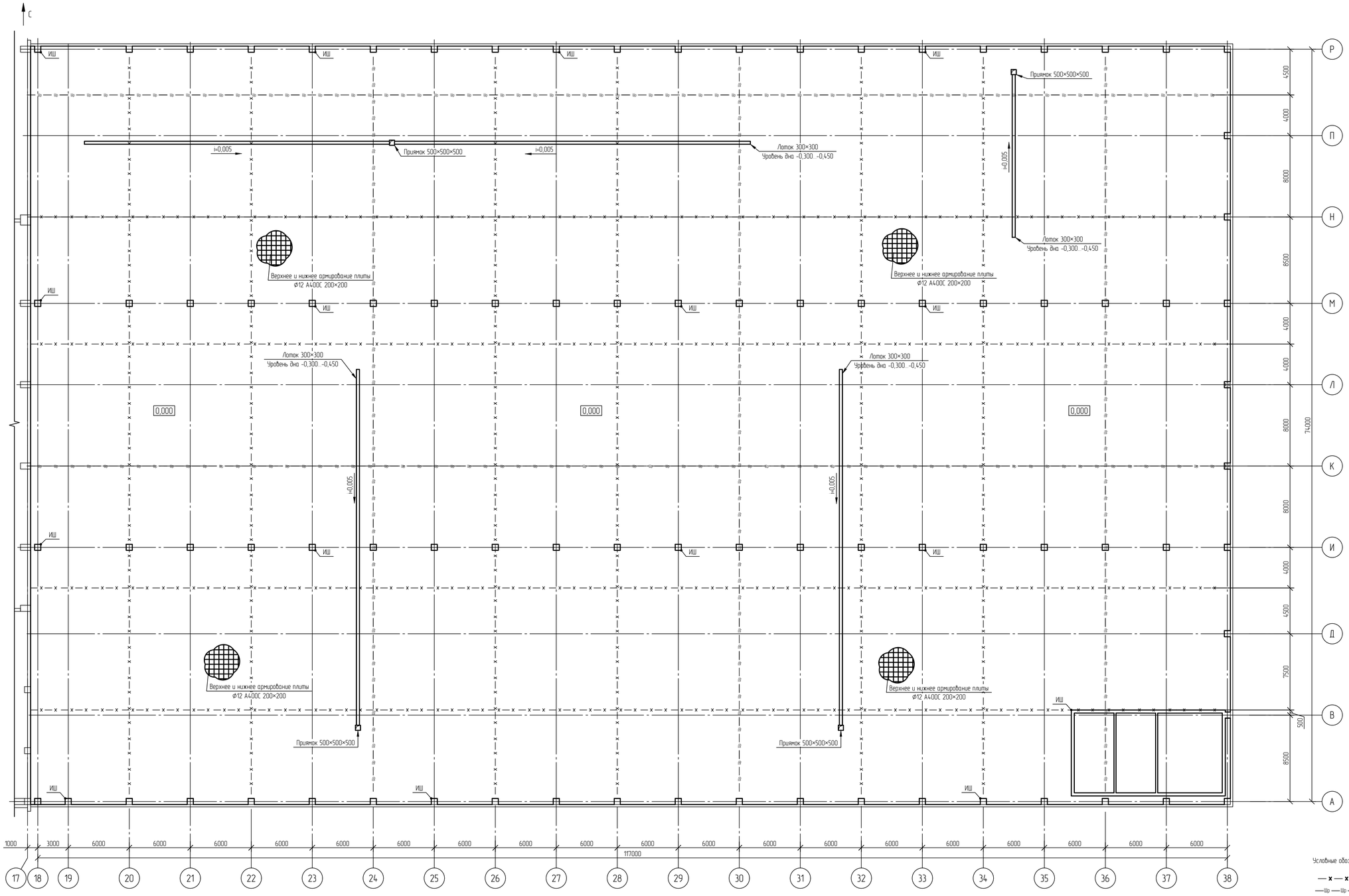

Условные обозначения

— x — x — x шов сжатия

—Шр—Шр—Шр— шов расширения

ИШ изоляционный шов

Принятые сокращения
з.с. - защитный слой

1 Текстовую часть см. NKNH21002-ПС-ЭБСМ-КР1.1.
2 За относительную отметку 0,000 принята абсолютная отметка по генплану 197,400.

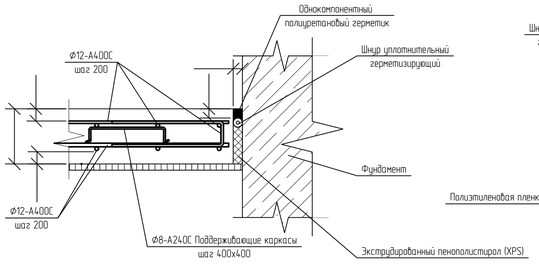

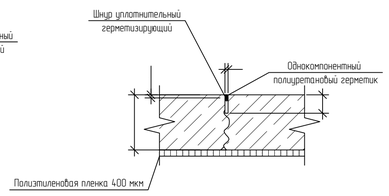

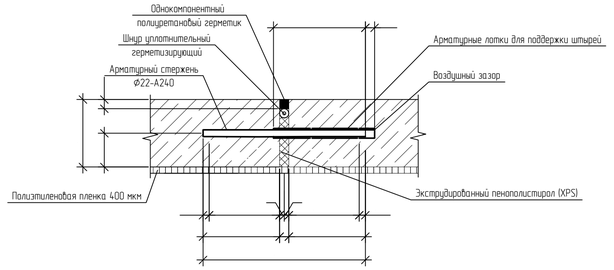

						NKNH21002-ПС-ЭБСМ-КР1.2-3404-КЖ-0014
						«Строительство производства эпилбензола мощностью 350 тыс. тонн в год и производства стирола мощностью 400 тыс. тонн в год», «Строительство производства полистирола мощностью 250 тыс. тонн в год и Строительство общезаводского хозяйства для производства полистирола мощностью 250 тыс. тонн в год и производства эпилбензола мощностью 350 тыс. тонн в год и производства стирола мощностью 400 тыс. тонн в год»
Изм.	Кол.уч.	Лист	№док.	Подпись	Дата	
Разраб.		Кича				Склад готовой продукции
Рук. гр.		Сидорин				
Гл. спец.		Семенов				
Н. контр.						Схема устройства плиты пола в осях 18-38

Стадия	Лист	Листов
П		1

СИБУР НОВЫЕ РЕСУРСЫ

Взам. инв. №

Подп. и дата

Инв. № подл. 00054763

NKNH21002-ПС-ЭБСМ-КР1.2-3404-КЖ-0014_0_0_RU.dwg

Формат А1

Электронная проверка пройдена
1 1 0 1 4 6 6 0 2 4

NMB

Схема расположения балок на отм. +12,000

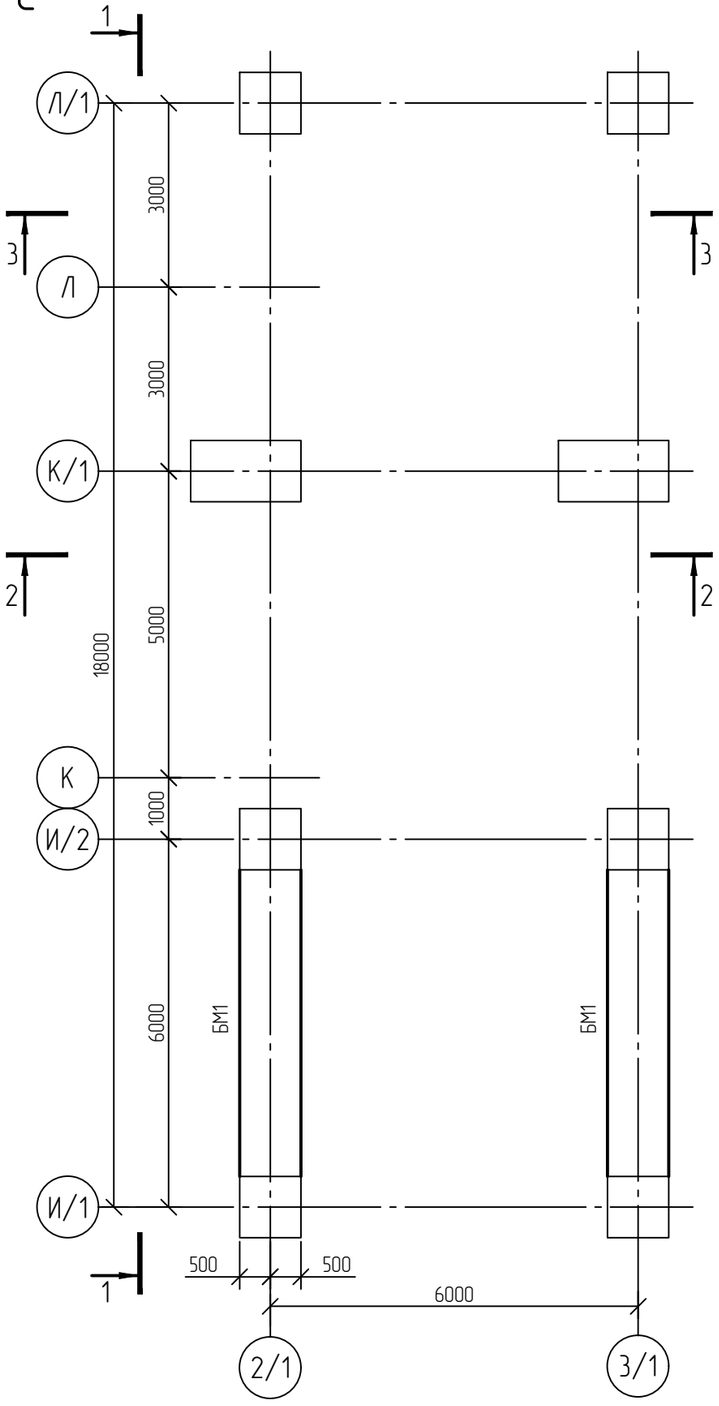

1-1

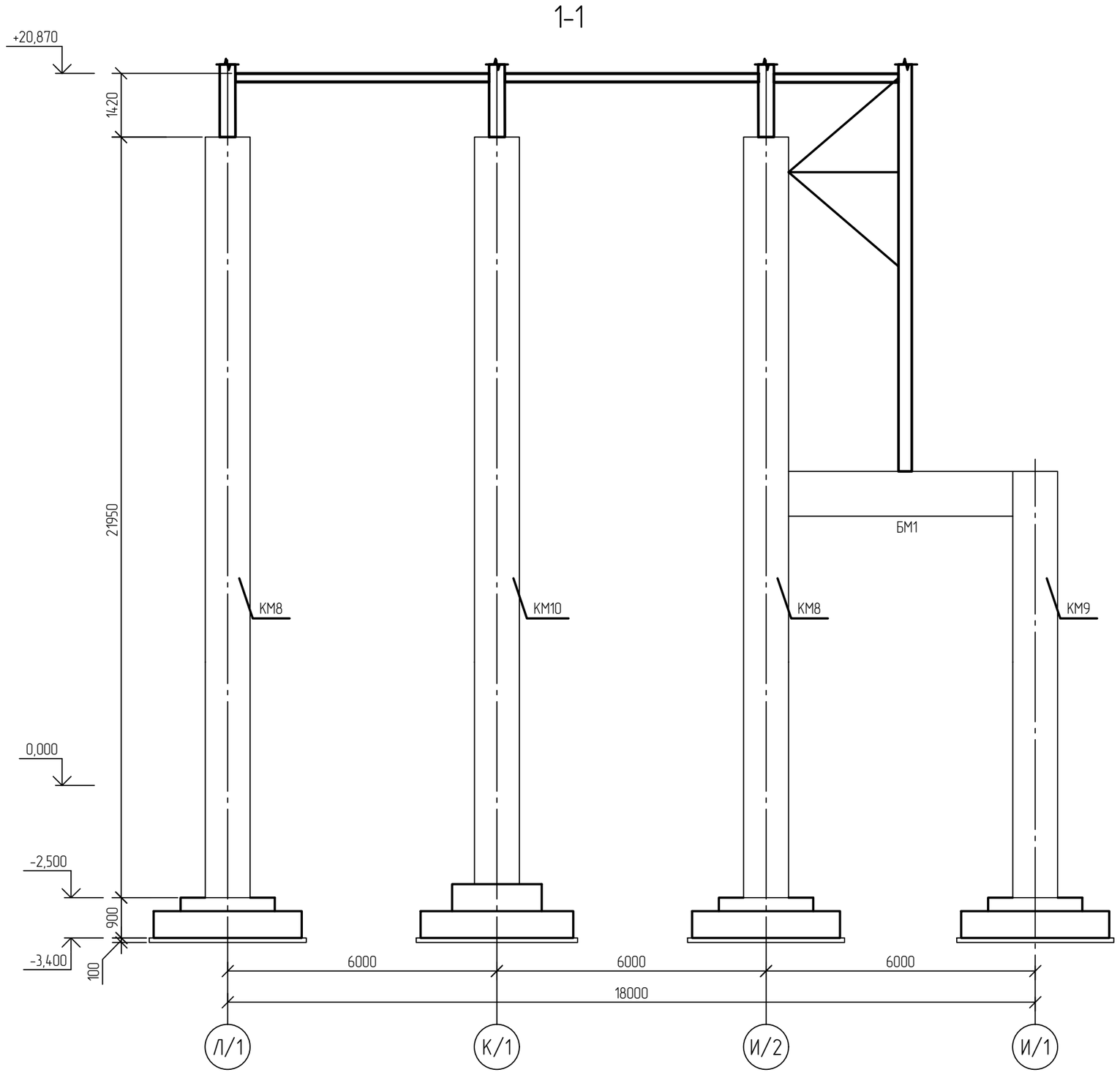

2-2

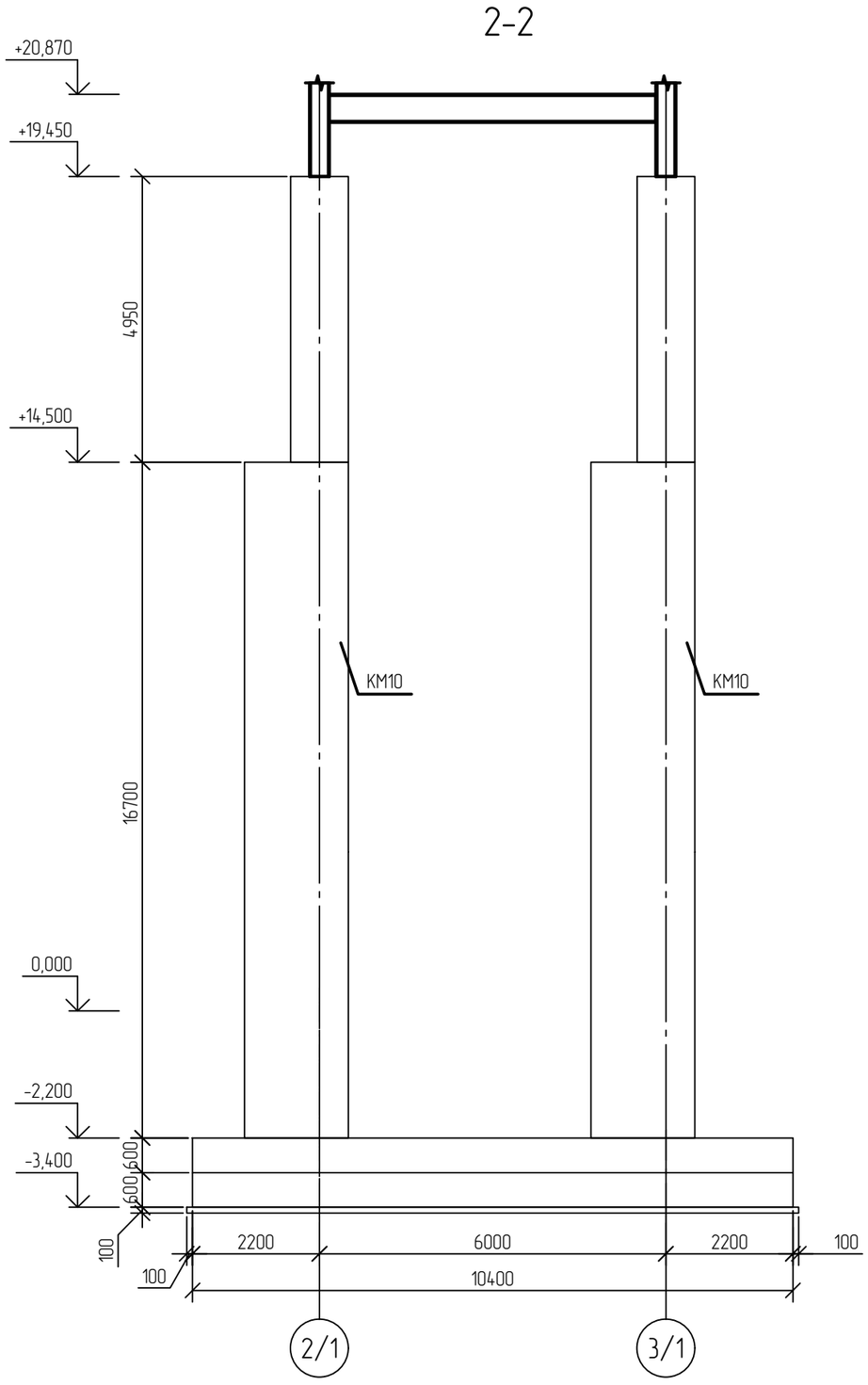

3-3

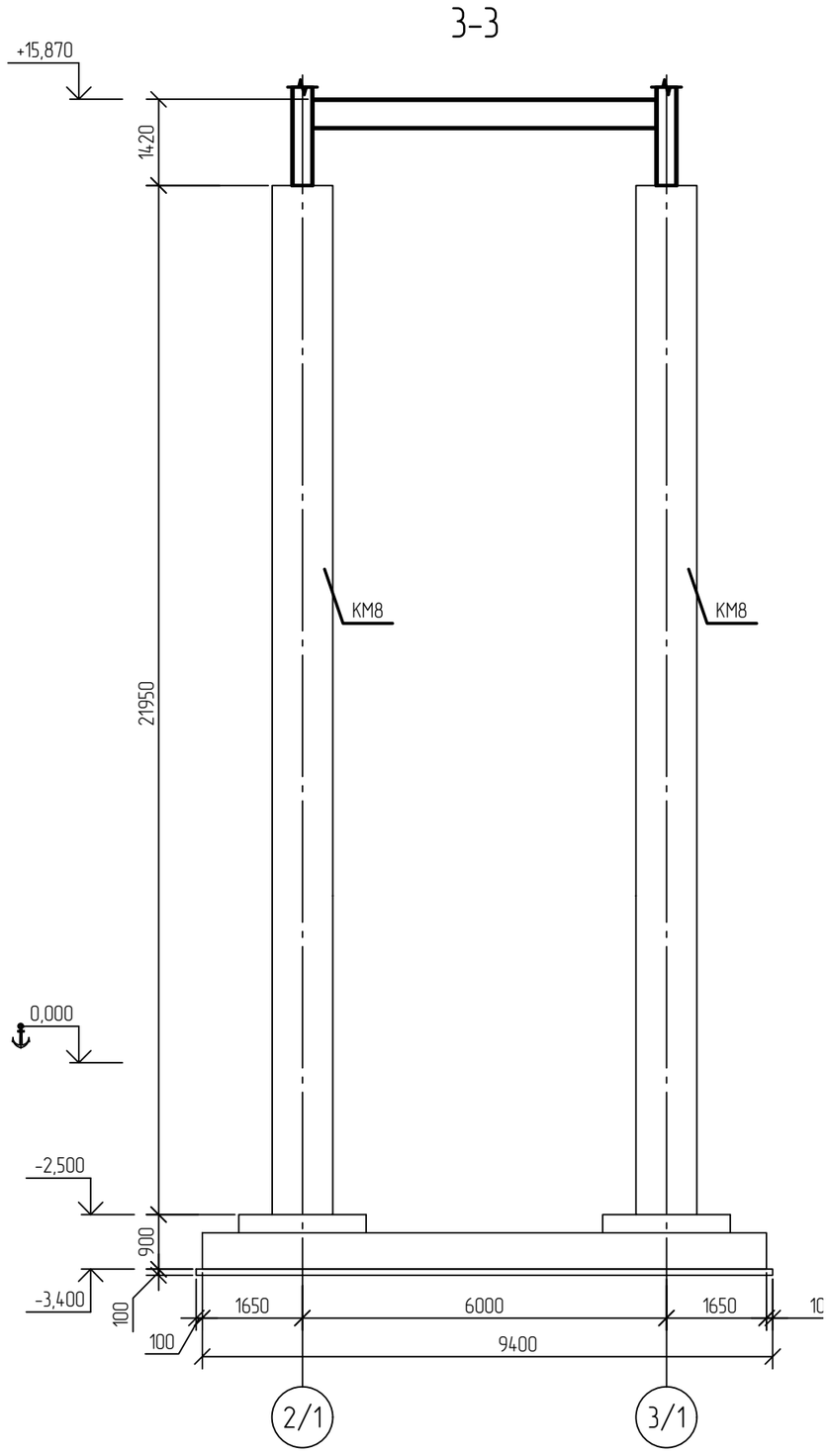

1 Текстовую часть см. NKNH21002-ПС-ЭБСМ-КР1.1.

2 За относительную отметку 0,000 принята абсолютная отметка по генплану 197,400.

Изм.	Кол.уч.	Лист	N°док.	Подпись	Дата
Разраб.		Кича			
Рук. гр.		Сидорин			
Гл. спец.		Семенов			
Н. контр.					

NKNH21002-ПС-ЭБСМ-КР1.2-3401-КМ-0015

«Строительство производства этилбензола мощностью 350 тыс. тонн в год и производства стирола мощностью 400 тыс. тонн в год», «Строительство производства полистирола мощностью 250 тыс. тонн в год и Строительство общезаводского хозяйства для производства полистирола мощностью 250 тыс. тонн в год и производства этилбензола мощностью 350 тыс. тонн в год и производства стирола мощностью 400 тыс. тонн в год»

Склад готовой продукции

Стадия	Лист	Листов
П		1

Схема расположения балок на отм. +12,000. Сечение 1-1...3-3

СИБУР НОВЫЕ РЕСУРСЫ

Взам. инв. N°	
Подп. и дата	
Инв. N° подл.	00054763

NKNH21002-ПС-ЭБСМ-КР1.2-3404-КЖ-0015_0_0_RU.dwg

Формат А2

Воздухозаборная труба ТВ1

Схема расположения свай

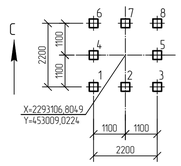

Ростверк РМ-ТВ1

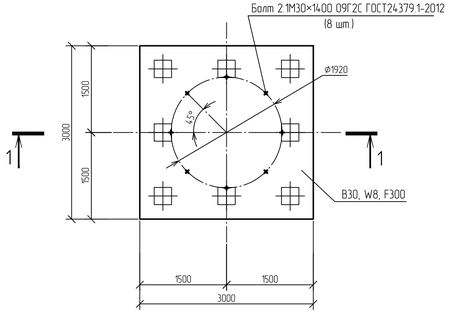

1 - 1

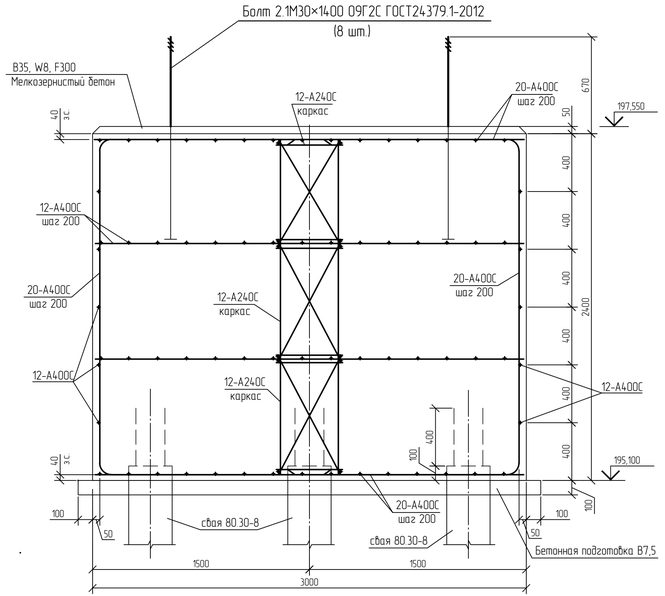

Инженерно-геологический разрез по скважине СКВ 162

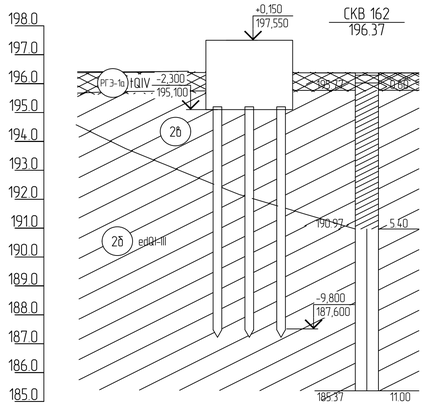

Номер скважины	СКВ 162	
Отметка устья, м	196.4	
Расстояние, м		

Расчетные нагрузки на ростверк

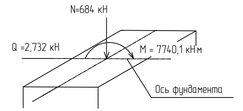

Спецификация к схеме расположения ростверков

Поз.	Обозначение	Наименование	Кол	Масса ед. кг	Примечание
		Ростверки			
РМ-ТВ1		РМ-ТВ1	1		В30 W8 F300

Спецификация к схеме расположения свай

Поз.	Обозначение	Наименование	Кол	Масса ед. кг	Примечание
		Сваи ж.б. забивные			
1..8	ГОСТ 19804-2021	Свая ж.б. забивная С80.30-8	8	1830,0	В30 W8 F200

Нормативные характеристики физико-механических свойств грунтов

Номер ИГЭ, РГЭ	Условное обозначение	Характеристика грунтов	Плотность, г/см^3	Удельное сцепление, кПа	Угол внутреннего трения, °	Модуль деформации, МПа
			ρ	c	φ	E
Слой-1		Почвенно-растительный слой (bQ) распространен практически повсеместно.	-	-	-	-
РГЭ-1а		Насыпной грунт- суглинок тяжелый пылеватый, глина легкая пылеватая с прослоями песка мелкого, с примесью органического вещества полутвердые, тугопластичные (tQIV)	1,94	36	23	12,1
ИГЭ-2б		Суглинок тяжелый пылеватый тугопластичный, с примесью органического вещества	1,95	29	20	7,5
ИГЭ-2б		Суглинок тяжелый пылеватый мягкопластичный	1,92	21	18	5,2

Условные обозначения

Свая С80.30-8

Принятые сокращения

з.с. - защитный слой

За относительную отметку 0,000 принята абсолютная отметка по генплану 197,400

Изм.	Кол.уч.	Лист	№док.	Подпись	Дата
Разраб.		Кічка			
Рук. гр.		Сидорин			
Гл. спец.		Семенов			
Н. контр.					

NKNH21002-ПС-ЭБСМ-КР2.2-1106-КЖ-0016

«Строительство производства этиленового мощностью 350 тыс. тонн в год и производства стирола мощностью 400 тыс. тонн в год», «Строительство производства полистирола мощностью 250 тыс. тонн в год и Строительство общезаводского хозяйства для производства полистирола мощностью 250 тыс. тонн в год и производства этиленового мощностью 350 тыс. тонн в год и производства стирола мощностью 400 тыс. тонн в год»

Склад готовой продукции

Стадия	Лист	Листов
П		1

Воздухозаборная труба ТВ1. Схема расположения свай. Ростверк РМ-ТВ1. Инженерно-геологический разрез по скважине СкВ. 162

СИБУР

NKNH21002-ПС-ЭБСМ-КР2.2-3404-КЖ-0016_0_0_RU.dwg

Формат А3х3

Электронная проверка проведена

Взам. инв. №

Подп. и дата

Инв. № подл. 00054763

Электронная проверка пройдена

Воздухозаборная труба ТВ2

Ростверк РМ-ТВ2

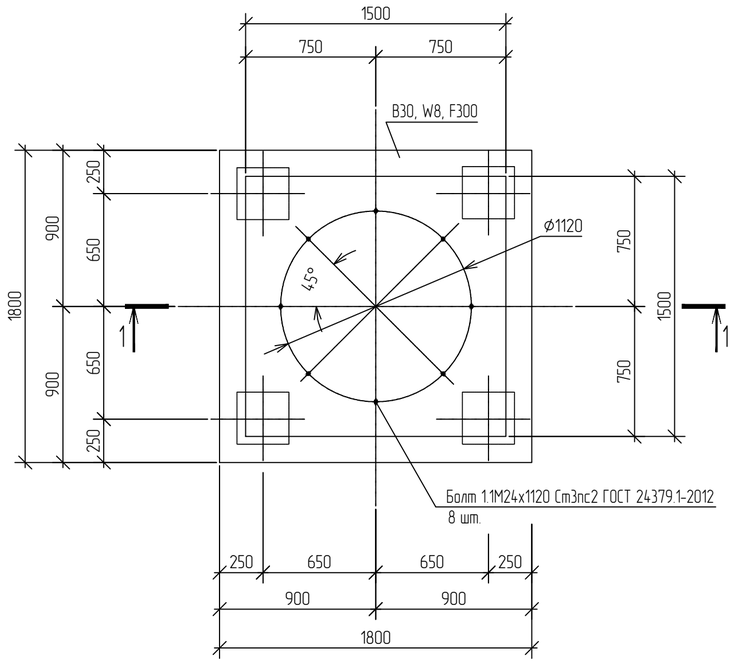

1 - 1

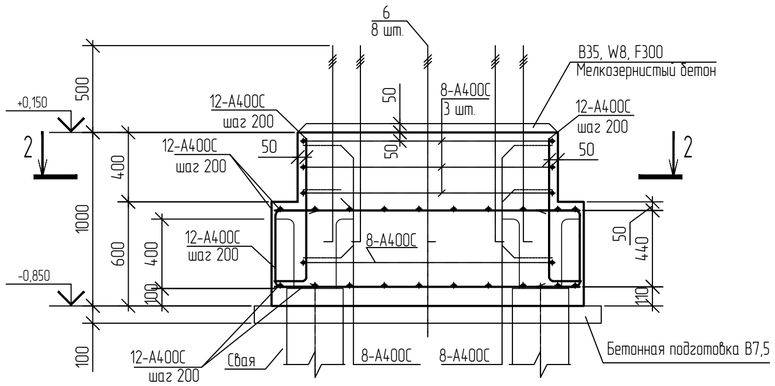

2 - 2

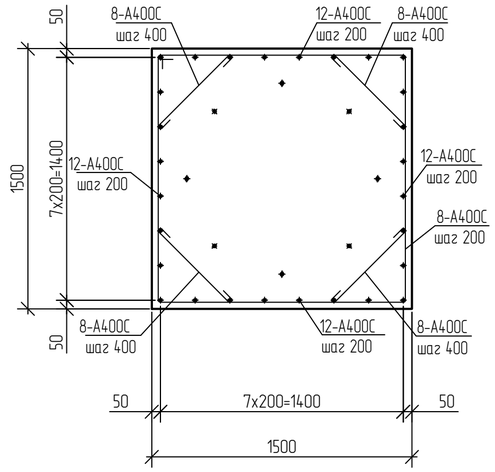

С

Схема нагрузок на ростверк РМ-ТВ2

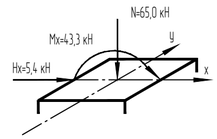

Спецификация к схеме расположения ростверков

Поз.	Обозначение	Наименование	Кол.	Масса ед. кг.	Примечание
		Ростверки			
РМ-ТВ2		РМ-ТВ2	1		В30 W8 F300

Инженерно-геологический разрез по скважине СКВ 162

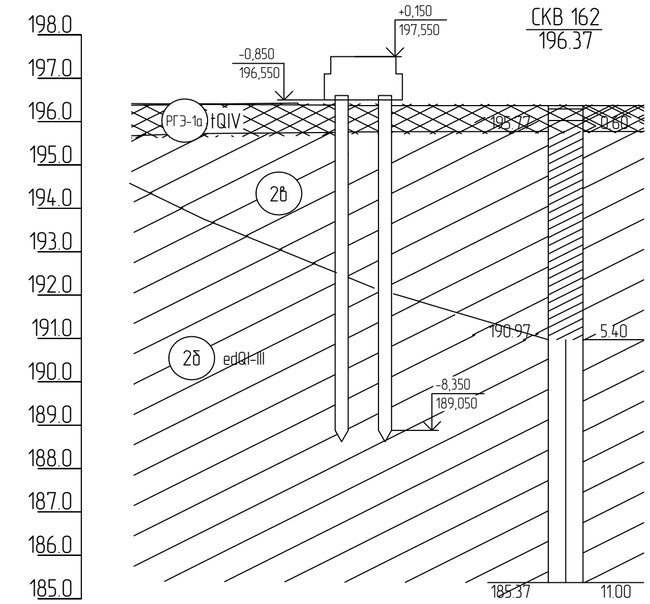

Номер скважины	СКВ 162
Отметка устья, м	196.4
Расстояние, м	

1 За относительную отметку 0,000 принята абсолютная отметка по генплану 197,400.

2 Размеры гнутых стержней даны по наружным граням, размеры шпилек и хомутов - по внутренним граням.

3 Арматурные стержни во всех пересечениях соединять вязальной проволокой диаметром 1-1,5 мм.

Спецификация на сваи

Поз.	Обозначение	Наименование	Кол.	Масса ед. кг.	Примечание
		Сваи ж.б. забивные			
1..4	ГОСТ 19804-2021	Свая ж.б. забивная С80.30-8	4	1830,0	В30 W8 F200

Нормативные характеристики физико-механических свойств грунтов

Номер ИГЭ, РГЭ	Условное обозначение	Характеристика грунтов	Плотность, г\см^3	Удельное сцепление, кПа	Угол внутреннего трения, °	Модуль деформации, Мпа
			ρ	c	φ	E
Слой-1		Почвенно-растительный слой (bQ) распространен практически повсеместно.	-	-	-	-
РГЭ-1а		Насыпной грунт- суглинок тяжелый пылеватый, глина легкая пылеватая с прослоями песка мелкого, с примесью органического вещества полутвердые, тугопластичные (tQIV)	1,94	36	23	12,1
ИГЭ-2б		Суглинок тяжелый пылеватый тугопластичный, с примесью органического вещества	1,95	29	20	7,5
ИГЭ-2б		Суглинок тяжелый пылеватый мягкопластичный	1,92	21	18	5,2

Изм.	Кол.уч.	Лист	N°док.	Подпись	Дата
Разраб.		Кича			
Рук. гр.		Сидорин			
Гл. спец.		Семенов			
Н. контр.					

NKNH21002-ПС-ЭБСМ-КР1.2-3404-КЖ-0017

«Строительство производства этилбензола мощностью 350 тыс. тонн в год и производства стирола мощностью 400 тыс. тонн в год», «Строительство производства полистирола мощностью 250 тыс. тонн в год и Строительство общезаводского хозяйства для производства полистирола мощностью 250 тыс. тонн в год и производства этилбензола мощностью 350 тыс. тонн в год и производства стирола мощностью 400 тыс. тонн в год»

Склад готовой продукции

Стадия	Лист	Листов
П		1

Воздухозаборная труба ТВ2. Схема расположения свай. Ростверк РМ-ТВ2.

СИБУР НОВЫЕ РЕСУРСЫ

NKNH21002-ПС-ЭБСМ-КР1.2-3404-КЖ-0017_0_0_RU.dwg

Формат А2

Взам. инв. №

Подп. и дата

Инв. № подл. 00054763

Схема расположения элементов в уровне нижнего пояса ферм в осях 1-17/Н-Р

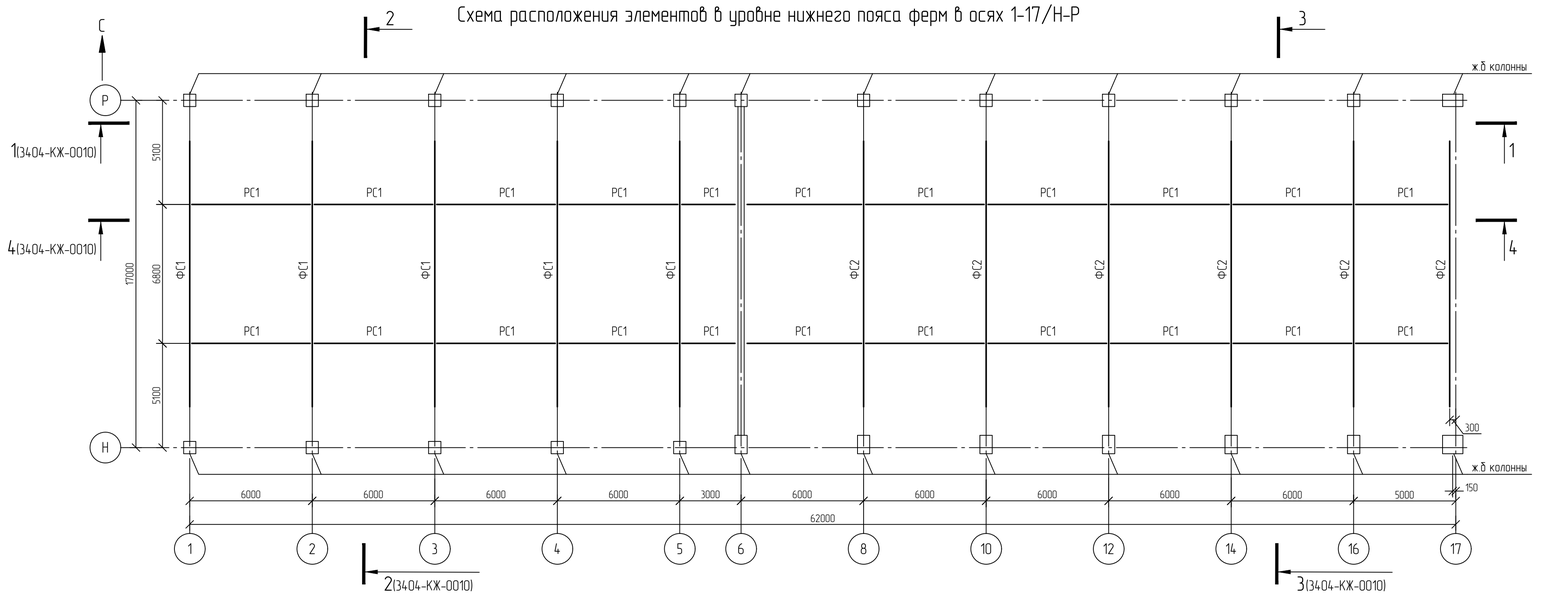

Схема расположения элементов по верхнему поясу ферм в осях 1-17/Н-Р

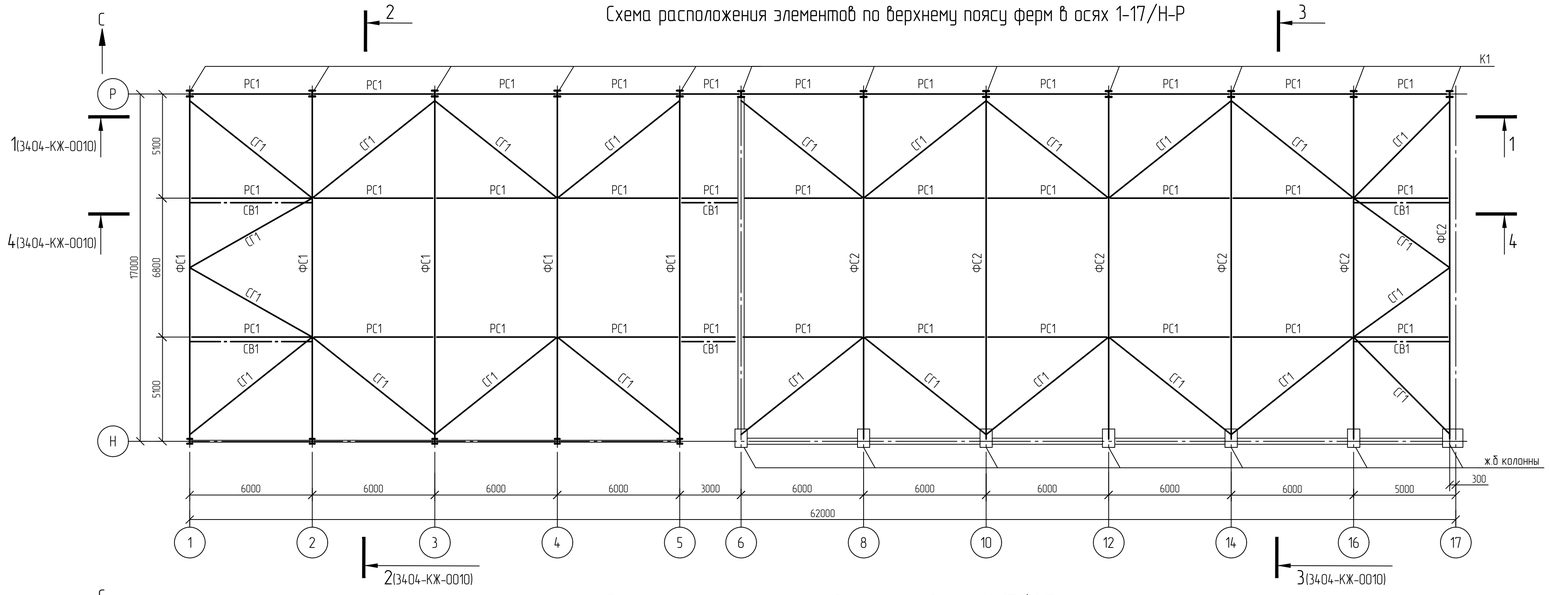

Схема расположения прогонов покрытия в осях 1-17/Н-Р

Ведомость элементов

Марка элемента	Сечение			Усилия для прикрепления			Группа конструкций	Наименование или марка материала	Примечание
	Эскиз	Поз.	Состав	A, кН	N, кН	M, кНм			
К1	I		I 30К2	100	-200	80	2	С345-5	
СВ1	□		□ 100×5	-	-30	-	2	355-8	
РС1	□		□ 100×5	-	-40	-	2	355-8	
СГ1	□		□ 100×5	-	-50	-	2	355-8	
П1	I		I 25Ш1	55	10	-	2	С345-5	
П2	I		I 20Б2	25	-10	-	2	С345-5	
Б1	I		I 25Ш1	60	10	-	2	С345-5	
МР1	I		I 30М	50	10	-	2	С345-5	

Схема расположения вертикальных связей в осях 1-17/Н-Р

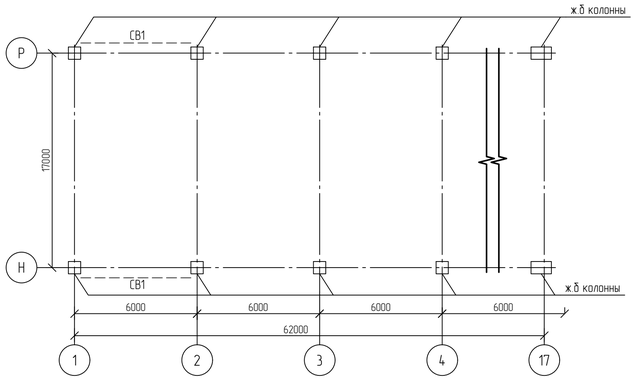

1 Текстовую часть см. NKNH21002-ПС-ЭБСМ-КР1.1.
2 За относительную отметку 0,000 принята абсолютная отметка по генплану 197,400.

Изм.	Кол.уч.	Лист	№док.	Подпись	Дата
Разраб.		Кича			
Рук. гр.		Сидорин			
Гл. спец.		Семенов			
Н. контр.					

NKNH21002-ПС-ЭБСМ-КР1.2-3401-КМ-0008

«Строительство производства этилбензола мощностью 350 тыс. тонн в год и производства стирола мощностью 400 тыс. тонн в год». «Строительство производства полистирола мощностью 250 тыс. тонн в год и Строительство общехозяйства для производства полистирола мощностью 250 тыс. тонн в год и производства этилбензола мощностью 350 тыс. тонн в год и производства стирола мощностью 400 тыс. тонн в год»

Склад готовой продукции

Стадия	Лист	Листов
П		1

Схемы расположения элементов в осях 1-17/Н-Р

СИБУР НОВЫЕ РЕСУРСЫ

Формат А1

NKNH21002-ПС-ЭБСМ-КР1.2-3404-КМ-0008_0_0_RU.dwg

Инв. № подл. 00054763 | Подп. и дата | Взам. инв. №

Электронная проверка пройдена

NMB

Схема расположения подкрановых конструкций в осях 4-6/Н-Р

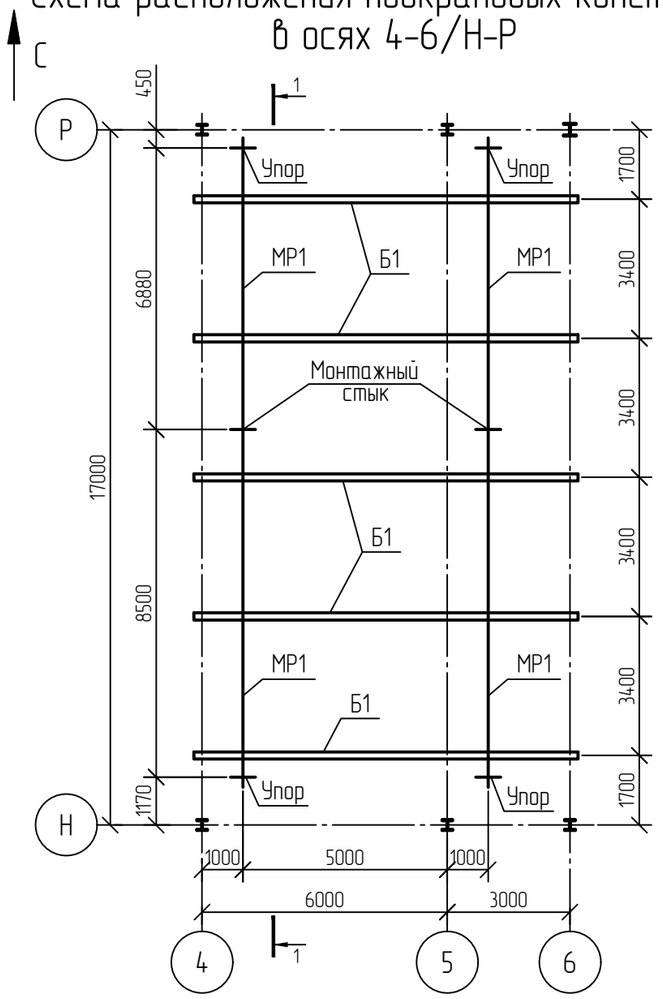

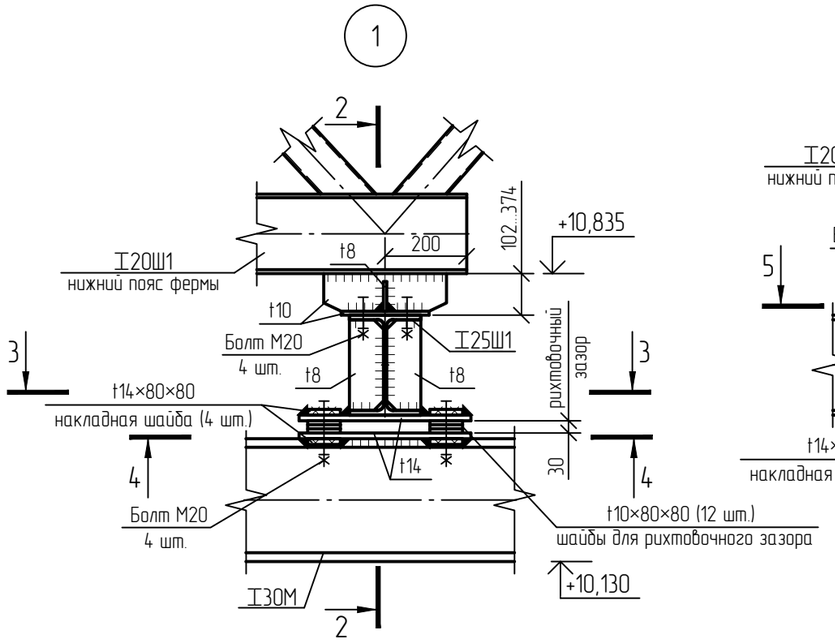

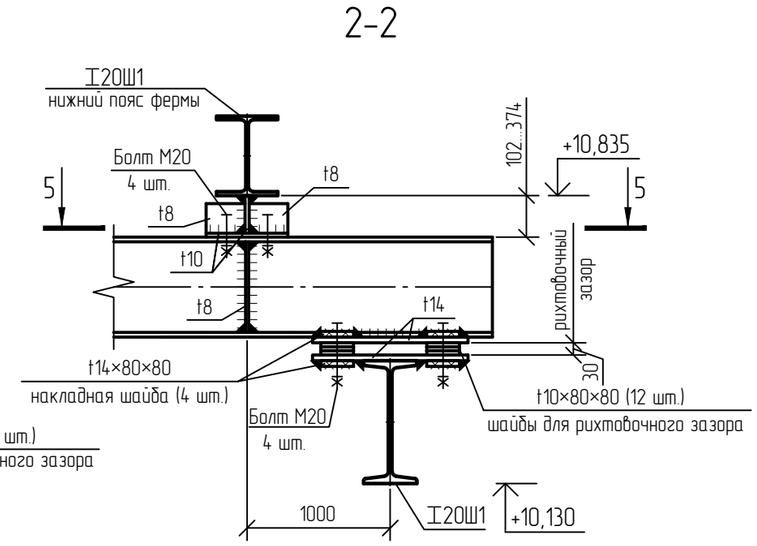

1-1

1 Текстовую часть см. NKNH21002-ПС-ЭБСМ-КР1.1.

2 За относительную отметку 0,000 принята абсолютная отметка по генплану 197,400.

Изм.	Кол.уч.	Лист	N°док.	Подпись	Дата
Разраб.		Кича			
Рук. гр.		Сидорин			
Гл. спец.		Семенов			
Н. контр.					

NKNH21002-ПС-ЭБСМ-КР1.2-3401-КМ-0009

«Строительство производства этилбензола мощностью 350 тыс. тонн в год и производства стирола мощностью 400 тыс. тонн в год», «Строительство производства полистирола мощностью 250 тыс. тонн в год и Строительство общезаводского хозяйства для производства полистирола мощностью 250 тыс. тонн в год и производства этилбензола мощностью 350 тыс. тонн в год и производства стирола мощностью 400 тыс. тонн в год»

Склад готовой продукции

Стадия	Лист	Листов
П		1

Схемы расположения элементов в осях 1-17/Н-Р

СИБУР НОВЫЕ РЕСУРСЫ

Взам. инв. N°	
Подп. и дата	
Инв. N° подл.	00054763

NKNH21002-ПС-ЭБСМ-КР1.2-3404-КМ-0009_0_0_RU.dwg

Формат А3

Электронная проверка пройдена

NMB

1-1

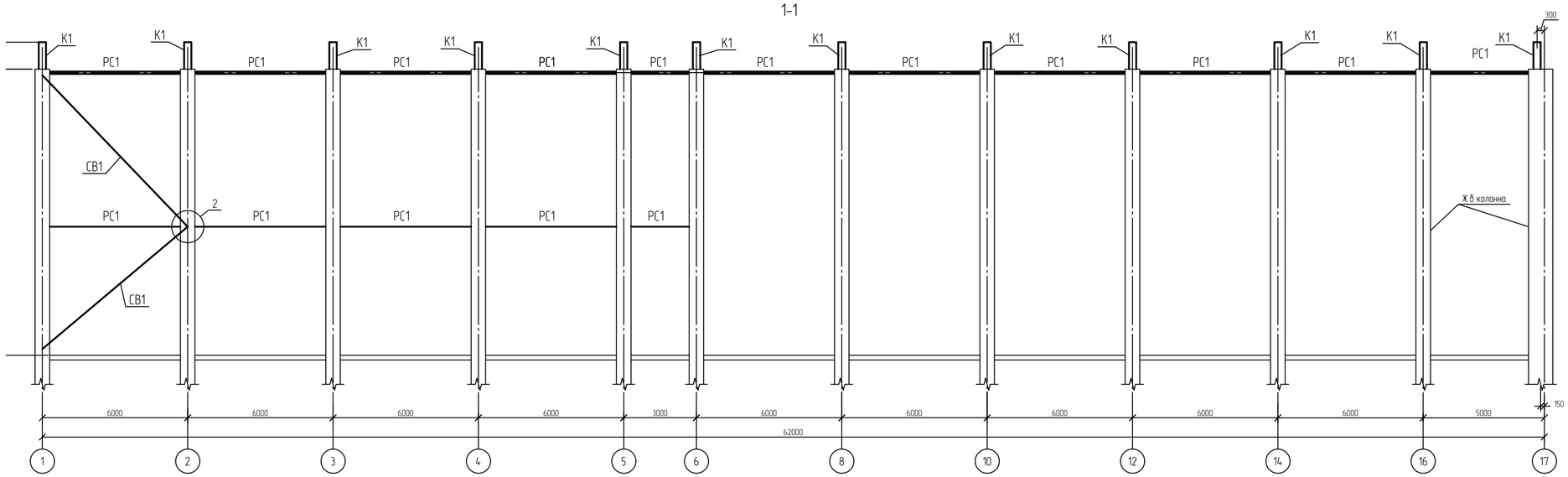

4-4

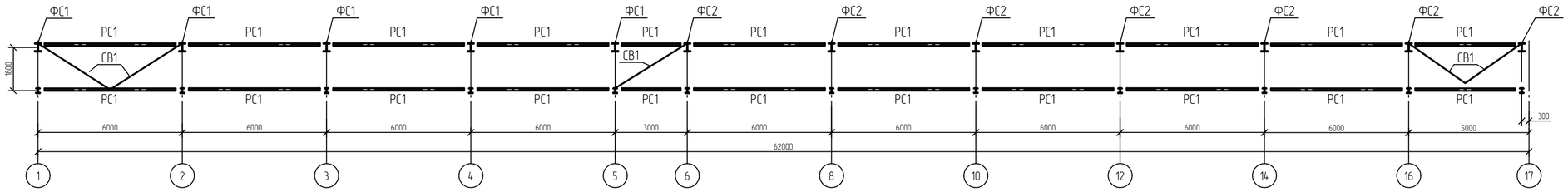

2-2

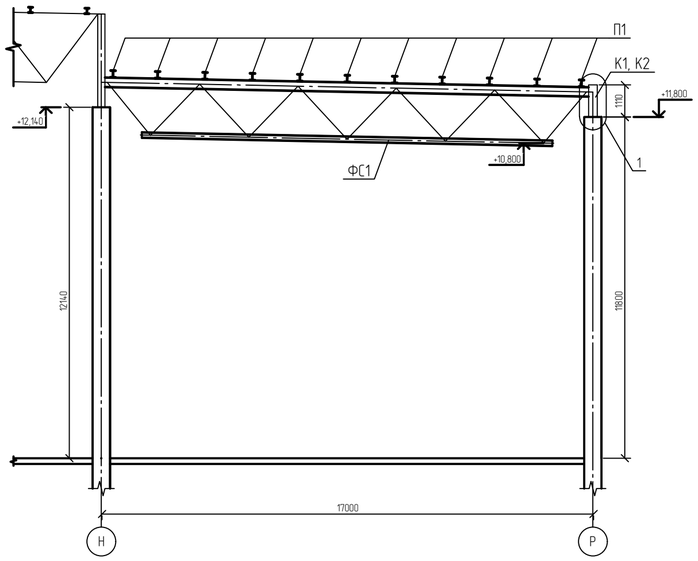

3-3

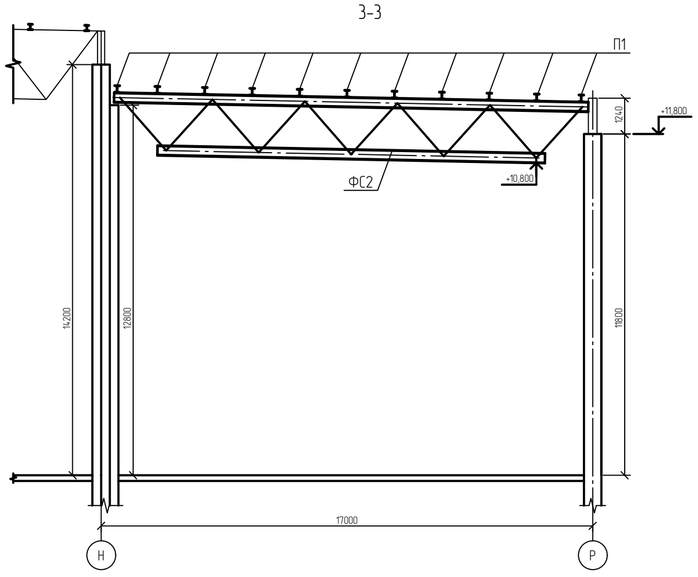

1 Текстовую часть см. NKNH21002-ПС-ЭБСМ-КР1.1.
2 За относительную отметку 0,000 принята абсолютная отметка по генплану 197,400.
3 Сечения замаркированы на листе 3404-КЖ-0008.

Изм.	Кол.уч.	Лист	№док.	Подпись	Дата
Разраб.		Кича			
Рук. гр.		Сидорин			
Гл. спец.		Семенов			
Н. контр.					

NKNH21002-ПС-ЭБСМ-КР1.2-3404-КМ-0010

«Строительство производства этилбензола мощностью 350 тыс. тонн в год и производства стирола мощностью 400 тыс. тонн в год», «Строительство производства полистирола мощностью 250 тыс. тонн в год и Строительство общезаводского хозяйства для производства полистирола мощностью 250 тыс. тонн в год и производства этилбензола мощностью 350 тыс. тонн в год и производства стирола мощностью 400 тыс. тонн в год»

Склад готовой продукции

Стадия	Лист	Листов
П		1

Сечения 1-1..4-4

СИБУР НОВЫЕ РЕСУРСЫ

Взам. инв. №

Подп. и дата

Инв. № подл. 00054763

NKNH21002-ПС-ЭБСМ-КР1.2-3404-КМ-0010_0_0_RU.dwg

Формат А2

Электронная проверка проведена

NMB

Схема расположения элементов в уровне нижнего пояса ферм в осях 1-17/Ж-Н

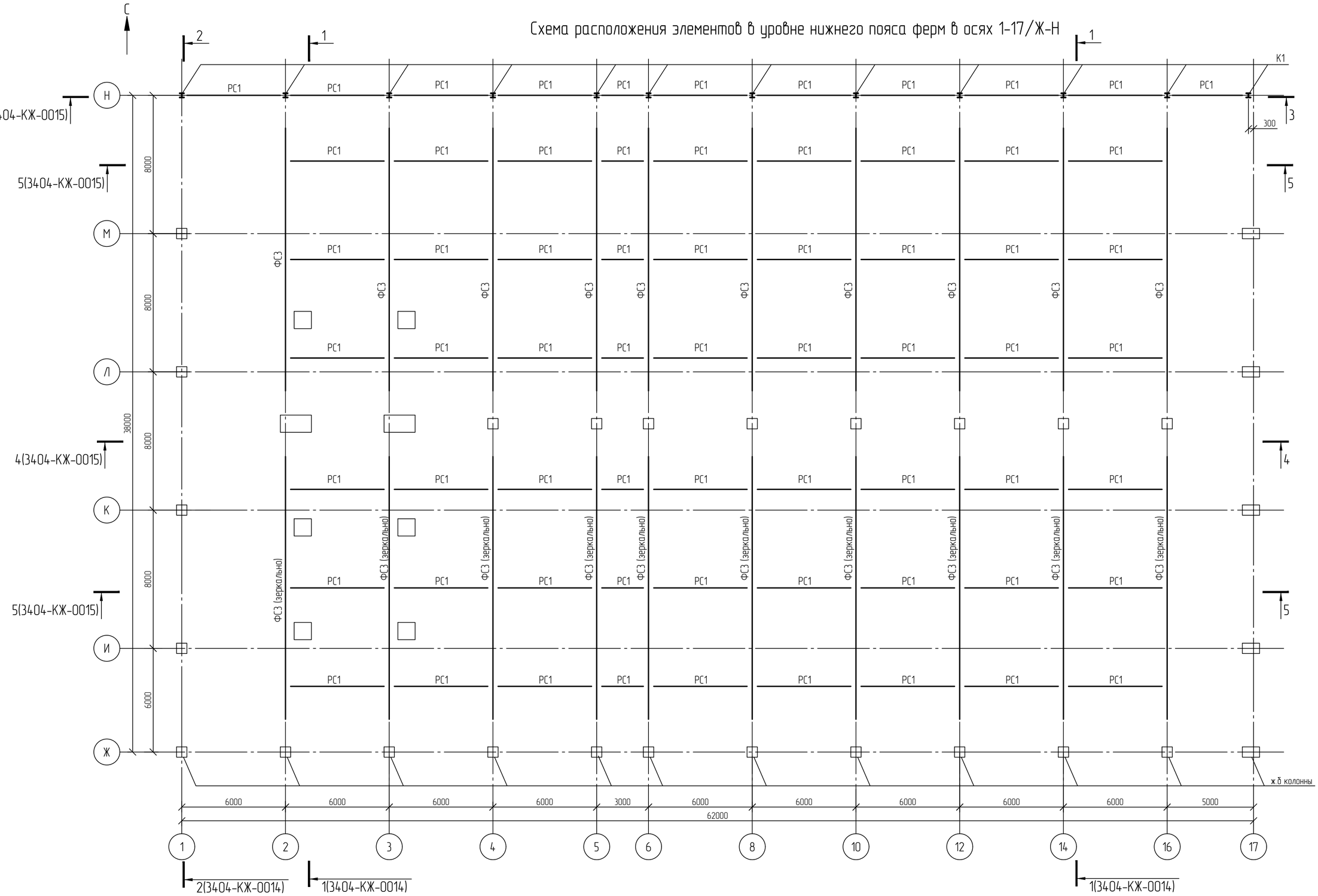

1 Текстовую часть см. NKNH21002-ПС-ЭБСМ-КР1.1.
2 За относительную отметку 0,000 принята абсолютная отметка по генплану 197,400.

Изм.	Кол.уч.	Лист	№док.	Подпись	Дата
Разраб.		Кича			
Рук. гр.		Сидорин			
Гл. спец.		Семенов			
Н. контр.					

NKNH21002-ПС-ЭБСМ-КР1.2-3404-КМ-0011

«Строительство производства этилбензола мощностью 350 тыс. тонн в год и производства стирола мощностью 400 тыс. тонн в год», «Строительство производства полистирола мощностью 250 тыс. тонн в год и Строительство общезаводского хозяйства для производства полистирола мощностью 250 тыс. тонн в год и производства этилбензола мощностью 350 тыс. тонн в год и производства стирола мощностью 400 тыс. тонн в год»

Склад готовой продукции

Стадия	Лист	Листов
П		1

Схема расположения элементов в уровне нижнего пояса ферм в осях 1-17/Ж-Н

СИБУР НОВЫЕ РЕСУРСЫ

NKNH21002-ПС-ЭБСМ-КР1.2-3404-КМ-0011_0_0_RU.dwg

Формат А2

Взам. инв. №

Подп. и дата

Инв. № подл. 00054763

Электронная проверка пройдена

NMB

Схема расположения элементов в уровне верхнего пояса ферм в осях 1-17/Ж-Н

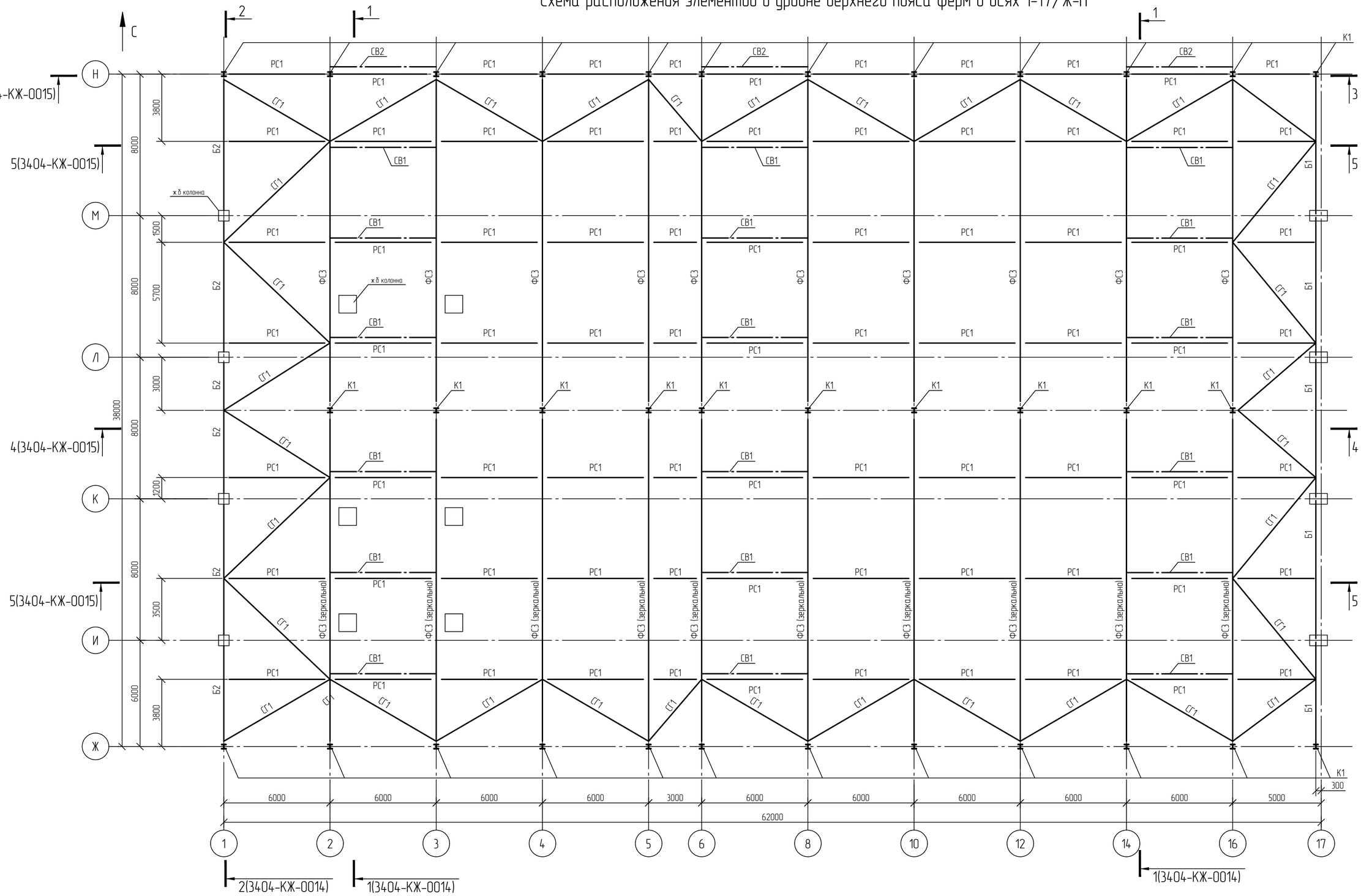

						NKNH21002-ПС-ЭБСМ-КР1.2-3404-КМ-0012	
						«Строительство производства этилбензола мощностью 350 тыс. тонн в год и производства стирола мощностью 400 тыс. тонн в год», «Строительство производства полистирола мощностью 250 тыс. тонн в год и Строительство общезаводского хозяйства для производства полистирола мощностью 250 тыс. тонн в год и производства этилбензола мощностью 350 тыс. тонн в год и производства стирола мощностью 400 тыс. тонн в год»	
Изм.	Кол.уч.	Лист	N°док.	Подпись	Дата		
Разраб.		Кича				Склад готовой продукции	Стадия: П; Лист: ; Листов: 1
Рук. гр.		Сидорин					
Гл. спец.		Семенов					
Н. контр.						Схема расположения элементов в уровне верхнего пояса ферм в осях 1-17/Ж-Н	СИБУР НОВЫЕ РЕСУРСЫ

Взам. инв. N°

Подп. и дата

Инв. N° подл. 00054763

NKNH21002-ПС-ЭБСМ-КР1.2-3404-КМ-0012_0_0_RU.dwg

Формат А2

Электронная проверка пройдена

NMB

Схема расположения прогонов покрытия в осях 1-17/Ж-Н

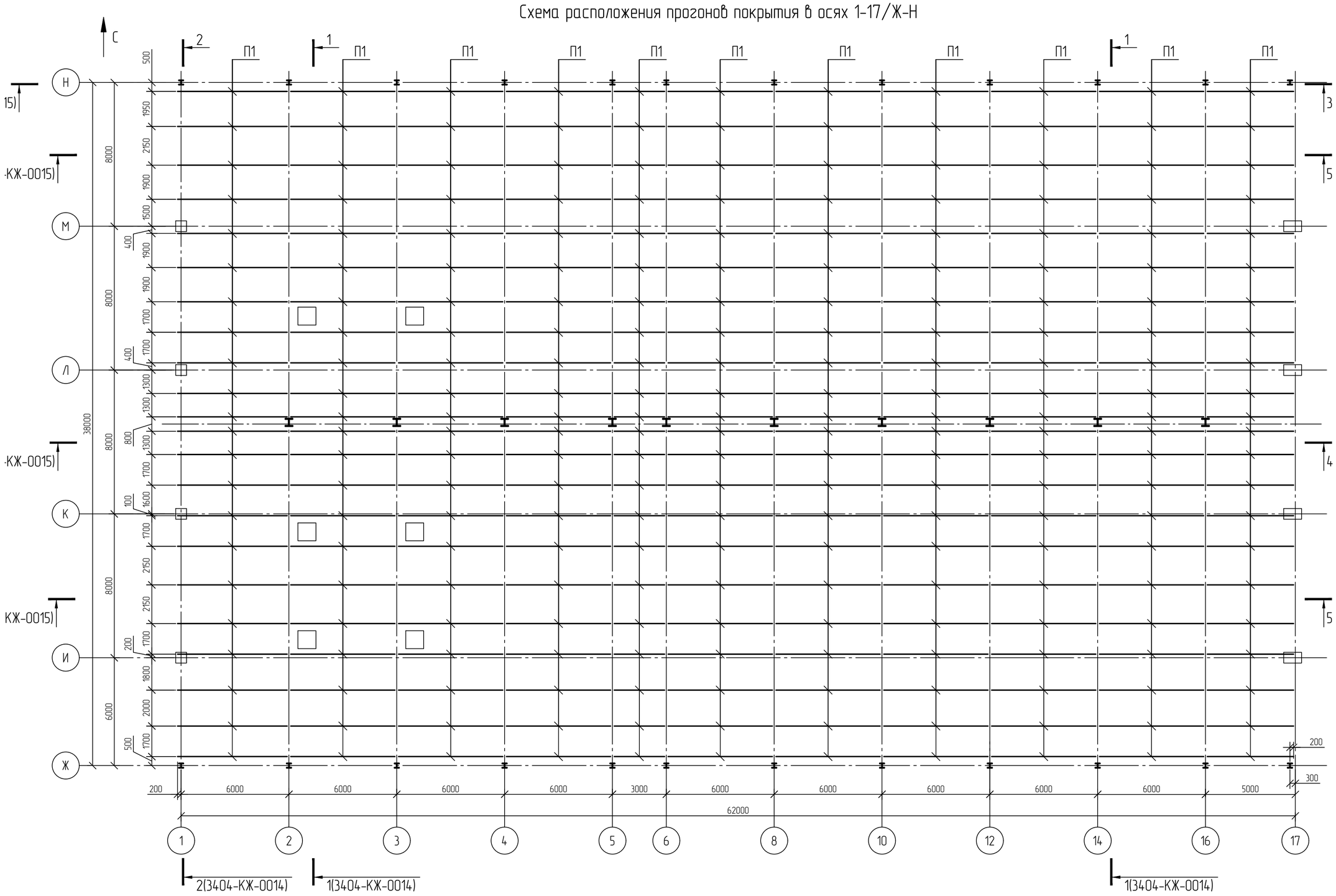

						NKNH21002-ПС-ЭБСМ-КР1.2-3404-КМ-0013	
						«Строительство производства этилбензола мощностью 350 тыс. тонн в год и производства стирола мощностью 400 тыс. тонн в год», «Строительство производства полистирола мощностью 250 тыс. тонн в год и Строительство общезаводского хозяйства для производства полистирола мощностью 250 тыс. тонн в год и производства этилбензола мощностью 350 тыс. тонн в год и производства стирола мощностью 400 тыс. тонн в год»	
Изм.	Кол.уч.	Лист	№док.	Подпись	Дата		
Разраб.		Кича				Склад готовой продукции	Стадия: П; Лист: ; Листов: 1
Рук. гр.		Сидорин					
Гл. спец.		Семенов					
Н. контр.						Схема расположения прогонов покрытия в осях 1-17/Ж-Н	СИБУР НОВЫЕ РЕСУРСЫ

Взам. инв. №

Подп. и дата

Инв. № подл. 00054763

NKNH21002-ПС-ЭБСМ-КР1.2-3404-КМ-0013_0_0_RU.dwg

Формат А2

NMB

1-1

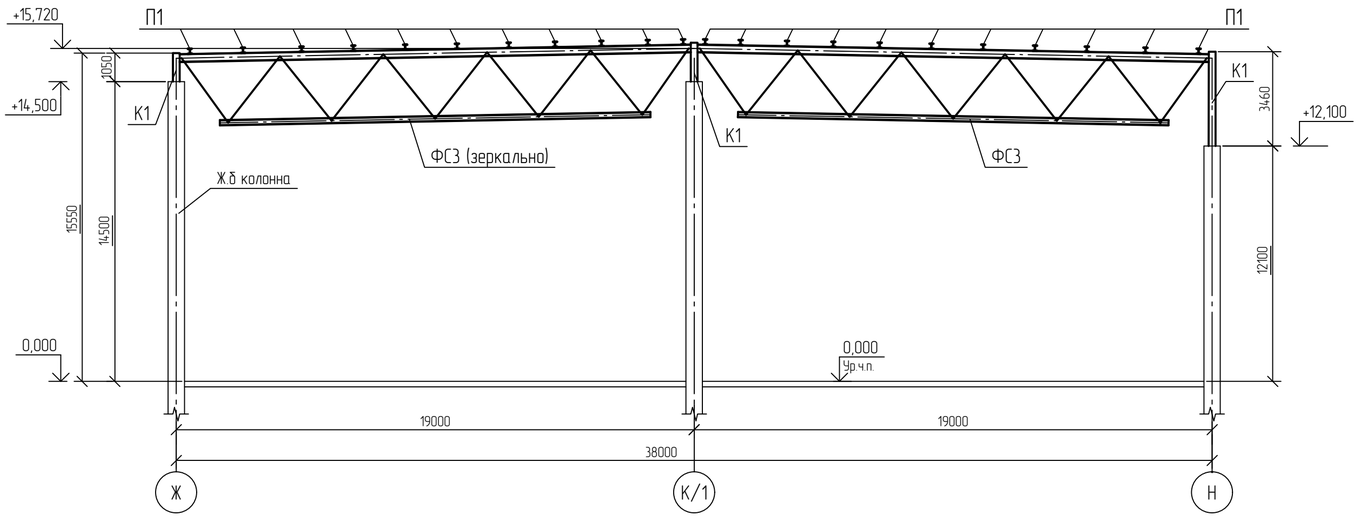

2-2

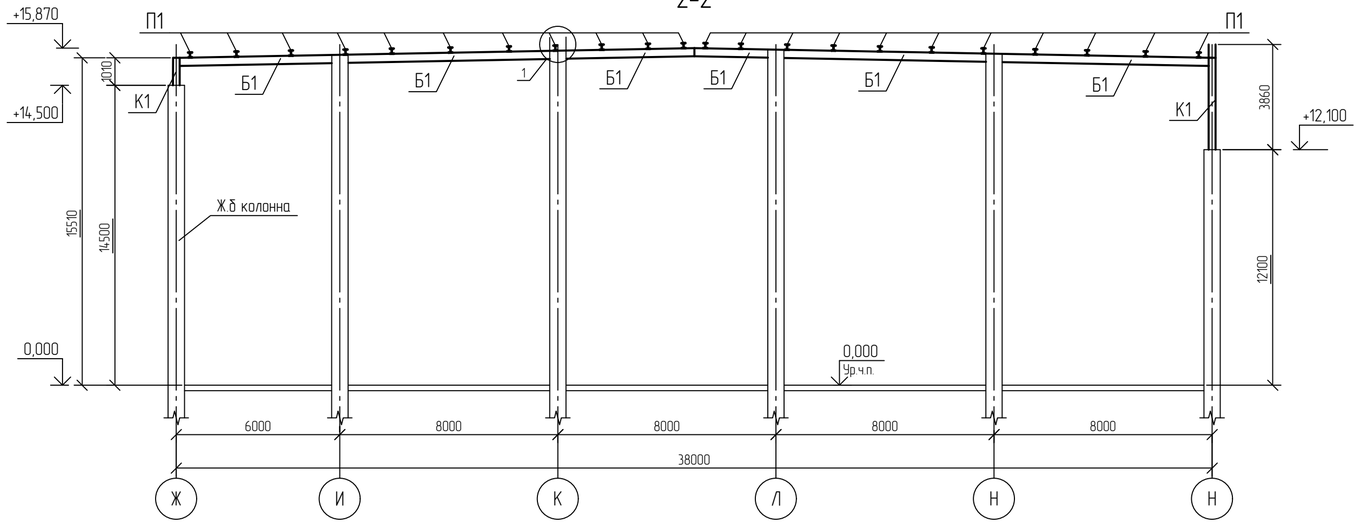

Ведомость элементов

Марка элемента	Сечение			Усилия для прикрепления			Группа конструкций	Наименование или марка материала	Примечание
	Эскиз	Поз.	Состав	A, кН	N, кН	M, кНм			
К1	I		I 25К2	20	-30	38	2	С345-5	
Б1	I		I 30Ш2	45	-50	-	2	С345-5	
СВ1	□		□ 100×5	-	-30	-	2	355-8	
СВ2	□		□ 80×4	-	-80	-	2	355-8	
РС1	□		□ 100×5	-	-45	-	2	355-8	
СГ1	□		□ 100×5	-	-80	-	2	355-8	
П1	I		I 20Ш1	-20	-30	-	2	С345-5	

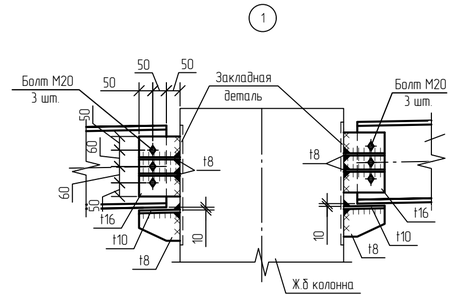

1 Текстовую часть см. NKNH21002-ПС-ЭБСМ-КР1.1.
2 За относительную отметку 0,000 принята абсолютная отметка по генплану 197,400.

Изм.	Кол.уч.	Лист	№док.	Подпись	Дата
Разраб.		Кича			
Рук. гр.		Сидорин			
Гл. спец.		Семенов			
Н. контр.					

NKNH21002-ПС-ЭБСМ-КР1.2-3404-КМ-0014

«Строительство производства этилбензола мощностью 350 тыс. тонн в год и производства стирола мощностью 400 тыс. тонн в год», «Строительство производства полистирола мощностью 250 тыс. тонн в год и Строительство общезаводского хозяйства для производства полистирола мощностью 250 тыс. тонн в год и производства этилбензола мощностью 350 тыс. тонн в год и производства стирола мощностью 400 тыс. тонн в год»

Склад готовой продукции

Стадия	Лист	Листов
П		1

Сечения 1-1..3-3

СИБУР НОВЫЕ РЕСУРСЫ

NKNH21002-ПС-ЭБСМ-КР1.2-3404-КМ-0014_0_0_RU.dwg

Формат А4х3

Взам. инв. №

Подп. и дата

Инв. № подл. 00054763

Электронная программа разработана

Электронная проверка пройдена

NMB

3-3

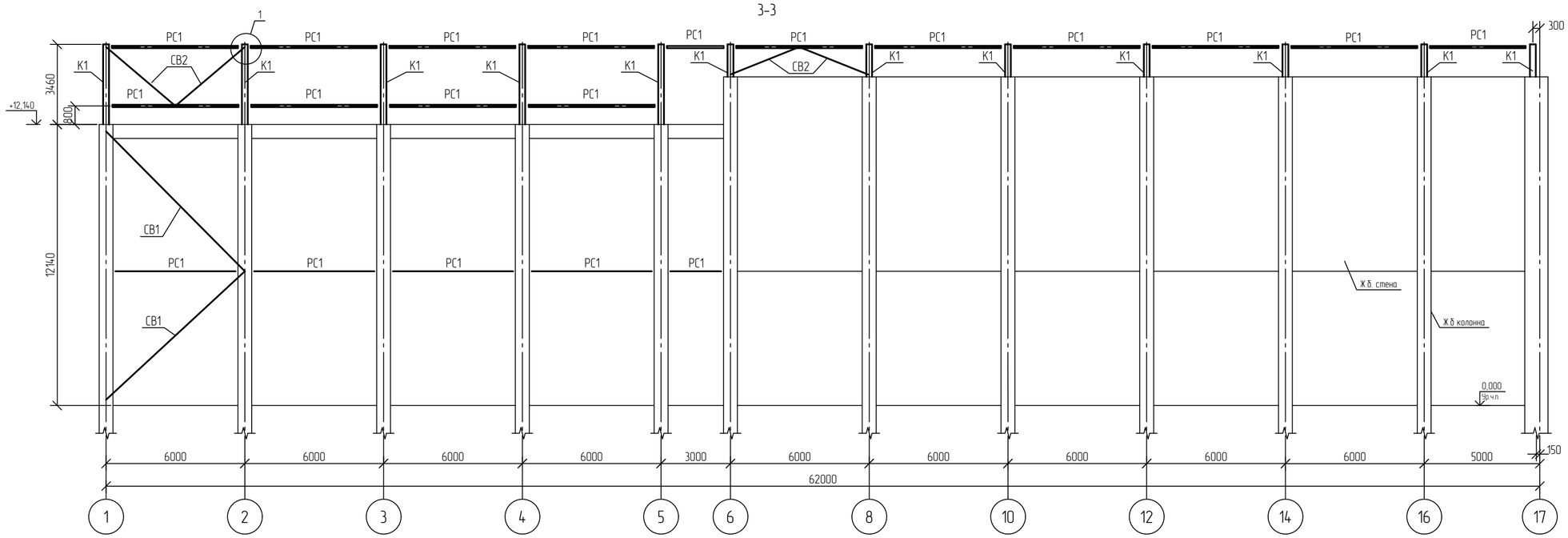

4-4

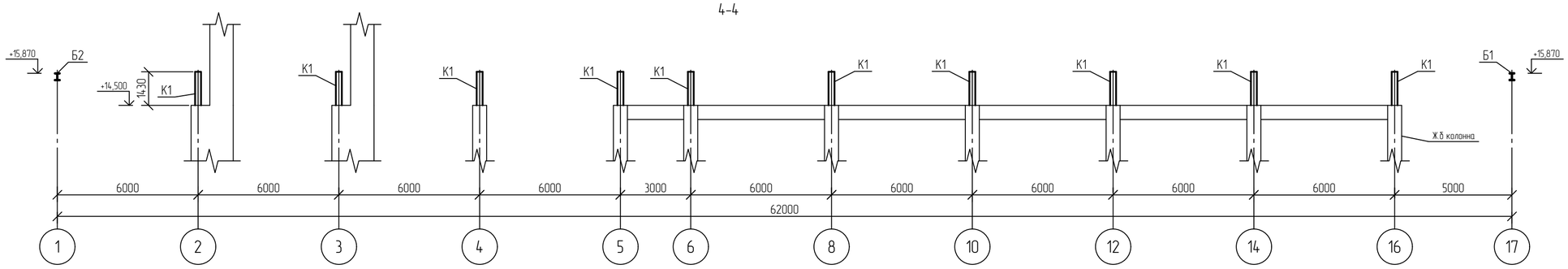

5-5

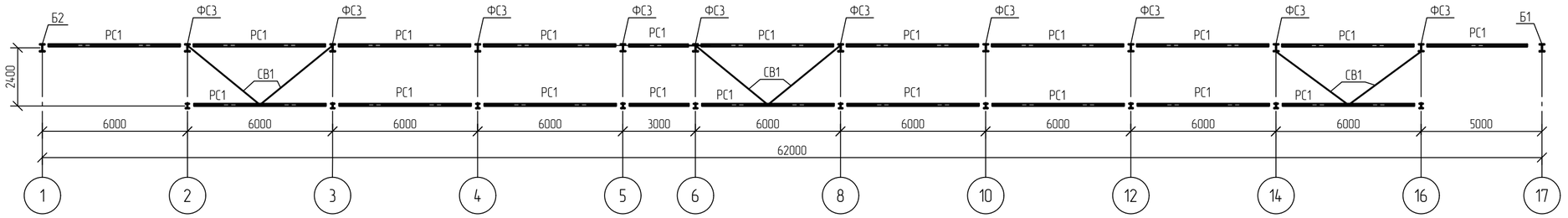

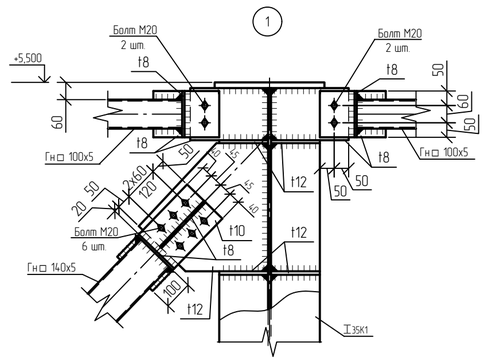

						NKNH21002-ПС-ЭБСМ-КР1.2-3404-КМ-0015		
						«Строительство производства этилбензола мощностью 350 тыс. тонн в год и производства стирола мощностью 400 тыс. тонн в год», «Строительство производства полистирола мощностью 250 тыс. тонн в год и Строительство общезаводского хозяйства для производства полистирола мощностью 250 тыс. тонн в год и производства этилбензола мощностью 350 тыс. тонн в год и производства стирола мощностью 400 тыс. тонн в год»		
Изм.	Кол.уч.	Лист	№док.	Подпись	Дата			
Разраб.		Кича				Склад готовой продукции	Стадия	Лист	Листов
Рук. гр.		Сидорин					П		1
Гл. спец.		Семенов							
Н. контр.						Сечения 4-4..6-6	СИБУР НОВЫЕ РЕСУРСЫ		

Взам. инв. №

Подп. и дата

Инв. № подл. 00054763

NKNH21002-ПС-ЭБСМ-КР1.2-3404-КМ-0015_0_0_RU.dwg

Формат А2

Электронная проверка пройдена

NMB

Схема расположения элементов по нижнему поясу ферм в осях 1-11/А-Е

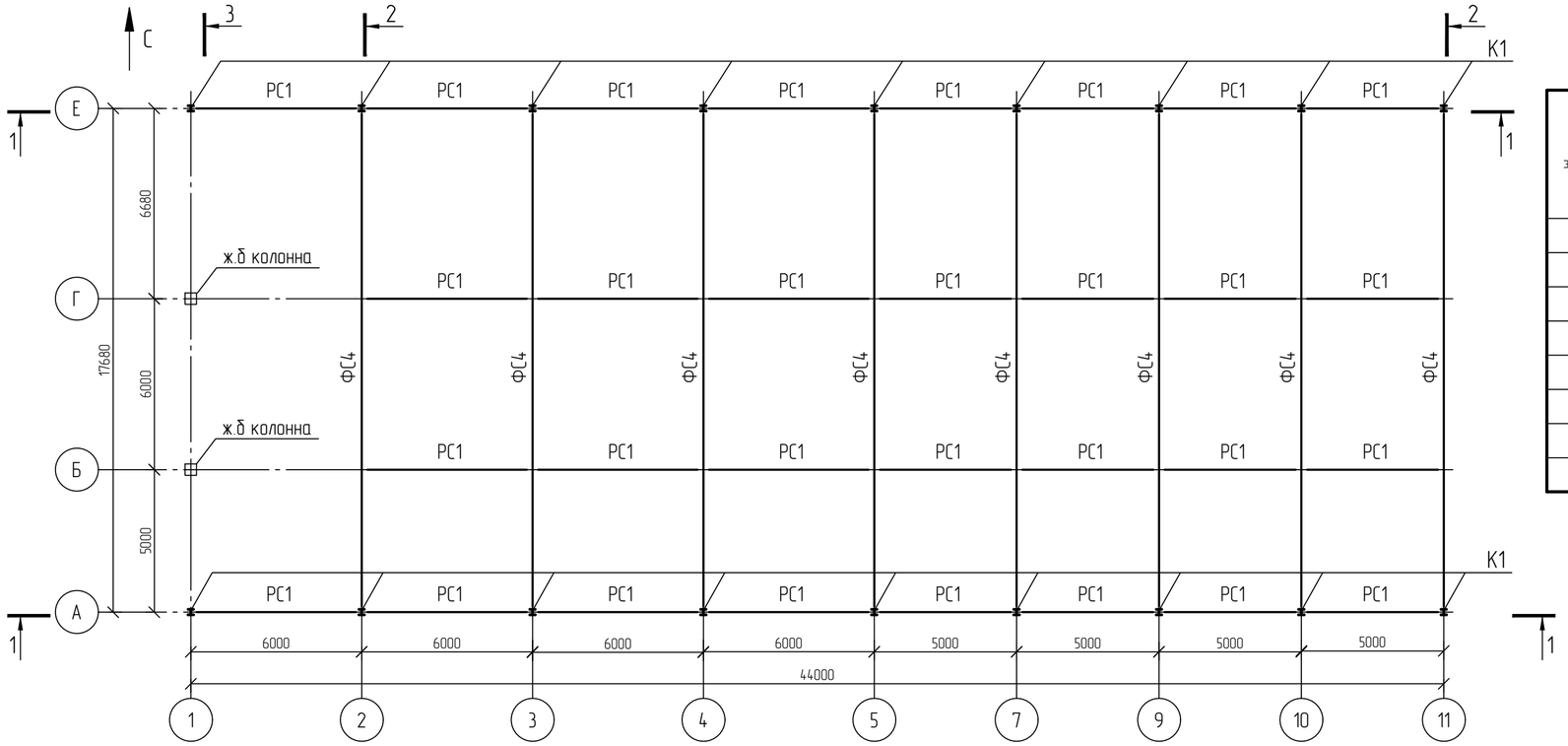

Ведомость элементов

Марка элемента	Сечение			Усилия для прикрепления			Группа конструкций	Наименование или марка материала	Примечание
	Эскиз	Поз.	Состав	А, кН	N, кН	М, кН·м			
К1	I		I 30К2	-10	-810	-	2	С345-5	
СВ1	□		□ 100×5	-	-40	-	2	355-8	
РС1	□		□ 100×5	-	-38	-	2	355-8	
СГ1	□		□ 120×5	-	-20	-	2	355-8	
СГ2	□		□ 100×5	-	-15	-	2	355-8	
П1	I		I 25Ш1	75	-10	-	2	С345-5	
П2	I		I 25Б2	65	-10	-	2	С345-5	
Б1	I		I 40Ш1	150	-5	-	2	С345-5	

Схема расположения элементов по верхему поясу ферм в осях 1-11/А-Е

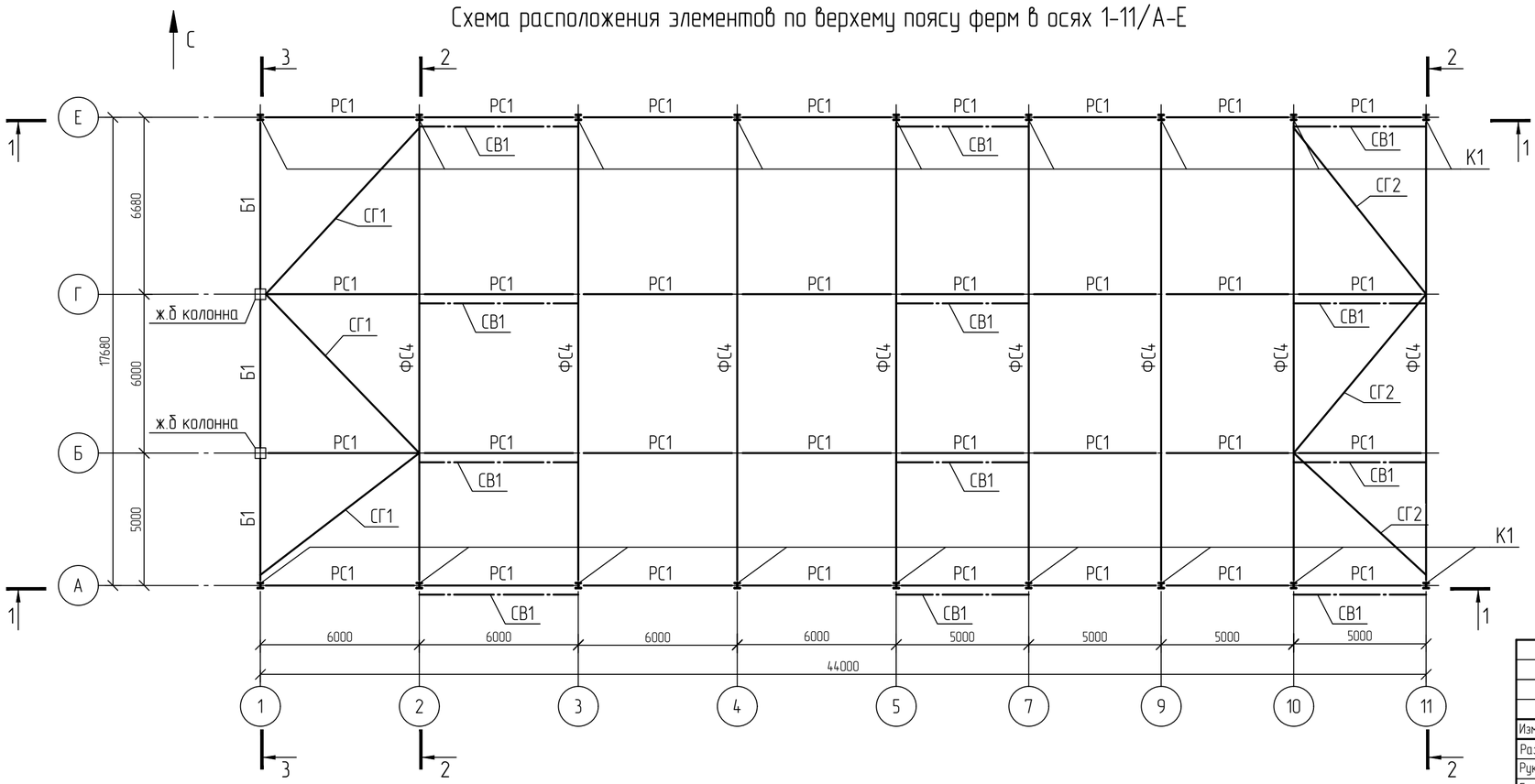

1 Текстовую часть см. NKNH21002-ПС-ЭБСМ-КР1.1.
2 За относительную отметку 0,000 принята абсолютная отметка по генплану 197,400.
3 Сечения 1-1...3-3 см. 3404-КМ-0018.

Изм.	Кол.уч.	Лист	№док.	Подпись	Дата
Разраб.		Кича			
Рук. гр.		Сидорин			
Гл. спец.		Семенов			
Н. контр.					

NKNH21002-ПС-ЭБСМ-КР1.2-3404-КМ-0016

«Строительство производства этилбензола мощностью 350 тыс. тонн в год и производства стирола мощностью 400 тыс. тонн в год», «Строительство производства полистирола мощностью 250 тыс. тонн в год и Строительство общезаводского хозяйства для производства полистирола мощностью 250 тыс. тонн в год и производства этилбензола мощностью 350 тыс. тонн в год и производства стирола мощностью 400 тыс. тонн в год»

Склад готовой продукции

Стадия	Лист	Листов
П		1

Схемы расположения элементов по нижнему и верхнему поясам ферм в осях 1-17/А-Ж

СИБУР НОВЫЕ РЕСУРСЫ

NKNH21002-ПС-ЭБСМ-КР1.2-3404-КМ-0016_0_0_RU.dwg

Формат А2

Взам. инв. №

Подп. и дата

Инв. № подл. 00054763

Электронная проверка пройдена

NMB

Схема расположения прогонов покрытия в осях 1-11/А-Е

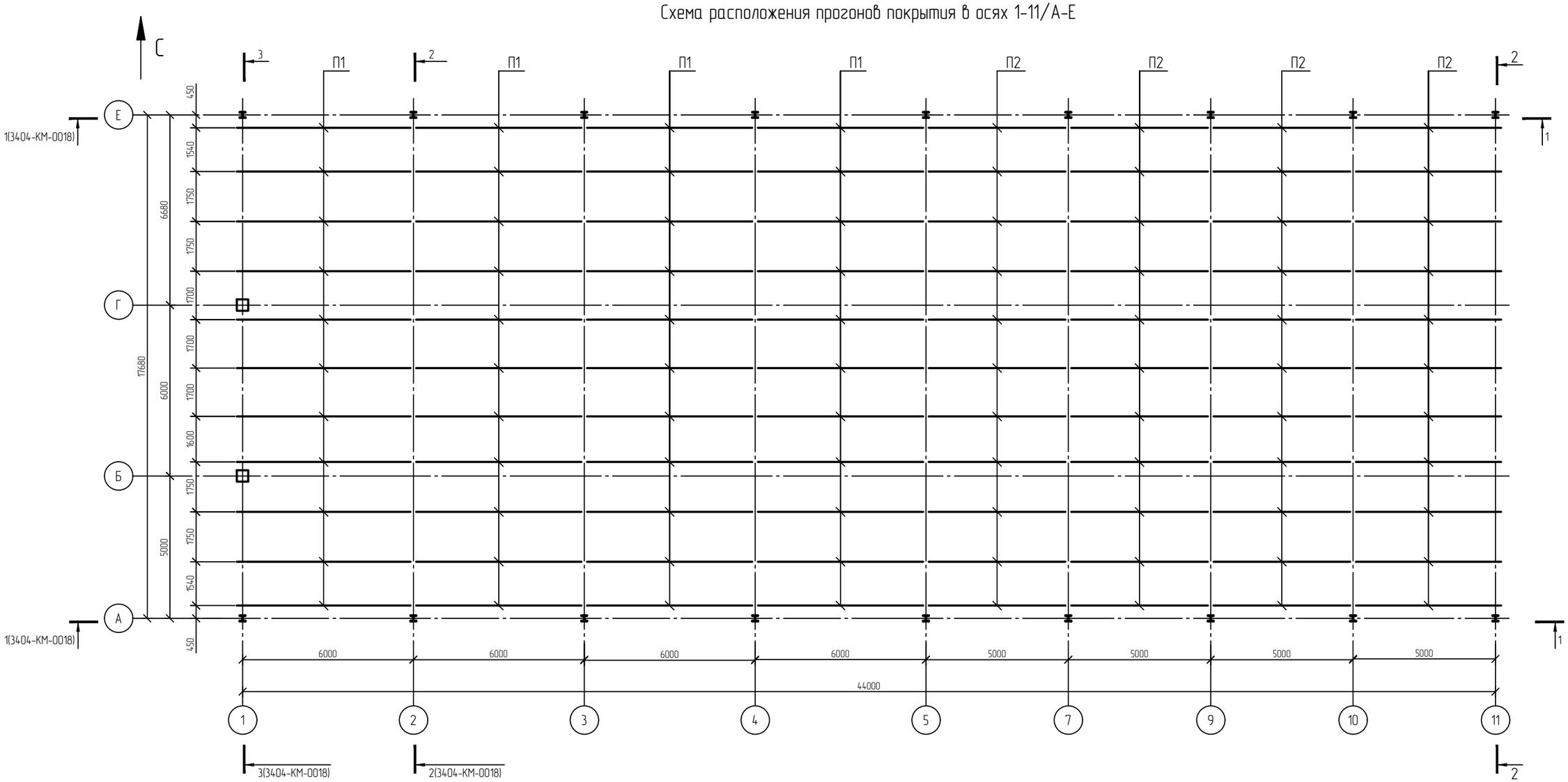

1 Текстовую часть см. NKNH21002-ПС-ЭБСМ-КР1.1.
2 Ведомость элементов см. на листе 3404-КМ-0017.

Взам. инв. №	
Подп. и дата	
Инв. № подл.	00054763

Изм.	Кол.уч.	Лист	№док.	Подпись	Дата
Разраб.		Кича			
Рук. гр.		Сидорин			
Гл. спец.		Семенов			
Н. контр.					

NKNH21002-ПС-ЭБСМ-КР1.2-3401-КМ-0017

«Строительство производства этилбензола мощностью 350 тыс. тонн в год и производства стирола мощностью 400 тыс. тонн в год», «Строительство производства полистирола мощностью 250 тыс. тонн в год и Строительство общезаводского хозяйства для производства полистирола мощностью 250 тыс. тонн в год и производства этилбензола мощностью 350 тыс. тонн в год и производства стирола мощностью 400 тыс. тонн в год»

Склад готовой продукции

Стадия	Лист	Листов
П		1

Схема расположения прогонов покрытия в осях 1-17/А-Ж

СИБУР НОВЫЕ РЕСУРСЫ

NKNH21002-ПС-ЭБСМ-КР1.2-3404-КМ-0017_0_0_RU.dwg

Формат А3

Электронная проверка проведена

NMB

1-1

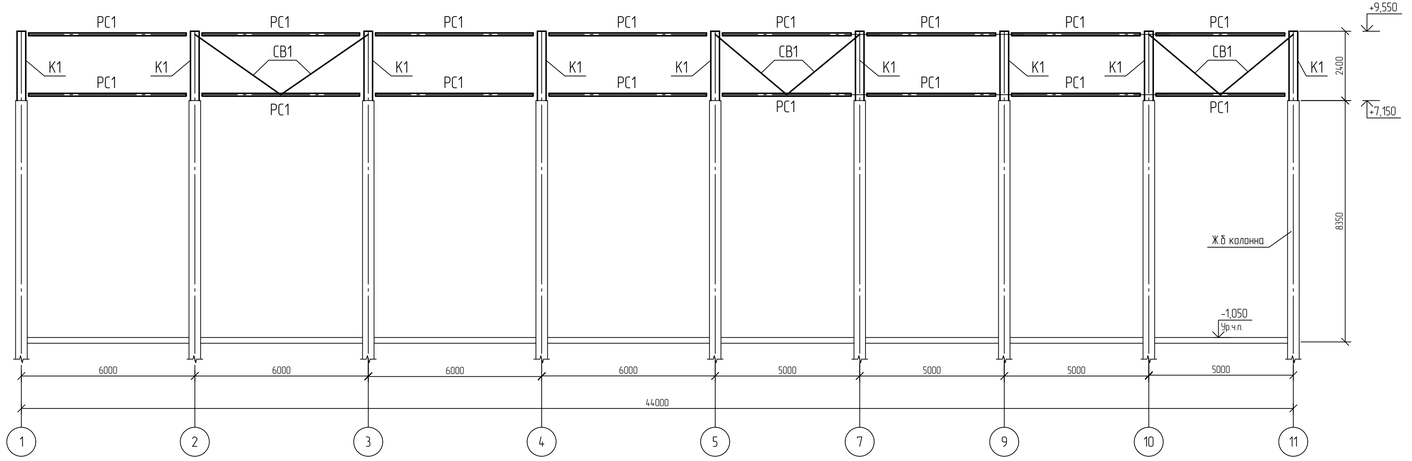

2-2

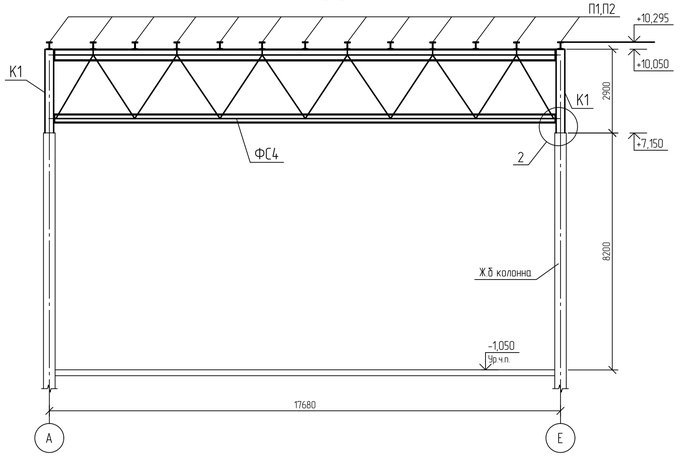

3-3

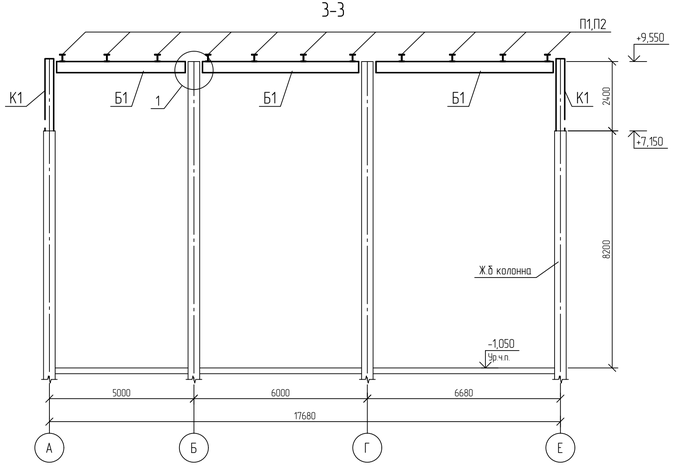

2

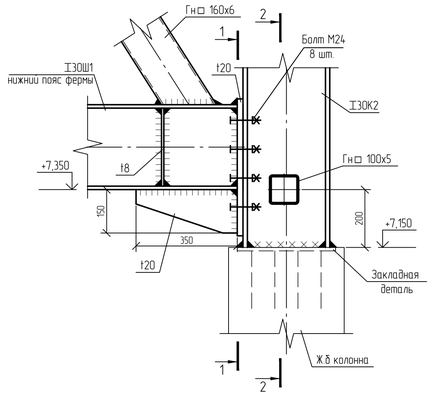

1-1

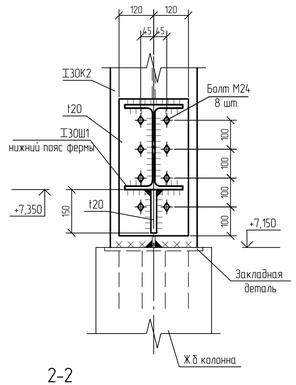

2-2

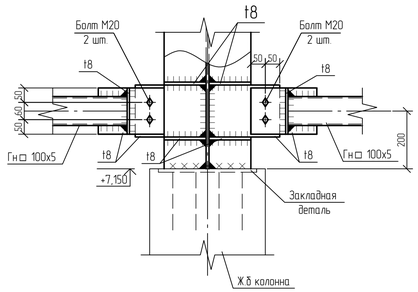

1

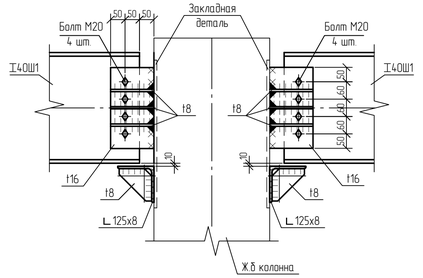

1 Текстовую часть см. NKNH21002-ПС-ЭБСМ-КР1.1.
2 За относительную отметку 0,000 принята абсолютная отметка по генплану 197,400.
3 Сечения замаркированы на листах 3404-КМ-0016, 3404-КМ-0017.

Изм.	Кол.уч.	Лист	№док.	Подпись	Дата		
Разраб.		Кічка					
Рук. гр.		Сидорин					
Гл. спец.		Семенов					
Н. контр.							

NKNH21002-ПС-ЭБСМ-КР1.2-3404-КМ-0018

«Строительство производства этилбензола мощностью 350 тыс. тонн в год и производства стирола мощностью 400 тыс. тонн в год», «Строительство производства полистирола мощностью 250 тыс. тонн в год и Строительство общезаводского хозяйства для производства полистирола мощностью 250 тыс. тонн в год и производства этилбензола мощностью 350 тыс. тонн в год и производства стирола мощностью 400 тыс. тонн в год»

Склад готовой продукции

Стадия	Лист	Листов
П		1

Сечения 1-1..3-3

СИБУР НОВЫЕ РЕСУРСЫ

Взам. инв. №

Подп. и дата

Инв. № подл. 00054763

NKNH21002-ПС-ЭБСМ-КР1.2-3404-КМ-0018_0_0_RU.dwg

Формат А3х3

Электронная проверка проведена

NMB

Ферма Ф1

Геометрическая схема

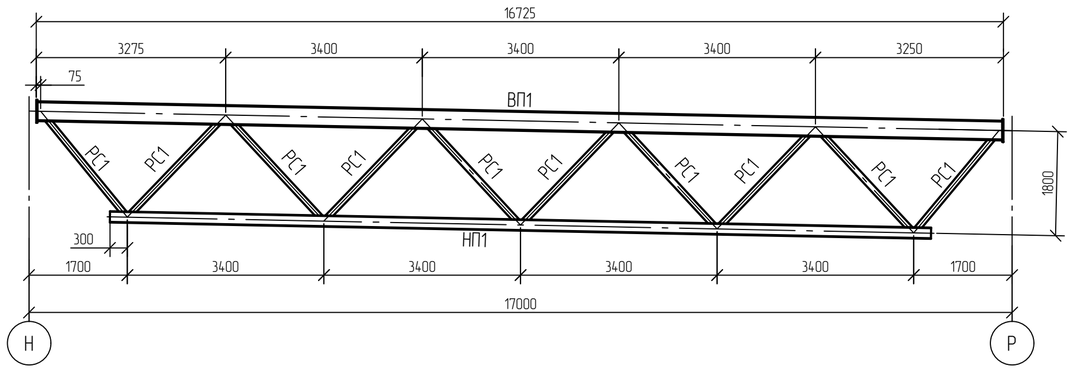

Ферма Ф2

Геометрическая схема

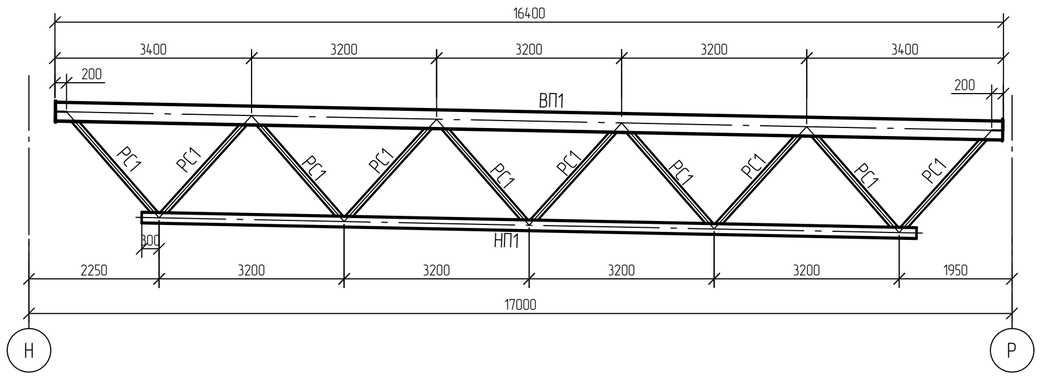

Ферма Ф3

Геометрическая схема

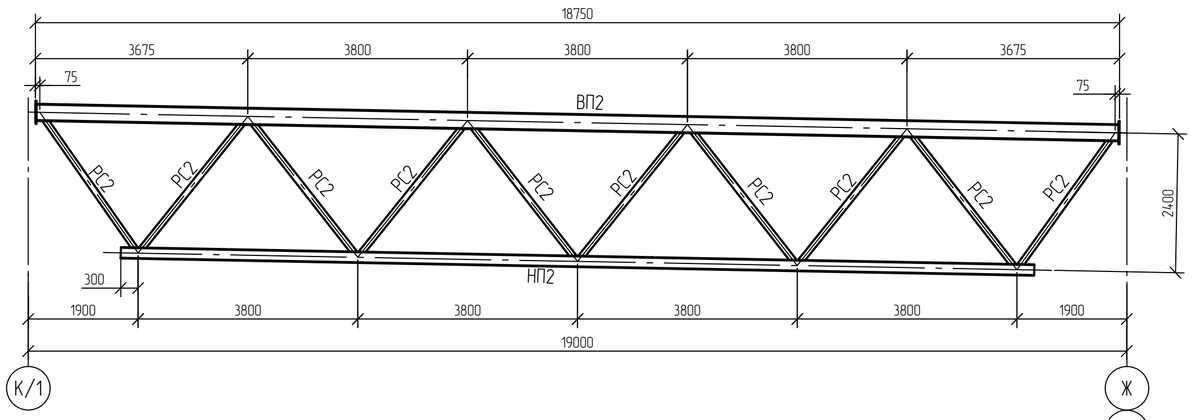

Ферма Ф4

Геометрическая схема

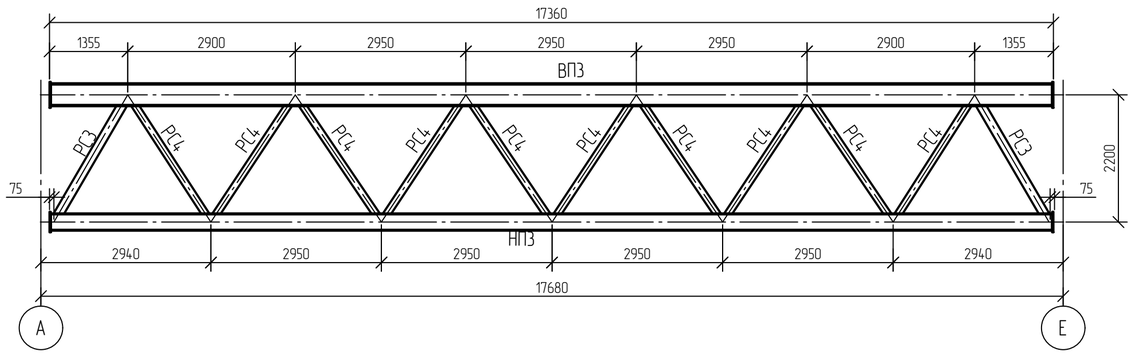

Ведомость элементов

Марка элемента	Сечение			Усилия для прикрепления			Группа конструкций	Наименование или марка материала	Примечание
	Эскиз	Поз.	Состав	А, кН	N, кН	М, кН·м			
ВП1			I 35Ш2	-	-840	-	2	С345-5	
ВП2			I 30Ш1	-	-430	-	2	С345-5	
ВП3			I 40Ш2	-	-1260	-	2	С345-5	
НП1			I 20Ш1	-	820	-		С345-5	
НП2			I 20Ш1	-	430	-		С345-5	
НП3			I 30Ш1	-	1300	-		С345-5	
РС1			□ 100×5	-	-440	-		355-8	
РС2			□ 100×5	-	-240	-		355-8	
РС3			□ 160×6	-	-800	-		355-8	
РС4			□ 120×6	-	-530	-		355-8	

Ферма Ф1

Расчетная схема

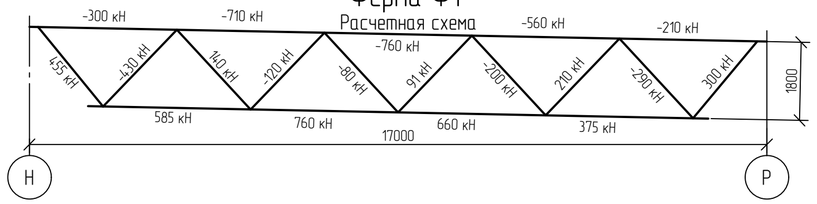

Ферма Ф2

Расчетная схема

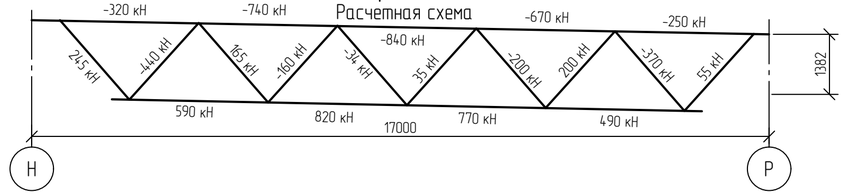

Ферма Ф3

Расчетная схема

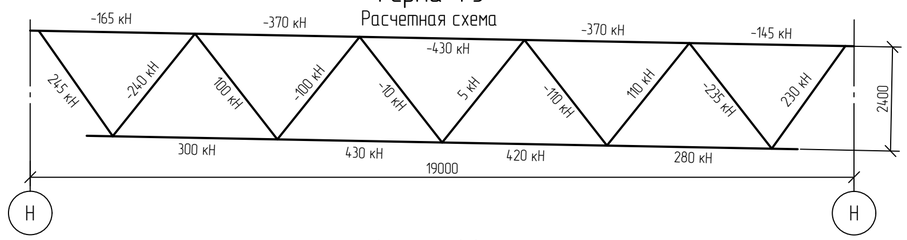

Ферма Ф4

Расчетная схема

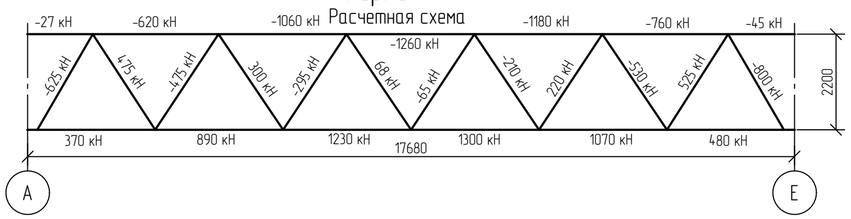

1 Текстовую часть см. NKNH21002-ПС-ЭБСМ-КР1.1.
2 За относительную отметку 0,000 принята абсолютная отметка по генплану 197,400.

Изм.	Кол.уч.	Лист	№док.	Подпись	Дата
Разраб.		Кича			
Рук. гр.		Сидорин			
Гл. спец.		Семенов			
Н. контр.					

NKNH21002-ПС-ЭБСМ-КР1.2-3404-КМ-0010

«Строительство производства этилбензола мощностью 350 тыс. тонн в год и производства стирола мощностью 400 тыс. тонн в год», «Строительство производства полистирола мощностью 250 тыс. тонн в год и Строительство общезаводского хозяйства для производства полистирола мощностью 250 тыс. тонн в год и производства этилбензола мощностью 350 тыс. тонн в год и производства стирола мощностью 400 тыс. тонн в год»

Склад готовой продукции

Стадия	Лист	Листов
П		1

Фермы Ф1...Ф4

СИБУР НОВЫЕ РЕСУРСЫ

Формат А2

Взам. инв. №

Подп. и дата

Инв. № подл. 00054763

NKNH21002-ПС-ЭБСМ-КР1.2-3404-КМ-0019_0_0_RU.dwg

Схема расположения конструкций на отм. +20,870

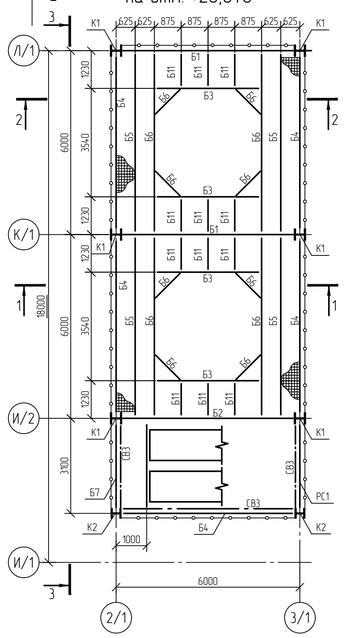

Схема расположения конструкций на отм. +33,670

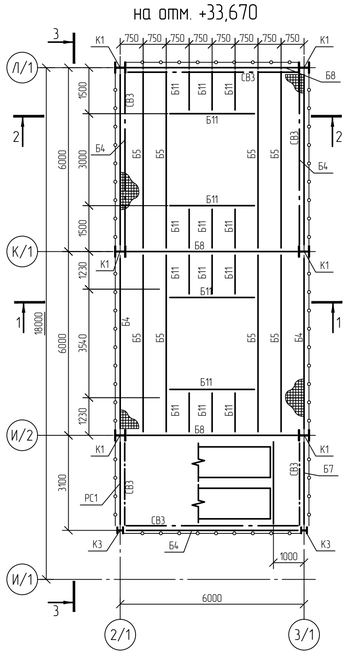

Схема расположения конструкций на отм. +36,670

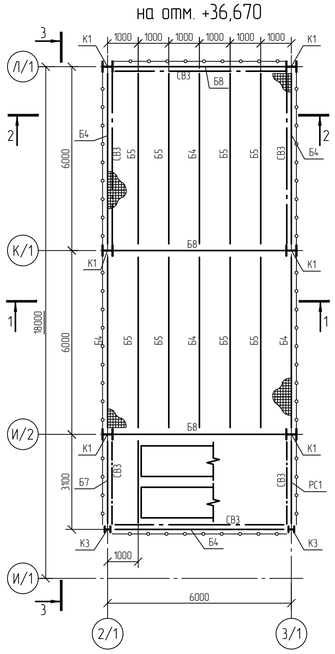

Схема расположения конструкций на отм. +41,470

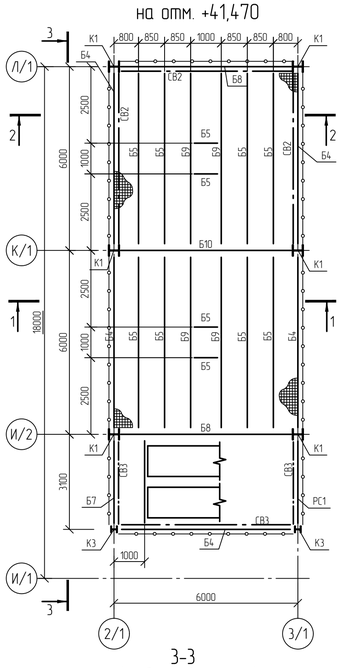

Схема расположения конструкций на отм. +44,470

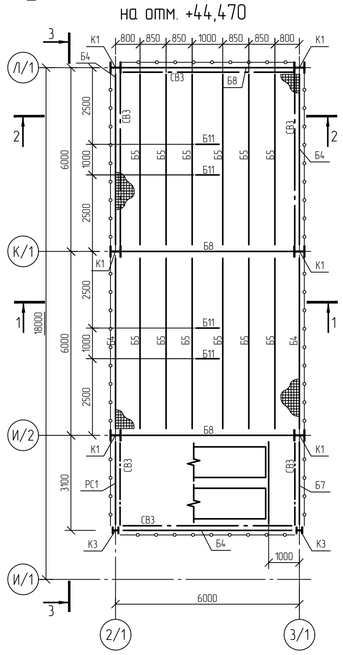

Схема расположения конструкций на отм. +26,070, +31,170

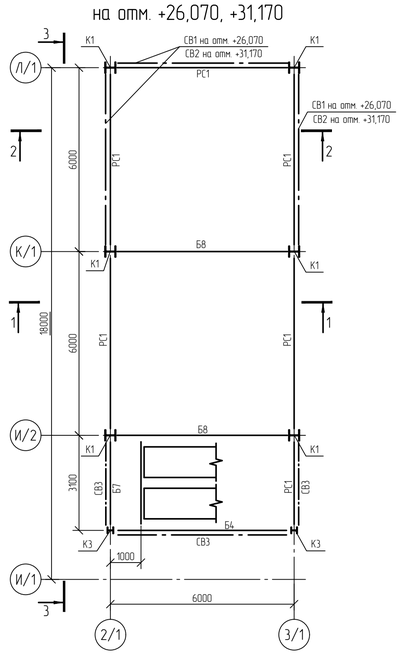

1-1

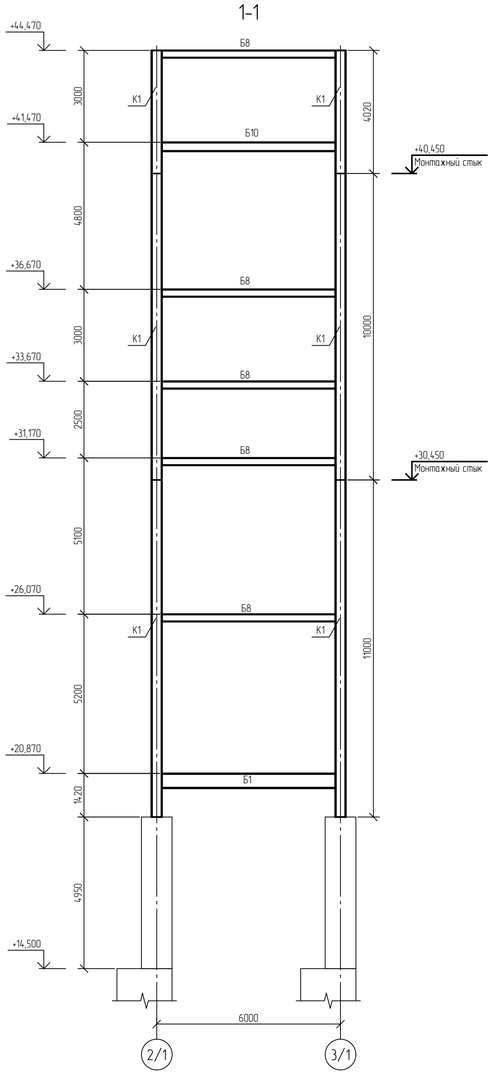

2-2
(ограждение условно не показано)

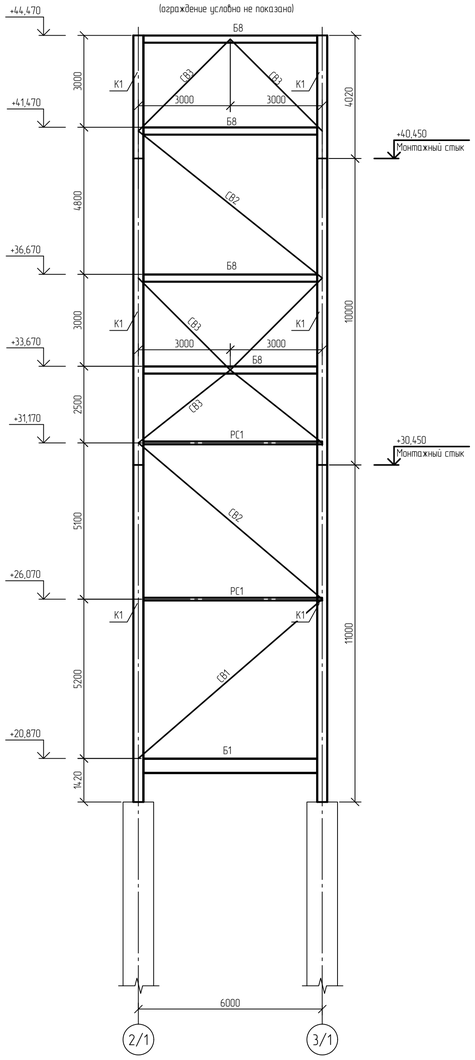

3-3
(ограждение условно не показано)

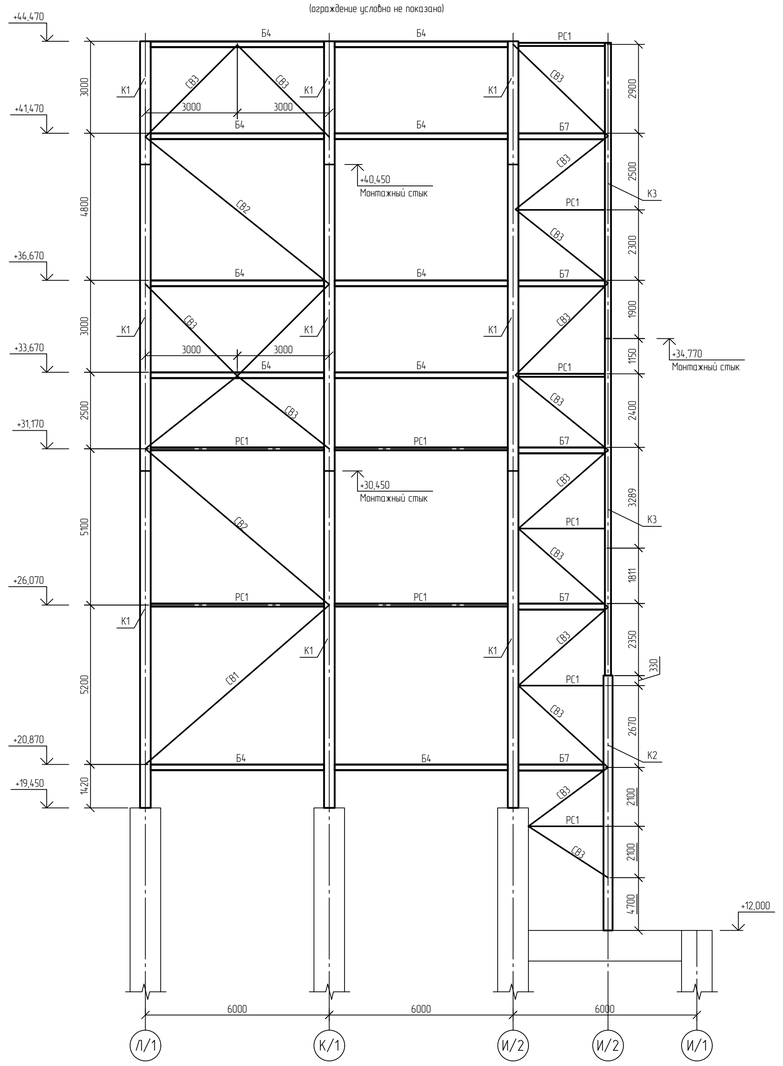

Ведомость элементов

Марка элемента	Сечение			Усилия для прикрепления			Группа конструкций	Наименование или марка материала	Примечание
	Эскиз	Поз.	Состав	A, кН	N, кН	M, кНм			
К1	I		I 35К1	110	-650	345	2	С345-5	
К2	I		I 30К1	12	-650	-	2	С345-5	
К3	I		I 20К1	10	-500	-	2	С345-5	
Б1	I		I 50Ш1	640	-70	-560	2	С345-5	
Б2	I		I 40Ш1	340	-30	-330	2	С345-5	
Б3	I		I 40Б2	285	-10	-	2	С345-5	
Б4	I		I 20Ш1	45	-10	-	2	С345-5	
Б5	I		I 20Б2	35	-40	-	2	С345-5	
Б6	I		I 40Ш2	550	-10	-	2	С345-5	
Б7	I		I 20Б1	15	5	-	2	С345-5	
Б8	I		I 25Ш1	55	-35	-62	2	С345-5	
Б9	I		I 25Ш1	18	5	-	2	С345-5	
Б10	I		I 30Ш1	64	23	-85	2	С345-5	
Б11	[		[16П	25	10	-	2	С345-5	
СВ1	□		□ 140×5	-	-200	-	2	355-8	
СВ2	□		□ 120×5	-	140	-	2	355-8	
СВ3	□		□ 100×5	-	-145	-	2	355-8	
РС1	□		□ 100×5	-	100	-	2	355-8	

1 Текстовую часть см. NKNH21002-ПС-ЭБСМ-КР1.1.
2 За относительную отметку 0,000 принята абсолютная отметка по генплану 197,400.

Изм.	Кол.уч.	Лист	№док.	Подпись	Дата
Разраб.		Кича			
Рук. гр.		Сидорин			
Гл. спец.		Семенов			
Н. контр.					

NKNH21002-ПС-ЭБСМ-КР1.2-3404-КМ-0020

«Строительство производства этиленгликоля мощностью 350 тыс. тонн в год и производства стирола мощностью 400 тыс. тонн в год», «Строительство производства полистирола мощностью 250 тыс. тонн в год и Строительство общезаводского хозяйства для производства полистирола мощностью 250 тыс. тонн в год и производства этиленгликоля мощностью 350 тыс. тонн в год и производства стирола мощностью 400 тыс. тонн в год»

Склад готовой продукции

Стадия	Лист	Листов
П		1

Схемы расположения конструкций на отм. +20,870, +26,070, +31,170, +33,670, +36,670. Сечения 1-1 ... 3-3

СИБУР НОВЫЕ РЕСУРСЫ

Инв. № подл. 00054763 | Подп. и дата | Взам. инв. №

NKNH21002-ПС-ЭБСМ-КР1.2-3404-КМ-0020_0_0_RU.dwg

Формат А1

Воздухозаборная труба ТВ1

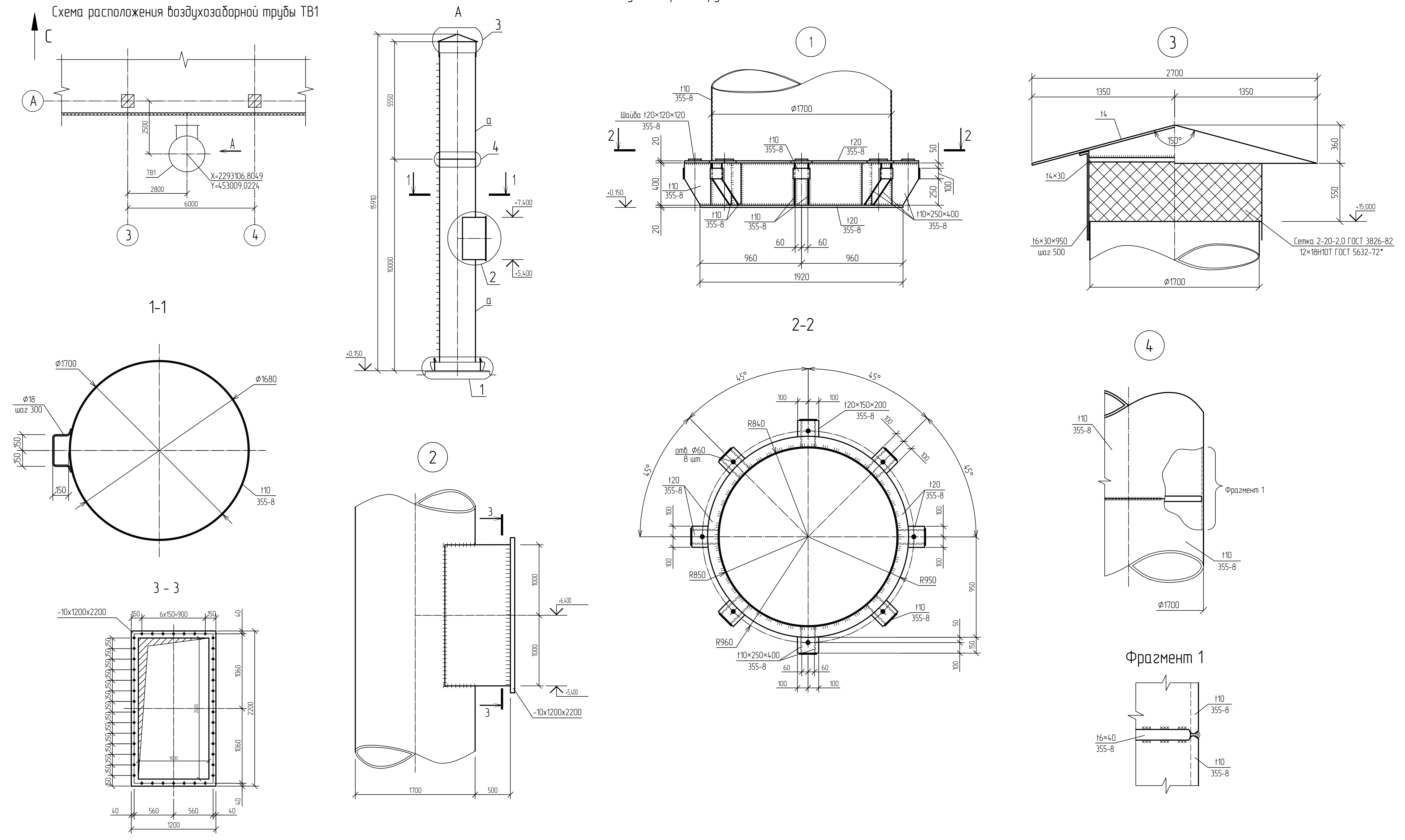

Ведомость элементов

Марка элемента	Сечение			Усилие для прикрепления			Наименование или марка металла	Примечание
	Эскиз	Поз	Состав	А, кН	N, кН	М, кН·м		
а	ф1700	1	t10	-	-	-	355-8	

1 За относительную отметку 0,000 принята абсолютная отметка по генплану 197,400
2 Ствол трубы выполняется из толстолистовой стали по ГОСТ 19281-2014. Стальные листы выполняются по диаметру трубы и свариваются встык сплошными швами на всю толщину листа
3 Под опорную базу трубы выполнить подливку из бетона кл. В35 на мелкозернистом заполнителе толщиной 100 мм на безусадочном цементе
4 Для герметизации соединения необходимо предусмотреть безасбестовую паранитовую прокладку общего назначения толщиной 5 мм

Изм.	Кол.уч.	Лист	N°док.	Подпись	Дата	NKNH21002-ПС-ЭБСМ-КР1.2-3404-КМ-0021		
Разраб.		Кича				Склад готовой продукции	Стадия	Лист	Листов
Рук. гр.		Сидорин					П		1
Гл. спец.		Семенов							
Н. контр.						Воздухозаборная труба ТВ1. Схема расположения воздухозаборной трубы ТВ1. Вид А. Узлы 1...4.	СИБУР НОВЫЕ РЕСУРСЫ		

«Строительство производства этилбензола мощностью 350 тыс. тонн в год и производства стирола мощностью 400 тыс. тонн в год», «Строительство производства полистирола мощностью 250 тыс. тонн в год и Строительство общезаводского хозяйства для производства полистирола мощностью 250 тыс. тонн в год и производства этилбензола мощностью 350 тыс. тонн в год и производства стирола мощностью 400 тыс. тонн в год»

Взам. инв. №
Подп. и дата
Инв. № подл. 00054763

Электронная проверка пройдена

Воздухозаборная труба ТВ2

Схема расположения воздухозаборной трубы ТВ2

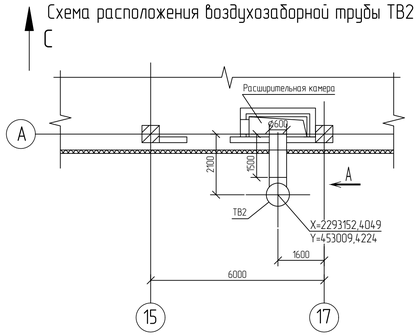

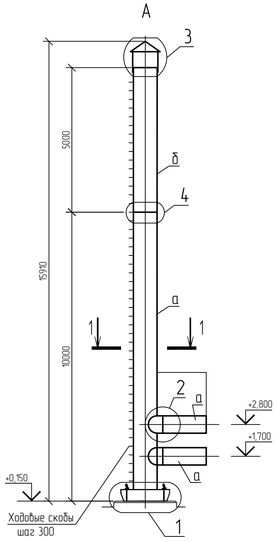

1

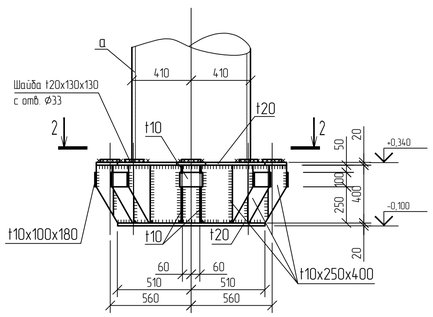

2-2

Шайбы условно не показаны

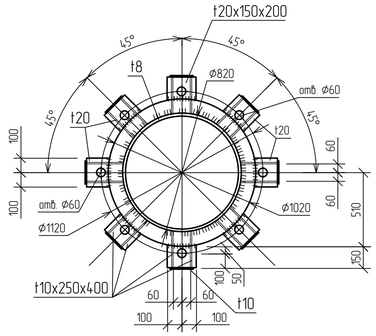

1-1

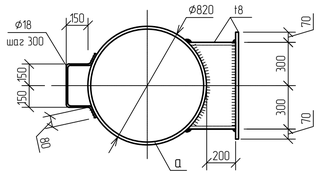

2

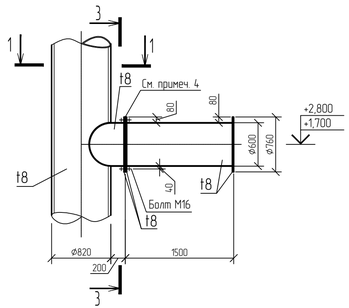

3-3

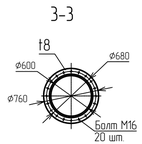

3

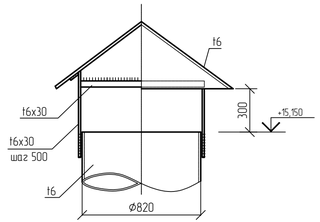

4

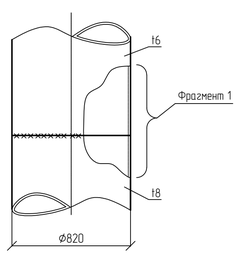

Фрагмент 1

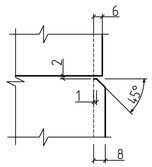

ВЕДОМОСТЬ ЭЛЕМЕНТОВ

Марка	Сечение			Опорные усилия			Марка металла	Примечание
	Эскиз	Поз	Состав	M, тс. м	N, тс	Q, тс		
а	–	t8		3,8	3,0	0,5	355-В	
б	–	t6		-	-	-	355-В	

1 За относительную отметку 0,000 принята абсолютная отметка по генплану 197,400
2 Ствол трубы выполняется из толстолистовой стали по ГОСТ 19281-2014. Стальные листы выполняются по диаметру трубы и свариваются встык сплошными швами на всю толщину листа
3 Под опорную базу трубы выполнить подливку из бетона кл. В35 на мелкозернистом заполнителе толщиной 100 мм на безусадочном цементе
4 Для герметизации соединения необходима предусмотреть безасбестовую паронитовую прокладку общего назначения толщиной 5 мм

Изм.	Кол.уч.	Лист	№док.	Подпись	Дата
Разраб.		Кічка			
Рук. гр.		Сидорин			
Гл. спец.		Семенов			
Н. контр.					

NKNH21002-ПС-ЭБСМ-КР1.2-3404-КМ-0022

«Строительство производства этилбензола мощностью 350 тыс. тонн в год и производства стирола мощностью 400 тыс. тонн в год», «Строительство производства полистирола мощностью 250 тыс. тонн в год и Строительство общезаводского хозяйства для производства полистирола мощностью 250 тыс. тонн в год и производства этилбензола мощностью 350 тыс. тонн в год и производства стирола мощностью 400 тыс. тонн в год»

Склад готовой продукции

Стадия	Лист	Листов
П		1

Воздухозаборная труба ТВ2. Схема расположения воздухозаборной трубы ТВ2. Вид А. Узлы 1, 4.

СИБУР НОВЫЕ РЕСУРСЫ

Инв. № подл. 00054763 | Подп. и дата | Взам. инв. №

NKNH21002-ПС-ЭБСМ-КР1.2-3404-КМ-0022_0_0_RU.dwg

Формат А3х3

Силосный блок. Схема расположения свайного поля

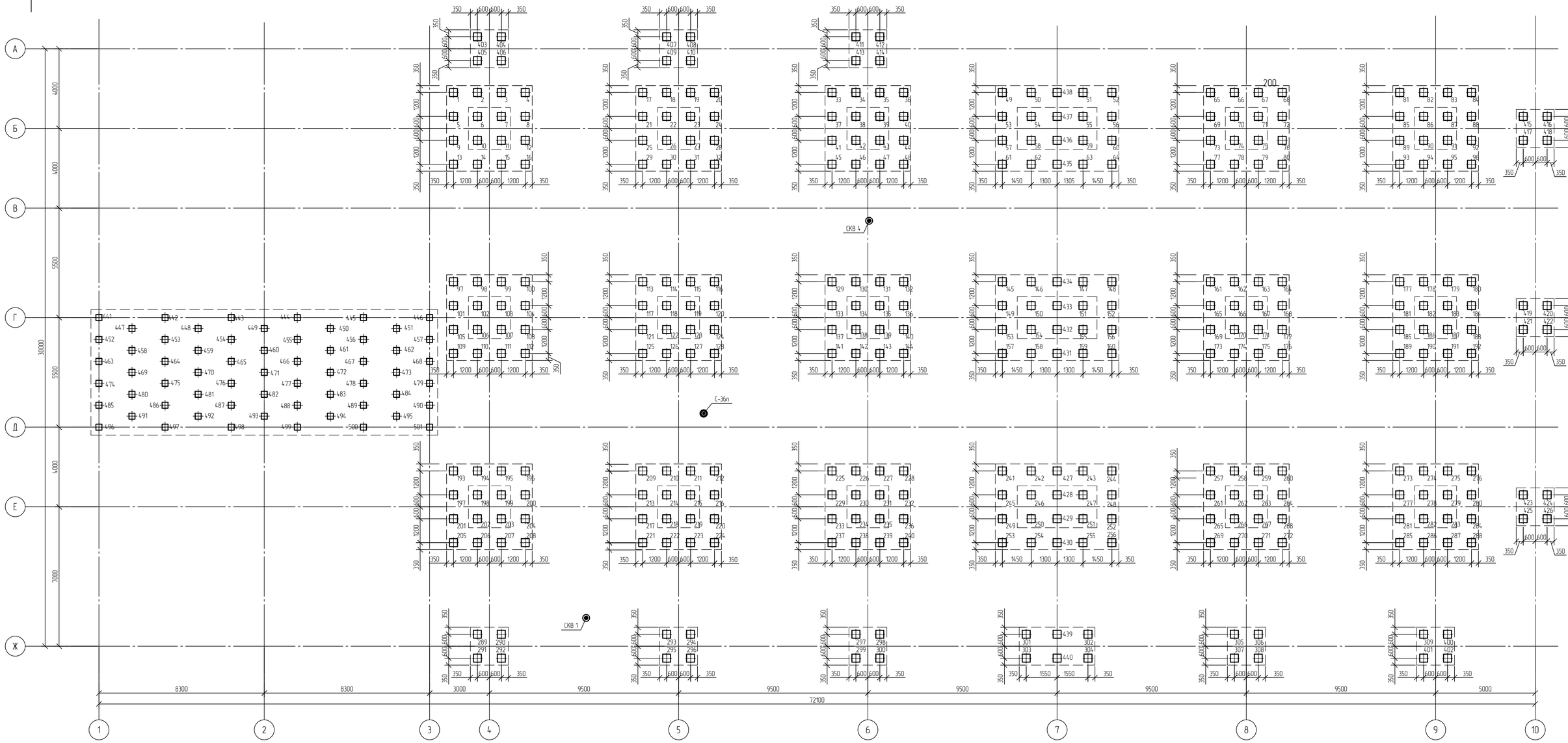

Заделка сваи С120.30-13у в ростверк

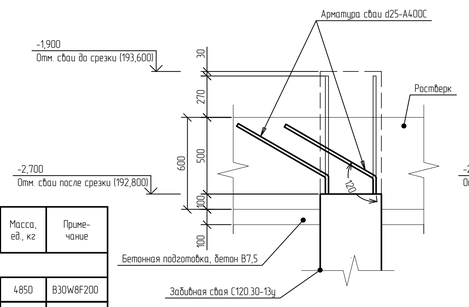

Заделка сваи С120.40-13у в ростверк

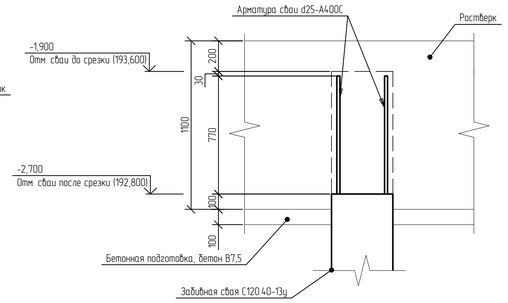

Принятые сокращения

абс. – абсолютная
относит. – относительная

Спецификация к схеме свайного поля

Поз.	Обозначение	Наименование	Кол.	Масса, ед., кг	Приме-чание
		Сваи ж.б. забивные			
1..440	ГОСТ 19804-2021	Свая ж.б. забивная С120.40-13у	440	4850	B30W8F200
441..501	ГОСТ 19804-2021	Свая ж.б. забивная С120.30-13у	60	2730	B30W8F200

Ведомость свай

Позиция	Абс. отм. верха сваи до срезки, м	Абс. отм. верха сваи после срезки, м	Относит. отм. верха сваи до срезки, м	Относит. отм. верха сваи после срезки, м	Допускаемая нагрузка на сваю, кН			Расчетная нагрузка на сваю, кН		
					на сжатие	на выдергивание	горизонтальная	на сжатие	на выдергивание	горизонтальная
1..440	193,600	192,800	-1,900	-2,700	771,43	149,28	29,36	156	-	7,34
441..501	193,600	192,800	-1,900	-2,700	771,43	149,28	29,36	156	-	7,34

Условные обозначения

- Свая
- Инженерно-геологическая скважина

1 Текстовую часть см. NKNH21002-ПС-ЭБСМ-КР1.1.

2 Инженерно-геологический разрез см. 3110-КЖ-0002.

3 За относительную отметку 0,000 принята абсолютная отметка по генплану 195,500

4 Сопряжение свай с ростверком - жесткое

5 Обеспечить заделку голов свай после срубки в ростверк на глубину не менее 100 мм.

6 Предельные отклонения свай при забивке см. табл. 12.1 СП 45.13330.2017 «Земляные сооружени основания и фундаменты».

Ситуационный план

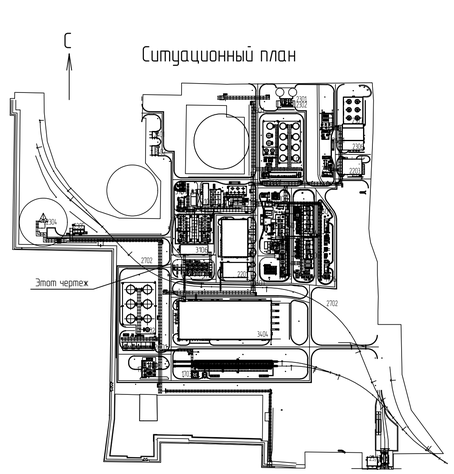

						NKNH21002-ПС-ЭБСМ-КР1.2-3110-КЖ-0001	
						«Строительство производства этилбензола мощностью 350 тыс. тонн в год и производства стирола мощностью 400 тыс. тонн в год», «Строительство производства полистирола мощностью 250 тыс. тонн в год и Строительство общезаводского хозяйства для производства полистирола мощностью 250 тыс. тонн в год и производства этилбензола мощностью 350 тыс. тонн в год и производства стирола мощностью 400 тыс. тонн в год»	
Изм.	Кол.уч.	Лист	№док.	Подпись	Дата		
Разраб.		Кичка				Транспортировка продукта	Стадия: П; Лист: ; Листов: 1
Рук. гр.		Сидорин					
Гл. спец.		Семенов					
Н. контр.						Силосный блок. Схема свайного поля	СИБУР НОВЫЕ РЕСУРСЫ

NKNH21002-ПС-ЭБСМ-КР1.2-3110-КЖ-0001_0_0_RU.dwg

Формат А1

Взам. инв. №

Подп. и дата

Инв. № подл. 00054763

Силосный блок

Схема свай С120.40-13у и С120.30-13у

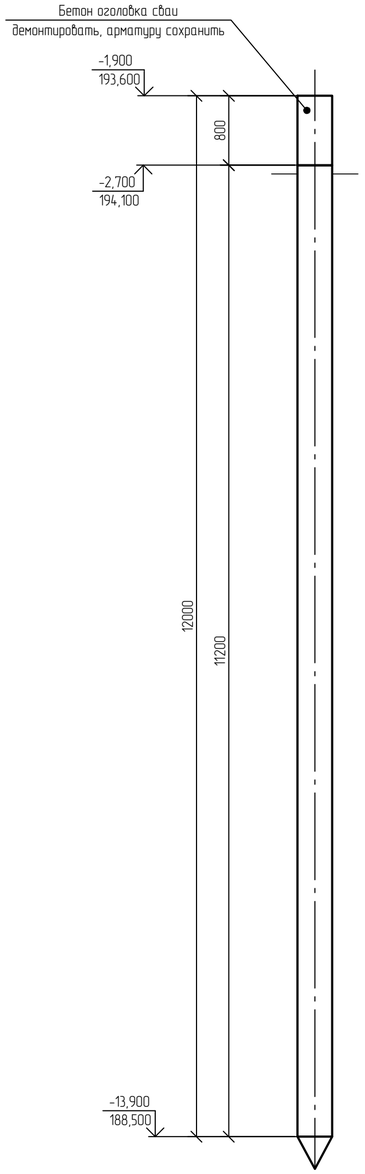

Инженерно-геологический разрез по скважинам СКВ 4, СКВ с-36п (арх), СКВ 1

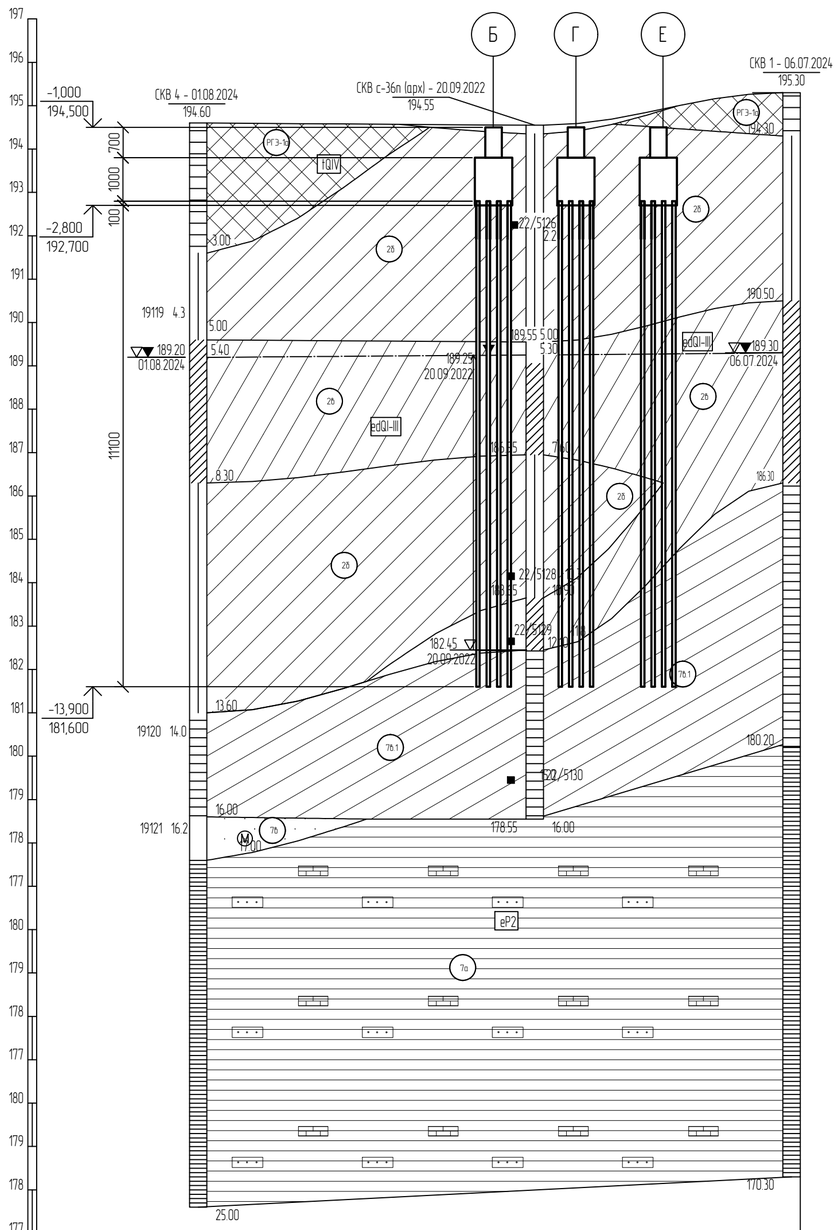

Номер скважины	СКВ 4	СКВ с-36п (арх)	СКВ 1
Отметки устья, м	194.6	194.6	195.3
Расстояние, м	15.5	11.8	

Нормативные характеристики физико-механических свойств грунтов

Номер ИГЭ, РГЭ	Условное обозначение	Характеристика грунтов	Плотность, г/см³	Удельное сцепление, кПа	Угол внутреннего трения, °	Модуль деформации, МПа
			ρ	c	φ	E
РГЭ-1а		Насыпной грунт – суглинок тяжелый пылеватый, глина легкая пылеватая с прослоями песка мелкого, с примесью органического вещества полутвердые, тугопластичные (tQ_{IV})	1,94	36	23	12,1
ИГЭ-2б		Суглинок тяжелый пылеватый тугопластичный, с примесью органического вещества (edQ_{I-III})	1,95	29	20	7,5
ИГЭ-2в		Суглинок тяжелый, пылеватый, мягкопластичный (edQ_{I-III})	1,92	21	18	5,2
ИГЭ-7а		Глина легкая пылеватая полутвердая (аргиллит выветрелый), с прослоями песка (выветрелый песчаник), с редкими прослоями щебня известняка (eP_2)	1,93	57	18	17,7
ИГЭ-7б		Песок мелкий, средней крупности, средней плотности, плотный (песчаник выветрелый), водонасыщенный, средней степени водонасыщения	1.98	3	34	24,1
ИГЭ-7б,1		Суглинок тяжелый песчанистый, полутвердый (песчаник выветрелый)	1.95	34	23	31.5

Условные обозначения

уровень установления подземных вод

1. За относительную отм. 0.000 принята отметка пола насосной, что соответствует абсолютной отметке 195,500 в Балтийской системе высот.
2. Данный лист см. совместно с листом 3110-КЖ-0001.

Изм.	Кол.уч.	Лист	№док.	Подпись	Дата
Разраб.		Кича			
Рук. гр.		Сидорин			
Гл. спец.		Семенов			
Н. контр.					

NKNH21002-ПС-ЭБСМ-КР1.2-3110-КЖ-0002

«Строительство производства этилбензола мощностью 350 тыс. тонн в год и производства стирола мощностью 400 тыс. тонн в год», «Строительство производства полистирола мощностью 250 тыс. тонн в год и Строительство общезаводского хозяйства для производства полистирола мощностью 250 тыс. тонн в год и производства этилбензола мощностью 350 тыс. тонн в год и производства стирола мощностью 400 тыс. тонн в год»

Транспортировка продукта

Стадия	Лист	Листов
П		1

Силосный блок. Инженерно-геологический разрез по скважинам СКВ 4, СКВ с-36п (арх), СКВ 1

СИБУР НОВЫЕ РЕСУРСЫ

Взам. инв. №	
Подп. и дата	
Инв. № подл.	00054763

NKNH21002-ПС-ЭБСМ-КР1.2-3110-КЖ-0002_0_0_RU.dwg

Формат А2

Электронная версия документа

NMB

Спецификация к схеме расположения

Поз.	Обозначение	Наименование	Кол	Масса ед. кг.	Примечание
		Ростверки			
РМ1	3110-КЖ-0004	Ростверк РМ1	15		
РМ2	3110-КЖ-0004	Ростверк РМ2	11		
РМ3	3110-КЖ-0005	Ростверк РМ3	1		
РМ4	3110-КЖ-0004	Ростверк РМ4	3		
РМ5	3110-КЖ-0005	Ростверк РМ5	1		

Силосный блок

Схема расположения ростверков

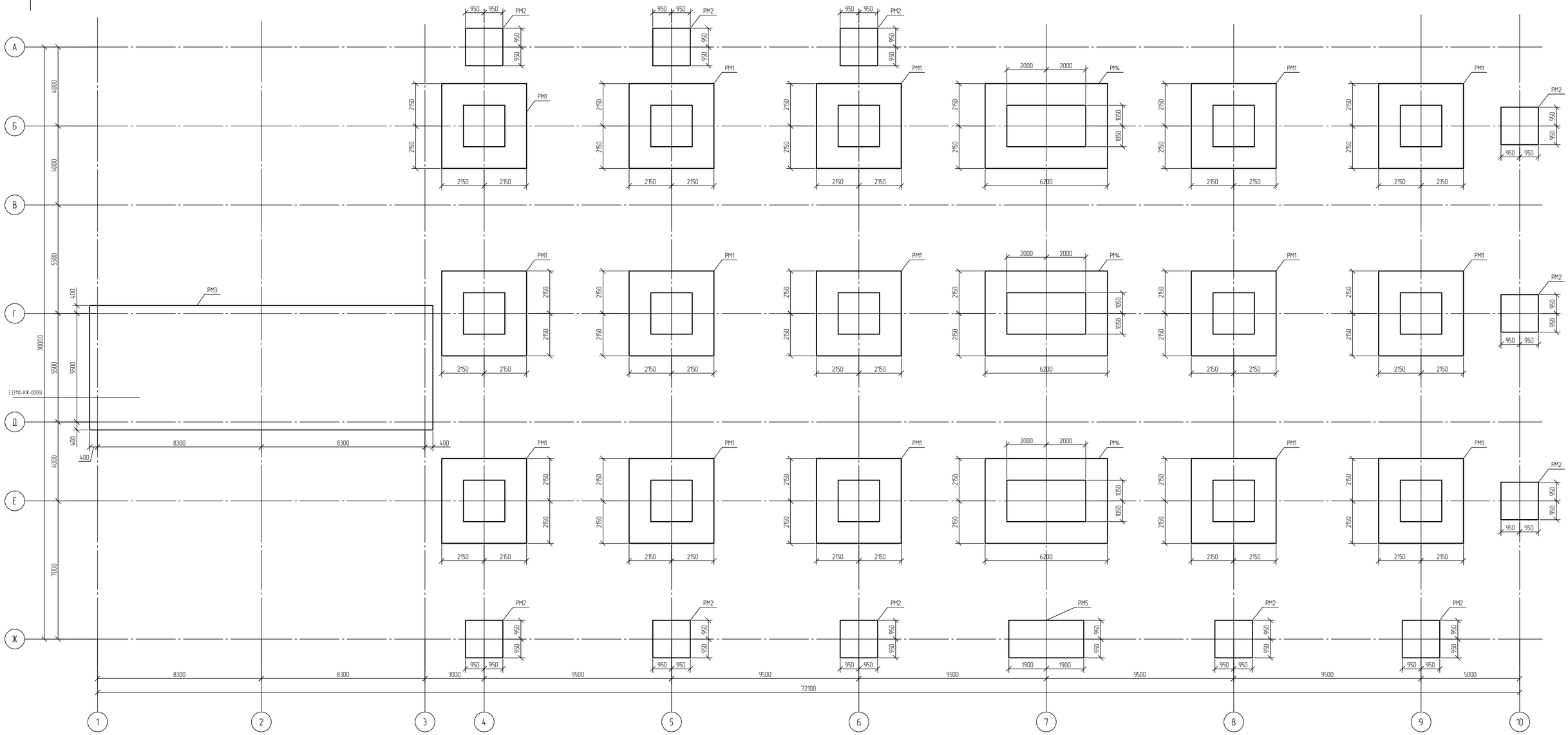

За относительную отметку 0,000 принята абсолютная отметка 195,500 в Балтийской системе высот.

Изм.	Кол.уч.	Лист	№док.	Подпись	Дата
Разраб.		Кича			
Рук. гр.		Сидорин			
Гл. спец.		Семенов			
Н. контр.					

NKNH21002-ПС-ЭБСМ-КР1.2-3110-КЖ-0003

«Строительство производства этиленсола мощностью 350 тыс. тонн в год и производства стирола мощностью 400 тыс. тонн в год», «Строительство производства полистирола мощностью 250 тыс. тонн в год и Строительство общезаводского хозяйства для производства полистирола мощностью 250 тыс. тонн в год и производства этиленсола мощностью 350 тыс. тонн в год и производства стирола мощностью 400 тыс. тонн в год»

Транспортировка продукта

Силосный блок. Схема расположения ростверков

Стадия	Лист	Листов
П		1

СИБУР НОВЫЕ РЕСУРСЫ

NKNH21002-ПС-ЭБСМ-КР1.2-3110-КЖ-0003_0_0_RU.dwg

Формат А1

Взам. инв. №

Подп. и дата

Инв. № подл. 00054763

Силосный блок

Ростверк РМ1

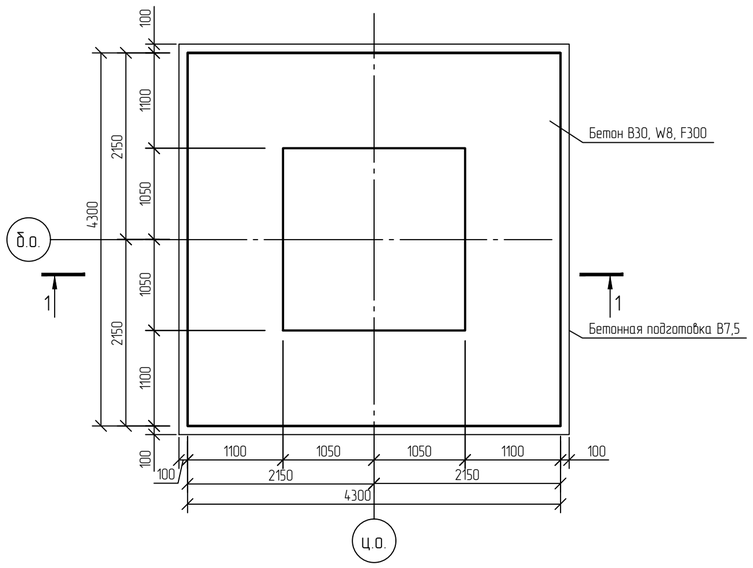

Ростверк РМ2

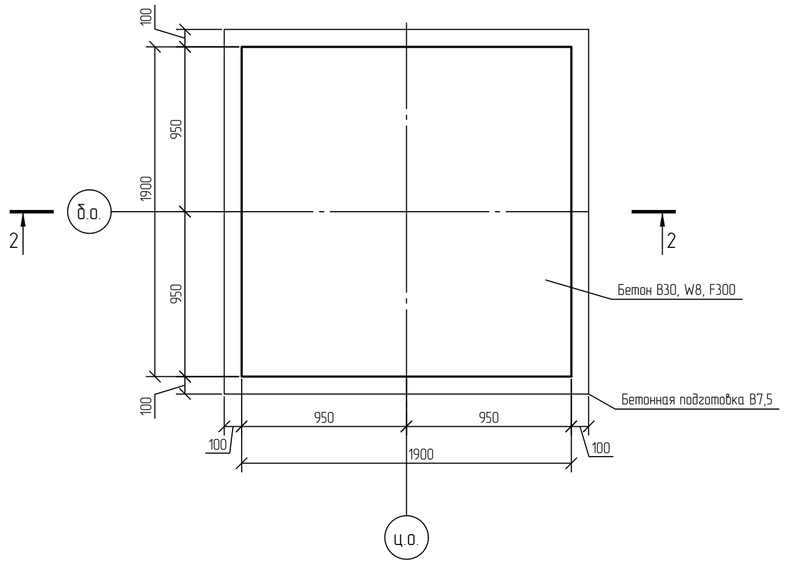

1-1. Армирование

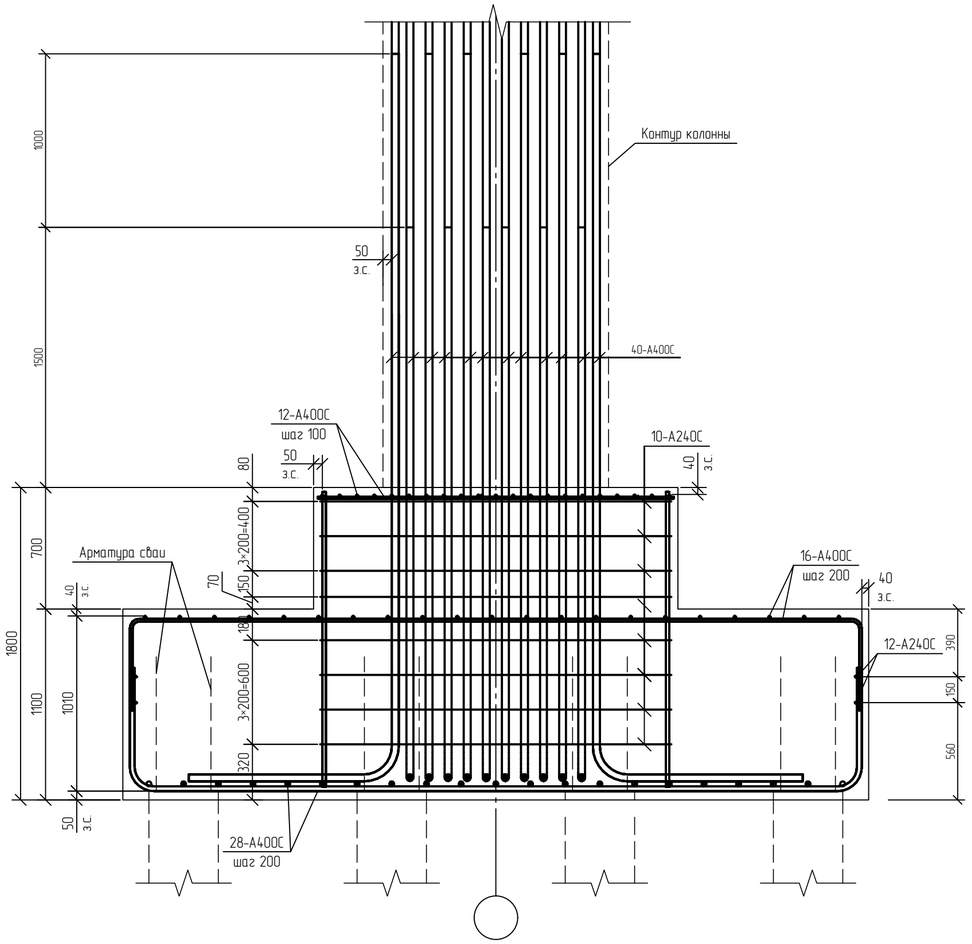

2-2. Армирование

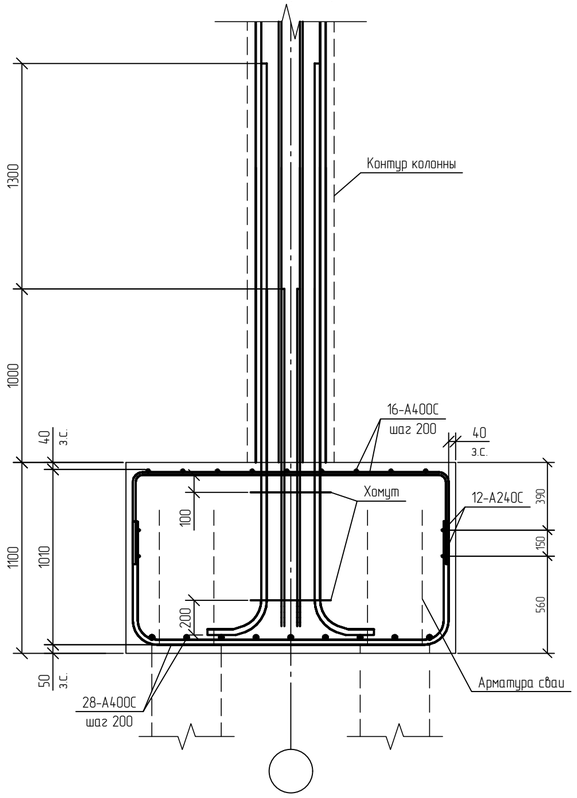

Принятые сокращения

з. с. – защитный слой

1 Ростверки замаркированы на 3110-КЖ-0003.
2 За относительную отметку 0,000 принята абсолютная отметка 195,500 в Балтийской системе высот.
3 Сопряжение свай с ростверком – жесткое.

						NKNH21002-ПС-ЭБСМ-КР1.2-3110-КЖ-0004	
						«Строительство производства этилбензола мощностью 350 тыс. тонн в год и производства стирола мощностью 400 тыс. тонн в год», «Строительство производства полистирола мощностью 250 тыс. тонн в год и Строительство общезаводского хозяйства для производства полистирола мощностью 250 тыс. тонн в год и производства этилбензола мощностью 350 тыс. тонн в год и производства стирола мощностью 400 тыс. тонн в год»	
Изм.	Кол.уч.	Лист	N°док.	Подпись	Дата		
Разраб.		Кича				Транспортировка продукта	Стадия: П; Лист: ; Листов: 1
Рук. гр.		Сидорин					
Гл. спец.		Семенов					
Н. контр.						Силосный блок. Ростверки РМ1. РМ2	СИБУР НОВЫЕ РЕСУРСЫ

Взам. инв. N°
Подп. и дата
Инв. N° подл. 00054763

NKNH21002-ПС-ЭБСМ-КР1.2-3110-КЖ-0004_0_0_RU.dwg

Формат А2

Силосный блок

Силосный блок. Ростверк РМ4

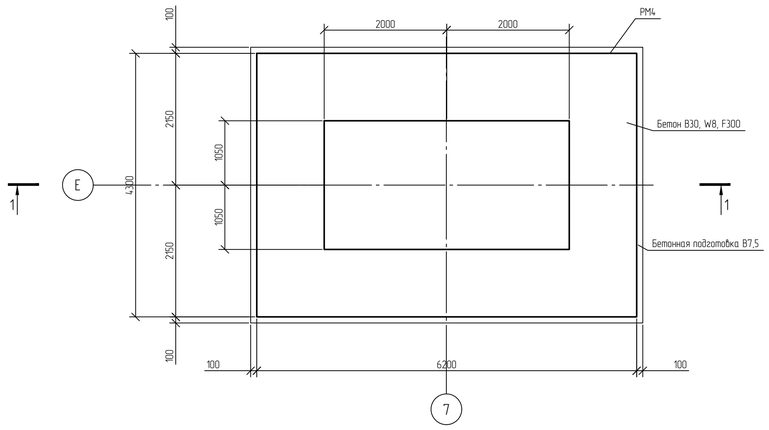

Силосный блок. Ростверк РМ5

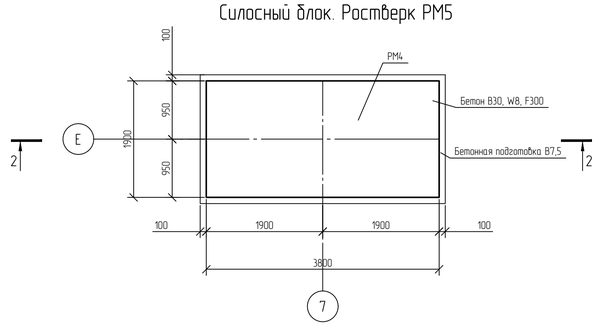

1-1. Армирование

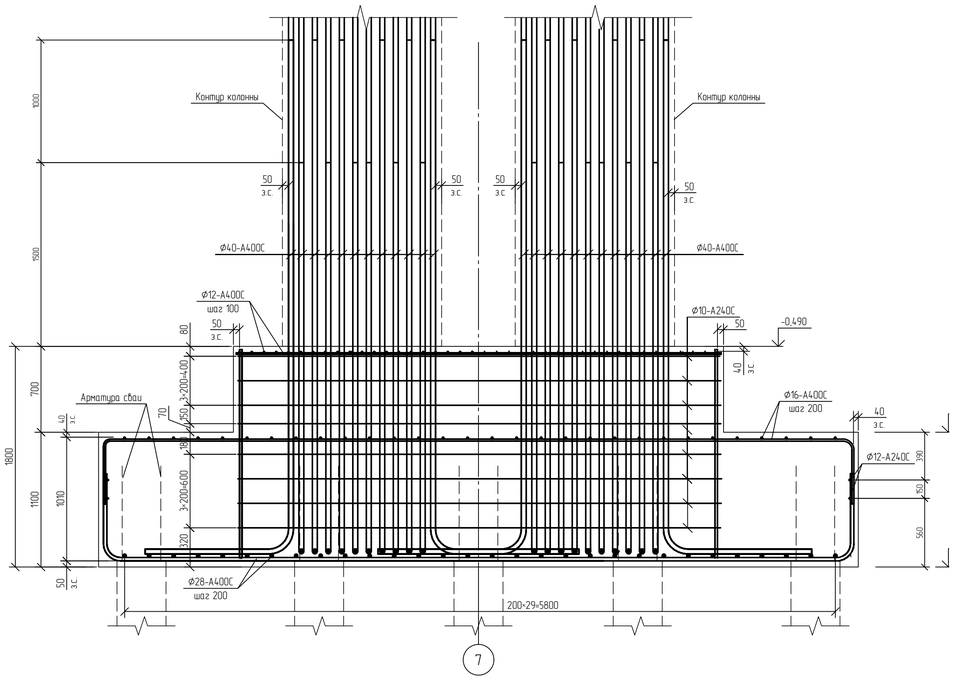

2-2. Армирование

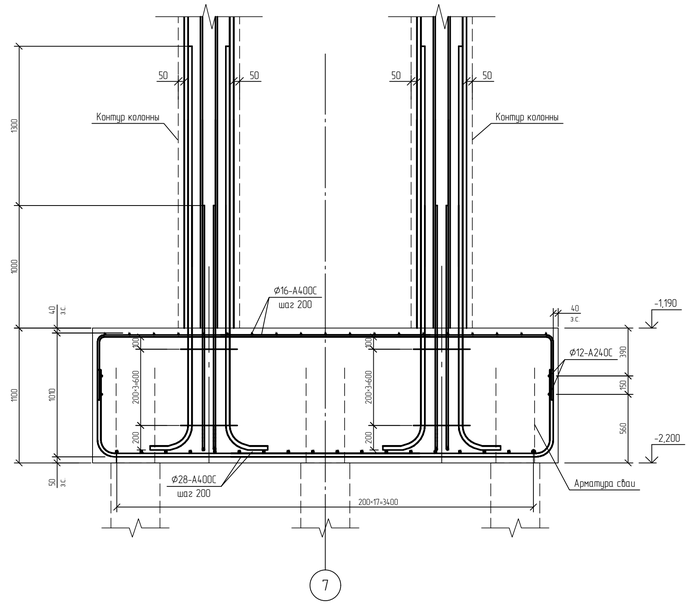

3-3 (3110-КЖ-0003)
Армирование ростверка РМ3

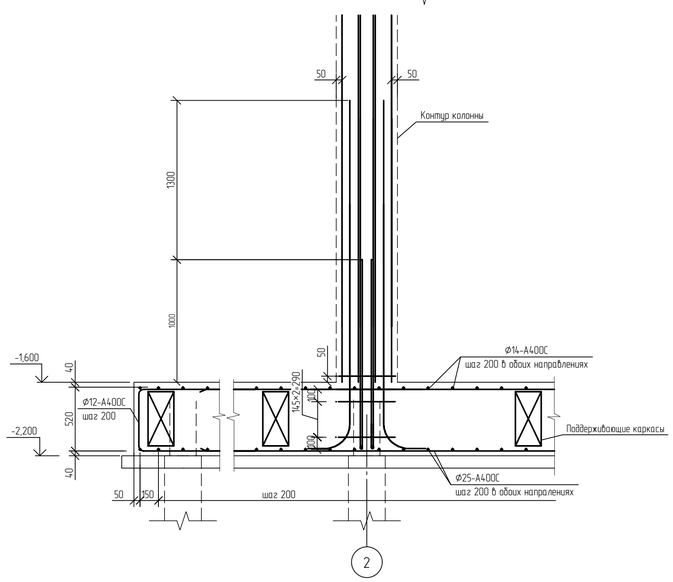

Принятые сокращения

з. с. – защитный слой

1 Ростверки замаркированы на 3110-КЖ-0003
2 За относительную отметку 0,000 принята абсолютная отметка 195,500 в Балтийской системе высот.
3 Сопряжение свай с ростверком – жесткое.

						NKNH21002-ПС-ЭБСМ-КР1.2-3110-КЖ-0005	
						«Строительство производства этилбензола мощностью 350 тыс. тонн в год и производства стирола мощностью 400 тыс. тонн в год», «Строительство производства полистирола мощностью 200 тыс. тонн в год и Строительство общезаводского хозяйства для производства полистирола мощностью 250 тыс. тонн в год и производства этилбензола мощностью 350 тыс. тонн в год и производства стирола мощностью 400 тыс. тонн в год»	
Изм.	Кол.уч.	Лист	№док.	Подпись	Дата		
Разраб.		Кича				Транспортировка продукта	Стадия: П; Лист: ; Листов: 1
Рук. гр.		Сидорин					
Гл. спец.		Семенов					
Н. контр.						Силосный блок. Ростверки РМ3, РМ4, РМ5	СИБУР НОВЫЕ РЕСУРСЫ

NKNH21002-ПС-ЭБСМ-КР1.2-3110-КЖ-0005_0_0_RU.dwg

Формат А1

Инв. № подл. 00054763 | Подп. и дата | Взам. инв. №

Электронная подпись платёжка

Силосный блок

ССхема расположения колонн на отм. 0,000

Спецификация к схеме расположения

Поз.	Обозначение	Наименование	Кол.	Масса ед. кг.	Примечание
		Колонны монолитные			
КМ1		Колонны монолитные КМ1	18		
КМ2		Колонны монолитные КМ2	3		
КМ3		Колонны монолитные КМ3	3		
КМ4		Колонны монолитные КМ4	7		
КМ5		Колонны монолитные КМ5	3		
КМ6		Колонны монолитные КМ6	6		

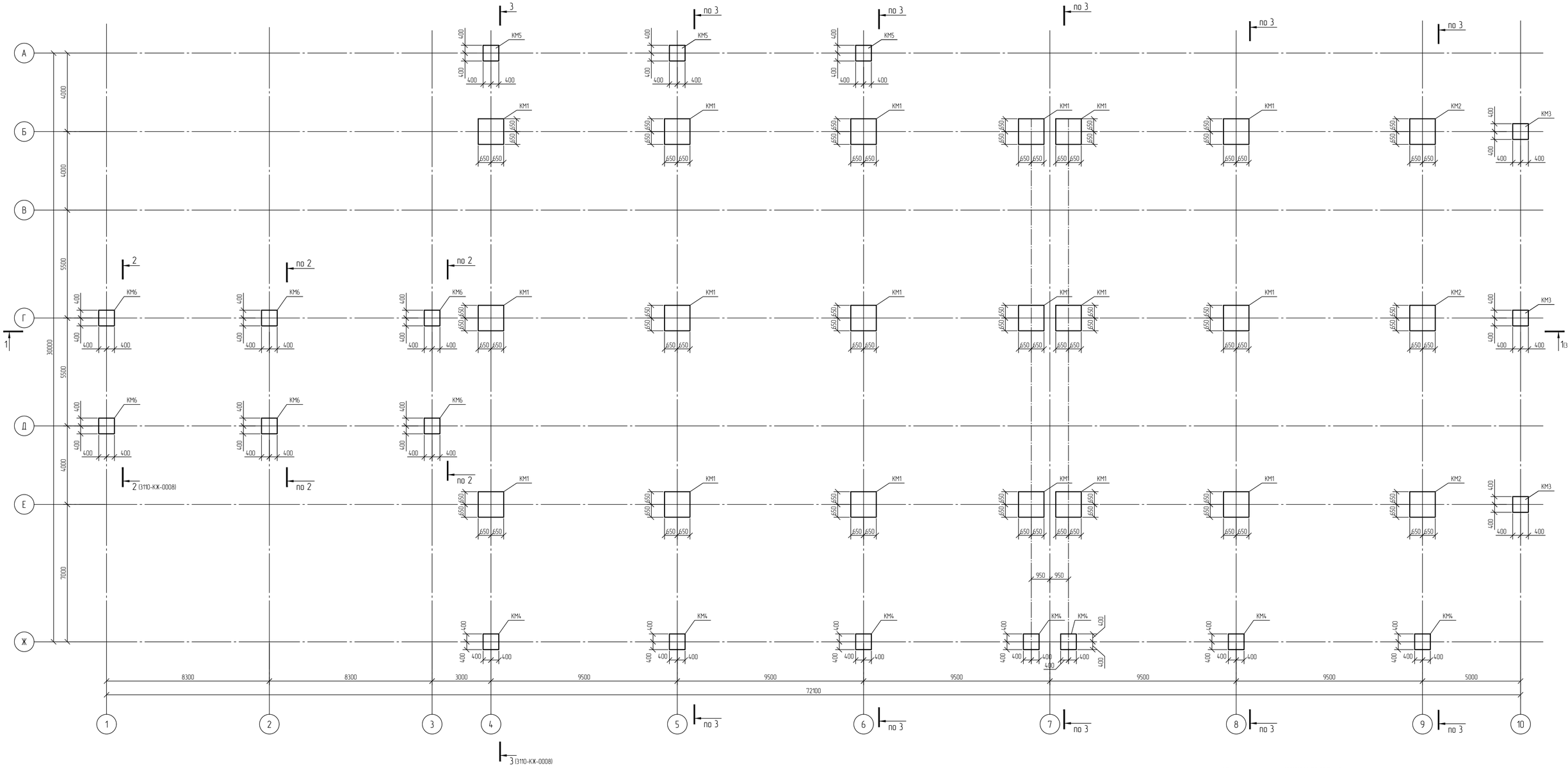

1 Текстовую часть см. NKNH21002-ПС-ЭБСМ-КР1.1.
2 За относительную отметку 0,000 принята абсолютная отметка 195,500 в Балтийской системе высот.
3 Данный лист смотреть совместно с листом 3110-КЖ-0002, 3110-КЖ-0003, 3110-КЖ-0004.

Изм.	Кол.уч.	Лист	№док.	Подпись	Дата
Разраб.		Кича			
Рук. гр.		Сидарин			
Гл. спец.		Семенов			
Н. контр.					

NKNH21002-ПС-ЭБСМ-КР1.2-3110-КЖ-0006

«Строительство производства эпихлоргидрина мощностью 350 тыс. тонн в год и производства стирола мощностью 400 тыс. тонн в год», «Строительство производства полистирола мощностью 250 тыс. тонн в год и Строительство общезаводского хозяйства для производства полистирола мощностью 250 тыс. тонн в год и производства эпихлоргидрина мощностью 350 тыс. тонн в год и производства стирола мощностью 400 тыс. тонн в год»

Транспортировка продукта

Стадия	Лист	Листов
П		1

Силосный блок. Схема расположения колонн на отм. 0.000.

СИБУР НОВЫЕ РЕСУРСЫ

Формат А1

NKNH21002-ПС-ЭБСМ-КР1.2-3110-КЖ-0006_0_0_RU.dwg

Инв. № подл. 00054763 | Подп. и дата | Взам. инв. №

NMB

Силосный блок

1 -1 (3110-КЖ-0006)

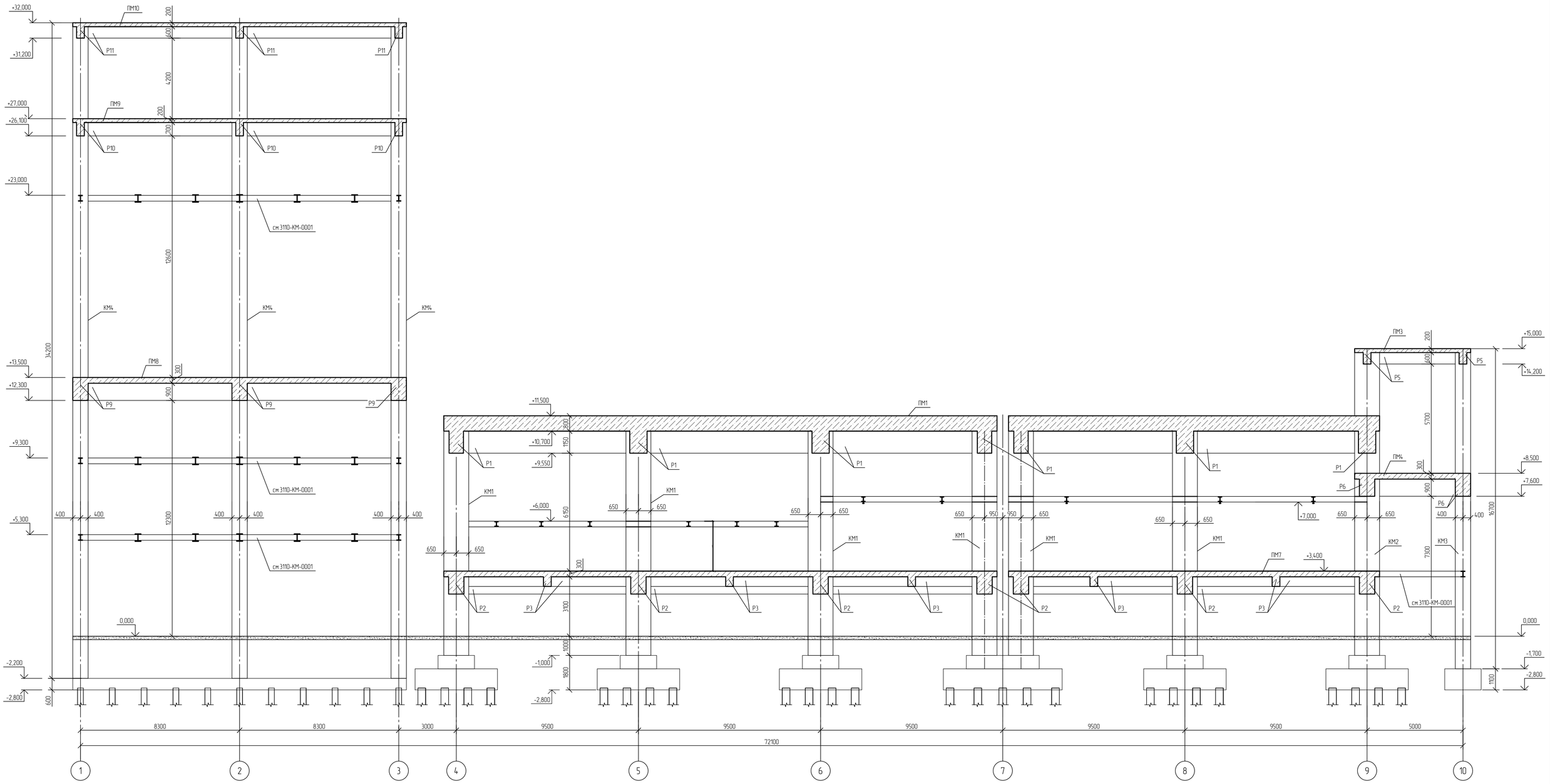

Спецификация элементов силоса

Поз.	Обозначение	Наименование	Кол.	Масса, ед., кг	Приме-чание
ПМ1	КЖ-0009	Плита монолитная ПМ1	1		
ПМ2	КЖ-0012	Плита монолитная ПМ2	1		
ПМ3	КЖ-0014	Плита монолитная ПМ3	1		
ПМ4	КЖ-0013	Плита монолитная ПМ4	1		
ПМ5	КЖ-0015	Плита монолитная ПМ5	1		
ПМ6	КЖ-0017	Плита монолитная ПМ6	1		
ПМ7	КЖ-0018	Плита монолитная ПМ7	1		
ПМ8	КЖ-0019	Плита монолитная ПМ8	1		
ПМ9	КЖ-0020	Плита монолитная ПМ9	1		
ПМ10	КЖ-0021	Плита монолитная ПМ10	1		
Пл1	л.0022	Плита пола Пл1	1		

За относительную отметку 0,000 принята абсолютная отметка 195,500 в Балтийской системе высот

Изм.	Кол.уч.	Лист	№док.	Подпись	Дата
Разраб.		Кича			
Рук. гр.		Сидорин			
Гл. спец.		Семенов			
Н. контр.					

NKNH21002-ПС-ЭБСМ-КР1.2-3110-КЖ-0007

«Строительство производства этиленоксида мощностью 350 тыс. тонн в год и производства стирола мощностью 400 тыс. тонн в год», «Строительство производства полистирола мощностью 250 тыс. тонн в год и Строительство общезаводского хозяйства для производства полистирола мощностью 250 тыс. тонн в год и производства этиленоксида мощностью 350 тыс. тонн в год и производства стирола мощностью 400 тыс. тонн в год»

Транспортировка продукта

Стадия	Лист	Листов
П		1

Силосный блок. Схема расположения плиты пола Пл1 на отм. 0,000.

СИБУР НОВЫЕ РЕСУРСЫ

Формат А1

NKNH21002-ПС-ЭБСМ-КР1.2-3110-КЖ-0007_0_0_RU.dwg

Инв. № подл. 00054763 | Подп. и дата | Взам. инв. №

Силосный блок

2-2(3110-КЖ-0001)

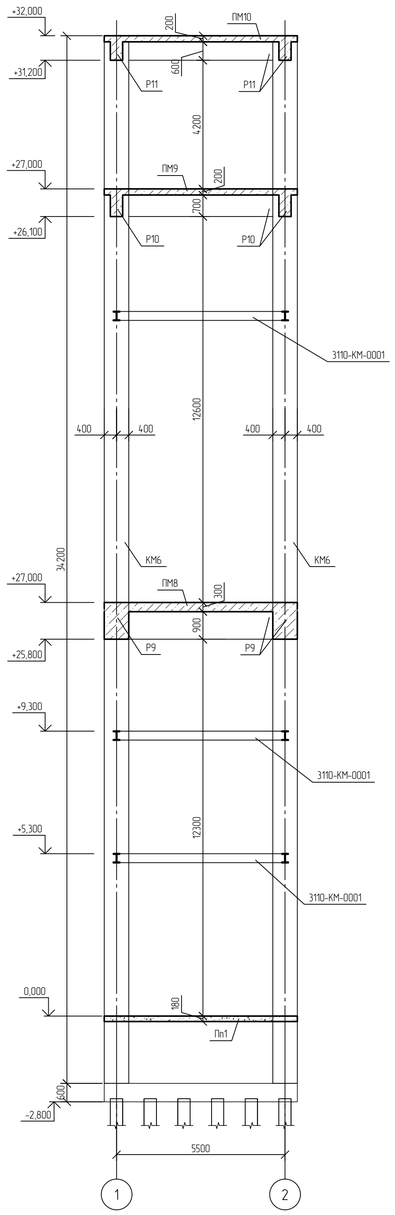

3-3(3110-КЖ-0006)

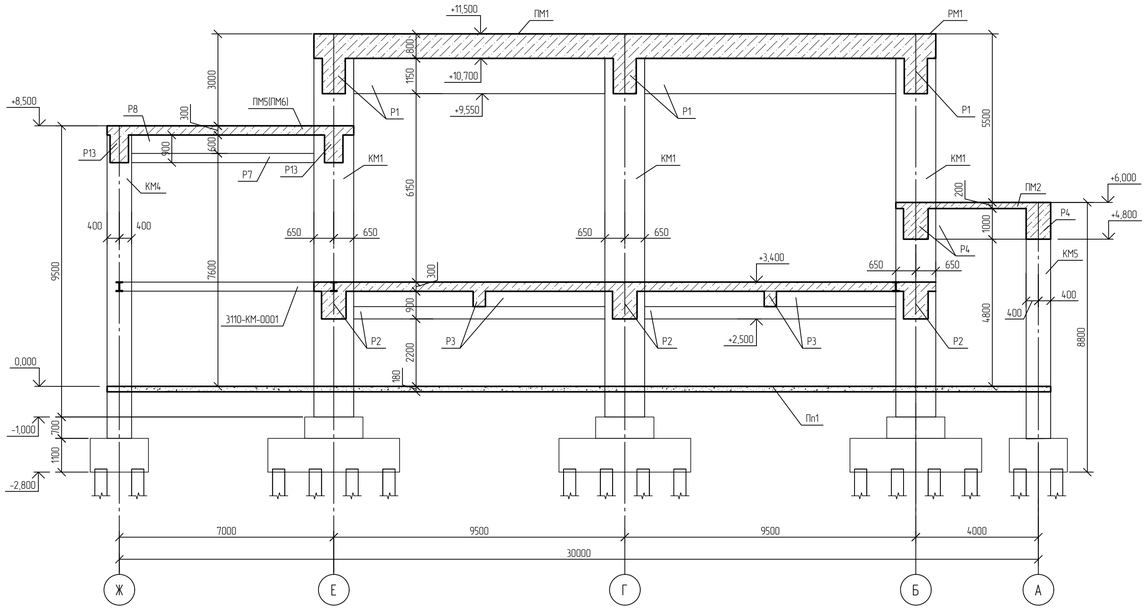

Колонна КМ1, КМ2
Опалубка

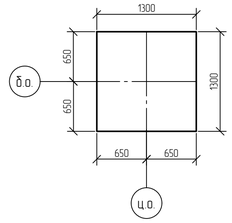

Колонна КМ3, КМ4, КМ5, КМ6
Опалубка

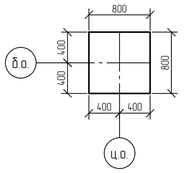

Колонна КМ4, КМ5
Армирование

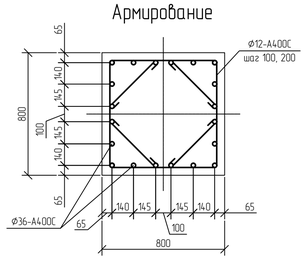

Колонна КМ6
Армирование

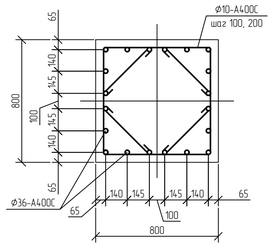

Колонна КМ3
Армирование

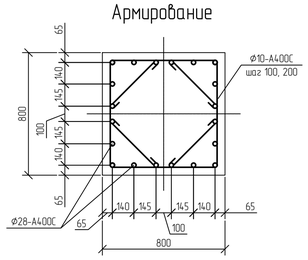

Колонны КМ1, КМ2
Армирование

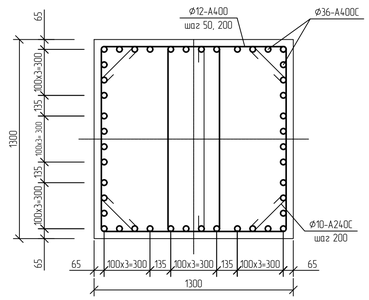

За относительную отметку 0,000 принята абсолютная отметка 195,500 в Балтийской системе высот.

						NKNH21002-ПС-ЭБСМ-КР1.2-3110-КЖ-0008	
						«Строительство производства этиленоксида мощностью 350 тыс. тонн в год и производства стирола мощностью 400 тыс. тонн в год», «Строительство производства полистирола мощностью 250 тыс. тонн в год и Строительство общезаводского хозяйства для производства полистирола мощностью 250 тыс. тонн в год и производства этиленоксида мощностью 350 тыс. тонн в год и производства стирола мощностью 400 тыс. тонн в год»	
Изм.	Кол.уч.	Лист	№док.	Подпись	Дата		
Разраб.		Кичка				Транспортировка продукта	Стадия: П; Лист: ; Листов: 1
Рук. гр.		Сидорин					
Гл. спец.		Семенов					
Н. контр.						Силосный блок. Разрезы 2-2, 3-3. Колонны КМ1. КМ6	СИБУР НОВЫЕ РЕСУРСЫ

Инв. № подл. 00054763 | Подп. и дата | Взам. инв. №

NKNH21002-ПС-ЭБСМ-КР1.2-3110-КЖ-0008_0_0_RU.dwg

Формат А1

NMB

Электронная проверка пройдена

Силосный блок. Схема расположения элементов плиты перекрытия ПМ1 на отм.+11,500

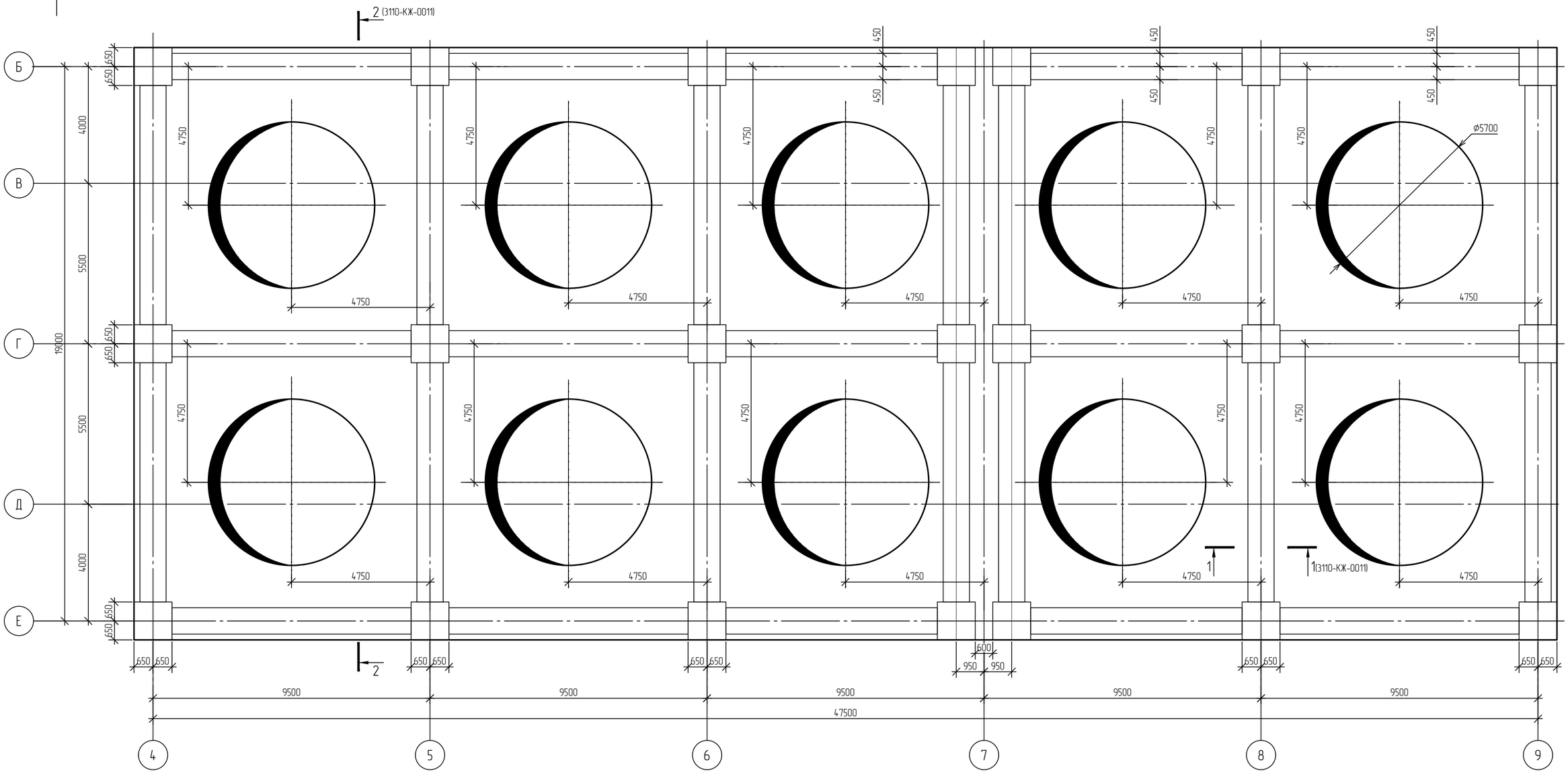

За относительную отметку 0,000 принята абсолютная отметка 195,500 в Балтийской системе высот.

Спецификация элементов плиты ПМ1

Поз.	Обозначение	Наименование	Кол.	Масса, ед., кг	Приме-чание
Р1		Ригель Р1 750×1950(h)	24		

Изм.	Кол.уч.	Лист	№док.	Подпись	Дата
Разраб.		Кича			
Рук. гр.		Сидорин			
Гл. спец.		Семенов			
Н. контр.					

NKNH21002-ПС-ЭБСМ-КР1.2-3110-КЖ-0009

«Строительство производства этилбензола мощностью 350 тыс. тонн в год и производства стирола мощностью 400 тыс. тонн в год», «Строительство производства полистирола мощностью 250 тыс. тонн в год и Строительство общезаводского хозяйства для производства полистирола мощностью 250 тыс. тонн в год и производства этилбензола мощностью 350 тыс. тонн в год и производства стирола мощностью 400 тыс. тонн в год»

Транспортировка продукта

Стадия	Лист	Листов
П		1

Силосный блок. Схема расположения элементов плиты перекрытия ПМ1 на отм.+11.500

СИБУР НОВЫЕ РЕСУРСЫ

NKNH21002-ПС-ЭБСМ-КР1.2-3110-КЖ-0009_0_0_RU.dwg

Формат А2

Взам. инв. №

Подп. и дата

Инв. № подл. 00054763

Силосный блок

Схема верхнего и нижнего армирования плиты перекрытия ПМ1 на отм.+11.500 (вдоль буквенных осей)

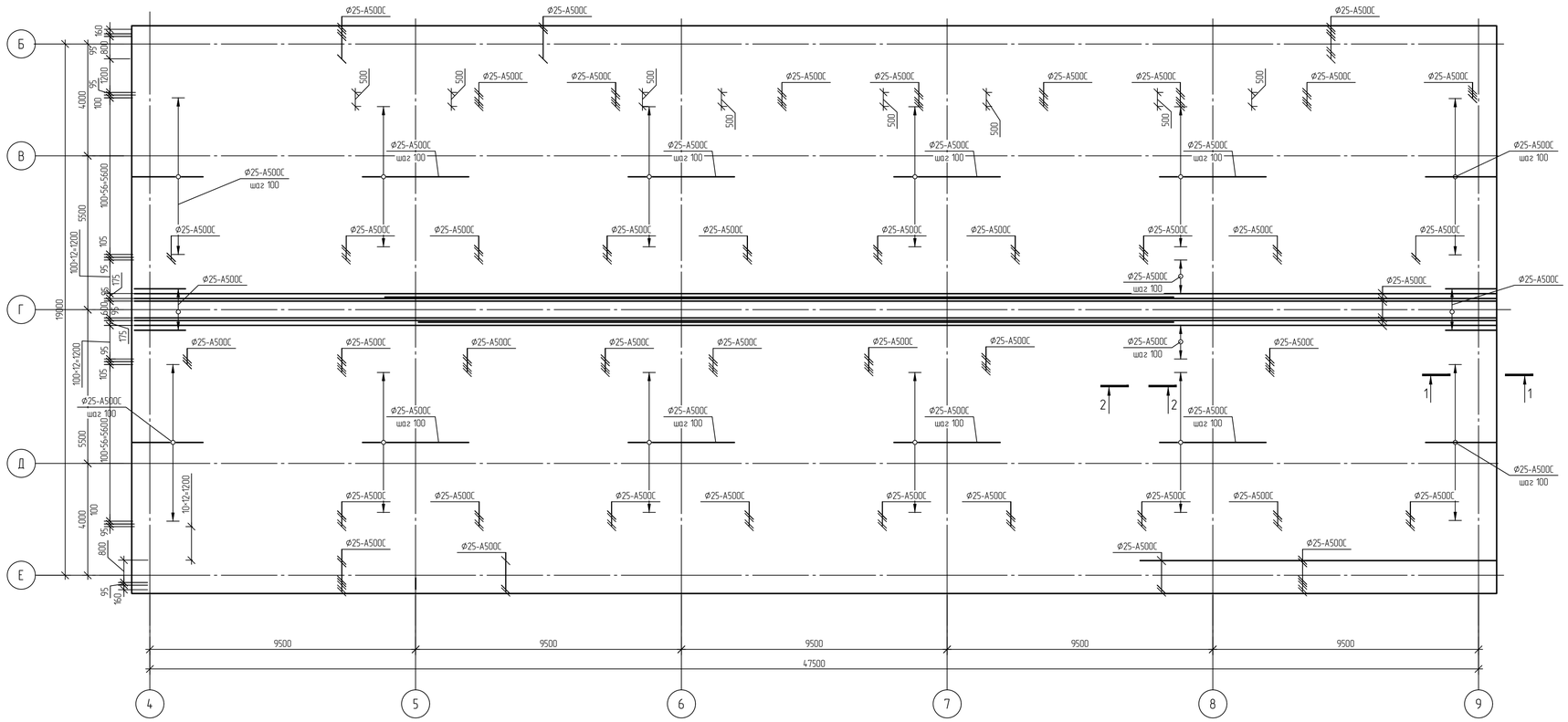

Схема верхнего и нижнего армирования плиты перекрытия на отм.+11.500 (вдоль цифровых осей)

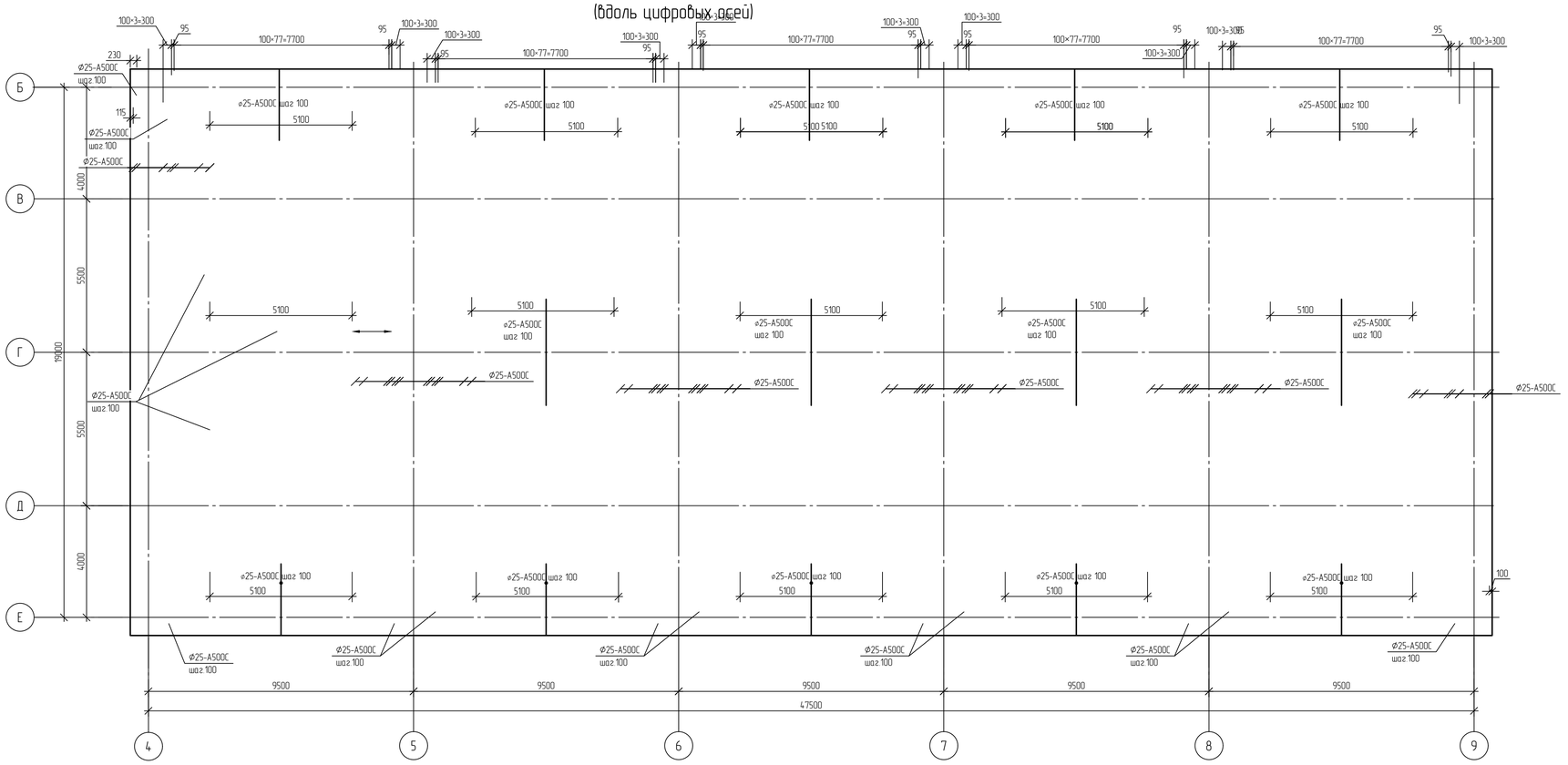

Схема установки поддерживающего каркаса

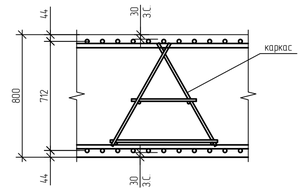

2-2

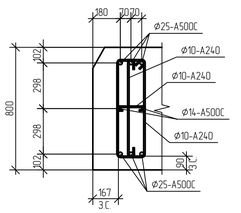

1-1

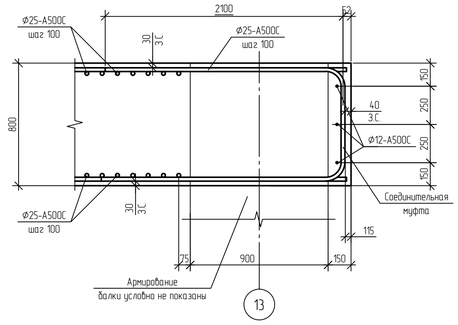

Принятые сокращения

з. с. - защитный слой

За относительную отметку 0,000 принята абсолютная отметка 195,500 в Балтийской системе высот.

						NKNH21002-ПС-ЭБСМ-КР1.2-3110-КЖ-0010	
						«Строительство производства эпихлоргидрина мощностью 350 тыс. тонн в год и производства стирола мощностью 400 тыс. тонн в год», «Строительство производства полистирола мощностью 250 тыс. тонн в год и Строительство общезаводского хозяйства для производства полистирола мощностью 250 тыс. тонн в год и производства эпихлоргидрина мощностью 350 тыс. тонн в год и производства стирола мощностью 400 тыс. тонн в год»	
Изм.	Кол.уч.	Лист	№док.	Подпись	Дата		
Разраб.		Кича				Транспортировка продукта	Стадия: П; Лист: ; Листов: 1
Рук. гр.		Сидарин					
Гл. спец.		Семенов					
Н. контр.						Силосный блок. Схема верхнего и нижнего армирования плиты перекрытия на отм.+11.500. Сечения 1-1,2-2	СИБУР НОВЫЕ РЕСУРСЫ

Взам. инв. №

Подп. и дата

Инв. № подл. 00054763

NKNH21002-ПС-ЭБСМ-КР1.2-3110-КЖ-0010_0_0_RU.dwg

Формат А1

NMB

Силосный блок

Схема расположения ригелей на отм.+11,500

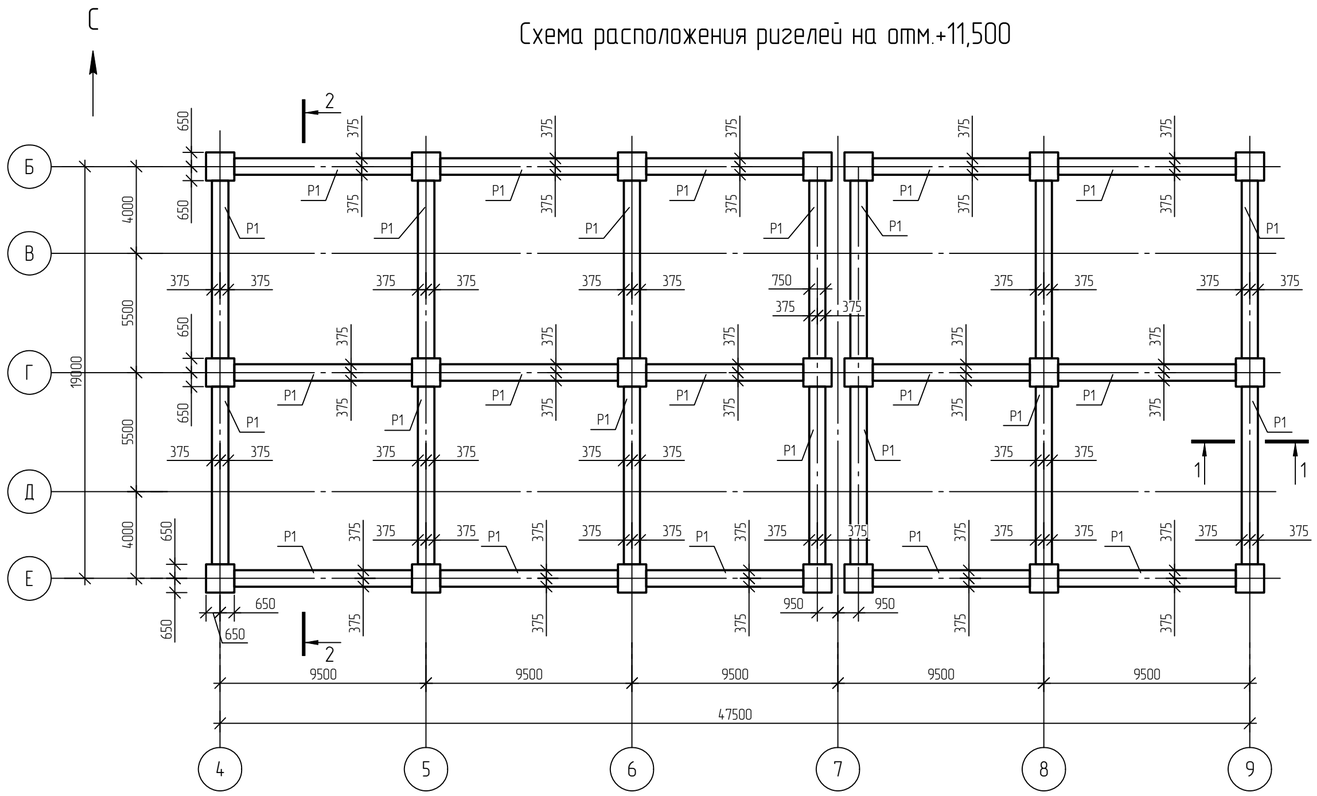

1-1. Опалубка

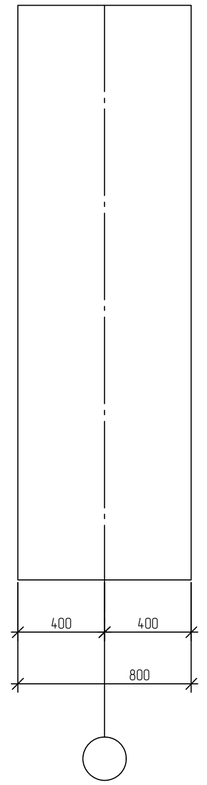

1-1. Армирование

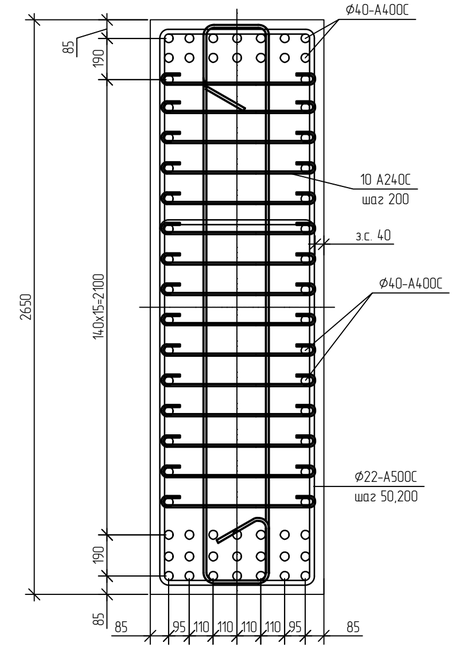

2-2(3110-КЖ-0009)

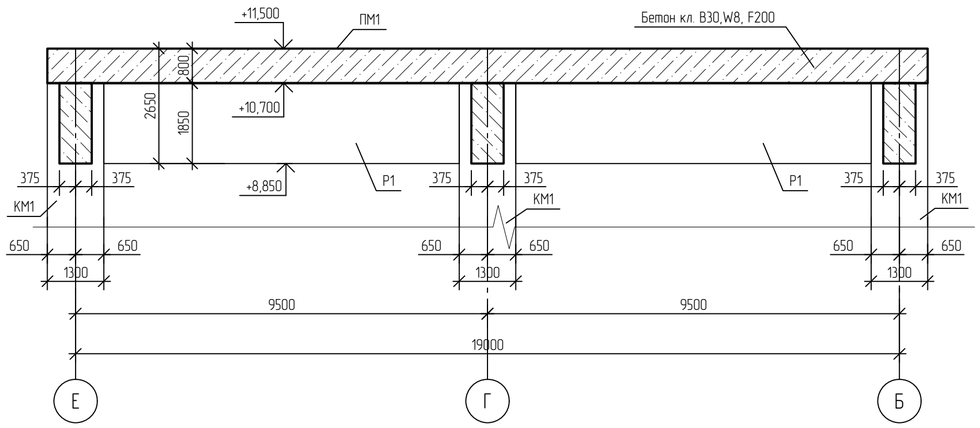

За относительную отметку 0,000 принята абсолютная отметка 195,500 в Балтийской системе высот.

Изм.	Кол.уч.	Лист	№док.	Подпись	Дата	NKNH21002-ПС-ЭБСМ-КР1.2-3110-КЖ-0011		
						«Строительства производства этилбензола мощностью 350 тыс. тонн в год и производства стирола мощностью 400 тыс. тонн в год», «Строительства производства полистирола мощностью 250 тыс. тонн в год и Строительства общезаводского хозяйства для производства полистирола мощностью 250 тыс. тонн в год и производства этилбензола мощностью 350 тыс. тонн в год и производства стирола мощностью 400 тыс. тонн в год»		
Разраб.		Кича				Транспортировка продукта	Стадия	Лист	Листов
Рук. гр.		Сидорин					П		1
Гл. спец.		Семенов							
Н. контр.						Силосный блок. Схема расположения ригелей Р1 на отм.+11.500. Ригель Р1	СИБУР НОВЫЕ РЕСУРСЫ		

Взам. инв. №	Подп. и дата	Инв. № подл.
		00054763

NKNH21002-ПС-ЭБСМ-КР1.2-3110-КЖ-0011_0_0_RU.dwg

Формат А2

Электронная проверка пройдена

NMB

Силосный блок

Схема расположения плиты ПМ2 на отм. +6,000 в осях А-Б;4-6

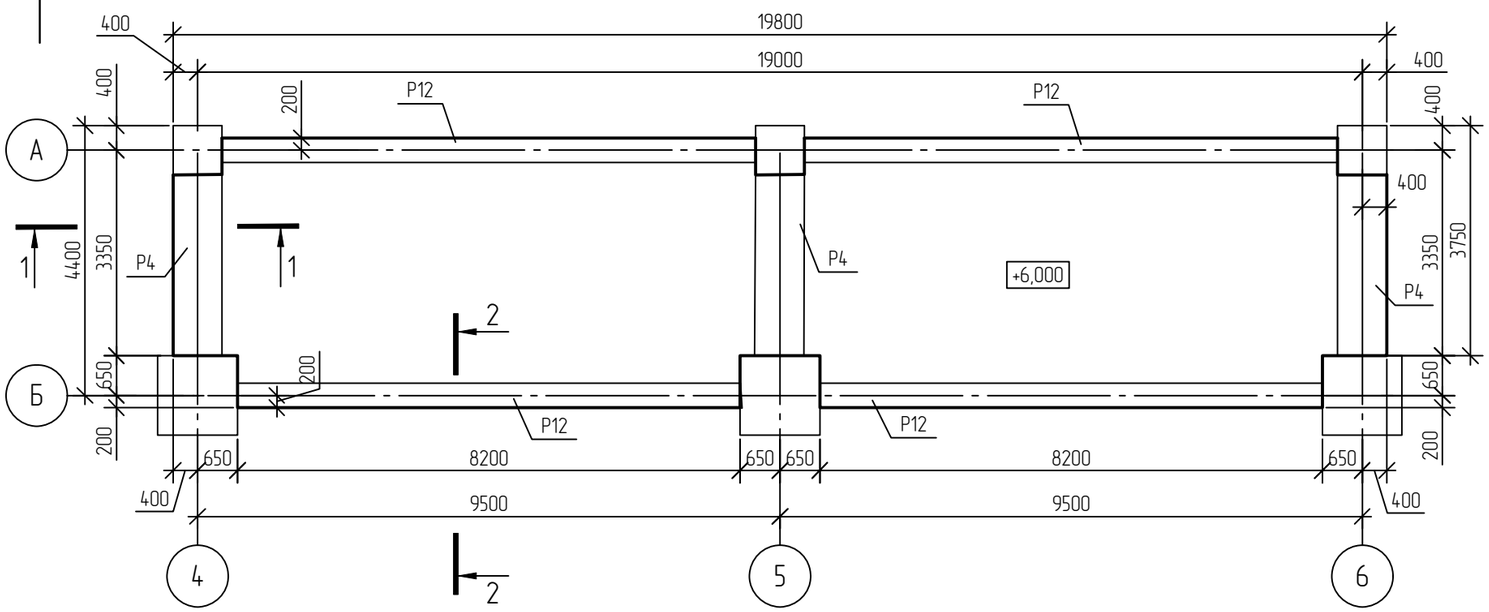

1-1
Опалубка

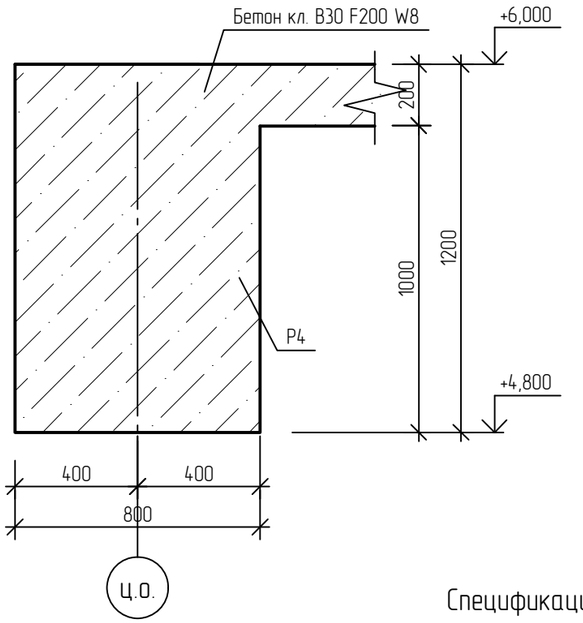

1-1
Армирование

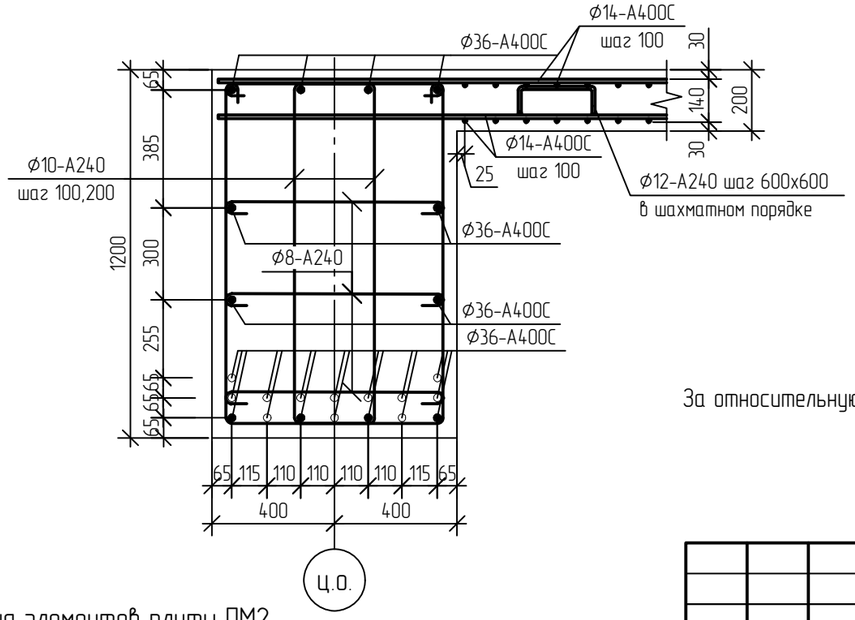

2-2
Опалубка

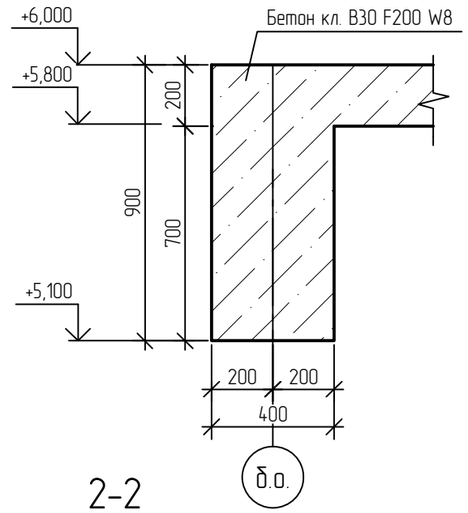

2-2
Армирование

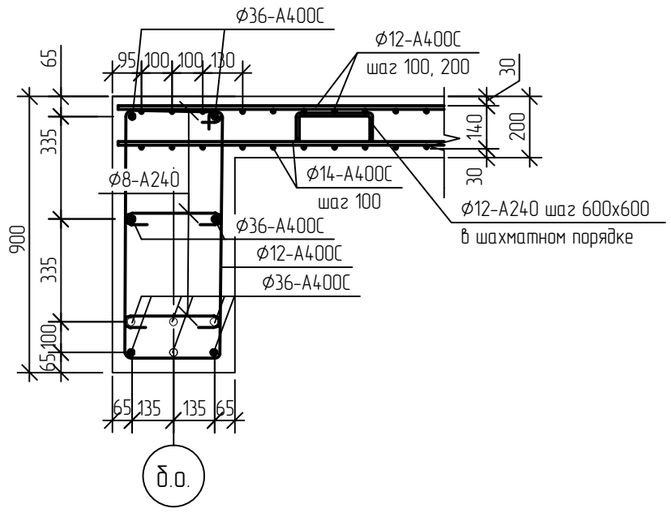

За относительную отметку 0,000 принята абсолютная отметка 195,500 в Балтийской системе высот.

Спецификация элементов плиты ПМ2

Поз.	Обозначение	Наименование	Кол.	Масса, ед., кг	Приме-чание
P4		Ригель P4 800x1200(h)	3		
P12		Ригель P12 400x900(h)	4		

Изм.	Кол.уч.	Лист	N°док.	Подпись	Дата
Разраб.		Кича			
Рук. гр.		Сидорин			
Гл. спец.		Семенов			
Н. контр.					

NKNH21002-ПС-ЭБСМ-КР1.2-3110-КЖ-0012

«Строительство производства этилбензола мощностью 350 тыс. тонн в год и производства стирола мощностью 400 тыс. тонн в год», «Строительство производства полистирола мощностью 250 тыс. тонн в год и Строительство общезаводского хозяйства для производства полистирола мощностью 250 тыс. тонн в год и производства этилбензола мощностью 350 тыс. тонн в год и производства стирола мощностью 400 тыс. тонн в год»

Транспортировка продукта

Стадия	Лист	Листов
П		1

Силосный блок. Схема расположения плиты ПМ2 на отм. +6,000 в осях А-Б;4-6. Сечения 1-1, 2-2

СИБУР НОВЫЕ РЕСУРСЫ

Взам. инв. N°	
Подп. и дата	
Инв. N° подл.	00054763

NKNH21002-ПС-ЭБСМ-КР1.2-3110-КЖ-0012_0_0_RU.dwg

Формат А3

Силосный блок

Схема расположения плиты ПМ4 на отм. +8,500 в осях Б-Е; 9-10

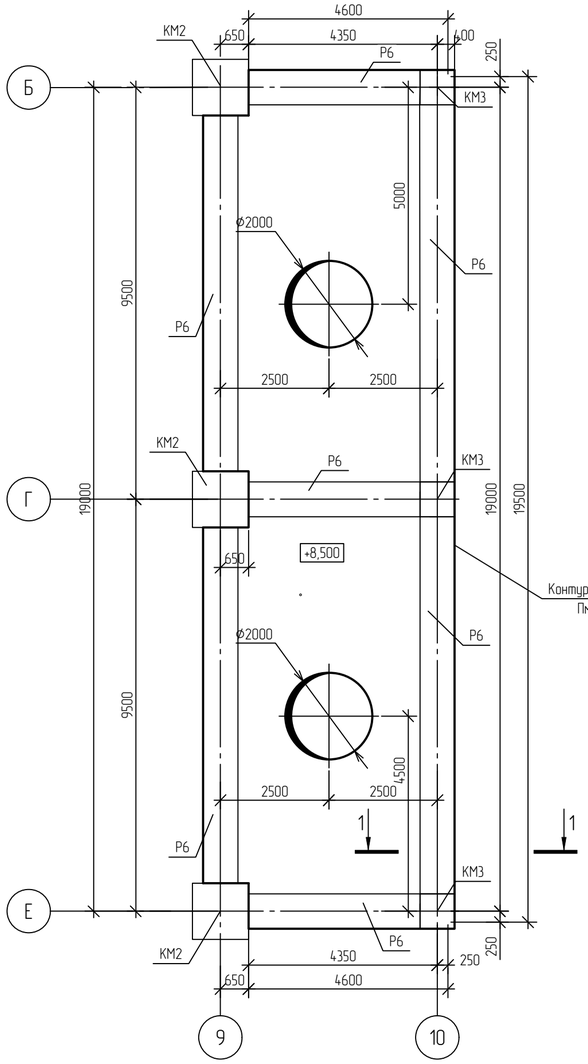

1-1

(Схема армирования)

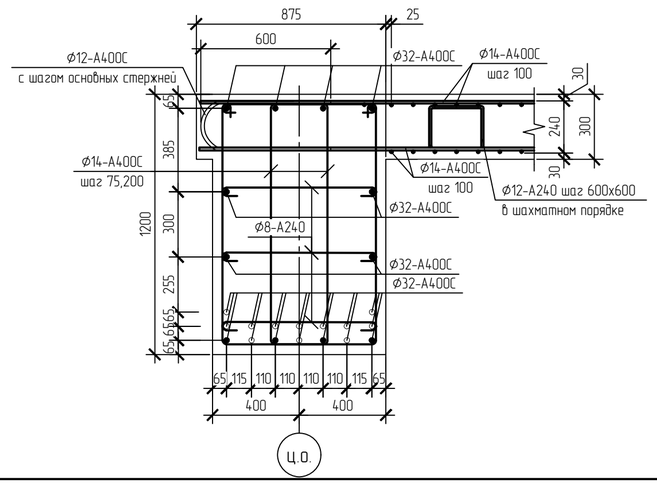

Армирование верхней зоны плиты ПМ4 на отм. +8,500 в осях Б-Е; 9-10

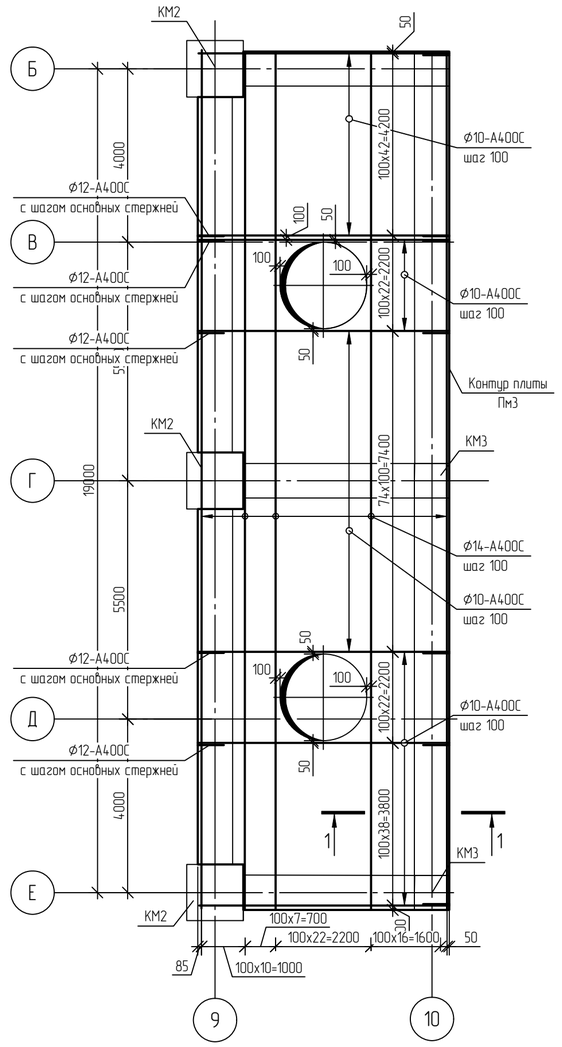

1-1

(Опалубочный чертеж)

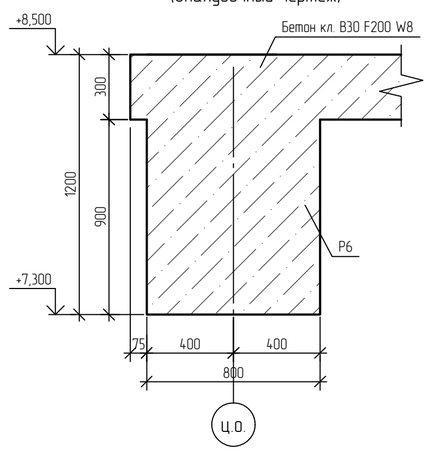

Армирование нижней зоны плиты ПМ4 на отм. +8,500 в осях Б-Е; 9-10

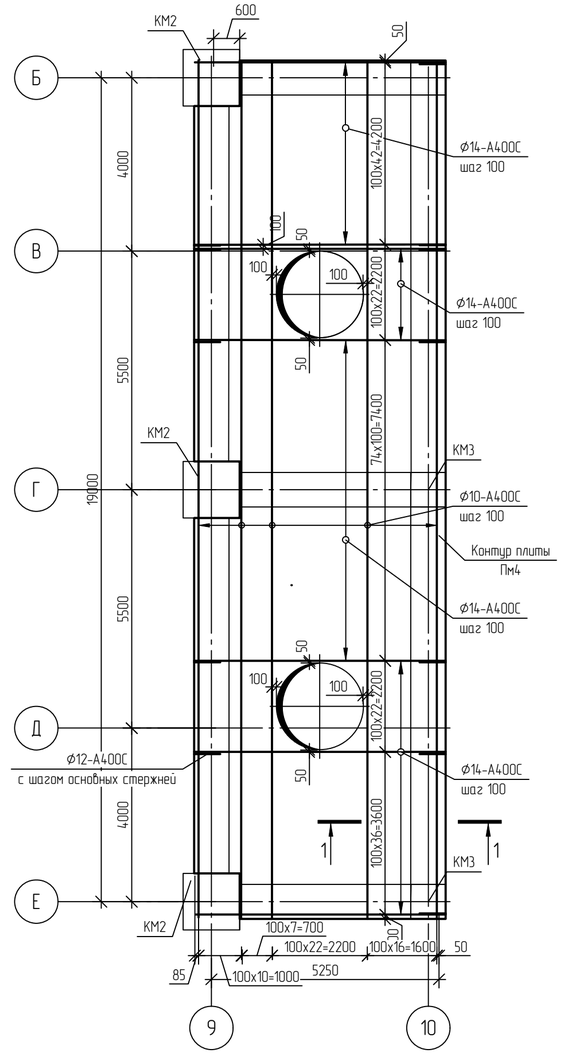

Спецификация элементов плиты ПМ4

Поз.	Обозначение	Наименование	Кол.	Масса, ед., кг	Приме-чание
Р6		Ригель Р6 800х1200(h)	7		

1 За относительную отметку 0,000 принята абсолютная отметка 195,500 в Балтийской системе высот.

Изм.	Кол.уч.	Лист	№док.	Подпись	Дата	NKNH21002-ПС-ЭБСМ-КР1.2-3110-КЖ-0013		
						«Строительство производства этилбензола мощностью 350 тыс. тонн в год и производства стирола мощностью 400 тыс. тонн в год», «Строительство производства полистирола мощностью 250 тыс. тонн в год и Строительство общезаводского хозяйства для производства полистирола мощностью 250 тыс. тонн в год и производства этилбензола мощностью 350 тыс. тонн в год и производства стирола мощностью 400 тыс. тонн в год»		
Разраб.		Кича				Транспортировка продукта	Стадия	Лист	Листов
Рук. гр.		Сидорин					П		1
Гл. спец.		Семенов				Силосный блок. Силосный блок. Схема расположения плиты ПМ4 на отм. +8,500 в осях Б-Е; 9-10. Армирование верхней и нижней зоны плиты ПМ4 на отм. +8,500 в осях Б-Е; 9-10	СИБУР НОВЫЕ РЕСУРСЫ		
Н. контр.									

Взам. инв. №

Подп. и дата

Инв. № подл. 00054763

NKNH21002-ПС-ЭБСМ-КР1.2-3110-КЖ-0013_0_0_RU.dwg

Формат А2

Электронная проверка пройдена

Силосный блок

NMB

С

Схема расположения плиты ПМ3 на отм. +15,000 в осях Б-Е; 9-10

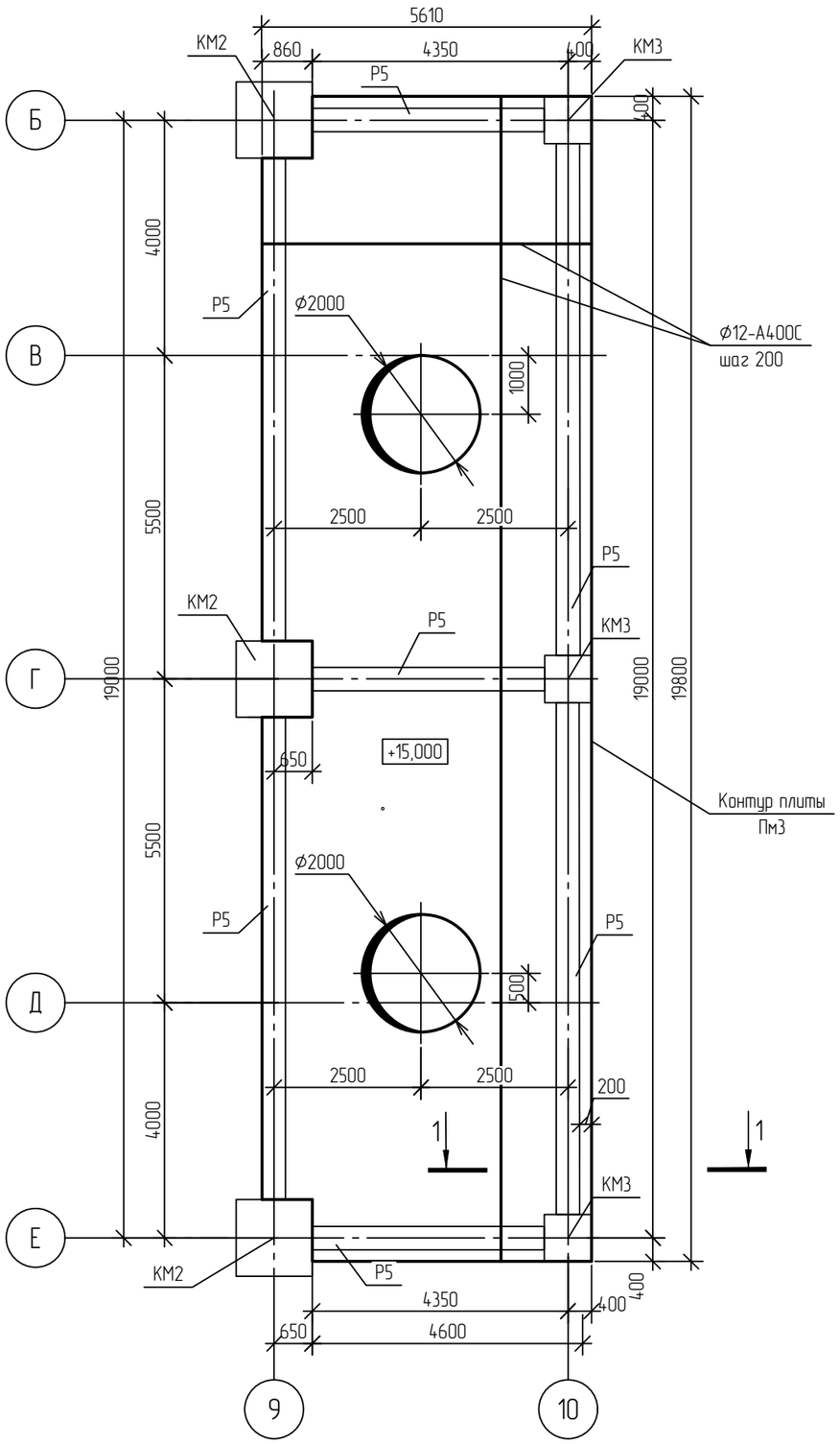

Спецификация элементов плиты ПМ3

Поз.	Обозначение	Наименование	Кол.	Масса, ед., кг	Приме-чание
Р5		Ригель Р5 400х800(h)	7		

1-1

(Опалубочный чертеж)

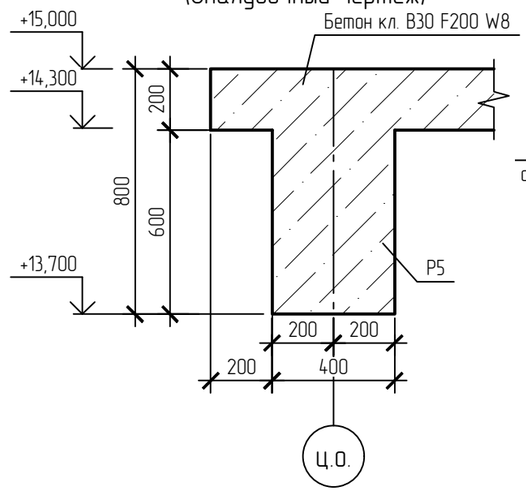

1-1

(Схема армирования)

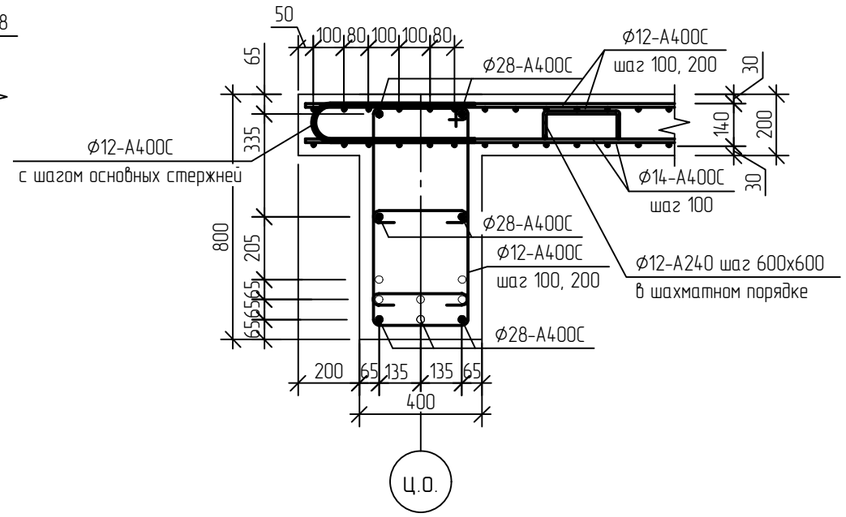

1 За относительную отметку 0,000 принята абсолютная отметка 195,500 в Балтийской системе высот.

Взам. инв. №	
Подп. и дата	
Инв. № подл.	00054763

Изм.	Кол.уч.	Лист	№док.	Подпись	Дата
Разраб.		Кича			
Рук. гр.		Сидорин			
Гл. спец.		Семенов			
Н. контр.					

NKNH21002-ПС-ЭБСМ-КР1.2-3110-КЖ-0014

«Строительство производства этилбензола мощностью 350 тыс. тонн в год и производства стирола мощностью 400 тыс. тонн в год», «Строительство производства полистирола мощностью 250 тыс. тонн в год и Строительство общезаводского хозяйства для производства полистирола мощностью 250 тыс. тонн в год и производства этилбензола мощностью 350 тыс. тонн в год и производства стирола мощностью 400 тыс. тонн в год»

Транспортировка продукта

Стадия	Лист	Листов
П		1

Силосный блок. Схема расположения плиты ПМ3 на отм. +15,000 в осях Б-Е; 9-10

СИБУР НОВЫЕ РЕСУРСЫ

Силосный блок

С

Схема расположения плиты ПМ5 на отм. +8,500 в осях Ж-Е; 4-6

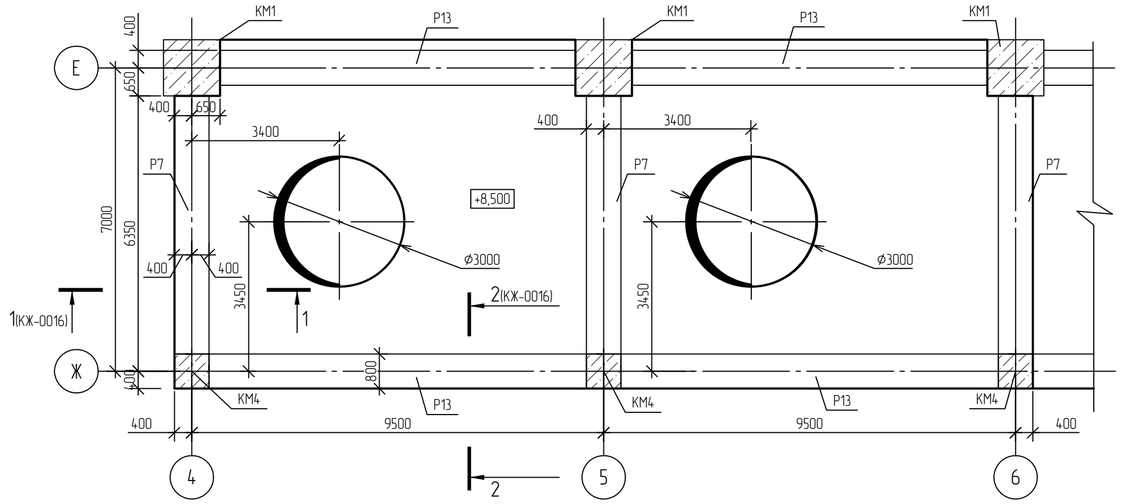

Армирование нижней зоны плиты ПМ5 на отм. +8,500 в осях Ж-Е; 4-6

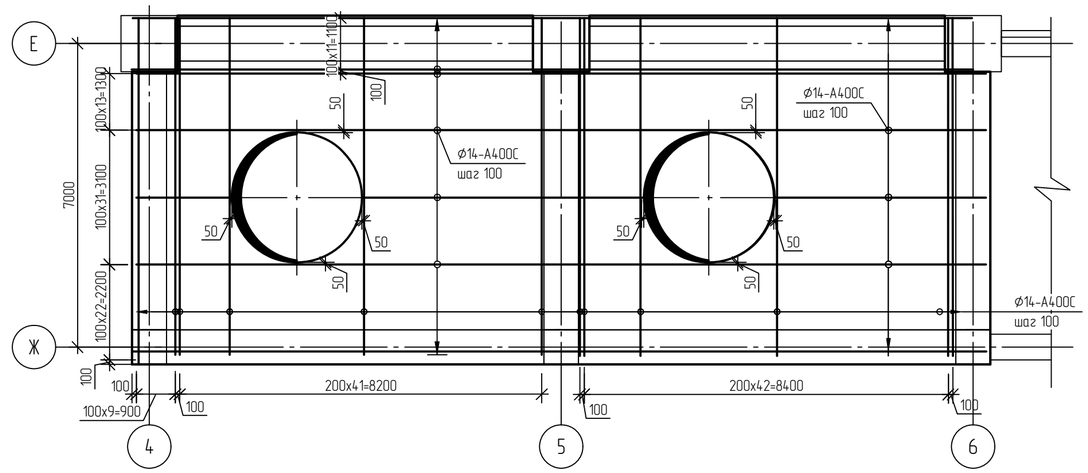

Армирование верхней зоны плиты ПМ5 на отм. +8,500 в осях Ж-Е; 4-6

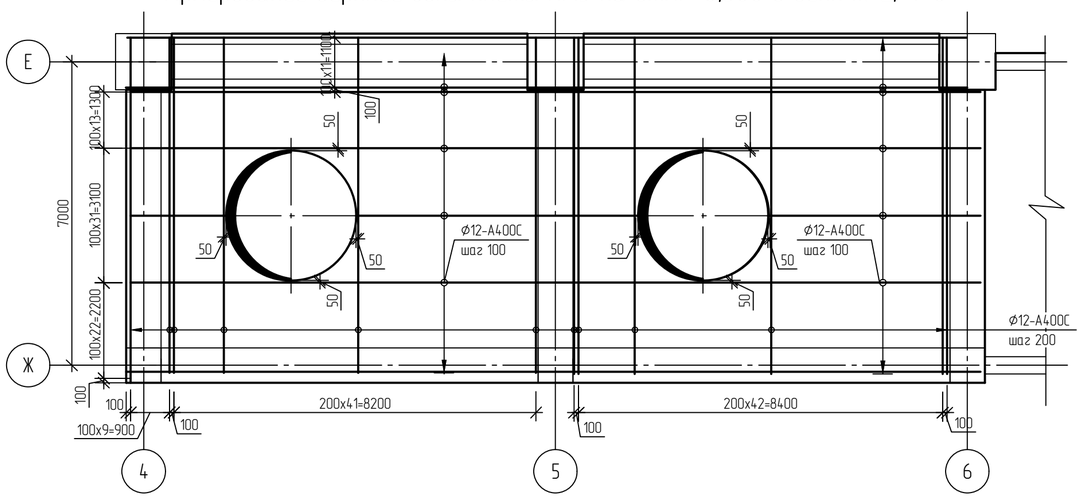

Спецификация элементов плиты ПМ5

Поз.	Обозначение	Наименование	Кол.	Масса, ед., кг	Приме-чание
Р7		Ригель Р7 800x1200(h)	3		
Р13		Ригель Р13 400x900(h)	4		

1 За относительную отметку 0,000 принята абсолютная отметка 195,500 в Балтийской системе высот.

Изм.	Кол.уч.	Лист	N°док.	Подпись	Дата
Разраб.		Кича			
Рук. гр.		Сидорин			
Гл. спец.		Семенов			
Н. контр.					

NKNH21002-ПС-ЭБСМ-КР1.2-3110-КЖ-0015

«Строительство производства этилбензола мощностью 350 тыс. тонн в год и производства стирола мощностью 400 тыс. тонн в год», «Строительство производства полистирола мощностью 250 тыс. тонн в год и Строительство общезаводского хозяйства для производства полистирола мощностью 250 тыс. тонн в год и производства этилбензола мощностью 350 тыс. тонн в год и производства стирола мощностью 400 тыс. тонн в год»

Транспортировка продукта

Стадия	Лист	Листов
П		1

Силосный блок. Схема расположения плиты ПМ5 на отм. +8,500 в осях Ж-Е; 4-6. Армирование верхней и нижней зон плиты ПМ5 на отм. +8,500 в осях Ж-Е; 4-6

СИБУР НОВЫЕ РЕСУРСЫ

Формат А2

NKNH21002-ПС-ЭБСМ-КР1.2-3110-КЖ-0015_0_0_RU.dwg

Взам. инв. N°

Подп. и дата

Инв. N° подл. 00054763

Электронная проверка продукции

Электронная проверка пройдена

NMB

Силосный блок

1-1 (3110-КЖ-0014)
(Опалубочный чертеж)

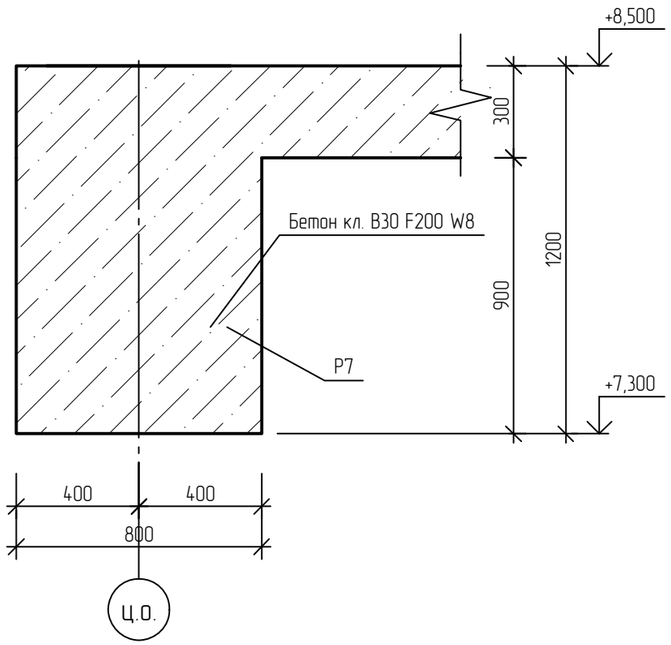

1-1 (3110-КЖ-0014)
(Схема армирования)

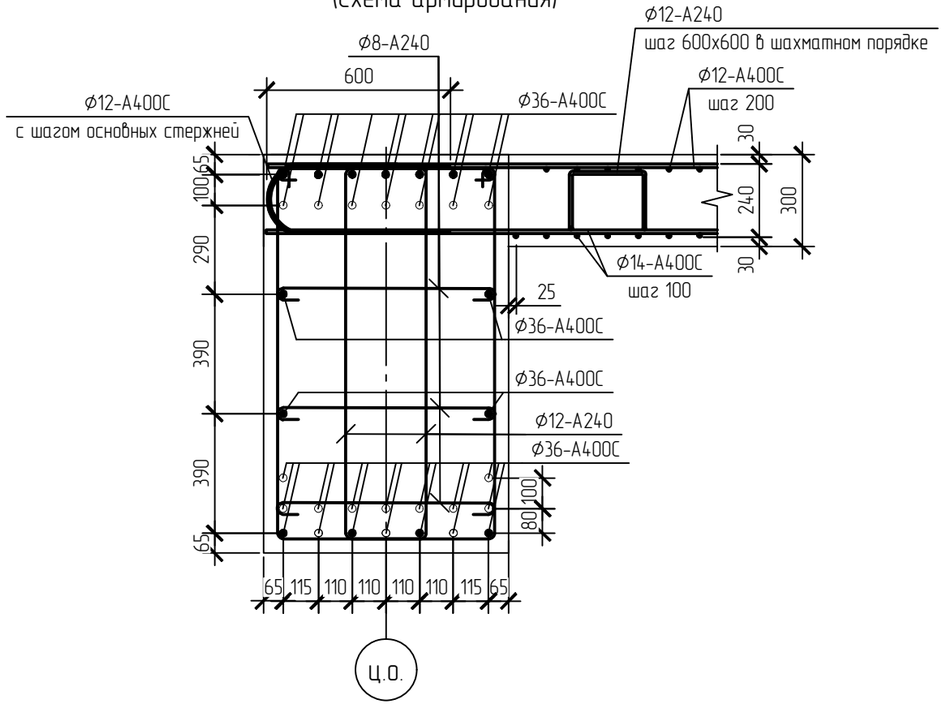

2-2 (3110-КЖ-0014)
(Опалубочный чертеж)

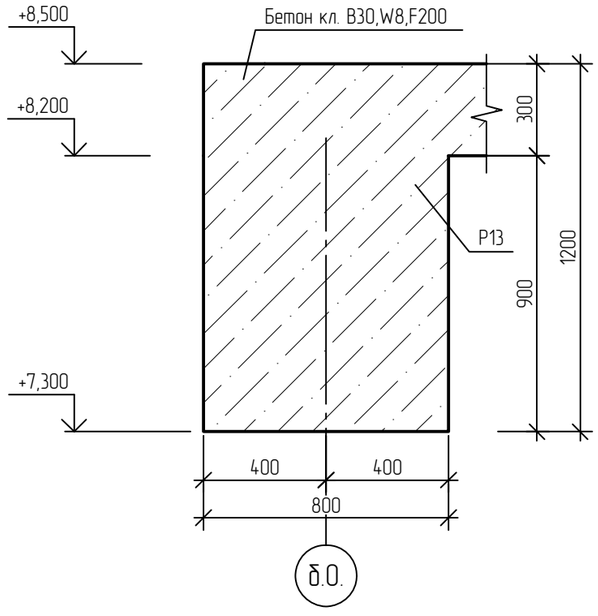

2-2 (3110-КЖ-0014)
(Схема армирования)

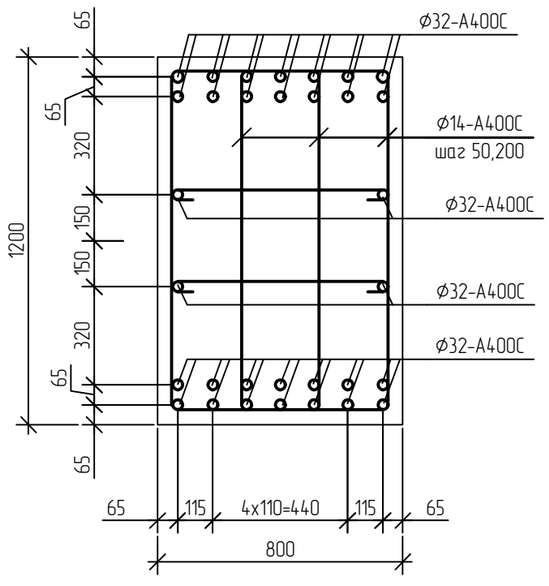

Изм.	Кол.уч.	Лист	N°док.	Подпись	Дата
Разраб.		Кича			
Рук. гр.		Сидорин			
Гл. спец.		Семенов			
Н. контр.					

NKNH21002-ПС-ЭБСМ-КР1.2-3110-КЖ-0016

«Строительство производства этилбензола мощностью 350 тыс. тонн в год и производства стирола мощностью 400 тыс. тонн в год», «Строительство производства полистирола мощностью 250 тыс. тонн в год и Строительство общезаводского хозяйства для производства полистирола мощностью 250 тыс. тонн в год и производства этилбензола мощностью 350 тыс. тонн в год и производства стирола мощностью 400 тыс. тонн в год»

Транспортировка продукта

Стадия	Лист	Листов
П		1

Силосный блок. Сечение 1-1, 2-2

СИБУР НОВЫЕ РЕСУРСЫ

Взам. инв. N°

Подп. и дата

Инв. N° подл. 00054763

NKNH21002-ПС-ЭБСМ-КР1.2-3110-КЖ-0016_0_0_RU.dwg

Формат А3

NMB

Силосный блок

Силосный блок. Схема расположения плиты ПМ6 на отм. +8,500 в осях Ж-Е; 6-9

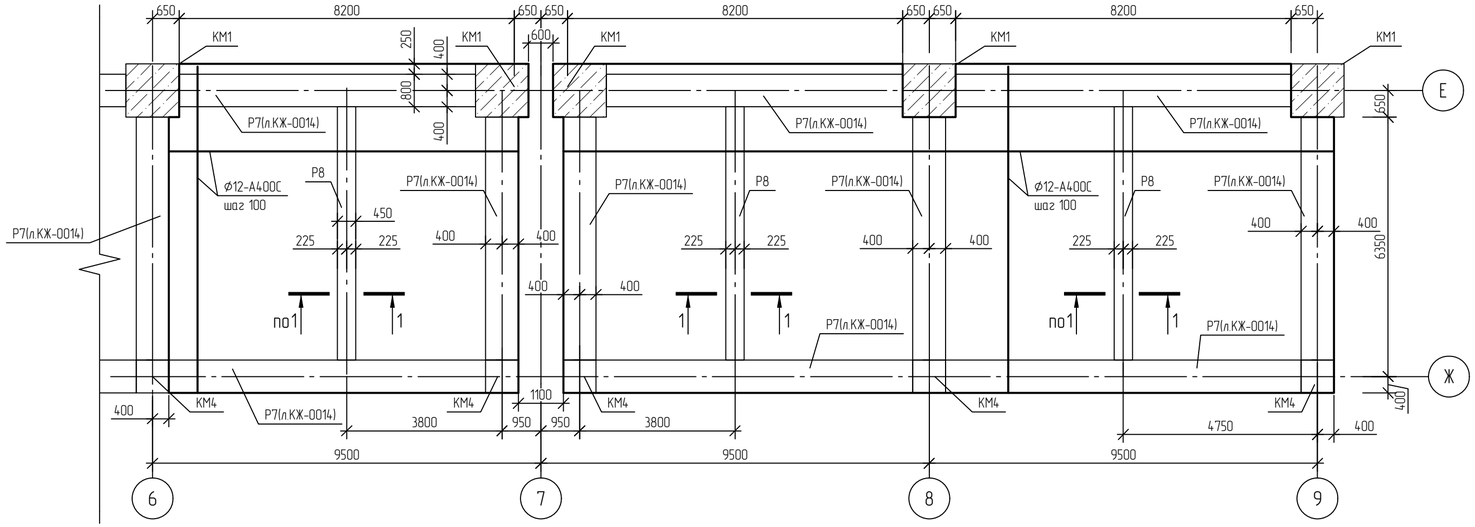

1-1

(Схема армирования)

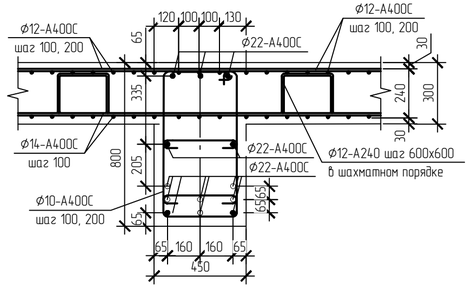

1-1

(Опалубочный чертеж)

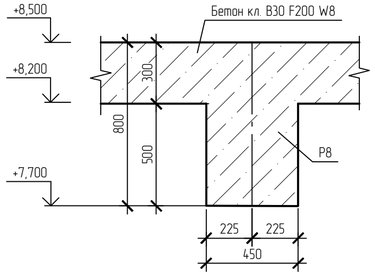

Спецификация элементов плиты ПМ6

Поз.	Обозначение	Наименование	Кол.	Масса, ед., кг	Приме-чание
Р7		Ригель Р7 800х1300(h)	10		
Р8		Ригель Р8 450х800(h)	3		

1 За относительную отметку 0,000 принята абсолютная отметка 195,500 в Балтийской системе высот.

Изм.	Кол.уч.	Лист	N°док.	Подпись	Дата	NKNH21002-ПС-ЭБСМ-КР1.2-3110-КЖ-0017		
						«Строительство производства этилбензола мощностью 350 тыс. тонн в год и производства стирола мощностью 400 тыс. тонн в год», «Строительство производства полистирола мощностью 250 тыс. тонн в год и Строительство общезаводского хозяйства для производства полистирола мощностью 250 тыс. тонн в год и производства этилбензола мощностью 350 тыс. тонн в год и производства стирола мощностью 400 тыс. тонн в год»		
Разраб.		Кича				Транспортировка продукта	Стадия	Лист	Листов
Рук. гр.		Сидорин					П		1
Гл. спец.		Семенов							
Н. контр.						Силосный блок. Силосный блок. Схема расположения плиты ПМ6 на отм. +8,500 в осях Ж-Е; 6-9	СИБУР НОВЫЕ РЕСУРСЫ	

Взам. инв. N°

Подп. и дата

Инв. N° подл. 00054763

NKNH21002-ПС-ЭБСМ-КР1.2-3110-КЖ-0017_0_0_RU.dwg

Формат А4х3

Силосный блок

С

Схема расположения плиты ПМ7 на отм. +3,400

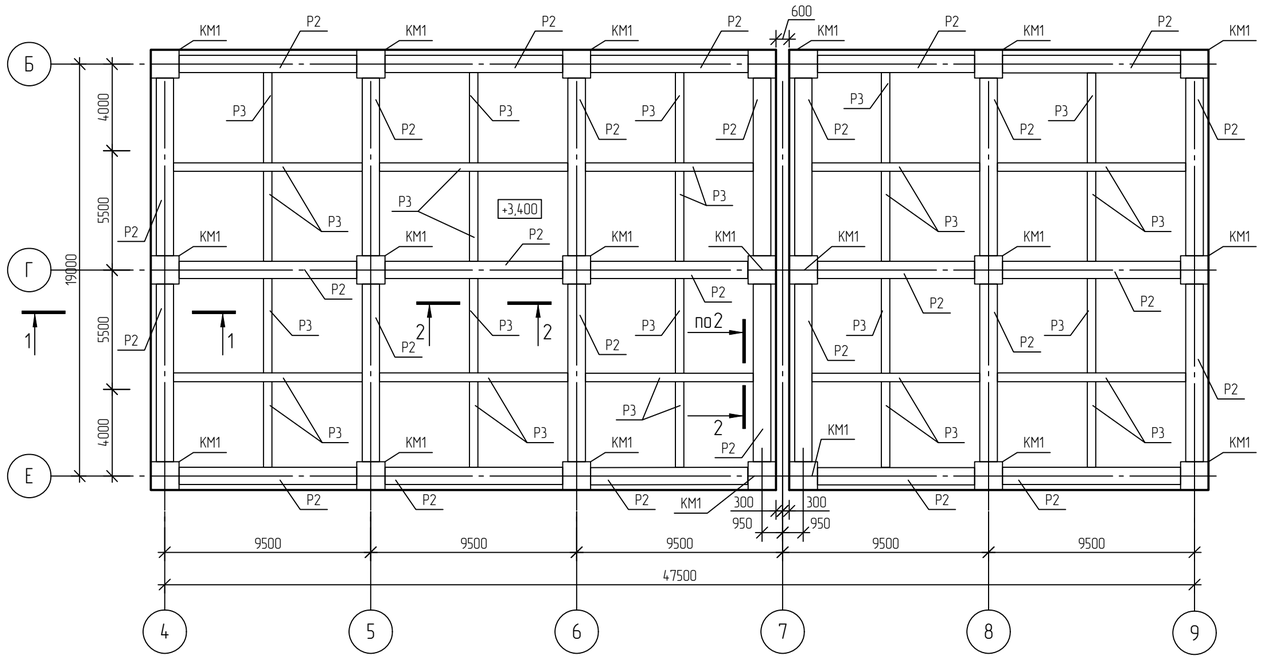

1-1

(Схема армирования)

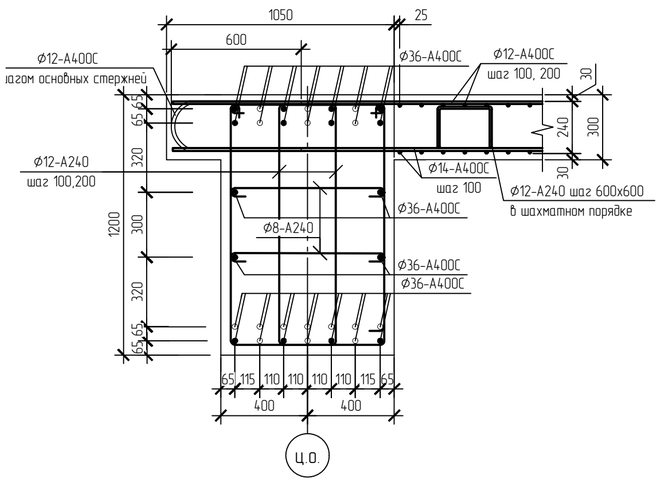

1-1

(Опалубочный чертеж)

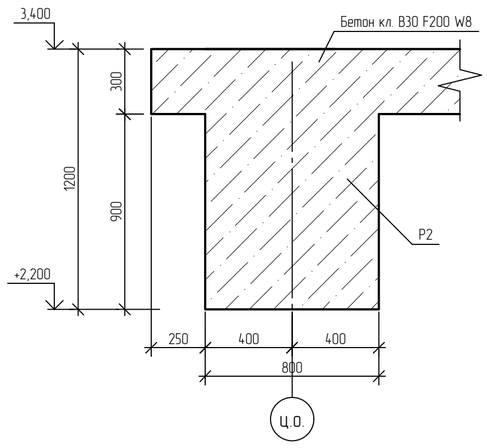

2-2

(Опалубочный чертеж)

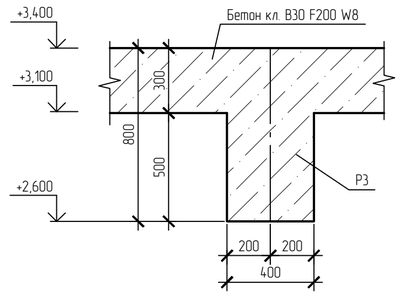

2-2

(Схема армирования)

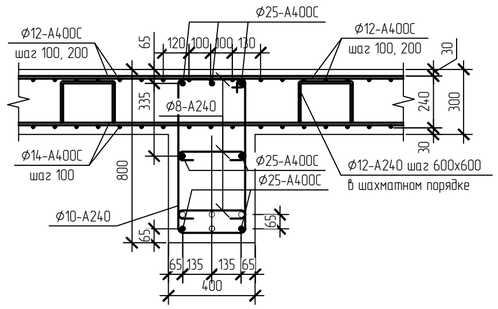

Спецификация элементов плиты ПМ7

Поз.	Обозначение	Наименование	Кол.	Масса, ед., кг	Приме-чание
Р2		Ригель Р2 800х1200(h)	22		
Р3		Ригель Р3 400х800(h)	30		

1 За относительную отметку 0,000 принята абсолютная отметка 195,500 в Балтийской системе высот.

Изм.	Кол.уч.	Лист	№док.	Подпись	Дата
Разраб.		Кича			
Рук. гр.		Сидорин			
Гл. спец.		Семенов			
Н. контр.					

NKNH21002-ПС-ЭБСМ-КР1.2-3110-КЖ-0018

«Строительство производства этилбензола мощностью 350 тыс. тонн в год и производства стирола мощностью 400 тыс. тонн в год», «Строительство производства полистирола мощностью 250 тыс. тонн в год и Строительство общезаводского хозяйства для производства полистирола мощностью 250 тыс. тонн в год и производства этилбензола мощностью 350 тыс. тонн в год и производства стирола мощностью 400 тыс. тонн в год»

Транспортировка продукта

Стадия	Лист	Листов
П		1

Силосный блок. Схема расположения плиты ПМ7 на отм. +3,400

СИБУР НОВЫЕ РЕСУРСЫ

NKNH21002-ПС-ЭБСМ-КР1.2-3110-КЖ-0018_0_0_RU.dwg

Формат А2

Электронная проверка профиля

Взам. инв. №

Подп. и дата

Инв. № подл. 00054763

Электронная проверка пройдена

NMB

Силосный блок

Схема расположения плиты ПМ8 на отм. +13,500 в осях Г-Д; 1-3

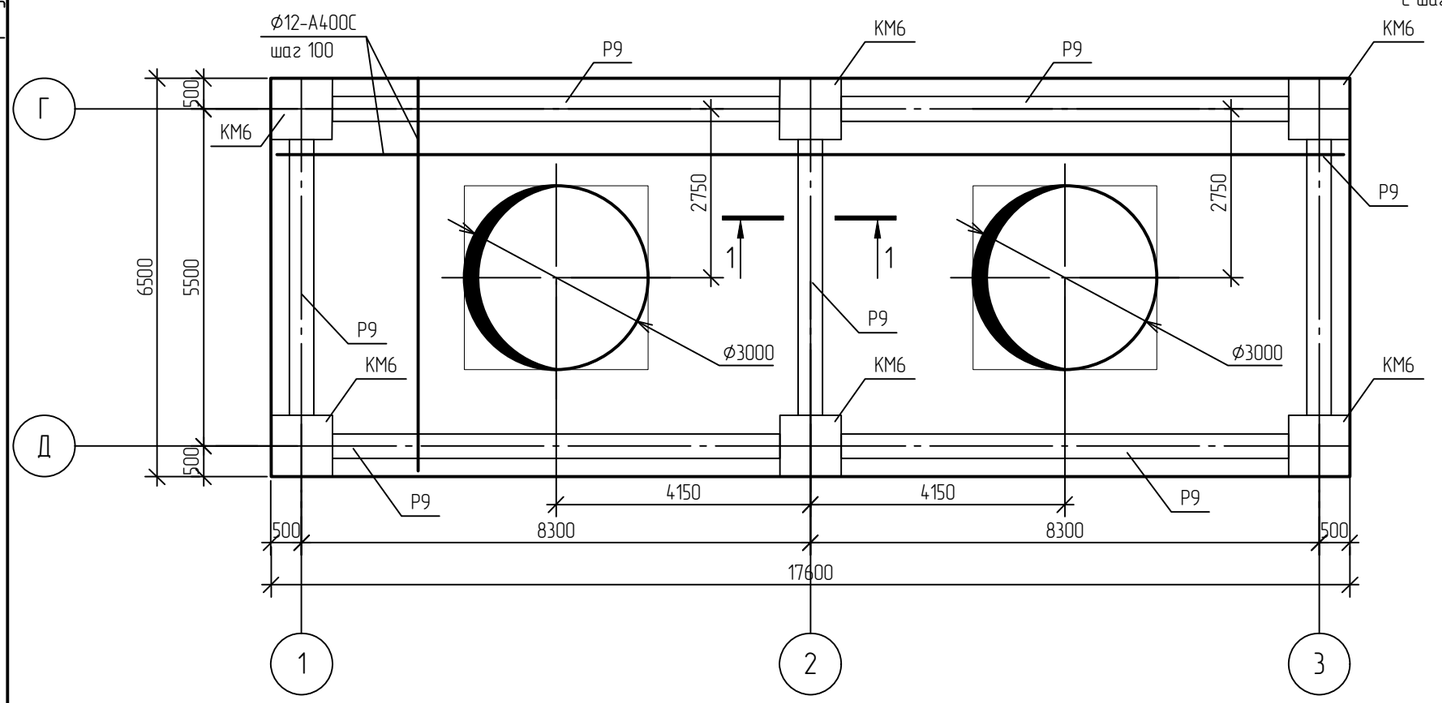

1-1

(Схема армирования)

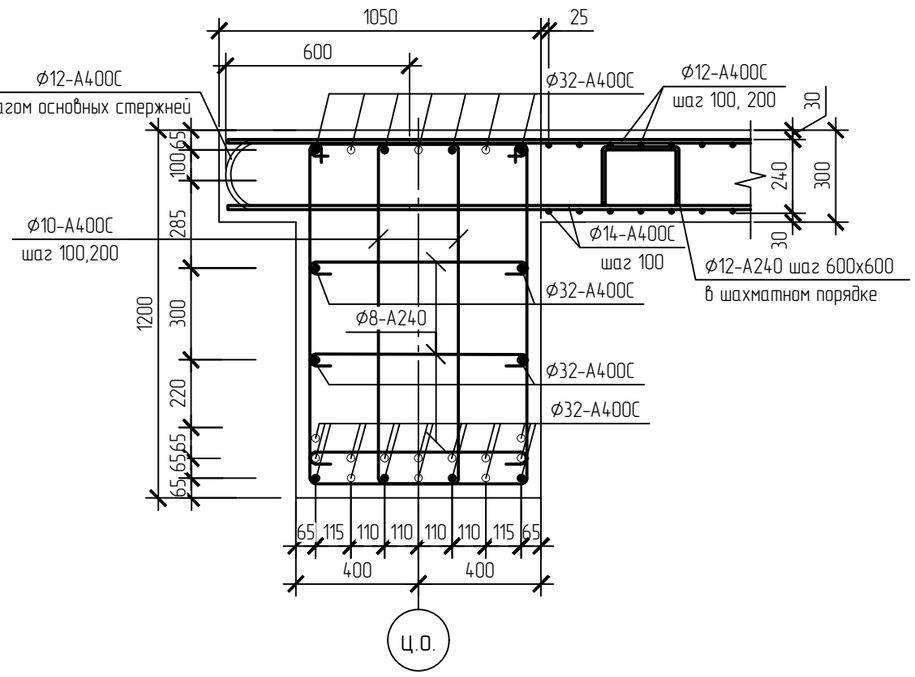

1-1

(Опалубочный чертеж)

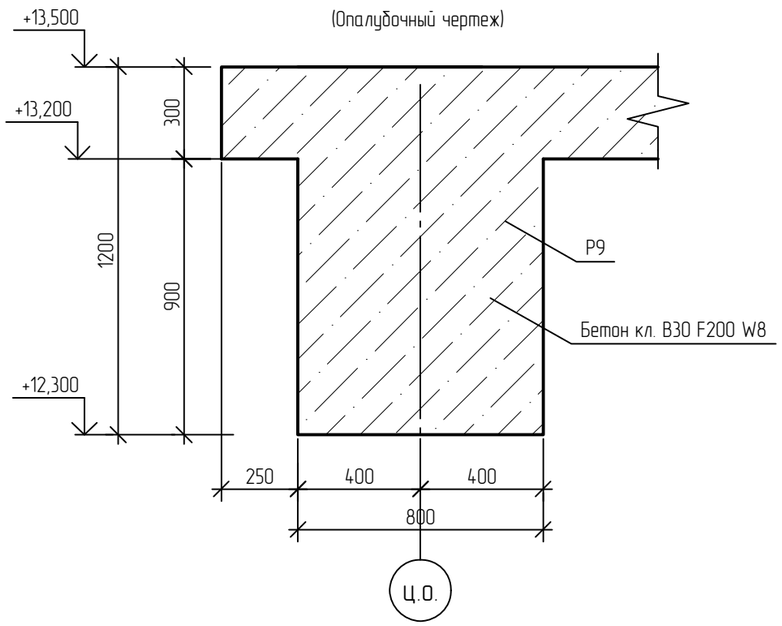

Спецификация элементов плиты ПМ8

Поз.	Обозначение	Наименование	Кол.	Масса, ед., кг	Приме-чание
Р9		Ригель Р9 400х800(h)	7		

1 За относительную отметку 0,000 принята абсолютная отметка 195,500 в Балтийской системе высот.

Изм.	Кол.уч.	Лист	N°док.	Подпись	Дата
Разраб.		Кича			
Рук. гр.		Сибирин			
Гл. спец.		Семенов			
Н. контр.					

NKNH21002-ПС-ЭБСМ-КР1.2-3110-КЖ-0019

«Строительство производства этилбензола мощностью 350 тыс. тонн в год и производства стирола мощностью 400 тыс. тонн в год», «Строительство производства полистирола мощностью 250 тыс. тонн в год и Строительство общезаводского хозяйства для производства полистирола мощностью 250 тыс. тонн в год и производства этилбензола мощностью 350 тыс. тонн в год и производства стирола мощностью 400 тыс. тонн в год»

Транспортировка продукта

Стадия	Лист	Листов
П		1

Схема расположения плиты ПМ8 на отм. +13,500 в осях Г-Д; 1-3. Сечение 1-1

СИБУР НОВЫЕ РЕСУРСЫ

Взам. инв. N°	
Подп. и дата	
Инв. N° подл.	00054763

NKNH21002-ПС-ЭБСМ-КР1.2-3110-КЖ-0019_0_0_RU.dwg

Формат А3

Электронная проверка пройдена

NMB

Силосный блок

Схема расположения плиты ПМ9 на отм. +27,000 в осях Г-Д; 1-3

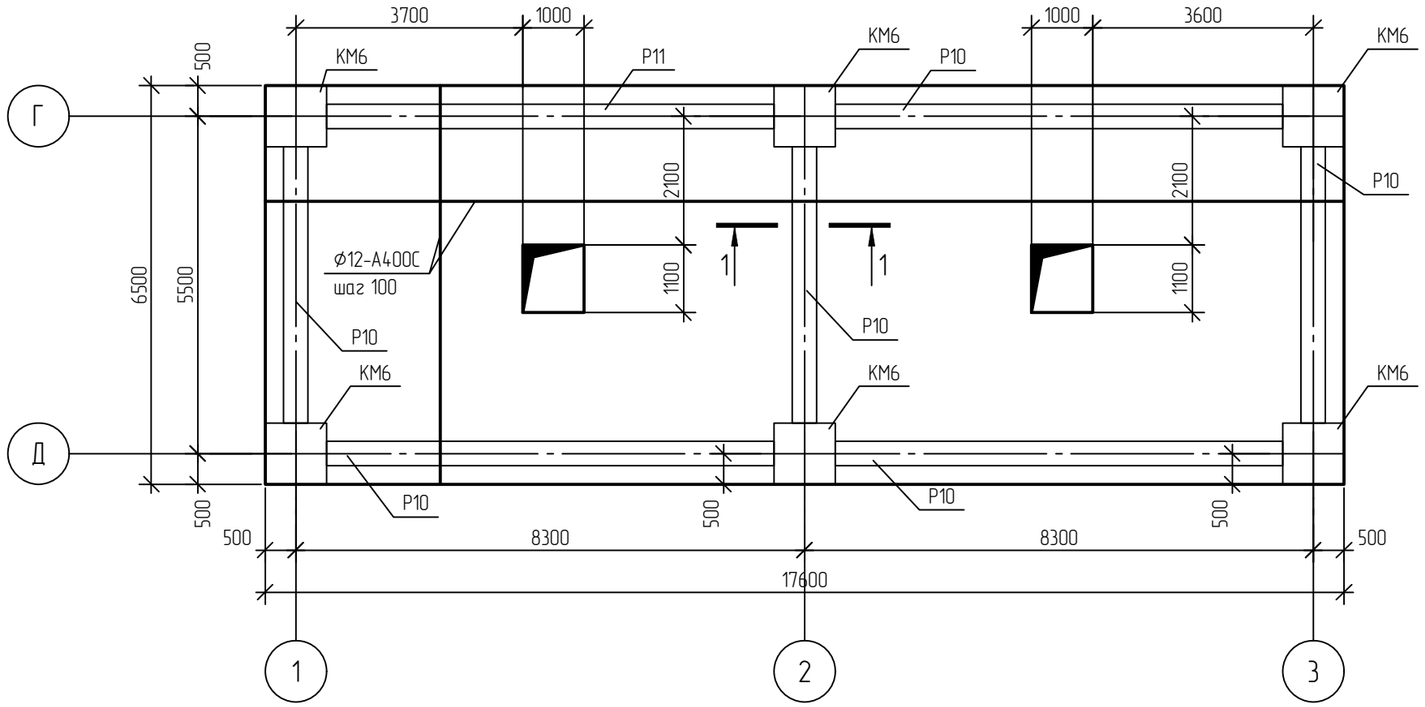

1-1

(Опалубочный чертеж)

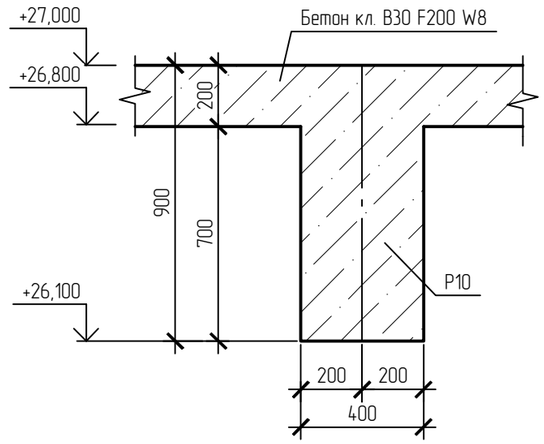

1-1

(Схема армирования)

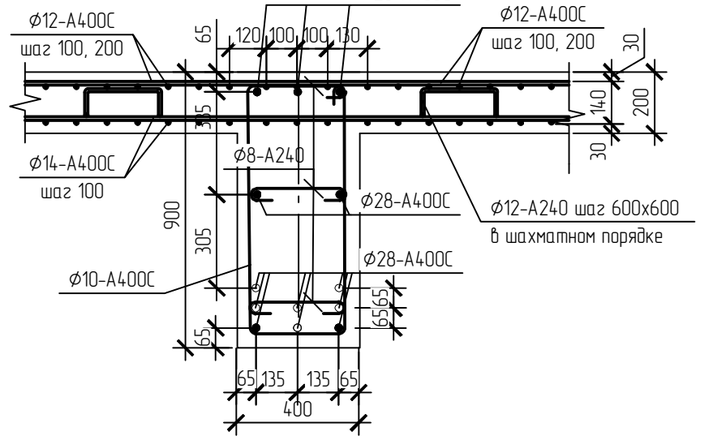

1 За относительную отметку 0,000 принята абсолютная отметка 195,500 в Балтийской системе высот.

Спецификация элементов плиты ПМ9

Поз.	Обозначение	Наименование	Кол.	Масса, ед., кг	Приме-чание
Р10		Ригель Р10 400х900(h)	7		

Изм.	Кол.уч.	Лист	N°док.	Подпись	Дата
Разраб.		Кича			
Рук. гр.		Сидорин			
Гл. спец.		Семенов			
Н. контр.					

NKNH21002-ПС-ЭБСМ-КР1.2-3110-КЖ-0020

«Строительство производства этилбензола мощностью 350 тыс. тонн в год и производства стирола мощностью 400 тыс. тонн в год», «Строительство производства полистирола мощностью 250 тыс. тонн в год и Строительство общезаводского хозяйства для производства полистирола мощностью 250 тыс. тонн в год и производства этилбензола мощностью 350 тыс. тонн в год и производства стирола мощностью 400 тыс. тонн в год»

Транспортировка продукта

Стадия	Лист	Листов
П		1

Силосный блок. Схема расположения плиты перекрытия ПМ9 на отм. +27,000 в осях Д-Г; 1-3. Сечение 1-1

СИБУР НОВЫЕ РЕСУРСЫ

Взам. инв. N°	
Подп. и дата	
Инв. N° подл.	00054763

NKNH21002-ПС-ЭБСМ-КР1.2-3110-КЖ-0020_0_0_RU.dwg

Формат А3

Электронная проверка пройдена

NMB

Силосный блок

С

Силосный блок. Схема расположения плиты ПМ 10 на отм. +32,000 в осях Г-Д; 1-3

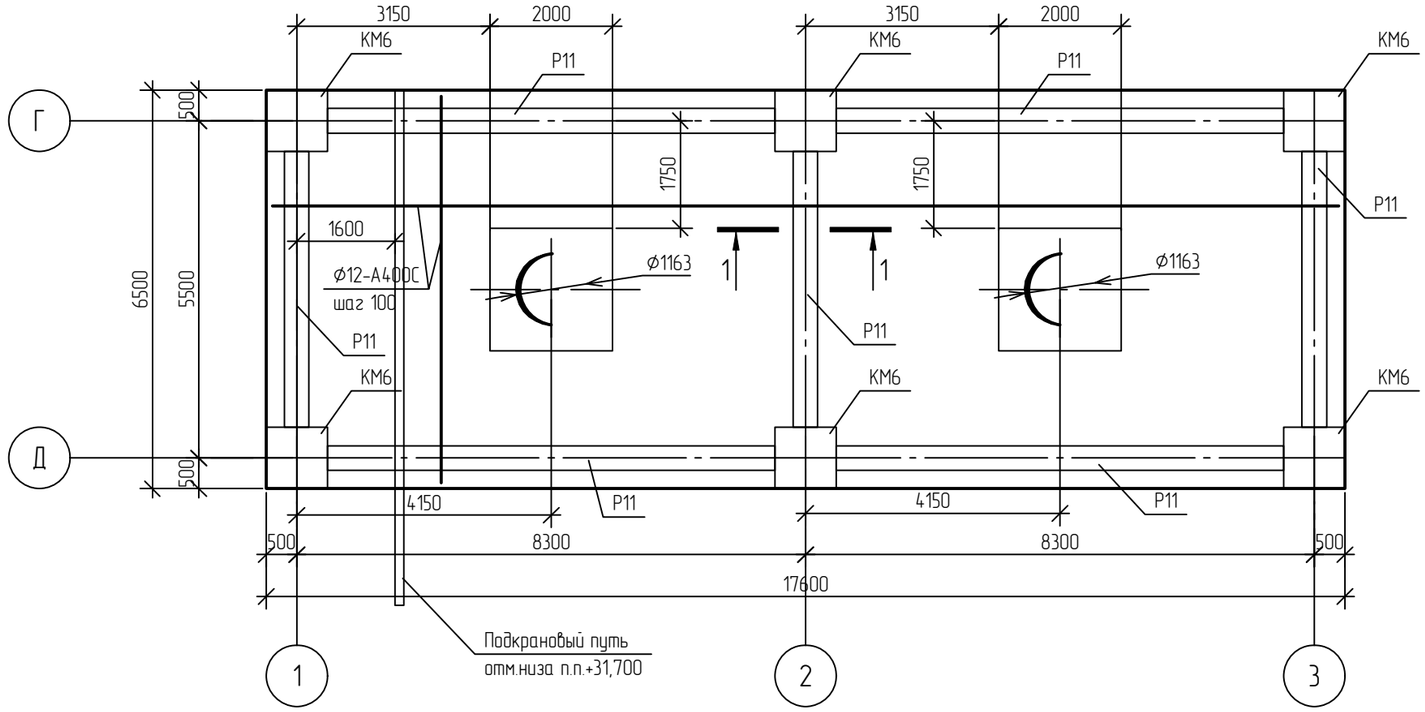

1-1

(Опалубочный чертеж)

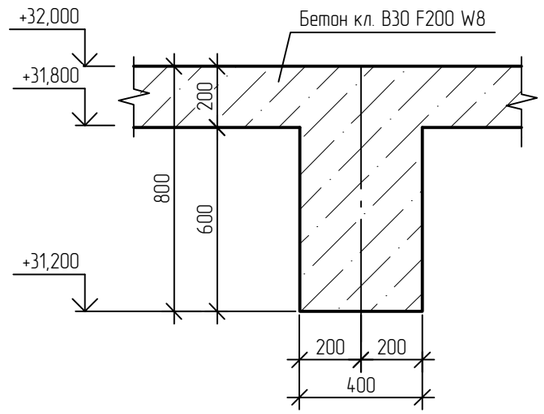

1-1

(Схема армирования)

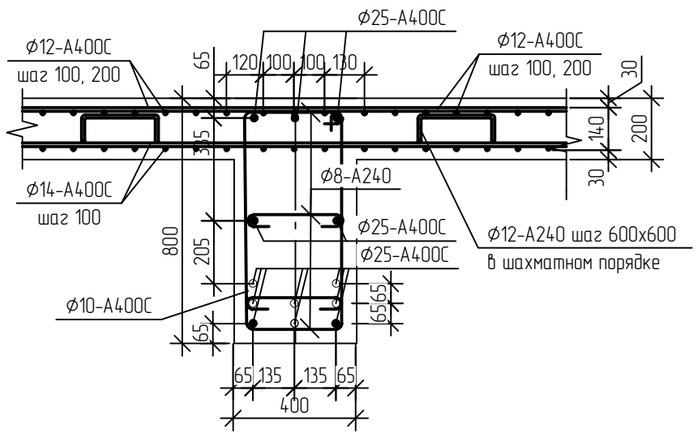

Спецификация элементов плиты ПМ10

Поз.	Обозначение	Наименование	Кол.	Масса, ед., кг	Приме-чание
Р11		Ригель Р11 400х800(h)	7		

1 За относительную отметку 0,000 принята абсолютная отметка 195,500 в Балтийской системе высот.

Изм.	Кол.уч.	Лист	N°док.	Подпись	Дата
Разраб.		Кича			
Рук. гр.		Сидорин			
Гл. спец.		Семенов			
Н. контр.					

NKNH21002-ПС-ЭБСМ-КР1.2-3110-КЖ-0021

«Строительство производства этилбензола мощностью 350 тыс. тонн в год и производства стирола мощностью 400 тыс. тонн в год», «Строительство производства полистирола мощностью 250 тыс. тонн в год и Строительство общезаводского хозяйства для производства полистирола мощностью 250 тыс. тонн в год и производства этилбензола мощностью 350 тыс. тонн в год и производства стирола мощностью 400 тыс. тонн в год»

Транспортировка продукта

Стадия	Лист	Листов
П		1

Силосный блок. Схема расположения плиты перекрытия ПМ10 на отм. +32.200 в осях Д-Г; 1-3. Сечение 1-1

СИБУР НОВЫЕ РЕСУРСЫ

Взам. инв. N°	
Подп. и дата	
Инв. N° подл.	00054763

NKNH21002-ПС-ЭБСМ-КР1.2-3110-КЖ-0021_0_0_RU.dwg

Формат А3

Электронная подпись профиля

Схема расположения плиты пола Пп1 на отм. 0,000

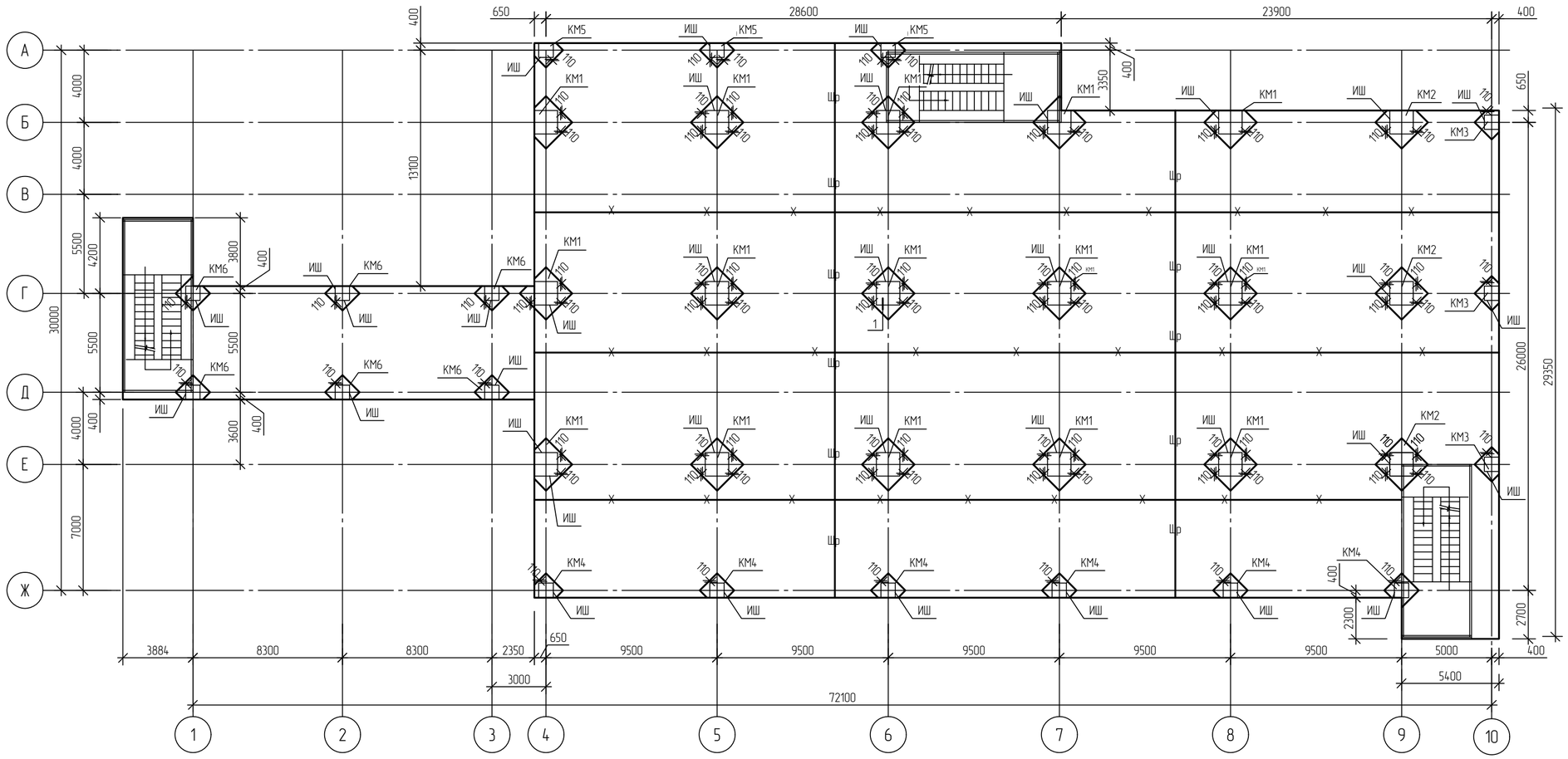

Условные обозначения:

Ш	Шов сжатия
Шр	Шов растяжения
Иш	Изоляционный шов

1

Стыковкпа плиты монолитной Пп1 с железобетонными конструкциями

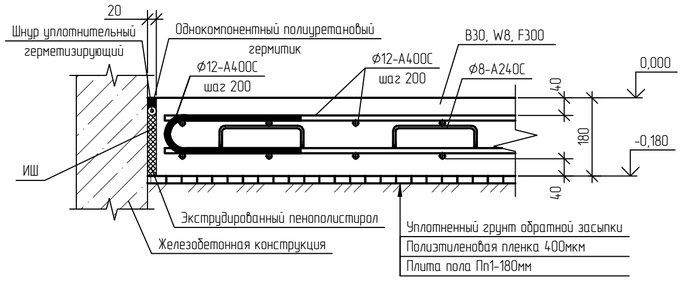

Шов сжатия возле колонны

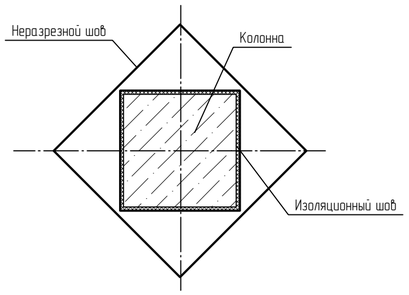

1 За относительную отметку 0,000 принята абсолютная отметка 195,500 в Балтийской системе высот.
2 В качестве основания для подстилающей плиты пола Пп1 должен быть непучинистый грунт без мерзлых включений с тщательным послойным уплотнением. со следующими нормативными характеристиками phi_min = 25°, E=30 Мпа, c = 0 кПа.

						NKNH21002-ПС-ЭБСМ-КР1.2-3110-КЖ-0022	
						«Строительство производства этилбензола мощностью 350 тыс. тонн в год и производства стирола мощностью 400 тыс. тонн в год», «Строительство производства полистирола мощностью 250 тыс. тонн в год и Строительство общезаводского хозяйства для производства полистирола мощностью 250 тыс. тонн в год и производства этилбензола мощностью 350 тыс. тонн в год и производства стирола мощностью 400 тыс. тонн в год»	
Изм.	Кол.уч.	Лист	№док.	Подпись	Дата		
Разраб.		Кича				Транспортировка продукта	Стадия: П; Лист: ; Листов: 1
Рук. гр.		Сиворин					
Гл. спец.		Семенов					
Н. контр.						Силосный блок. Схема расположения плиты пола Пп1 на отм. 0,000.	СИБУР НОВЫЕ РЕСУРСЫ

Взам. инв. №

Подп. и дата

Инв. № подл. 00054763

NKNH21002-ПС-ЭБСМ-КР1.2-3110-КЖ-0022_0_0_RU.dwg

Формат А2

Электронная проверка пройдена

NMB

С

Схема расположения элементов перекрытия на отм. +23,000 в осях Г-Д; 1-3

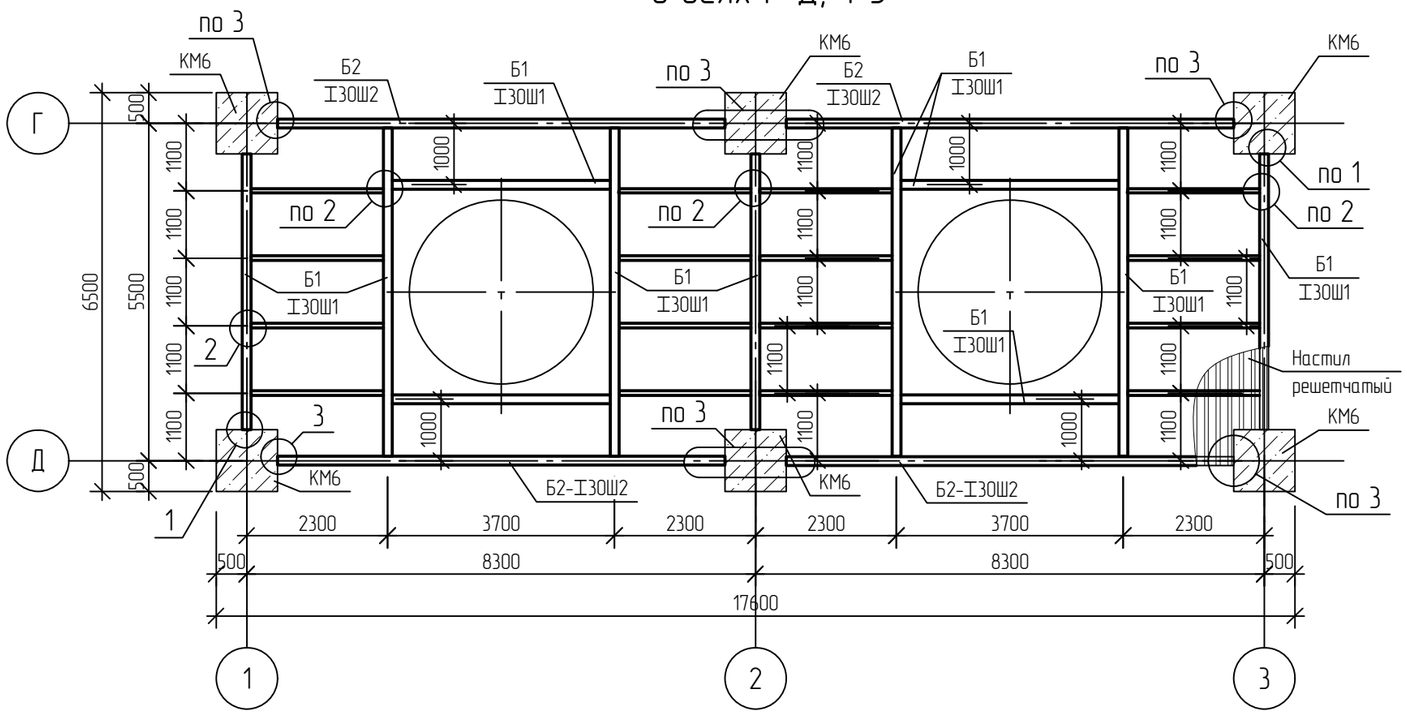

1

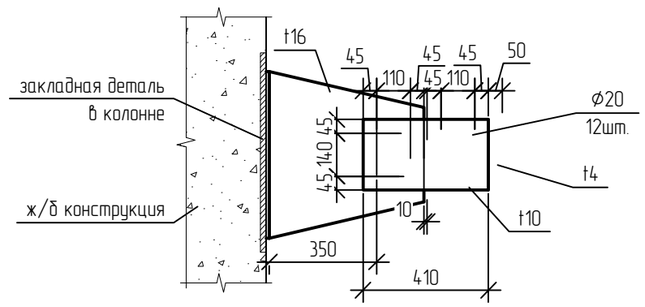

2

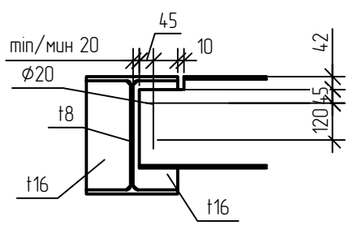

3

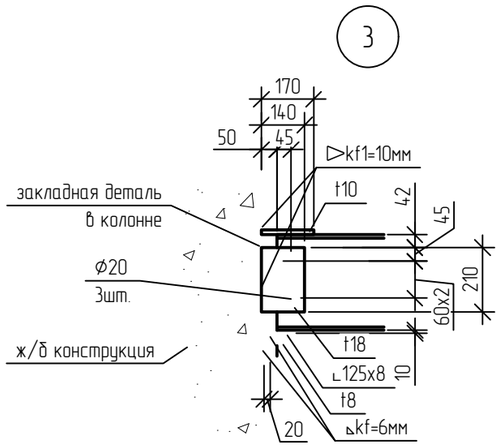

Спецификация элементов перекрытия на отм.+23.000

Поз.	Обозначение	Наименование	Кол.	Масса, ед., кг	Приме-чание
Б1		Балка Б1 I30Ш1			
Б2		Балка Б2 I30Ш2			
Б3		Балка Б3 С14П			

1. За относительную отм. 0.000 принята абсолютная отметка 195.50 в Балтийской системе высот.

Изм.	Кол.уч.	Лист	№док.	Подпись	Дата
Разраб.		Кича			
Рук. гр.		Сидорин			
Гл. спец.		Семенов			
Н. контр.					

NKNH21002-ПС-ЭБСМ-КР1.2-3110-КЖ-0001

«Строительство производства этилбензола мощностью 350 тыс. тонн в год и производства стирола мощностью 400 тыс. тонн в год», «Строительство производства полистирола мощностью 250 тыс. тонн в год и Строительство общезаводского хозяйства для производства полистирола мощностью 250 тыс. тонн в год и производства этилбензола мощностью 350 тыс. тонн в год и производства стирола мощностью 400 тыс. тонн в год»

Транспортировка продукта

Стадия	Лист	Листов
П		1

Силосный блок. Схема расположения элементов перекрытия на отм. +23,000 в осях Г-Д; 1-3

СИБУР НОВЫЕ РЕСУРСЫ

Взам. инв. №	
Подп. и дата	
Инв. № подл.	00054763

NKNH21002-ПС-ЭБСМ-КР1.2-3110-КМ-0001_0_0_RU.dwg

Формат А3

Электронная подпись профиля

Силосный блок. Схема расположения элементов перекрытия на отм. +5,300;+9,300 (верх настила) в осях Г-Д; 1-3

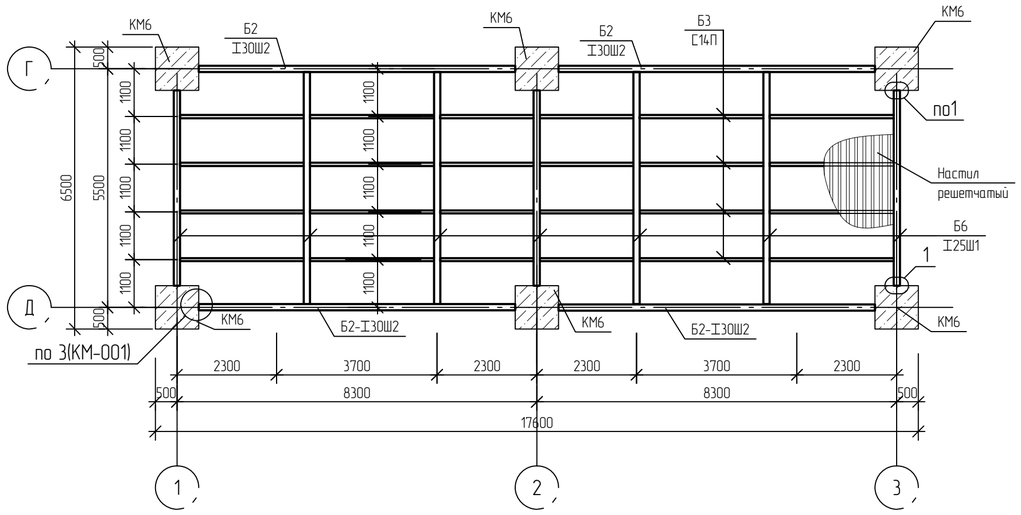

Силосный блок. Схема расположения элементов перекрытия на отм. +3,400 в осях Е-Б; 9-10

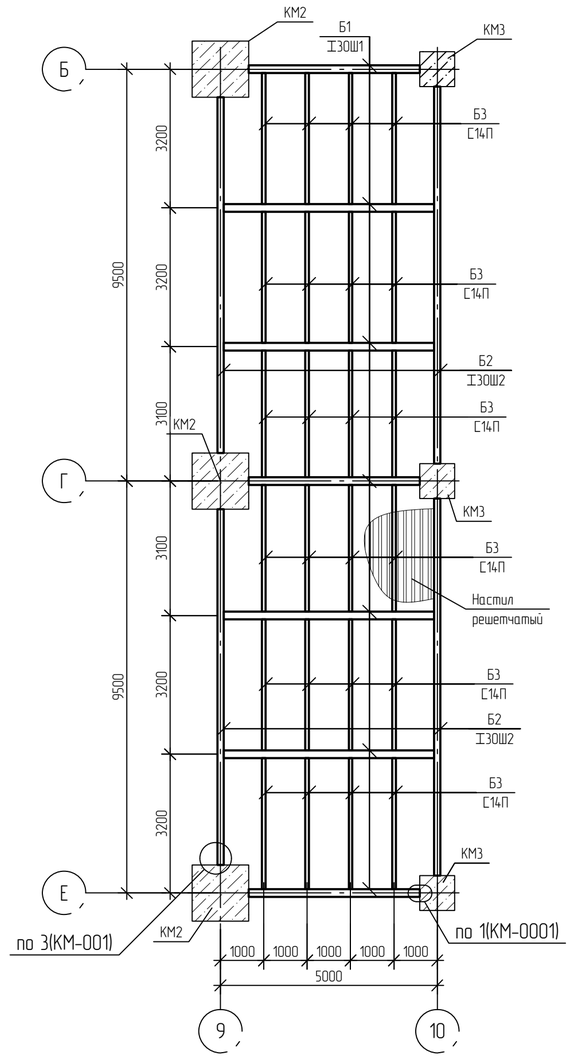

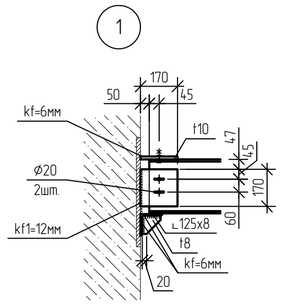

Силосный блок. Схема расположения элементов перекрытия на отм. +3,400 (верх настила) в осях Е-Ж; 4-6

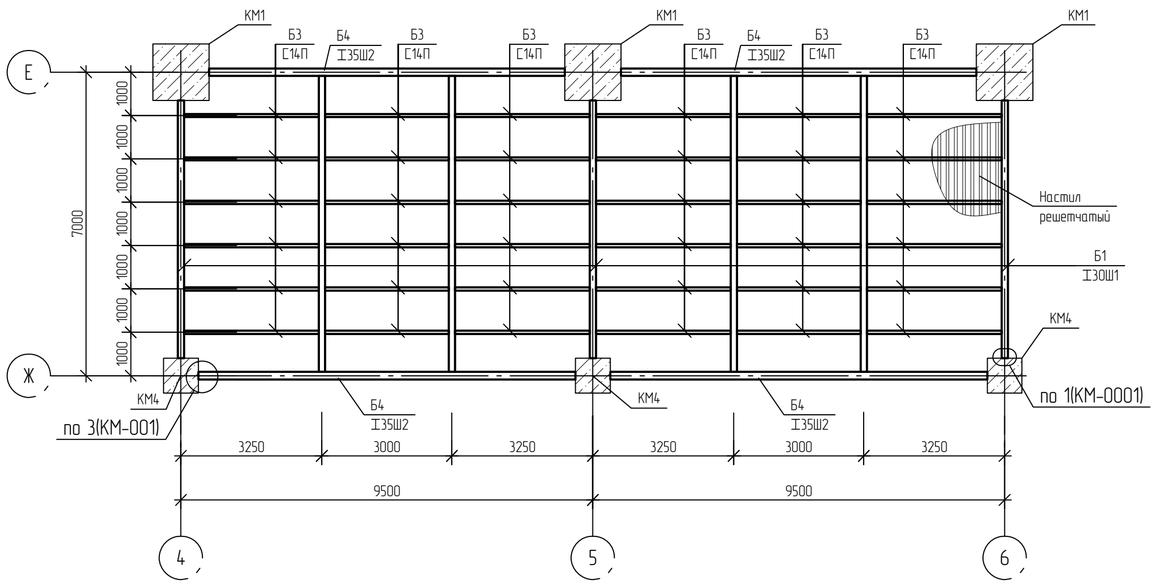

1. За относительную отм. 0.000 принята абсолютная отметка 195.50 в Балтийской системе высот.

Изм.	Кол.уч.	Лист	№док.	Подпись	Дата
Разраб.		Кича			
Рук. гр.		Сидорин			
Гл. спец.		Семенов			
Н. контр.					

NKNH21002-ПС-ЭБСМ-КР1.2-3110-КМ-0002

«Строительство производства этилбензола мощностью 350 тыс. тонн в год и производства стирола мощностью 400 тыс. тонн в год», «Строительство производства полистирола мощностью 250 тыс. тонн в год и Строительство общезаводского хозяйства для производства полистирола мощностью 250 тыс. тонн в год и производства этилбензола мощностью 350 тыс. тонн в год и производства стирола мощностью 400 тыс. тонн в год»

Силосный блок

Стадия	Лист	Листов
П		1

Силосный блок. Схема расположения элементов перекрытия на отм. +5,300; +9,300 в осях Г-Д; 1-3. Схема расположения элементов перекрытия на отм.+3,400 в осях Е-Ж; 4-6; Е-Б; 9-10. Узел 1

СИБУР НОВЫЕ РЕСУРСЫ

NKNH21002-ПС-ЭБСМ-КР1.2-3110-КМ-0002_0_0_RU.dwg

Формат А2

Взам. инв. №

Подп. и дата

Инв. № подл. 00054763

Электронная подпись проверена

Силосный блок. Схема расположения элементов перекрытия на отм. +6,700 (низ подкранового пути) в осях Е-Ж; 6-9

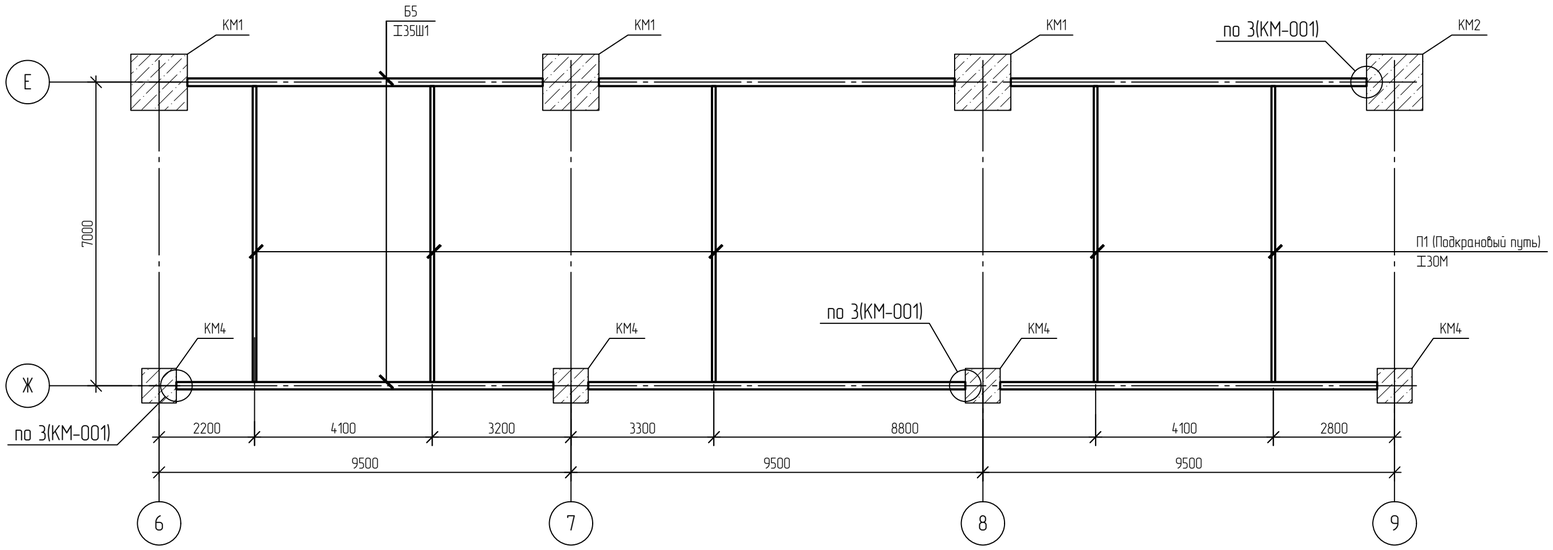

Силосный блок. Схема расположения стоек на отм. +8,500 в осях Ж-Е; 6-7

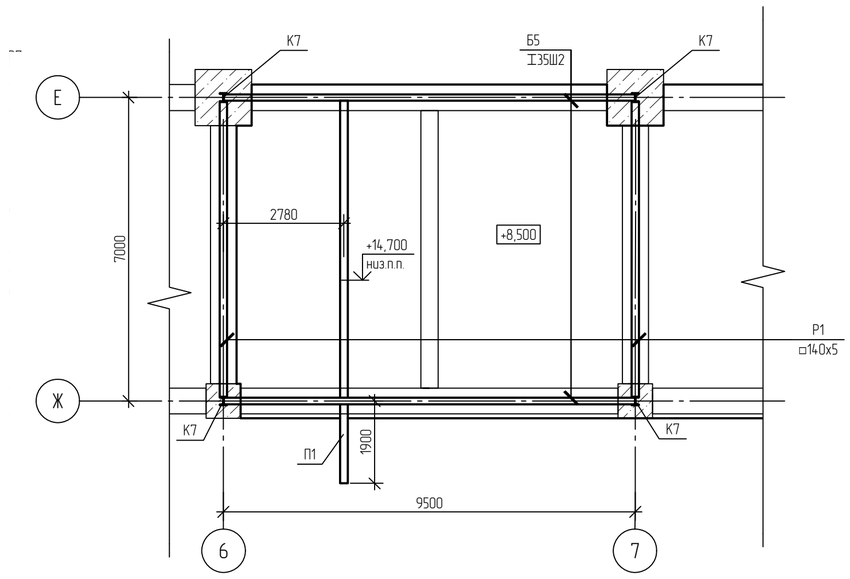

Спецификация элементов

Поз.	Обозначение	Наименование	Кол.	Масса, ед., кг	Приме-чание
К7		I20 Ш1			
Р1		Профиль □140х5			
П1		Подкрановый путь - I30М			
Б5		I35 Ш2			
Б8		I25 Ш1			
Б9		I30 Ш1			

1. За относительную отм. 0.000 принята абсолютная отметка 195.50 в Балтийской системе высот.

						NKNH21002-ПС-ЭБСМ-КР1.2-3110-КМ-0003	
						«Строительство производства этилбензола мощностью 350 тыс. тонн в год и производства стирола мощностью 400 тыс. тонн в год», «Строительство производства полистирола мощностью 250 тыс. тонн в год и Строительство общезаводского хозяйства для производства полистирола мощностью 250 тыс. тонн в год и производства этилбензола мощностью 350 тыс. тонн в год и производства стирола мощностью 400 тыс. тонн в год»	
Изм.	Кол.уч.	Лист	№док.	Подпись	Дата		
Разраб.		Кича				Транспортировка продукта	Стадия: П; Лист: ; Листов: 1
Рук. гр.		Сидорин					
Гл. спец.		Семенов					
Н. контр.						~~Силосный блок. Схема расположения~~ элементов перекрытия на отм. +6,700 в осях Е-Ж; 6-9, на отм. +8,500 в осях Е-Ж; 6-9	СИБУР НОВЫЕ РЕСУРСЫ

NKNH21002-ПС-ЭБСМ-КР1.2-3110-КМ-0003_0_0_RU____.dwg

Формат А2

Взам. инв. №

Подп. и дата

Инв. № подл. 00054763

Электронная проверка пройдена

NMB

Силосный блок

Схема расположения элементов перекрытия на отм. +11,700 в осях А-Б; 4-6

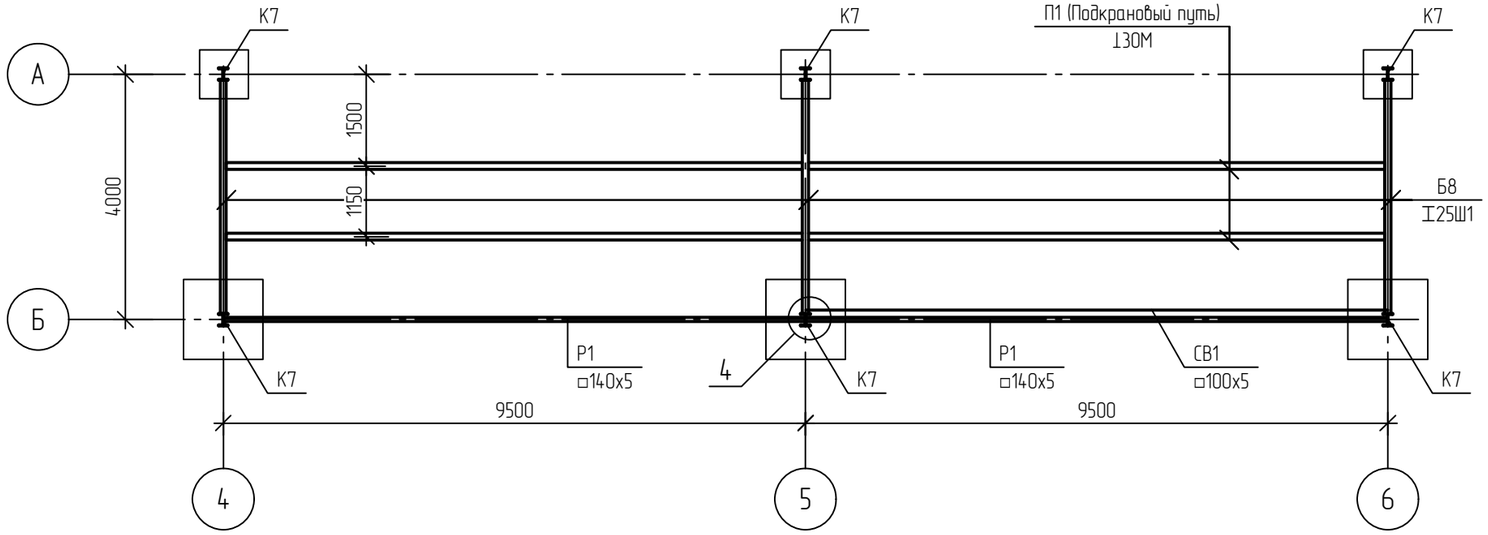

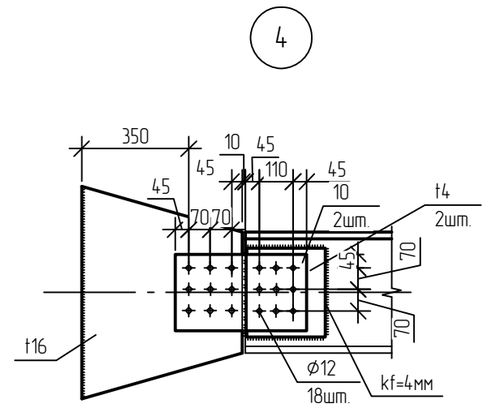

Схема расположения элементов перекрытия на отм. +4,700 в осях А-Б; 4-6

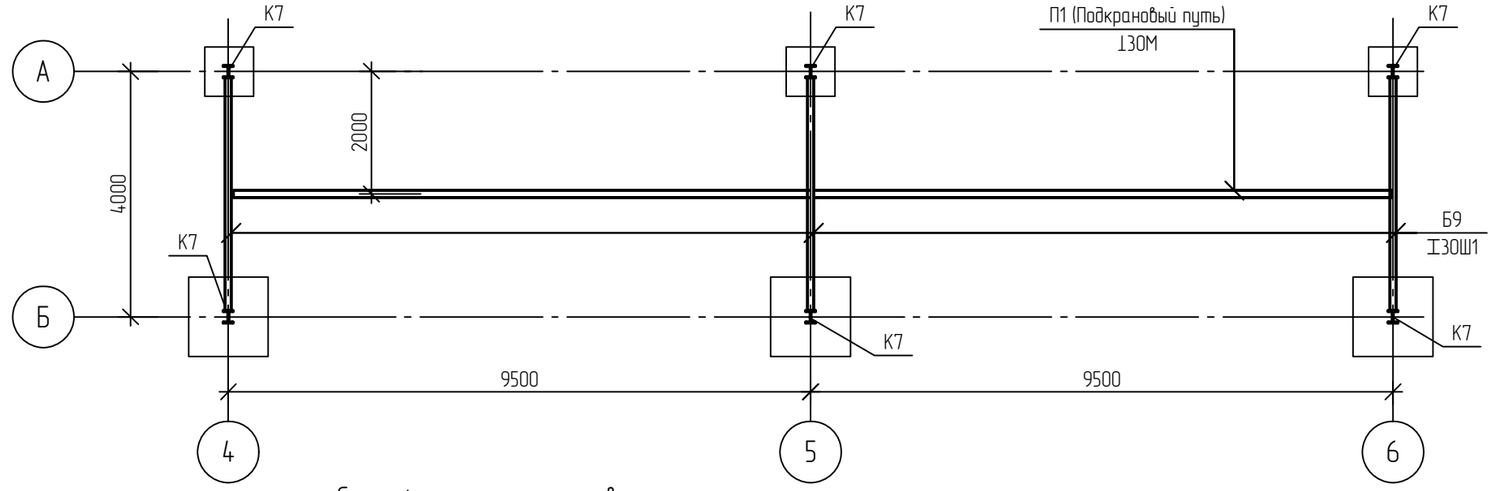

За относительную отм. 0.000 принята абсолютная отметка 195.50 в Балтийской системе высот.

Спецификация элементов

Поз.	Обозначение	Наименование	Кол.	Масса, ед., кг	Приме-чание
К7		Н20 Ш1			
Р1		Профиль □140х5			
П1		Подкрановый путь - Н30М			
Б8		Н25 Ш1			
Б9		Н30 Ш1			
СВ1		Профиль □100х5			

Изм.	Кол.уч.	Лист	№док.	Подпись	Дата
Разраб.		Кича			
Рук. гр.		Сидорин			
Гл. спец.		Семенов			
Н. контр.					

NKNH21002-ПС-ЭБСМ-КР1.2-3110-КМ-0004

«Строительство производства этилбензола мощностью 350 тыс. тонн в год и производства стирола мощностью 400 тыс. тонн в год», «Строительство производства полистирола мощностью 250 тыс. тонн в год и Строительство общезаводского хозяйства для производства полистирола мощностью 250 тыс. тонн в год и производства этилбензола мощностью 350 тыс. тонн в год и производства стирола мощностью 400 тыс. тонн в год»

Транспортировка продукта

Стадия	Лист	Листов
П		1

Силосный блок. Схема расположения элементов перекрытия на отм. +4,700 +11,700 в осях А-Б; 4-6

СИБУР НОВЫЕ РЕСУРСЫ

Взам. инв. №	
Подп. и дата	
Инв. № подл.	00054763

NKNH21002-ПС-ЭБСМ-КР1.2-3110-КМ-0004_0_0_RU.dwg

Формат А3